BLACK&DECKER®

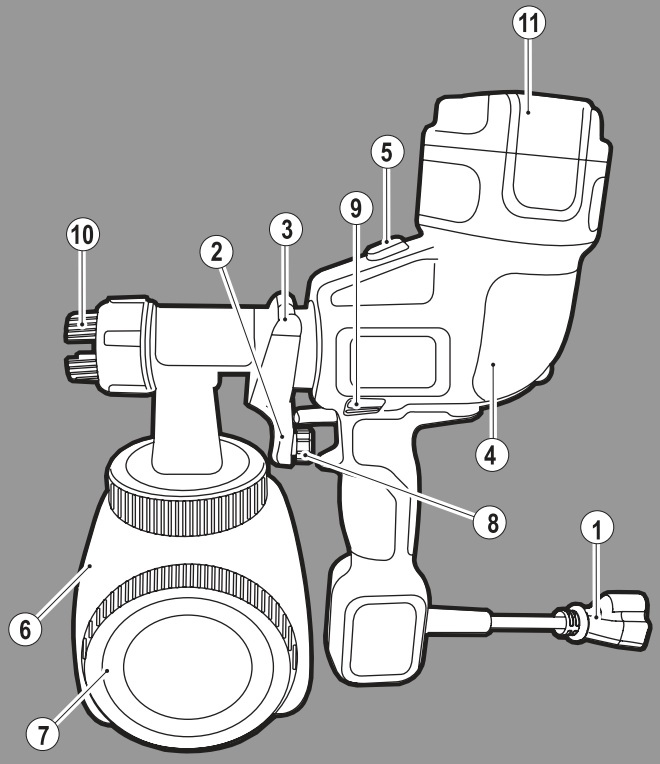

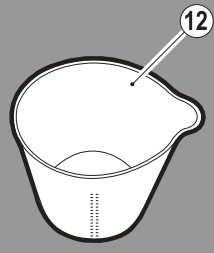

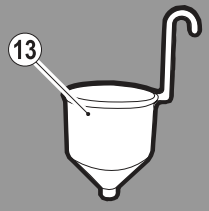

www.blackanddecker.eu

HVLP200

EN DE FR IT NL ES PT SV NO DK FI EL

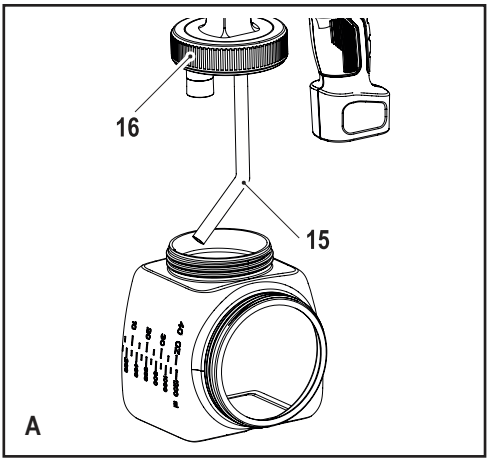
16
15
A

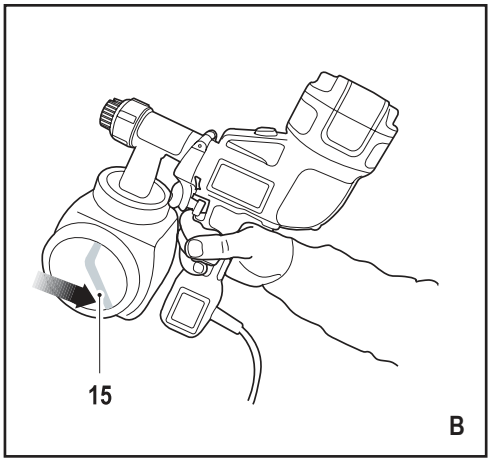
15
B

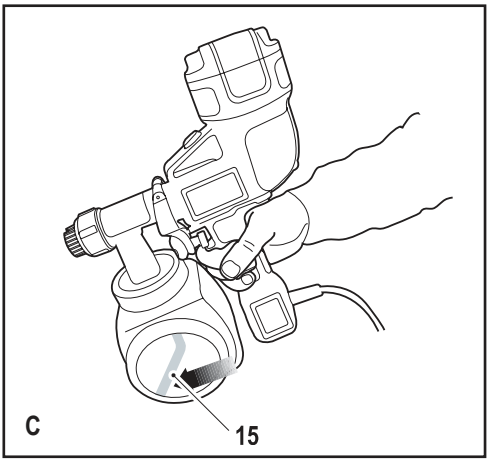
C
15

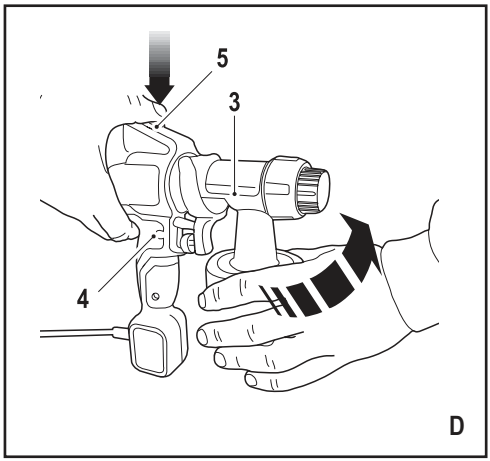
5
3
4
D

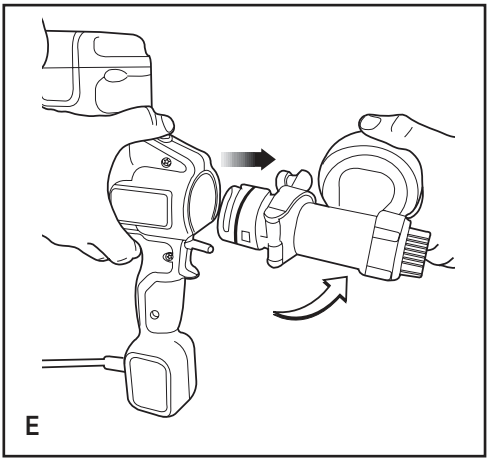
E

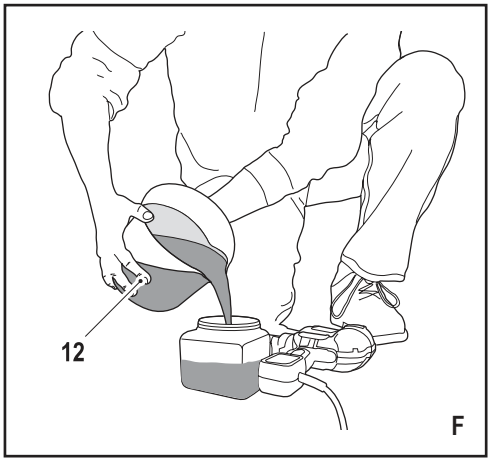
12
F

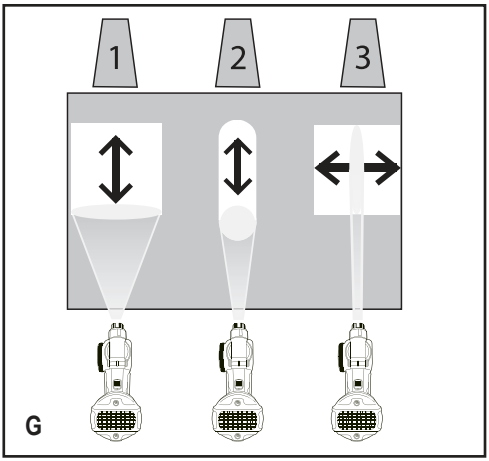
1
2
3
G

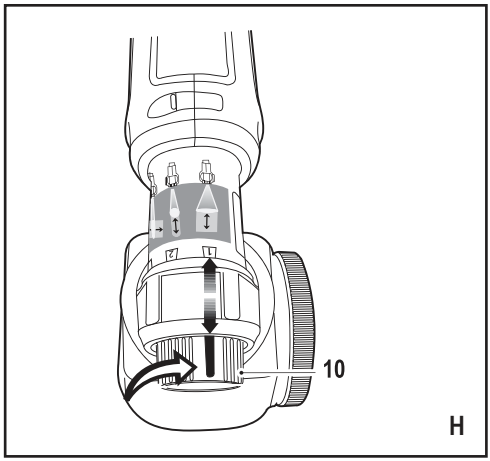
10
H

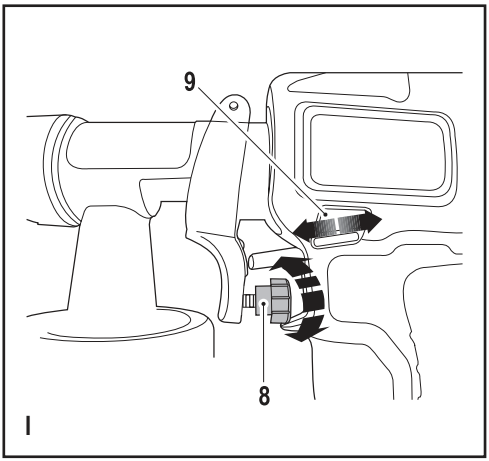
9
8
I

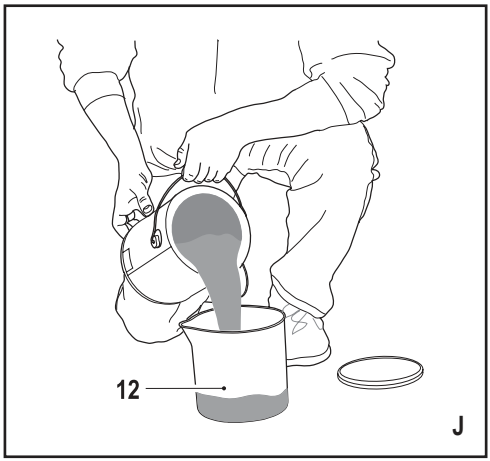
12
J

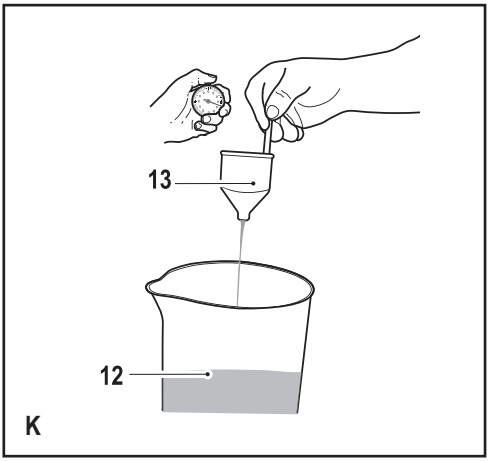
13
12
K

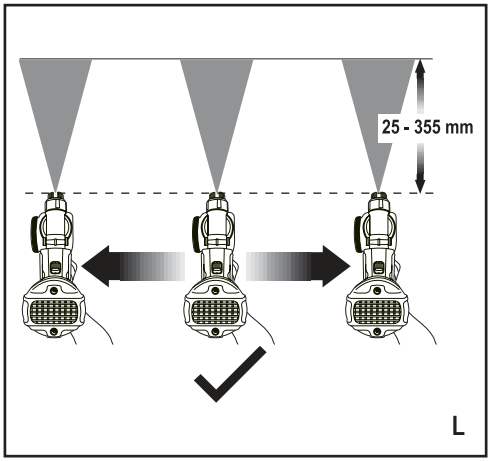
25 - 355 mm
L

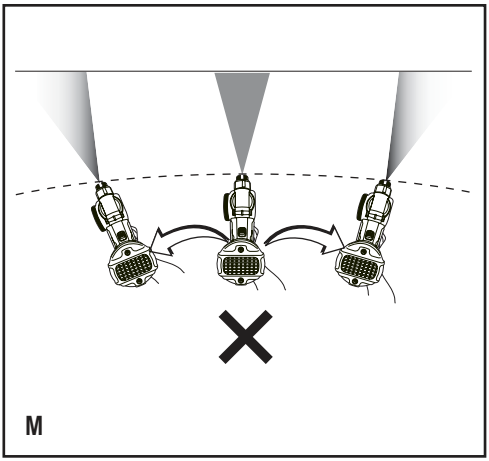
M

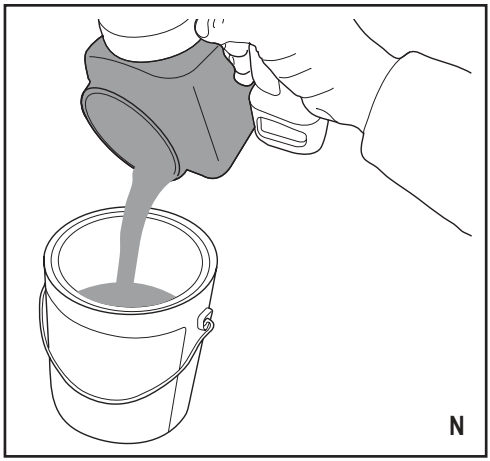
N

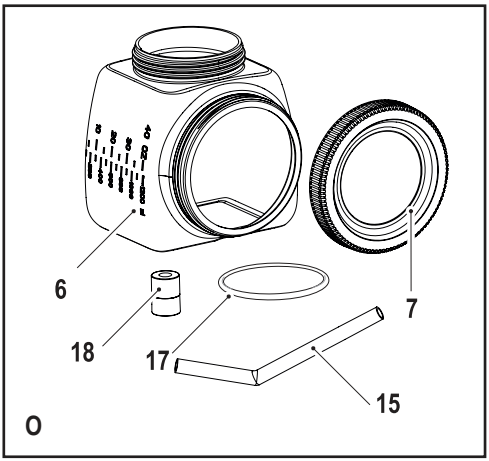
6
18
17
7
15
O

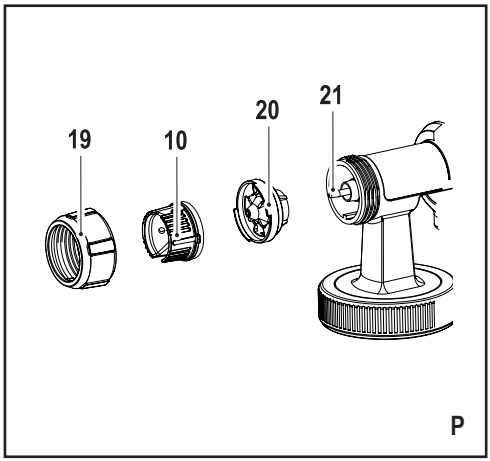
19
10
20
21
P

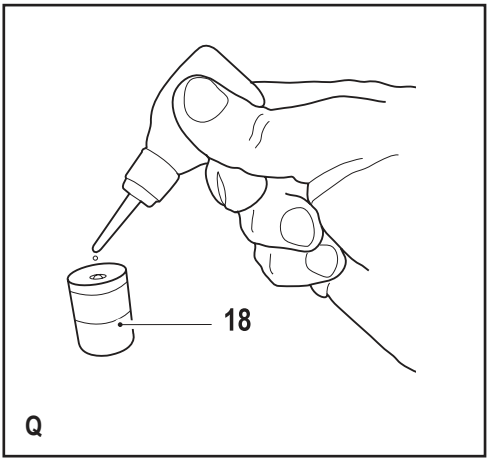
18
Q

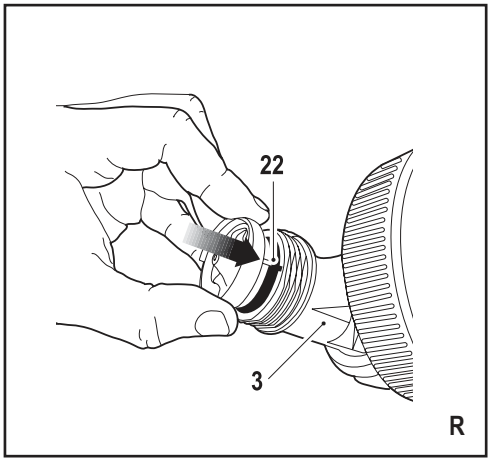
22
3
R

S

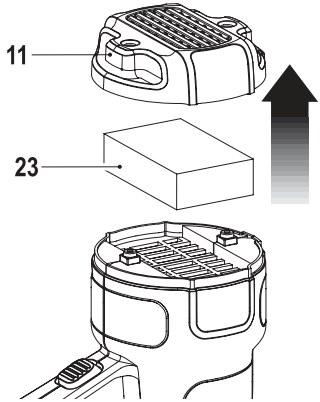

T

Intended use

Your Black & Decker floor based fine spray system is intended for atomising solvent based and water based paints, finishes, primers, clear finishes, automotive finishes, staining sealers, wood sealer-preservatives. The power tool is not suitable for spraying caustic solutions, acidic coating materials, coating materials with granules or solids as well as spray and drip-impeding materials.. This appliance is intended for consumer use only.

Safety instructions

General power tool safety warnings

Warning! Read all safety warnings and all instructions. Failure to follow the warnings and instructions listed below may result in electric shock, fire and/or serious injury.

Save all warnings and instructions for future reference. The term "power tool" in all of the warnings listed below refers to your mains operated (corded) power tool or battery operated (cordless) power tool.

1. **Work area safety**

a. **Keep work area clean and well lit.** Cluttered or dark areas invite accidents.

b. **Do not operate power tools in explosive atmospheres, such as in the presence of flammable liquids, gases or dust.** Power tools create sparks which may ignite the dust or fumes.

c. **Keep children and bystanders away while operating a power tool.** Distractions can cause you to lose control.

2. **Electrical safety**

a. **Power tool plugs must match the outlet. Never modify the plug in any way. Do not use any adapter plugs with earthed (grounded) power tools.** Unmodified plugs and matching outlets will reduce risk of electric shock.

b. **Avoid body contact with earthed or grounded surfaces such as pipes, radiators, ranges and refrigerators.** There is an increased risk of electric shock if your body is earthed or grounded.

c. **Do not expose power tools to rain or wet conditions.** Water entering a power tool will increase the risk of electric shock.

d. **Do not abuse the cord. Never use the cord for carrying, pulling or unplugging the power tool. Keep cord away from heat, oil, sharp edges or moving parts.** Damaged or entangled cords increase the risk of electric shock.

e. **When operating a power tool outdoors, use an extension cord suitable for outdoor use.** Use of a cord suitable for outdoor use reduces the risk of electric shock.

f. **If operating a power tool in a damp location is unavoidable, use a residual current device (RCD) protected supply.** Use of an RCD reduces the risk of electric shock.

3. **Personal safety**

a. **Stay alert, watch what you are doing and use common sense when operating a power tool. Do not use a power tool while you are tired or under the influence of drugs, alcohol or medication.** A moment of inattention while operating power tools may result in serious personal injury.

b. **Use personal protective equipment. Always wear eye protection.** Protective equipment such as dust mask, non-skid safety shoes, hard hat, or hearing protection used for appropriate conditions will reduce personal injuries.

c. **Prevent unintentional starting. Ensure the switch is in the off-position before connecting to power source and/or battery pack, picking up or carrying the tool.** Carrying power tools with your finger on the switch or energising power tools that have the switch on invites accidents.

d. **Remove any adjusting key or wrench before turning the power tool on.** A wrench or a key left attached to a rotating part of the power tool may result in personal injury.

e. **Do not overreach. Keep proper footing and balance at all times.** This enables better control of the power tool in unexpected situations.

f. **Dress properly. Do not wear loose clothing or jewellery. Keep your hair, clothing and gloves away from moving parts.** Loose clothes, jewellery or long hair can be caught in moving parts.

g. **If devices are provided for the connection of dust extraction and collection facilities, ensure these are connected and properly used.** Use of dust collection can reduce dust-related hazards.

4. **Power tool use and care**

a. **Do not force the power tool. Use the correct power tool for your application.** The correct power tool will do the job better and safer at the rate for which it was designed.

b. **Do not use the power tool if the switch does not turn it on and off.** Any power tool that cannot be controlled with the switch is dangerous and must be repaired.

c. **Disconnect the plug from the power source and/or the battery pack from the power tool before making any adjustments, changing accessories, or storing power tools.** Such preventive safety measures reduce the risk of starting the power tool accidentally.
d. **Store idle power tools out of the reach of children and do not allow persons unfamiliar with the power tool or these instructions to operate the power tool.** Power tools are dangerous in the hands of untrained users.
e. **Maintain power tools. Check for misalignment or binding of moving parts, breakage of parts and any other condition that may affect the power tools operation. If damaged, have the power tool repaired before use.** Many accidents are caused by poorly maintained power tools.
f. **Keep cutting tools sharp and clean.** Properly maintained cutting tools with sharp cutting edges are less likely to bind and are easier to control.
g. **Use the power tool, accessories and tool bits etc. in accordance with these instructions, taking into account the working conditions and the work to be performed.** Use of the power tool for operations different from those intended could result in a hazardous situation.

5. **Service**
a. **Have your power tool serviced by a qualified repair person using only identical replacement parts.** This will ensure that the safety of the power tool is maintained.

Additional safety instructions

Warning!

- Read all instructions and safety precautions for equipment and spray material before operation any equipment.
- Comply with all appropriate local, state and national codes governing ventilation, fire prevention and operation.
- Keep sprayer out of reach of children.
- Hearing protection is recommended for extended use.
- Use eye protection to keep particles out of eyes.

Hazardous vapours

Insecticides and other materials may be harmful if inhaled causing severe nausea, fainting or poisoning.

a. **Use a respirator or mask whenever there is a chance that vapours may be inhaled. Read all instructions with the spray material and mask to ensure that it will provide the necessary protection against the inhalation of harmful vapours.**

Additional safety instructions for paint sprayers

Warning!

- Before any use, be sure anyone using this sprayer reads and understands all safety instructions and other information contained in this manual.
- Do not use caustic (alkali) self heating or corrosive (acid) liquids in this sprayer as these can corrode metal parts or weaken hose and seals.
- Do not use hot or boiling liquids in sprayer as this may weaken tank and hose.
- Do not leave residue or spray material in the tank after using sprayer.
- Do not smoke while spraying or spray where spark of flame is present.
- Do thoroughly inspect both inside and outside of sprayer before each use.
- Do empty, clean and drain both tank and hose after each use according to directions.
- Do not use guns for spraying flammable materials.
- Do not spray any material where the hazard is not known.
- Use only non-flammable liquids.
- Do not clean guns with flammable materials.

Personal safety

a. **Additional personal safety equipment such as appropriate gloves and a respirator or mask must be used when handling chemicals.** Safety equipment used for appropriate conditions will reduce personal injuries.
b. **Do not spray yourself, any person or animal. Keep hands and other body parts away from the discharge. In case of skin injection, seek medical attention immediately.** The sprayed material may pierce the skin and be injected to your body.
c. **Do not treat injection as a simple cut.** Spray is able to inject toxins into the body and cause serious bodily injury. In the event that injection occurs, seek medical attention immediately.
d. **Beware of any hazards presented by the material being sprayed. Consult the markings on the container or the information supplied by the manufacturer of the material to be sprayed, including requirements for the use of personal protective equipment.** Manufacturer's instructions must be followed to reduce the risk of fire and personal injury, derived from toxins, carcinogens, etc.

Safety of others

- This appliance is not intended for use by persons (including children) with reduced physical, sensory or mental capabilities, or lack of experience and knowledge, unless they have been given supervision or instruction concerning the use of the appliance by a person responsible for their safety.
- Children should be supervised to ensure that they do not play with the appliance.

Residual risks.

Additional residual risks may arise when using the tool which may not be included in the enclosed safety warnings. These risks can arise from misuse, prolonged use etc.
Even with the application of the relevant safety regulations and the implementation of safety devices, certain residual risks can not be avoided. These include:

- Injuries caused by touching any moving parts.
- Injuries caused by touching any hot parts.
- Injuries caused when changing any parts or accessories.
- Injuries caused by prolonged use of the appliance. When using any appliance for prolonged periods ensure you take regular breaks.

Vibration

The declared vibration emission values stated in the technical data and the declaration of conformity have been measured in accordance with a standard test method provided by EN 60745 and may be used for comparing one tool with another. The declared vibration emission value may also be used in a preliminary assessment of exposure.

Warning! The vibration emission value during actual use of the power tool can differ from the declared value depending on the ways in which the tool is used. The vibration level may increase above the level stated.

When assessing vibration exposure to determine safety measures required by 2002/44/EC to protect persons regularly using power tools in employment, an estimation of vibration exposure should consider, the actual conditions of use and the way the tool is used, including taking account of all parts of the operating cycle such as the times when the tool is switched off and when it is running idle in addition to the trigger time.

Labels on the appliance

The following pictograms are shown on the tool:

Warning! To reduce the risk of injury, the user must read the instruction manual.

Warning! Do not expose the appliance to rain or high humidity.

Warning! Keep bystanders away.

Warning! Wear safety glasses or goggles when operating this tool.

Warning! Wear a respirator or mask.

Warning! Use only non-flammable liquids.

Electrical safety

This tool is double insulated; therefore no earth wire is required. Always check that the power supply corresponds to the voltage on the rating plate.

- If the supply cord is damaged, it must be replaced by the manufacturer or an authorised Black & Decker Service Centre in order to avoid a hazard.
- When using the tool outdoors, only use extension cables intended for outdoor use. A suitable rated Black & Decker extension cable of up to 30 m can be used without loss of power.
- Electric safety can be further improved by using a high-sensitivity 30 mA residual current device (RCD).

Features

This appliance includes some or all of the following features.

1. Plug and power cord
2. Spray trigger
3. Sprayer
4. Power unit
5. Sprayer release button
6. Side fill canister
7. Lid
8. Flow control knob
9. Flow indicator
10. Pattern select nozzle
11. Filter cover
12. Mixing bucket
13. Viscosity cup

Assembly

Warning! Before assembly, make sure that the tool is switched off and unplugged.

Attaching the side fill canister (fig. A)

The side fill canister is designed so it will only fit one way round.

- Align the side fill canister (6) below the pick up tube (15) with the lid (7) to the left.
- Push the side fill canister (6) firmly into place.
- Tighten the locking ring (16) by turning it clockwise.

Note: Ensure that the locking ring is tight and that the side fill canister is firmly secured in place.

Aligning the pickup tube (fig. B & C)

The pickup tube can be aligned in the direction that you will be doing the most spraying to help minimize the amount of times that you will have to refill the canister.

- If you are spraying at an upward angle or straight on, position the pickup tube (fig. B) toward the back of the canister.
- If you are spraying at a downward angle, position the pickup tube (fig. C) toward the front of the canister.

This will ensure you spray as much material as possible before you need to refill.

Removing and attaching the sprayer (fig. D & E)

Removing the sprayer from the motor unit

- Press and hold the sprayer release button (5).
- Twist the sprayer (3) untill it is at 90° to the motor unit (4).
- Pull the sprayer (3) straight out from the motor unit (4).
- Release the sprayer release button (5).

Attaching the sprayer to the motor unit

- Press and hold the sprayer release button (5).
- Hold the sprayer (3) at 90° to the motor unit (4).
- Push the sprayer (3) straight in to the motor unit (4).
- Twist the sprayer (3) through 90° untill it is level with the motor unit (4).
- Release the sprayer release button (5).

Warning! Ensure that the sprayer is firmly attached to the motor unit before performing any spray opperations.

Filling the canister (fig. F)

- Check to make sure that the side fill canister (6) is completely screwed onto the sprayer.
- Lay the sprayer on its side with the canister side lid facing up.
- Pour the properly thinned and strained material to be sprayed into the side fill canister.

Note : Use the mixing bucket provided to pour material from the original material container into the side fill canister.

- Clean any residual liquid from the threads or sides of the canister and sprayer.
- Starting the threads evenly, screw the lid completely onto the side fill canister. Check the lid to make sure it is threaded on squarely and completely before picking up the sprayer.

Use

Switching on and off

The sprayer is turned on and off with the spray trigger.

- To turn the sprayer on, squeeze the spray trigger (2).
- To turn the sprayer off, release the spray trigger (2).

Warning! Never point the sprayer at any part of the body. Never pull the trigger while adjusting the spray setting.

Selecting the spray pattern (fig. G & H)

This sprayer is fitted with a pattern select nozzle (10) which is capable of 3 spray patterns. This is used to select the correct spray pattern for your particular spraying operation.
Using the pattern select nozzle (10), choose from one of the following applications:

	Horizontal Flat Jet - Apply up and down a surface.
	Circular Jet - for corners, edges and narrow surfaces.
	Vertical Flat Jet. Apply side to side.

There are three spray patterns to choose from. They are marked as 1, 2 and 3 on the pattern select label located on the top of the sprayer (fig. G)

- To select the required spray pattern, turn the pattern select nozzle (10) and align the green indicator on the pattern select nozzle (10) with the number on the label (fig. H)

Warning! Never point the sprayer at any part of the body. Never pull the trigger while adjusting the spray setting.

Flow control knob (fig. I)

The flow control knob regulates the amount of liquid that can be sprayed.

- Turn the flow control knob (8) clockwise to increase the flow of liquid
- Turn the flow control knob (8) counterclockwise to decrease the flow of liquid.
- The flow indicator (9) on the side of the sprayer moves forward (minimal liquid flow) and backward (maximum liquid flow) as the flow control knob (8) is turned.

Note : Always test the spray pattern on scrap cardboard or similar material first. Begin with flow control knob on the highest flow setting. If less flow is desired, dial the flow control knob in. Heavier, thicker materials should be sprayed with the indicator close to the (+) icon. Thinner materials should be sprayed with the indicator close to the (-) icon.
Note : If the flow control setting is set completely to the minimum side, the trigger will have limited or no travel. Back the flow control knob off (clockwise) to allow for more trigger travel.

Liquid material preparation (fig. J & K)

Note : Make sure the type of material you use can be cleaned with either mineral spirits or paint thinner (for oil-based paints) or a warm water and soap solution (for water soluble paints like latex). Use drop cloths to protect your floors and anything else in the spraying area that you wish to remain untouched. The liquid being sprayed may need to be thinned (diluted) before staring. When thinning, use the proper liquid thinner recommended on the container by the material manufacturer.
Warning! Do not use materials with a flashpoint lower than 55°C.
Note : A mixing bucket (12) is provided to use when transferring spray material from the original container into the bucket for thinning and measuring purposes (fig. J).
Note : A viscosity cup (13) is provided to determine the "runout time" of the material being used.

- Before measuring for the proper viscosity, stir the material thoroughly.
- Dip the viscosity cup (13) into the material being sprayed and fill the viscosity cup (13) completely.
- With the viscosity cup (13) held over the material container, measure the amount of time it takes for the stream of material flowing out to "break" or stop being a constant stream out of the bottom of the viscosity cup (13) (2 minutes or less) (fig. K). This is the "runout time" Refer to the thinning table for information on the thinning required for different materials.
- If material needs thinning, add the appropriate liquid thinning material recommended by the manufacturer.
- It is possible to spray latex paint with this unit, however, the required thinning may exceed material manufacturer's recommendation. Thin latex paint so that it runs through viscosity cup (13) in under 2 minutes. The operator should consider the type of application and final location of the project when spraying a material that requires more than 2 minutes to run through the viscosity cup (13).

Thinning table

Spray material	Runout time
Clear and semi-transparent stains and sealers	No thinning required
Oil based primers, varnishes and polyurethane	(Less than 2 minute runout)
Solid colour water based stains	May require thinning
Water based or latex paints	(More than 2 minute runout)

Note : Not recommended for textured paint

Hints for optimum use

Preparation tips

- Always stir and strain the material thoroughly before use.
- With any spraying job you should always ensure that you have properly prepared the surface to get the best finish. That is, all surfaces are free from dust, dirt, rust and grease. Lightly pressure wash decks or exterior surfaces and ensure that they are dry before spraying.
- Even though HVLP sprayers have very little overspray, it is recommended that you mask all edges and other areas and use drop cloths to protect your floors and anything else in the spraying area that you wish to remain untouched.
- Skin that forms on the top of paint can clog the sprayer. Remove skin before mixing. Strain with a funnel with a filter attached or through hosiery to remove any impurities that could clog system.
- Before starting have gloves, paper towels, rags etc. available for unexpected spills.

Developing the proper spraying technique (fig. L & M)

- Practice spraying on a piece of scrap material such as cardboard to test your spray pattern and become familiar with the flow control feature of the sprayer.
- Ensure surface to be sprayed is free of dust, dirt, and grease.
- Ensure spray area is clean and free of dust that could be blown onto newly sprayed surfaces.
- Cover any areas not intended to be sprayed.
- Always spray from a minimum of 25mm to a maximum of 355mm (fig. L).
- A commonly used method for spraying a large surface is the "crisscross" pattern. This is done by spraying in horizontal strips and then crossing over these strips with vertical strips.
- To get an even spray distribution, always keep your arm at the same distance (fig. L) from the surface you are spraying and avoid moving your wrist (fig. M).

- Maintain smooth and consistent speed which will help avoid inconsistencies. Begin spraying after the pass has begun and release trigger before stopping the pass.
- Avoid spraying too heavily in any one area. Several lighter coats are better than one heavy coat which can lead to running and dripping. Remember that the flow control knob regulates the amount of liquid that can be sprayed. Turning the flow knob clockwise increases the flow of liquid. Turning the knob counterclockwise decreases the flow of liquid. If runs or drips do occur, have a dry paint brush on hand to smooth them out.
- Turn the power unit off and place the sprayer in the built-in dock of the power unit when not spraying for any length of time.

Maintenance and cleaning

Your Black & Decker corded appliance has been designed to operate over a long period of time with a minimum of maintenance. Continuous satisfactory operation depends upon proper appliance care and regular cleaning.

Warning! Be sure to use appropriate personal protective equipment.

Warning! Before performing any maintenance or cleaning on corded appliances switch off and unplug the appliance.

Warning! Do not use materials with a flashpoint lower than 55°C. Flashpoint is the temperature that a fluid can produce enough vapours to ignite (see paint supplier instructions).

Warning! Make sure clean up area is well ventilated and free of flammable vapours.

Warning! Always spray outdoors when spraying cleaning solution through sprayer.

Warning! Do not submerse power unit.

Flushing the sprayer (fig. N)

- Disconnect the sprayer from the power supply.
- Unscrew the lid from the side of the canister and pour any remaining liquid back into the original container (fig. N).
- Pour a small amount of the appropriate cleaning solution into the canister.
  - Warm soapy water for water based materials.
  - Manufacturers recommended cleaning solution for oil based materials.
- Replace the lid on the canister securely and vigorously shake the sprayer.
- Unscrew the lid from the side of the canister and properly dispose of cleaning solution.
- Refill the canister with a small amount of new cleaning solution. Screw lid securely on canister.
- Reattach the sprayer to the motor unit, plug in the cord and turn on the power unit.
- Spray the cleaning solution through the sprayer onto scrap material for 2 to 3 seconds.

Cleaning the sprayer (fig. O - S)

- Disconnect the sprayer from the power supply.
- Remove the side fill canister (6) and unscrew the side lid (7). Remove the check valve (18), pickup tube (15) and o-ring (17) from the sprayer. Clean the parts in the appropriate cleaning solution (fig. O).
- Unscrew the tip collar (19) and remove the spray nozzle (10) and spray tip (20). Clean all parts in the appropriate cleaning solution (fig. P).
- If using water based material, clean the sprayer by running water through pickup tube inlet. If using oil based materials, clean pickup tube inlet with the appropriate cleaning solution. Repeat until sprayer is completely clean. Take special care to gently clean the spraying needle (21).
- Dry all parts thoroughly.
- Properly dispose of cleaning solution.
- Place a drop of household oil onto the metal ball in the check valve (18) (fig. Q).

Important : Lubricating the ball in check valve (18), after cleanup, will help to prevent it from sticking which can clog the valve and prevent adequate flow of spray material.

Note : When reassembling, place metal ball end of check valve (18) into sprayer.

- Reassemble sprayer (fig. S).

Note : The spray tip (20) can only go in one way. The notch (22) on the spray tip must align with the recess in the threads of the sprayer (fig. R).

Cleaning the power unit

- Disconnect the sprayer from the power supply.
- Use only mild soap and damp cloth to clean the power unit.

Warning! Never let any liquid get inside the power unit.

Warning! Never immerse any part of the power unit into a liquid.

Cleaning the filter

The power unit contains a washable/reusable filter (fig. T). Check the filter before and after each use. If dirty, wash with warm water and allow to air dry before re-installing or replace if necessary.

- To check the filter, remove the filter cover (11) by removing the 2 screws from the top of the filter cover then pulling the cover off the power unit.
- Remove the filter (23) and inspect.
- Replace the filter and filter cover.

Warning! Never operate the power unit without the filter in place. Debris could be sucked in and interfere with the function of the power unit.

Mains plug replacement (U.K. & Ireland only)

If a new mains plug needs to be fitted:

- Safely dispose of the old plug.
- Connect the brown lead to the live terminal in the new plug.
- Connect the blue lead to the neutral terminal.
- Connect the green/yellow lead to the earth terminal.

Warning! Follow the fitting instructions supplied with good quality plugs. Recommended fuse: 13A.

Protecting the environment

Separate collection. This product must not be disposed of with normal household waste.

Should you find one day that your Black & Decker product needs replacement, or if it is of no further use to you, do not dispose of it with household waste. Make this product available for separate collection.

Separate collection of used products and packaging allows materials to be recycled and used again. Re-use of recycled materials helps prevent environmental pollution and reduces the demand for raw materials.

Local regulations may provide for separate collection of electrical products from the household, at municipal waste sites or by the retailer when you purchase a new product.

Black & Decker provides a facility for the collection and recycling of Black & Decker products once they have reached the end of their working life. To take advantage of this service please return your product to any authorised repair agent who will collect them on our behalf.

You can check the location of your nearest authorised repair agent by contacting your local Black & Decker office at the address indicated in this manual. Alternatively, a list of authorised Black & Decker repair agents and full details of our after-sales service and contacts are available on the Internet at: www.2helpU.com

Technical data

		HVLP200 (Type 1)
Voltage	V_{ac}	230
Power	W	400
Tank capacity	l	1.2
Weight	kg	1.49

Level of sound pressure according to EN 60745:
Sound pressure (L_{pA}) 78 dB(A), uncertainty (K) 3 dB(A)
Sound power (L_{WA}) 91 dB(A), uncertainty (K) 3 dB(A)

Vibration total values (triax vector sum) according to EN 60745:
Vibration emission value ($a_{h,D}$) < 2.5 m/s^2, uncertainty (K) 1.5 m/s^2

EC declaration of conformity

MACHINERY DIRECTIVE

CE

HVLP200

Black & Decker declares that these products described under "technical data" are in compliance with:
2006/42/EC, EN60745

For more information, please contact Black & Decker at the following address or refer to the back of the manual.

The undersigned is responsible for compilation of the technical file and makes this declaration on behalf of Black & Decker.

K. Hewitt

Kevin Hewitt
Vice-President Global Engineering
Black & Decker Europe, 210 Bath Road, Slough,
Berkshire, SL1 3YD
United Kingdom
28/09/2011

Guarantee

Black & Decker is confident of the quality of its products and offers an outstanding guarantee. This guarantee statement is in addition to and in no way prejudices your statutory rights. The guarantee is valid within the territories of the Member States of the European Union and the European Free Trade Area.

If a Black & Decker product becomes defective due to faulty materials, workmanship or lack of conformity, within 24 months from the date of purchase, Black & Decker guarantees to replace defective parts, repair products subjected to fair wear and tear or replace such products to ensure minimum inconvenience to the customer unless:

- The product has been used for trade, professional or hire purposes;
- The product has been subjected to misuse or neglect;
- The product has sustained damage through foreign objects, substances or accidents;
- Repairs have been attempted by persons other than authorised repair agents or Black & Decker service staff.

To claim on the guarantee, you will need to submit proof of purchase to the seller or an authorised repair agent. You can check the location of your nearest authorised repair agent by contacting your local Black & Decker office at the address indicated in this manual. Alternatively, a list of authorised Black & Decker repair agents and full details of our after-sales service and contacts are available on the Internet at: www.2helpU.com

Please visit our website www.blackanddecker.co.uk to register your new Black & Decker product and to be kept up to date on new products and special offers. Further information on the Black & Decker brand and our range of products is available at www.blackanddecker.co.uk

Bestimmungsgemäße Verwendung

Das Black & Decker Boden-Feinsprühsystem ist zum Zerstäuben von Farben, Finishern, Grundierungen, Klar- und Autolacken, Beizmitteln, Versieglern sowie Holzkonservierungsmitteln auf Lösungsmittel- oder Wasserbasis vorgesehen. Das Gerät ist nicht geeignet zum Sprühen von Laugen und von Beschichtungsmaterialien, die Säuren, Granulate oder Festkörper enthalten, sowie von Materialien, die ein Zerstäuben oder Tröpfeln verhindern. Dieses Gerät ist nicht für den gewerblichen Einsatz vorgesehen.

Sicherheitshinweise

Allgemeine Sicherheitswarnungen für das Gerät

Achtung! Lesen Sie sämtliche Sicherheitswarnungen und Anweisungen. Die Nichteinhaltung der nachstehend aufgeführten Warnungen und Anweisungen kann einen elektrischen Schlag, Brand und/oder schwere Verletzungen verursachen.

Bewahren Sie alle Sicherheitswarnungen und Anweisungen gut auf. Der nachfolgend verwendete Begriff "Gerät" bezieht sich auf netzbetriebene Geräte (mit Netzkabel) und auf akkubetriebene Geräte (ohne Netzkabel).

1. **Sicherheit im Arbeitsbereich**

a. **Halten Sie Ihren Arbeitsbereich sauber, und sorgen Sie für ausreichende Beleuchtung.** Unordnung oder dunkle Arbeitsbereiche können zu Unfällen führen.

b. **Verwenden Sie die Geräte nicht in Umgebungen, in denen Explosionsgefahr z. B. aufgrund von brennbaren Flüssigkeiten, Gasen oder Staub besteht.** Geräte erzeugen Funken, die den Staub oder die Dämpfe entzünden können.

c. **Halten Sie Kinder und andere Personen während der Benutzung eines Geräts fern.** Bei Ablenkung können Sie die Kontrolle verlieren.

2. **Elektrische Sicherheit**

a. **Der Netzstecker des Geräts muss in die Steckdose passen. Der Stecker darf in keiner Weise verändert werden. Verwenden Sie für schutzgeerdete Geräte keine Adapterstecker.** Unveränderte Stecker und passende Steckdosen verringern das Risiko eines elektrischen Schlags.

b. **Vermeiden Sie Körperkontakt mit geerdeten Oberflächen von Rohren, Heizungen, Herden und Kühlschränken.** Es besteht ein erhöhtes Risiko eines elektrischen Schlags, wenn Ihr Körper geerdet ist.

c. **Halten Sie Geräte von Regen und Feuchtigkeit fern.** Das Eindringen von Wasser in ein Gerät erhöht das Risiko eines elektrischen Schlags.

d. **Verwenden Sie das Kabel ordnungsgemäß. Verwenden Sie es niemals zum Tragen. Trennen Sie das Gerät nicht durch Ziehen am Kabel vom Netz. Halten Sie das Kabel fern von Hitze, Öl, scharfen Kanten oder sich bewegenden Teilen.** Beschädigte oder verwickelte Kabel erhöhen das Risiko eines elektrischen Schlags.

e. **Verwenden Sie nur für den Außenbereich zugelassene Verlängerungskabel, wenn Sie mit dem Gerät im Freien arbeiten.** Die Verwendung eines für den Außenbereich geeigneten Verlängerungskabels verringert das Risiko eines elektrischen Schlags.

f. **Wenn das Gerät in einer feuchten Umgebung verwendet werden muss, schließen Sie es unbedingt an eine Steckdose mit Fehlerstromschutzschalter (RCD).** Die Verwendung eines Fehlerstromschutzschalters verringert das Risiko eines elektrischen Schlags.

3. **Sicherheit von Personen**

a. **Verwenden Sie das Gerät aufmerksam und vernünftig. Benutzen Sie das Gerät nicht, wenn Sie müde sind oder unter dem Einfluss von Drogen, Alkohol oder Medikamenten stehen.** Ein Moment der Unachtsamkeit beim Gebrauch von Geräten kann zu ernsthaften Verletzungen führen.

b. **Verwenden Sie eine geeignete Schutzausrüstung. Tragen Sie stets eine Schutzbrille.** Schutzausrüstung wie Staubmaske, rutschfeste Sicherheitsschuhe, Schutzhelm oder Gehörschutz, je nach Art und Einsatz des Geräts, verringert das Risiko von Verletzungen.

c. **Vermeiden Sie eine unbeabsichtigte Inbetriebnahme. Vergewissern Sie sich, dass das Gerät ausgeschaltet ist, bevor Sie es an eine Steckdose oder einen Akku anschließen, es hochheben oder tragen.** Durch das Tragen des Geräts mit dem Finger am Schalter oder durch das Anschließen eingeschalteter Geräte werden Unfälle provoziert.

d. **Entfernen Sie Einstell- oder Schraubenschlüssel, bevor Sie das Gerät einschalten.** Ein Schlüssel in einem sich drehenden Teil kann zu Verletzungen führen.

e. **Beugen Sie sich nicht zu weit nach vorne über. Achten Sie auf einen sicheren Stand, um in jeder Arbeitsposition das Gleichgewicht zu halten.** Dadurch können Sie das Gerät in unerwarteten Situationen besser unter Kontrolle halten.

f. **Tragen Sie geeignete Kleidung. Tragen Sie keine weite Kleidung oder Schmuck. Halten Sie Haare, Kleidung und Handschuhe fern von sich bewegenden Teilen.** Lockere Kleidung, Schmuck oder lange Haare können von sich bewegenden Teilen erfasst werden.

g. **Falls Staubabsaug- und -fangvorrichtungen vorhanden sind, vergewissern Sie sich, dass diese angeschlossen sind und richtig verwendet werden.** Das Verwenden einer Staubauffangvorrichtung verringert Gefährdungen durch Staub.

4. **Gebrauch und Pflege von Geräten**

a. **Überlasten Sie das Gerät nicht. Verwenden Sie das für Ihre Arbeit passende Gerät.** Durch das Arbeiten in dem für das Gerät angegebenen Leistungsbereich erzielen Sie nicht nur optimale Ergebnisse, Sie erhöhen auch die Sicherheit.

b. **Verwenden Sie das Gerät nicht, wenn der Ein-/ Ausschalter nicht funktioniert.** Ein Gerät, das sich nicht mehr ein- oder ausschalten lässt, ist gefährlich und muss repariert werden.

c. **Ziehen Sie den Stecker aus der Steckdose, und/oder trennen Sie das Gerät vom Akku, bevor Sie Einstellungen vornehmen, Zubehörteile wechseln oder das Gerät lagern.** Diese Vorsichtsmaßnahme verhindert den unbeabsichtigten Start des Geräts.

d. **Bewahren Sie unbenutzte Geräte außerhalb der Reichweite von Kindern auf. Lassen Sie Geräte nicht von Personen benutzen, die damit nicht vertraut sind oder diese Anweisungen nicht gelesen haben.** Geräte sind gefährlich, wenn sie von unerfahrenen Personen benutzt werden.

e. **Halten Sie Geräte in einem einwandfreien Zustand. Kontrollieren Sie, ob bewegliche Teile falsch ausgerichtet sind oder klemmen und ob Teile gebrochen oder so beschädigt sind, dass die Funktion des Geräts beeinträchtigt ist. Lassen Sie beschädigte Geräte vor dem Gebrauch reparieren.** Viele Unfälle haben ihre Ursache in schlecht gewarteten Geräten.

f. **Halten Sie Schneidwerkzeuge scharf und sauber.** Sorgfältig gepflegte Schneidwerkzeuge mit scharfen Schneidkanten verklemmen sich seltener und sind leichter zu führen.

g. **Verwenden Sie Gerät, Zubehör, Einsatz-Bits usw. entsprechend diesen Anweisungen, und berücksichtigen Sie dabei die Arbeitsbedingungen und die auszuführende Arbeit.** Der Gebrauch von Geräten für andere als die vorgesehenen Anwendungen kann zu gefährlichen Situationen führen.

5. **Service**

a. **Lassen Sie das Gerät nur von qualifiziertem Fachpersonal und nur mit Originalersatzteilen reparieren.** So wird die Sicherheit des Geräts gewährleistet.

Zusätzliche Sicherheitshinweise

Achtung!

- Lesen Sie vor der Inbetriebnahme alle Anweisungen und Sicherheitsmaßnahmen zu Ausrüstung und Sprühmaterial.
- Halten Sie sämtliche lokalen, staatlichen und nationalen Bestimmungen bezüglich Belüftung, Brandschutz und Betrieb ein.
- Bewahren Sie das Sprühgerät außerhalb der Reichweite von Kindern auf.
- Bei dauerhaftem Gebrauch wird ein Hörschutz empfohlen.
- Verwenden Sie einen Augenschutz gegen Staubteilchen.

Gefährliche Dämpfe

Das Einatmen von Insektiziden oder anderen Materialien kann gesundheitsschädlich sein und Übelkeit, Ohnmachtsanfälle oder Vergiftungen verursachen.

a. **Tragen Sie stets ein Atemgerät oder eine Maske, wenn die Gefahr besteht, dass Dämpfe eingeatmet werden. Lesen Sie alle Anweisungen zu den Sprühmaterialien und der Maske, um einen ausreichenden Schutz gegen das Einatmen gesundheitsschädlicher Dämpfe sicherzustellen.**

Zusätzliche Sicherheitshinweise für Farbsprühgeräte

Achtung!

- Stellen Sie vor der Verwendung sicher, dass alle Personen, die dieses Sprühgerät verwenden, sämtliche Sicherheitsanweisungen und anderen Informationen in dieser Bedienungsanleitung sorgfältig gelesen haben.
- Verwenden Sie keine ätzenden (alkalischen), selbsterhitzenden oder korrosiven (säurehaltigen) Flüssigkeiten in diesem Sprühgerät, da diese Metallteile korrodieren oder Schläuche und Dichtungen zersetzen können.
- Verwenden Sie keine heißen oder kochenden Flüssigkeiten in diesem Sprühgerät, da diese den Tank und Schläuche zersetzen können.
- Entfernen Sie Rückstände und Sprühmaterialien nach der Verwendung des Sprühgeräts aus dem Tank.
- Vermeiden Sie Funken und offenes Feuer im Sprühbereich, und rauchen Sie nicht.
- Überprüfen Sie vor jeder Verwendung sowohl das Innere als auch die Außenflächen des Sprühgeräts.
- Entleeren und säubern Sie sowohl den Tank als auch den Schlauch nach jeder Verwendung entsprechend den Anweisungen.
- Verwenden Sie keine Pistolen zum Sprühen von entflammbaren Materialien.
- Sprühen Sie keine Materialien, deren Gefährlichkeit nicht bekannt ist.
- Verwenden Sie ausschließlich nicht entflammbare Flüssigkeiten.

- Reinigen Sie keine Pistolen mit entflammbaren Materialien.

Sicherheit von Personen

a. **Beim Umgang mit Chemikalien muss zusätzliche persönliche Schutzausrüstung getragen werden, wie Handschuhe, ein Atemschutzgerät oder eine Maske.** Dem Einsatz entsprechende Schutzausrüstung verringert das Risiko von Verletzungen.
b. **Richten Sie das Sprühgerät nicht auf sich selbst, eine andere Person oder ein Tier. Halten Sie Hände und andere Körperteile von der Austrittsöffnung fern. Suchen Sie sofort einen Arzt auf, wenn Materialien unter die Haut gelangen.** Sprühmaterialien können die Haut verletzen und so in den Körper injiziert werden.
c. **Bei einer Injizierung handelt es sich nicht um eine einfache Schnittwunde.** Möglicherweise gelangen mit den Sprühmaterialien Giftstoffe in den Körper, die ernsthafte Gesundheitsschäden verursachen können. Suchen Sie bei Injizierungen sofort einen Arzt auf.
d. **Achten Sie auf alle möglichen Gefahren, die beim Sprühen der Materialien auftreten können. Beachten Sie die Markierungen auf dem Behälter sowie die Herstellerinformationen zu den Sprühmaterialien, insbesondere die Anforderungen an die zu tragende persönliche Schutzausrüstung.** Die Herstellerinformationen müssen unbedingt befolgt werden, um das Risiko von Bränden, Verletzungen und Gesundheitsgefahren zu verringern, die von Giftstoffen, krebserregenden Stoffen usw. ausgehen.

Sicherheit anderer Personen

- Dieses Gerät darf nicht von Personen (einschließlich Kindern) mit eingeschränkten körperlichen, sensorischen oder geistigen Fähigkeiten sowie mangelnder Erfahrung und Kenntnissen bedient werden, es sei denn, sie werden bei der Verwendung des Geräts von einer erfahrenen Person beaufsichtigt oder angeleitet.
- Kinder müssen beaufsichtigt werden, um sicherzustellen, dass sie nicht mit dem Gerät spielen.

Restrisiken.

Für den Gebrauch dieses Geräts verbleiben zusätzliche Restrisiken, die möglicherweise nicht in den Sicherheitswarnungen genannt werden. Diese Risiken bestehen beispielsweise bei Missbrauch oder längerem Gebrauch.
Auch bei der Einhaltung der entsprechenden Sicherheitsvorschriften und der Verwendung aller Sicherheitsgeräte bestehen weiterhin bestimmte Restrisiken. Diese werden im Folgenden aufgeführt:

- Verletzungen, die durch das Berühren von sich bewegenden Teilen verursacht werden.
- Verletzungen, die durch das Berühren von erhitzten Teilen verursacht werden.
- Verletzungen, die durch das Austauschen von Teilen oder Zubehör verursacht werden.
- Verletzungen, die durch längeren Gebrauch des Geräts verursacht werden. Legen Sie bei längerem Gebrauch regelmäßige Pausen ein.

Vibration

Die in den Abschnitten "Technische Daten" und "EU-Konformitätserklärung" angegebenen Werte für die Vibrationsemission wurden mit einer Standard-Prüfmethode nach EN 60745 ermittelt und können zum Vergleich verschiedener Geräte herangezogen werden. Außerdem kann mit Hilfe dieses Werts die Belastung bei Verwendung des Geräts schon im Voraus eingeschätzt werden.

Achtung! Die bei Verwendung des Geräts auftretende Vibrationsemission hängt von der Art des Gerätegebrauchs ab und kann dementsprechend von dem angegebenen Wert abweichen. Gegebenenfalls kann die Vibration über dem angegebenen Wert liegen.

Für die Ermittlung der Vibrationsbelastung müssen die tatsächlichen Einsatzbedingungen und Verwendungen des Geräts während des gesamten Arbeitsgangs berücksichtigt werden, einschließlich der Zeiten, in denen das Gerät nicht verwendet oder im Leerlauf betrieben wird. Diese Werte werden benötigt, um die gemäß 2002/44/EG erforderlichen Sicherheitsmaßnahmen zum Schutz von Personen festlegen zu können.

Warnsymbole am Gerät

Am Gerät sind folgende Warnsymbole angebracht:

Achtung! Lesen Sie vor Gebrauch die Anleitung. Andernfalls besteht Verletzungsgefahr.

Achtung! Schützen Sie das Gerät vor Feuchtigkeit und Regen.

Achtung! Halten Sie andere Personen vom Gefahrenbereich fern.

Achtung! Tragen Sie eine Schutzbrille, wenn Sie mit dem Gerät arbeiten.

Achtung! Tragen Sie ein Atemschutzgerät oder eine Maske.

Achtung! Verwenden Sie ausschließlich nicht entflammbare Flüssigkeiten.

Elektrische Sicherheit

Dieses Gerät ist schutzisoliert, daher ist keine Erdleitung erforderlich. Überprüfen Sie stets, ob die Netzspannung der auf dem Typenschild des Geräts angegebenen Spannung entspricht.

- Ist das Netzkabel beschädigt, muss es durch den Hersteller oder eine Black & Decker Vertragswerkstatt ausgetauscht werden, um eine mögliche Gefährdung zu vermeiden.
- Verwenden Sie geeignete Verlängerungskabel, wenn Sie mit dem Gerät im Freien arbeiten. Bei geeigneten Kabeln von Black & Decker treten bis 30 m Kabellänge keine Leistungsverluste auf.
- Die elektrische Sicherheit lässt sich durch Verwendung eines Fehlerstromschutzschalters (30 mA) erhöhen.

Merkmale

Dieses Gerät verfügt über einige oder alle der folgenden Merkmale:

1. Einsteckbares Stromversorgungskabel
2. Sprühschalter
3. Sprühgerät
4. Antriebseinheit
5. Sprühgeräts-Entriegelungstaste
6. Seitlicher Füllbehälter
7. Deckel
8. Durchflussregler
9. Durchflussanzeige
10. Musterauswahldüse
11. Filterabdeckung
12. Mischkanne
13. Viskositätsmessbecher

Montage

Achtung! Vergewissern Sie sich vor der Montage, dass das Gerät ausgeschaltet ist und der Netzstecker gezogen wurde.

Anbringen des seitlichen Füllbehälters (Abb. A)

Der seitliche Füllbehälter kann nur in einer bestimmten Ausrichtung angebracht werden.

- Platzieren Sie den seitlichen Füllbehälter (6) mit dem Deckel (7) auf der linken Seite unter dem Saugschlauch (15).
- Drücken Sie den seitlichen Füllbehälter (6), bis er sicher einrastet.
- Ziehen Sie den Sicherungsring (16) fest, indem Sie diesen im Uhrzeigersinn drehen.

Hinweis: Stellen Sie sicher, dass der Sicherungsring fest angezogen und der seitliche Füllkanister sicher angeschlossen ist.

Ausrichten des Saugschlauchs (Abb. B und C)

Der Saugschlauch sollte so ausgerichtet werden, dass die maximale Sprühdauer erreicht wird und der Behälter so selten wie möglich nachgefüllt werden muss.

- Wenn Sie nach oben oder geradeaus sprühen, platzieren Sie den Saugschlauch (Abb. B) im hinteren Bereich des Behälters.
- Wenn Sie nach unten sprühen, platzieren Sie den Saugschlauch (Abb. C) im vorderen Bereich des Behälters.

Auf diese Weise können Sie so viel Material wie möglich versprühen, bevor nachgefüllt werden muss.

Entfernen und Anbringen des Sprühgeräts (Abb. D und E)

Entfernen des Sprühgeräts von der Motoreinheit

- Halten Sie die Sprühgeräts-Entriegelungstaste (5) gedrückt.
- Drehen Sie das Sprühgerät (3), bis es in einem Winkel von 90° zur Motoreinheit (4) ausgerichtet ist.
- Ziehen Sie das Sprühgerät (3) gerade aus der Motoreinheit (4) heraus.
- Lassen Sie die Sprühgeräts-Entriegelungstaste (5) los.

Anbringen des Sprühgeräts an der Motoreinheit

- Halten Sie die Sprühgeräts-Entriegelungstaste (5) gedrückt.
- Halten Sie das Sprühgerät (3) in einem Winkel von 90° zur Motoreinheit(4).
- Drücken Sie das Sprühgerät (3) gerade in die Motoreinheit (4) hinein.
- Drehen Sie das Sprühgerät (3) um 90°, bis es an der Motoreinheit (4) ausgerichtet ist.
- Lassen Sie die Sprühgeräts-Entriegelungstaste (5) los.

Achtung! Überprüfen Sie vor dem Sprühen, ob das Sprühgerät fest an der Motoreinheit angebracht ist.

Auffüllen des Behälters (Abb. F)

- Überprüfen Sie, ob der seitliche Füllbehälter (6) vollständig an das Sprühgerät geschraubt wurde.
- Legen Sie das Sprühgerät auf die Seite, sodass sich der seitliche Deckel des Behälters oben befindet.
- Gießen Sie das ordnungsgemäß verdünnte und umgerührte Material, das gesprüht werden soll, in den seitlichen Füllbehälter.

Hinweis: Verwenden Sie die mitgelieferte Mischkanne, um das Material aus dem Originalbehälter in den seitlichen Füllbehälter zu gießen.

- Entfernen Sie zurückgebliebene Flüssigkeit von Gewinde, Behälter und Sprühgerät.
- Schrauben Sie den Deckel gleichmäßig und vollständig auf den seitlichen Füllbehälter. Überprüfen Sie, ob der Deckel fest und vollständig aufgeschraubt wurde, bevor Sie das Sprühgerät hochheben.

Gebrauch

Ein- und Ausschalten

Das Sprühgerät wird mit dem Sprühschalter ein- und ausgeschaltet.

- Drücken Sie den Sprühschalter (2), um das Sprühgerät einzuschalten.
- Lassen Sie den Sprühschalter (2) los, um das Sprühgerät auszuschalten.

Achtung! Richten Sie das Sprühgerät nicht auf Körperteile. Drücken Sie nicht auf den Schalter, während Sie die Sprüheinstellungen anpassen.

Auswählen des Sprühmusters (Abb. G und H)

Dieses Sprühgerät ist mit einer Musterauswahldüse (10) ausgestattet, mit der drei verschiedene Sprühmuster erzeugt werden können. Sie wird zum Auswählen des richtigen Sprühmusters für die entsprechende Sprühanwendung verwendet. Wählen Sie mithilfe der Musterauswahldüse (10) eine der folgenden Anwendungen aus:

	Horizontaler flacher Strahl – Auftragen durch Auf- und Abwärtsbewegung auf einer Fläche.
	Kreisförmiger Strahl – für Ecken, Kanten und schmale Oberflächen.
	Vertikaler flacher Strahl Seitliches Auftragen.

Es stehen drei Sprühmuster zur Auswahl. Diese sind auf dem Musterauswahlschild oben auf dem Sprühgerät als 1, 2 und 3 gekennzeichnet (Abb. G).

- Um das gewünschte Sprühmuster auszuwählen, drehen Sie die Musterauswahldüse (10), und richten Sie die grüne Anzeige auf der Musterauswahldüse (10) an der entsprechenden Ziffer auf dem Schild aus.

Achtung! Richten Sie das Sprühgerät nicht auf Körperteile. Drücken Sie nicht auf den Schalter, während Sie die Sprüheinstellungen anpassen.

Durchflussregler (Abb. I)

Mit dem Durchflussregler wird die versprühte Flüssigkeitsmenge festgelegt.

- Drehen Sie den Durchflussregler (8) im Uhrzeigersinn, um den Flüssigkeitsdurchfluss zu erhöhen.
- Drehen Sie den Durchflussregler (8) gegen den Uhrzeigersinn, um den Flüssigkeitsdurchfluss zu verringern.
- Die Durchflussanzeige (9) an der Seite des Sprühgeräts wird beim Drehen des Durchflussreglers (8) nach vorn (minimaler Flüssigkeitsdurchfluss) und nach hinten (maximaler Flüssigkeitsdurchfluss) bewegt.

Hinweis: Testen Sie das Sprühmuster immer zuerst auf einem Stück Pappe oder Ähnlichem. Beginnen Sie mit dem Durchflussregler in der höchsten Einstellung. Wenn weniger Durchfluss gewünscht wird, drehen Sie den Durchflussregler entsprechend nach unten. Zähflüssigere Materialien sollten mit einer Einstellung in der Nähe des (+)-Symbols gesprüht werden. Dünnflüssigere Materialien sollten mit der Anzeige in der Nähe des (-)-Symbols gesprüht werden.

Hinweis: Wenn der Durchflussregler auf die kleinste Einstellung gedreht wird, besitzt der Schalter wenig oder keinen Betätigungsweg. Drehen Sie den Durchflussregler zurück (im Uhrzeigersinn), um den Betätigungsweg des Schalters zu vergrößern.

Vorbereiten von flüssigen Materialien (Abb. J und K)

Hinweis: Stellen Sie sicher, dass das verwendete Material mit Reinigungsbenzin oder Farbverdünner (für ölbasierte Farben) oder warmem Wasser und Seife (für wasserlösliche Farben wie z. B. Latexfarben) entfernt werden kann. Verwenden Sie Abdeckplanen, um Fußböden oder andere Objekte im Sprühbereich zu schützen.

Möglicherweise muss die gesprühte Flüssigkeit vor Beginn verdünnt werden. Verwenden Sie hierfür das Verdünnungsmittel, das auf dem Behälter vom Materialhersteller empfohlen wird.

Achtung! Verwenden Sie keine Materialien, deren Flammpunkt unter 55 °C liegt.

Hinweis: Im Lieferumfang ist eine Mischkanne (12) enthalten, die Sie zum Einfüllen des Sprühmaterials aus dem Originalbehälter sowie zum Mischen und Messen verwenden können (Abb. J).

Hinweis: Mit dem im Lieferumfang enthaltenen Viskositätsmessbecher (13) kann die "Auslaufzeit" des verwendeten Materials bestimmt werden.

- Vor der Viskositätsmessung sollten Sie das Material gründlich umrühren.
- Tauchen Sie den Viskositätsmessbecher (13) in das Sprühmaterial, und füllen Sie den Viskositätsmessbecher (13) vollständig.

- Halten Sie den Viskositätsmessbecher (13) über den Materialbehälter, und messen Sie die Zeit, für die das Material heraus fließt, ohne zu "brechen" bzw. keinen konstanten Strom mehr aus dem Boden des Viskositätsmessbechers (13) bildet (höchstens 2 Minuten, Abb. K). Dies ist die "Auslaufzeit". Informationen zur erforderlichen Verdünnung für verschiedene Materialien finden Sie in der Verdünnungstabelle.
- Wenn das Material verdünnt werden muss, fügen Sie das vom Hersteller empfohlene geeignete Verdünnungsmittel hinzu.
- Sie können mit diesem Gerät Latexfarbe sprühen, diese muss jedoch möglicherweise stärker verdünnt werden, als vom Hersteller empfohlen. Verdünnen Sie die Latexfarbe, bis sie in weniger als 2 Minuten aus dem Viskositätsmessbecher (13) fließt. Berücksichtigen Sie die Art der Anwendung und den letztendlichen Verwendungsort, wenn Sie beim Sprühen ein Material verwenden, das länger als 2 Minuten aus dem Viskositätsmessbecher (13) fließt.

Verdünnungstabelle

Sprühmaterial	Auslaufzeit
Durchsichtige und halbdurchsichtige Beizmittel und Versiegler	Keine Verdünnung erforderlich
Ölbasierte Grundierer, Lacke und Polyurethane	(unter 2 Minuten Auslaufzeit)
Feste Farbe, wasserbasierte Beizmittel	Evtl. Verdünnung erforderlich
Wasserbasierte oder Latexfarben	(über 2 Minuten Auslaufzeit)

Hinweis: Wird nicht für Strukturlack empfohlen.

Hinweise für optimale Arbeitsergebnisse

Tipps zur Vorbereitung

- Vor der Verwendung sollten Sie das Material gründlich umrühren und filtern.
- Um bei Sprüharbeiten eine optimale Oberfläche zu erhalten, ist ein optimal vorbereiteter Sprühbereich entscheidend. Er sollte frei von Staub, Schmutz, Rost und Fett sein. Unterziehen Sie alle äußeren Oberflächen vor dem Sprühen einer leichten Druckwäsche.
- Obwohl die Überspritzgefahr bei HVLP-Sprühgeräten sehr gering ist, sollten Sie alle Kanten und ähnliche Bereiche abkleben. Fußböden und sonstige Objekte im Sprühbereich sollten Sie mit Abdeckplane vor Spritzern schützen.
- Wenn sich auf der Farboberfläche eine Haut gebildet hat, kann diese das Sprühgerät verstopfen. Entfernen Sie die Haut vor dem Umrühren. Verwenden Sie einen Trichter mit Filter oder Textilien wie Strümpfe, um Fremdstoffe aus der Flüssigkeit zu filtern, die das System verstopfen könnten.
- Bevor Sie sich an die Arbeit machen, sollten Sie Handschuhe, Papiertücher, Lappen usw. für die Fleckentfernung bereit halten.

Entwickeln der richtigen Sprühtechnik (Abb. L & M)

- Verwenden Sie zum Üben zunächst ein Stück Pappe oder Ähnliches, um das gewünschte Sprühmuster zu testen und mit der Durchflusskontrolle des Geräts vertraut zu werden.
- Stellen Sie sicher, dass die Sprühoberfläche frei von Staub, Schmutz, Rost und Fett ist.
- Stellen Sie sicher, dass der Sprühbereich sauber ist. Speziell auf Staub, der auf frisch besprühte Flächen wehen könnte, ist zu achten.
- Decken Sie alle Oberflächen ab, die nicht besprüht werden sollen.
- Sprühen Sie stets aus einer Entfernung von mindestens 25 mm und höchstens 355 mm (Abb. L).
- Eine gängige Methode zum Sprühen auf großen Oberflächen ist ein "Kreuz und quer"-Muster. Dabei werden zunächst horizontale Streifen aufgesprüht, die anschließend mit vertikalen Streifen durchkreuzt werden.
- Um eine gleichmäßige Sprühverteilung zu erreichen, sollte Ihr Arm immer denselben Abstand zur Oberfläche wahren (Abb. L). Bewegungen des Handgelenks sollten Sie vermeiden (Abb. M).
- Halten Sie ein ruhiges und konsistentes Sprühtempo ein, um Ungenauigkeiten vorzubeugen. Betätigen Sie den Schalter, nachdem Sie einen Sprühdurchgang beginnen, und lassen Sie ihn vor dessen Ende wieder los.
- Sprühen Sie nicht zu viel auf einmal. Mehrere dünne Schichten sind besser als eine dicke Schicht, die möglicherweise verlaufen oder tropfen kann. Die Flüssigkeitsmengen, die versprüht werden können, werden vom Durchflussregler festgelegt. Drehen Sie den Durchflussregler im Uhrzeigersinn, um den Flüssigkeitsdurchfluss zu steigern. Drehen Sie den Durchflussregler gegen den Uhrzeigersinn, um den Flüssigkeitsdurchfluss zu verringern. Sollte dennoch Farbe verlaufen oder tropfen, eignet sich zum Glattstreichen ein trockener Pinsel.
- Wenn Sie gerade nicht sprühen, und sei es nur kurz, sollten Sie die Antriebseinheit ausschalten und das Sprühgerät im dort eingebauten Dock ablegen.

Pflege und Reinigung

Ihr Black & Decker Gerät mit Netzkabel wurde im Hinblick auf eine lange Lebensdauer und einen möglichst geringen Wartungsaufwand entwickelt. Ein dauerhafter, einwandfreier Betrieb setzt eine regelmäßige Pflege und Reinigung voraus.

Achtung! Verwenden Sie in jedem Fall eine geeignete Schutzausrüstung.

Achtung! Ziehen Sie den Netzstecker des Geräts aus der Steckdose, und schalten Sie das Gerät aus, bevor Sie mit Wartungs- oder Reinigungsarbeiten am Gerät beginnen.

Achtung! Verwenden Sie keine Materialien, deren Flammpunkt unter 55 °C liegt. Der Flammpunkt ist die Temperatur, bei der die Flüssigkeit genügend Dämpfe entwickelt, um sich zu entzünden (siehe Anweisungen des Farbherstellers).

Achtung! Stellen Sie sicher, dass der Reinigungsbereich gut belüftet und frei von entzündlichen Dämpfen ist.

Achtung! Reinigungslösungen sollten mit diesem Sprühgerät ausschließlich im Freien verwendet werden.

Achtung! Tauchen Sie die Antriebseinheit niemals unter Wasser.

Spülen des Sprühgeräts (Abb. N)

- Ziehen Sie den Netzstecker des Sprühgeräts aus der Steckdose.
- Schrauben Sie den Deckel von der Seite des Behälters, und gießen Sie restliche Flüssigkeit zurück in den Originalbehälter (Abb. N).
- Gießen Sie eine kleine Menge der geeigneten Reinigungslösung in den Behälter.
  - Warmes Seifenwasser für wasserbasierte Materialien.
  - Die vom Hersteller empfohlene Reinigungslösung für ölbasierte Materialien.
- Bringen Sie den Deckel fest am Behälter an, und schütteln Sie das Sprühgerät kräftig.
- Schrauben Sie den Deckel von der Seite des Behälters ab, und entsorgen Sie die Reinigungslösung vorschriftsmäßig.
- Füllen Sie wieder eine kleine Menge neuer Reinigungslösung in den Behälter. Schrauben Sie den Deckel fest auf den Behälter.
- Bringen Sie das Sprühgerät wieder an der Motoreinheit an, stecken Sie den Stecker ein, und schalten Sie die Antriebseinheit ein.
- Sprühen Sie die Reinigungslösung 2 bis 3 Sekunden lang auf das Abfallstück.

Reinigen des Sprühgeräts (Abb. O bis S)

- Ziehen Sie den Netzstecker des Sprühgeräts aus der Steckdose.
- Entfernen Sie den seitlichen Füllbehälter (6), und schrauben Sie den seitlichen Deckel (7) ab. Entfernen Sie das Absperrventil (18), den Saugschlauch (15) und den O-Ring (17) vom Sprühgerät. Reinigen Sie die Teile in der geeigneten Reinigungslösung (Abb. O).
- Schrauben Sie den Düsenring (19) ab, und entfernen Sie die Sprühdüse (10) und die Spritzdüse (20). Reinigen Sie alle Teile in der geeigneten Reinigungslösung (Abb. P).
- Wenn Sie wasserbasierte Materialien verwenden, reinigen Sie das Sprühgerät, indem Sie Wasser durch den Saugschlaucheinlass fließen lassen. Verwenden Sie bei ölbasierten Materialien zum Reinigen des Saugschlaucheinlasses eine geeignete Reinigungslösung. Wiederholen Sie den Vorgang, bis das Sprühgerät vollständig gereinigt ist. Gehen Sie beim Reinigen der Sprühnadel (21) besonders vorsichtig vor.
- Trocknen Sie alle Teile sorgfältig ab.
- Entsorgen Sie die Reinigungslösung ordnungsgemäß.
- Tragen Sie einen Tropfen Haushaltsöl auf die Metallkugel im Absperrventil (18) auf (Abb. Q).

Wichtig: Wenn Sie die Kugel im Absperrventil (18) nach dem Reinigen schmieren, verhindern Sie, dass sie stecken bleibt, möglicherweise das Ventil verstopft und den Durchfluss des Sprühmaterials einschränkt.

Hinweis: Setzen Sie das Absperrventil (18) beim Wiederzusammenbau mit der Metallkugel zuerst in das Sprühgerät ein.

- Bauen Sie das Sprühgerät wieder zusammen (Abb. S).

Hinweis: Die Spritzdüse (20) kann nur in einer Richtung eingesetzt werden. Die Kerbe (22) auf der Spritzdüse muss an der Vertiefung im Gewinde des Sprühgeräts (Abb. R) ausgerichtet werden.

Reinigen der Antriebseinheit

- Ziehen Sie den Netzstecker des Sprühgeräts aus der Steckdose.
- Reinigen Sie die Antriebseinheit ausschließlich mit milder Seifenlösung und einem angefeuchteten Tuch.

Achtung! Es darf keine Flüssigkeit ins Innere der Antriebseinheit gelangen.

Achtung! Tauchen Sie die Antriebseinheit nicht in Flüssigkeit ein.

Reinigen des Filters

In der Antriebseinheit befindet sich ein waschbarer und wiederverwendbarer Filter (Abb. T). Überprüfen Sie den Filter vor und nach jeder Verwendung. Wenn der Filter schmutzig ist, waschen Sie ihn mit warmem Wasser, und lassen Sie ihn vor dem erneuten Einsetzen gut trocknen. Erneuern Sie den Filter bei Bedarf.

- Um den Filter zu überprüfen, entfernen Sie die Filterabdeckung (11), indem Sie die beiden Schrauben oben auf der Filterabdeckung entfernen und anschließend die Abdeckung vom Netzteil abziehen.
- Entfernen und überprüfen Sie den Filter (23).
- Setzen Sie den Filter wieder ein, und bringen Sie die Filterabdeckung an.

Achtung! Verwenden Sie die Antriebseinheit niemals ohne den Filter. Es könnte Schmutz angesaugt werden, der den Betrieb der Antriebseinheit beeinträchtigt.

Austauschen des Netzsteckers (nur Großbritannien und Irland)

Gehen Sie folgendermaßen vor, wenn ein neuer Netzstecker angebracht werden muss:

- Entsorgen Sie den alten Stecker auf sachgerechte Weise.
- Verbinden Sie die braune Leitung mit dem spannungsführenden Anschluss des Steckers.
- Verbinden Sie die blaue Leitung mit dem neutralen Anschluss.
- Verbinden Sie die grün/gelbe Leitung mit dem Masseanschluss.

Achtung! Befolgen Sie die Anleitungen, die dem Stecker beiliegen. Empfohlene Sicherung: 13 A.

Umweltschutz

Getrennte Entsorgung. Dieses Produkt darf keinesfalls mit dem Hausmüll entsorgt werden.

Sollten Sie Ihr Black & Decker Produkt eines Tages ersetzen oder nicht mehr benötigen, entsorgen Sie es nicht mit dem Hausmüll. Führen Sie das Produkt einer getrennten Sammlung zu.

Durch die getrennte Sammlung von ausgedienten Produkten und Verpackungsmaterialien können Rohstoffe recycelt und wiederverwendet werden. Die Wiederverwendung aufbereiteter Materialien trägt zur Vermeidung der Umweltverschmutzung bei und senkt den Rohstoffbedarf.

Die Verordnung zur Abfallentsorgung Ihrer Gemeinde sieht möglicherweise vor, dass Elektrogeräte getrennt vom Hausmüll gesammelt, an der örtlichen Abfallentsorgungseinrichtung abgegeben oder beim Kauf eines neuen Produkts vom Fachhandel zur Entsorgung angenommen werden müssen.

Black & Decker nimmt Ihre ausgedienten Black & Decker Geräte gern zurück und sorgt für eine umweltfreundliche Entsorgung bzw. Wiederverwertung. Um diese Dienstleistung in Anspruch zu nehmen, geben Sie das Gerät bitte bei einer autorisierten Reparaturwerkstatt ab, die für uns die Einsammlung übernimmt.

Die Adresse der zuständigen Niederlassung von Black & Decker steht in dieser Anleitung. Dort teilt man Ihnen gerne die nächstgelegene Vertragswerkstatt mit. Eine Liste der Vertragswerkstätten und aller Kundendienststellen von Black & Decker sowie der zuständigen Ansprechpartner finden Sie auch im Internet unter: www.2helpU.com

Technische Daten

		HVLP200 (Typ 1)
Spannung	V_{ac}	230
Leistung	W	400
Kapazität des Tanks	l	1.2
Gewicht	kg	1.49

Schalldruckpegel gemäß EN 60745:
Schalldruck (L_{pA}) 78 dB(A), Unsicherheitsfaktor (K) 3 dB(A)
Schallleistung (L_{WA}) 91 dB(A), Unsicherheitsfaktor (K) 3 dB(A)

Gesamtvibration (Triax-Vektorsumme) gemäß EN 60745:
Vibrationsemissionswert ($a_{h, D}$) < 2.5 m/s^2, Unsicherheitsfaktor (K) 1,5 m/s^2

EG-Konformitätserklärung

MASCHINENRICHTLINIE

HVLP200

Black & Decker erklärt, dass diese unter "Technische Daten" beschriebenen Geräte übereinstimmen mit:
2006/42/EG, EN60745

Weitere Informationen erhalten Sie von Black & Decker unter der folgenden Adresse. Diese befindet sich auch auf der Rückseite dieser Anleitung.

Der Unterzeichnete ist verantwortlich für die Zusammenstellung der technischen Daten und gibt diese Erklärung im Namen von Black & Decker ab.

Kevin Hewitt
Vice-President Global Engineering
Black & Decker Europe, 210 Bath Road, Slough,
Berkshire, SL1 3YD
Großbritannien
26/07/2011

Garantie

Black & Decker vertraut auf die Qualität der eigenen Geräte und bietet dem Käufer eine außergewöhnliche Garantie. Diese Garantiezusage versteht sich unbeschadet der gesetzlichen Gewährleistungsansprüche und schränkt diese keinesfalls ein. Sie gilt in sämtlichen Mitgliedstaaten der Europäischen Union und der Europäischen Freihandelszone EFTA.

Tritt innerhalb von 24 Monaten ab Kaufdatum an einem Gerät von Black & Decker ein auf Material- oder Verarbeitungsfehler zurückzuführender Mangel auf, garantiert Black & Decker den Austausch defekter Teile, die Reparatur von Geräten mit üblichem Verschleiß bzw. den Austausch eines mangelhaften Gerätes, ohne den Kunden dabei mehr als unbedingt nötig in Anspruch zu nehmen, allerdings vorbehaltlich folgender Ausnahmen:

- wenn das Gerät gewerblich, beruflich oder im Verleihgeschäft benutzt wurde;
- wenn das Gerät missbräuchlich verwendet oder mit mangelnder Sorgfalt behandelt wurde;
- wenn das Gerät durch irgendwelche Fremdeinwirkung beschädigt wurde;
- wenn ein unbefugter Reparaturversuch durch anderes Personal als das einer Vertragswerkstatt oder des Black & Decker Kundendiensts unternommen wurde.

Zur Inanspruchnahme dieser Garantie ist dem Verkäufer bzw. der Vertragswerkstatt ein Kaufnachweis vorzulegen. Die Adresse der zuständigen Niederlassung von Black & Decker steht in dieser Anleitung. Dort teilt man Ihnen gerne die nächstgelegene Vertragswerkstatt mit. Eine Liste der Vertragswerkstätten und aller Kundendienststellen von Black & Decker sowie der zuständigen Ansprechpartner finden Sie auch im Internet unter: www.2helpU.com

Bitte besuchen Sie unsere Website www.blackanddecker.de, um Ihr neues Black & Decker Produkt zu registrieren. Dort erhalten Sie auch Informationen über neue Produkte und Sonderangebote. Weitere Informationen über die Marke Black & Decker und unsere Produkte finden Sie unter www.blackanddecker.de.

Utilisation

Votre pulvérisateur Black & Decker est utilisé pour pulvériser avec précision des peintures à base d'eau et de solvant, des finitions, des apprêts, des vernis d'obturation, des couches de finition transparentes et des apprêts pour bois. Il ne peut en aucun cas pulvériser des solutions caustiques, des matériaux d'enduit acide, des revêtements à base de particules granuleuses ou solides ainsi que des liquides anti-gouttes. Il est destiné à une utilisation exclusivement domestique.

Consignes de sécurité

Consignes de sécurité concernant les outils électroportatifs

Attention ! Lisez avec attention tous les avertissements et toutes les instructions. Le non-respect de cette consigne peut entraîner une électrocution, un incendie et/ou de graves blessures.

Conservez tous les avertissements et instructions pour référence ultérieure. La notion d'« outil électroportatif » mentionnée par la suite se rapporte à des outils électriques raccordés au secteur (avec câble de raccordement) ou fonctionnant avec piles (sans fil).

1. **Sécurité de la zone de travail**

a. **Maintenez la zone de travail propre et bien éclairée.** Un lieu de travail en désordre ou mal éclairé augmente le risque d'accidents.

b. **N'utilisez pas les outils électroportatifs dans un environnement présentant des risques d'explosion ni en présence de liquides, gaz ou poussières inflammables.** Les outils électroportatifs génèrent des étincelles risquant d'enflammer les poussières ou les vapeurs.

c. **Tenez les enfants et autres personnes éloignés durant l'utilisation de l'outil électroportatif.** En cas d'inattention, vous risquez de perdre le contrôle de l'outil.

2. **Sécurité électrique**

a. **La prise de l'outil électroportatif doit être compatible avec la prise d'alimentation. Ne modifiez en aucun cas la prise. N'utilisez pas de prises d'adaptateur avec des appareils ayant une prise de terre.** Le respect de ces consignes réduit le risque de choc électrique.

b. **Évitez le contact physique avec des surfaces mises à la terre telles que tuyaux, radiateurs, fours et réfrigérateurs.** Le risque de choc électrique augmente si votre corps est relié à la terre.

c. **N'exposez pas l'outil électroportatif à la pluie ou à l'humidité.** La pénétration d'eau dans un outil électroportatif augmente le risque de choc électrique.

d. **Préservez le câble d'alimentation. N'utilisez pas le câble pour porter l'outil, pour l'accrocher. Ne le tirez pas pour le débrancher. Maintenez le câble éloigné des sources de chaleurs, des parties huilées, des bords tranchants ou des parties de l'appareil en rotation.** Le risque de choc électrique augmente si les câbles sont endommagés ou emmêlés.

e. **Si vous utilisez l'outil électroportatif à l'extérieur, utilisez une rallonge homologuée pour une utilisation à l'extérieur.** L'utilisation d'une rallonge électrique homologuée pour les travaux à l'extérieur réduit le risque de choc électrique.

f. **Si l'outil doit être utilisé dans un endroit humide, prenez les précautions nécessaires en utilisant un dispositif à courant résiduel (RCD).** L'utilisation d'un tel dispositif réduit les risques d'électrocution.

3. **Sécurité personnelle**

a. **Restez vigilant, surveillez ce que vous faites. Faites preuve de bon sens quand vous utilisez un outil électroportatif. N'utilisez pas l'outil lorsque vous êtes fatigué ou après avoir consommé de l'alcool ainsi que des médicaments.** Un moment d'inattention en utilisant l'outil peut entraîner de graves blessures.

b. **Portez un équipement de protection. Portez toujours des lunettes de protection.** Selon le travail à effectuer, le port d'équipement de protection tels que masque anti-poussières, chaussures de sécurité antidérapantes, casque ou protection auditive, réduit le risque de blessures.

c. **Évitez un démarrage imprévu. L'appareil doit être en position OFF (arrêt) avant d'effectuer le branchement à l'alimentation et/ou au bloc-batterie, de le ramasser ou de le porter.** Ne laissez pas votre doigt sur le bouton de commande en le transportant. N'alimentez pas l'outil si le bouton est activé. Ceci pourrait être à l'origine d'accident.

d. **Enlevez tout outil ou clé de réglage avant de mettre l'appareil en marche.** Une clé ou un outil se trouvant sur une partie en rotation peut causer des blessures.

e. **Adoptez une position confortable. Adoptez une position stable et gardez votre équilibre en permanence.** Vous contrôlerez ainsi mieux l'outil dans des situations inattendues.

f. **Portez des vêtements appropriés. Ne portez pas de vêtements amples ou de bijoux. N'approchez pas les cheveux, vêtements ou gants des parties des pièces mobiles.** Les vêtements amples, les bijoux ou les cheveux longs peuvent s'accrocher dans les pièces en mouvement.

g. **En cas d'utilisation d'appareils servant à aspirer ou à recueillir les poussières, assurez-vous qu'ils sont correctement raccordés et utilisés.** L'utilisation de tels dispositifs réduit les dangers dus aux poussières.

4. **Utilisation des outils électroportatifs et précautions**

a. **Respectez la capacité de l'outil. Utilisez l'outil électroportatif approprié pour le travail à effectuer.** Avec un outil approprié, vous travaillerez mieux et en toute sécurité.

b. **N'utilisez pas un outil électroportatif dont l'interrupteur est défectueux.** Un outil électroportatif qui ne répond pas à la commande marche/arrêt est dangereux et doit être réparé.

c. **Retirez la prise de courant et/ou débranchez le bloc-batterie avant d'effectuer des réglages, de changer les accessoires ou de ranger l'outil.** Cette mesure de précaution empêche de mettre l'outil en marche accidentellement.

d. **Rangez les outils électroportatifs hors de portée des enfants. Les personnes ne connaissant pas l'outil ou n'ayant pas lu ces instructions ne doivent en aucun cas l'utiliser.** Les outils électroportatifs sont dangereux lorsqu'ils sont utilisés par des personnes non initiées.

e. **Entretenez les outils électroportatifs. Vérifiez que les parties en mouvement fonctionnent correctement et qu'elles ne sont pas coincées. Vérifiez qu'il n'y a pas de pièces cassées ou endommagées susceptibles de nuire au bon fonctionnement de l'outil. S'il est endommagé, faites réparer l'outil avant de l'utiliser.** De nombreux accidents sont la conséquence d'outils mal entretenus.

f. **Maintenez les outils de coupe aiguisés et propres.** Des outils soigneusement entretenus avec des bords tranchants bien aiguisés se coincent moins souvent et peuvent être guidés plus facilement.

g. **Utilisez les outils électroportatifs, les accessoires, etc., en suivant ces instructions et en tenant compte des conditions de travail, ainsi que du travail à effectuer.** L'utilisation des outils électroportatifs à d'autres fins que celles prévues peut vous mettre en situation dangereuse.

5. **Réparations**

a. **Faites réparer votre outil électroportatif uniquement par du personnel qualifié et seulement avec des pièces de rechange appropriées.** Cela permettra de garantir la sécurité.

Consignes de sécurité supplémentaires

Attention !

- Avant d'utiliser le matériel, lisez toutes les instructions et précautions de sécurité relatives au matériel et aux produits de pulvérisation.
- Respectez toutes les réglementations locales et nationales concernant l'aération, la prévention incendie et le fonctionnement.
- Laissez le pulvérisateur hors de portée des enfants.
- Les protections auditives sont recommandées pour les utilisations prolongées.
- Protégez vos yeux pour éviter les éclats de particules.

Dangers liés aux vapeurs

Les insecticides et autres produits similaires peuvent présenter un danger s'ils sont inhalés. Ils peuvent entraîner des nausées, des évanouissements ou un empoisonnement.

a. **S'il y a un risque d'inhalation des vapeurs, utilisez un masque ou un masque filtrant. Lisez toutes les instructions concernant le masque et les produits de pulvérisation afin d'éviter toute inhalation dangereuse de vapeurs.**

Consignes de sécurité supplémentaires pour les pistolets à peinture

Attention !

- Toute personne utilisant ce pulvérisateur doit avoir lu et compris toutes les consignes de sécurité et autres informations se trouvant dans ce manuel.
- N'utilisez en aucun cas des liquides corrosifs (acide) ou de liquides caustiques auto-chauffants (alcali) dans ce pistolet. Les pièces métalliques pourraient rouiller ou les joints et les tuyaux perdre de leur étanchéité.
- N'utilisez pas de liquides chauds ou bouillants dans le pistolet. Ils pourraient endommager le réservoir et le tuyau.
- Après avoir utilisé le pistolet, nettoyez toutes traces de résidus ou de produits de pulvérisation.
- Ne fumez pas pendant la pulvérisation ou en présence d'étincelles ou de flammes.
- Vérifiez à fond l'intérieur et l'extérieur du pulvérisateur avant chaque utilisation.
- Videz, nettoyez et vidangez le réservoir et le tuyau après chaque utilisation en respectant les consignes.
- N'utilisez pas les pistolets pour pulvériser les produits inflammables.
- Ne pulvérisez aucun produit si les conditions de sécurité ne sont pas connues.
- N'utilisez que des liquides non-inflammables.
- Ne nettoyez pas les pistolets avec des produits à base de produits inflammables.

Sécurité personnelle

a. **Un matériel de protection, comme des gants et un masque ou un masque filtrant doit être utilisé pour manipuler les produits chimiques.** Un matériel de sécurité approprié permet de réduire les risques de blessures personnelles.
b. **Ne pulvérisez pas sur vous, sur une autre personne ou sur un animal. Les mains et les parties du corps doivent être éloignées des produits pulvérisés. En cas de contact avec la peau, consultez immédiatement un médecin.** Les produits pulvérisés peuvent s'infiltrer dans la peau et être injectés dans le corps.
c. **Ne considérez pas l'injection comme une simple coupure.** La pulvérisation peut injecter des toxines dans le corps et causer des blessures corporelles graves. En cas d'injection, consultez immédiatement un médecin.
d. **Prenez les précautions nécessaires face au danger que représente le produit pulvérisé. Vérifiez les étiquettes sur le récipient ou les informations données par le fabricant du produit à pulvériser, y compris les exigences concernant l'utilisation du matériel de protection personnel.** Les instructions du fabricant doivent être respectées pour réduire le risque d'incendie et de blessures personnelles, liées aux toxines, substances cancérigènes, etc.

Sécurité des personnes

- Cet appareil ne doit pas être utilisé par des personnes (y compris les enfants) ayant des déficiences physiques, mentales ou sensorielles. Cette consigne s'applique aussi aux personnes manquant d'expérience et ne connaissant pas le matériel, à moins que celles-ci n'aient reçu les instructions appropriées ou qu'elles ne soient encadrées par une personne responsable de leur sécurité pour utiliser l'appareil.
- Ne laissez jamais les enfants sans surveillance pour éviter qu'ils ne jouent avec cet outil.

Risques résiduels.

L'utilisation d'un outil non mentionné dans les consignes de sécurité données peut entraîner des risques résiduels supplémentaires. Ces risques peuvent survenir si l'outil est mal utilisé, si l'utilisation est prolongée, etc.
Malgré l'application des normes de sécurité requises et la présence de dispositifs de sécurité, certains risques résiduels ne peuvent être évités. Notamment :

- Les blessures dues au contact avec une pièce mobile.
- Les blessures dues au contact avec des pièces brûlantes.
- Les blessures survenues en changeant des pièces ou des accessoires.
- Les blessures dues à l'utilisation prolongée de l'appareil. Une utilisation prolongée de l'appareil nécessite des pauses régulières.

Vibration

La valeur des émissions de vibration déclarée dans la section Déclaration/Données techniques de conformité a été mesurée selon une méthode d'essai standard fournie par la norme EN 60745 et peut être utilisée pour comparer un outil à un autre. Elle peut aussi être utilisée pour une évaluation préliminaire à l'exposition.

Attention ! Selon la manière dont l'outil est utilisé, la valeur des émissions de vibration pendant l'utilisation de l'outil peut être différente de la valeur déclarée. Le niveau de vibration peut augmenter au-dessus du niveau établi.

En exposant le matériel aux vibrations pour évaluer les mesures de sécurité requises par la norme 2002/44/CE concernant la protection des personnes utilisant régulièrement des outils électroportatifs, il faut tenir compte d'une estimation de l'exposition aux vibrations, des conditions actuelles d'utilisation et de la manière dont l'outil est utilisé. Il faut aussi tenir compte de toutes les pièces du cycle de fonctionnement comme la durée pendant laquelle l'outil est arrêté et quand il fonctionne au ralenti, ainsi que la durée du déclenchement.

Étiquettes sur l'appareil

Les pictogrammes ci-dessous se trouvent sur l'appareil :

Attention ! Pour réduire le risque de blessures, l'utilisateur doit lire le manuel d'instructions.

Attention ! N'exposez pas l'appareil à la pluie, ni à l'humidité.

Attention ! Ne laissez personne s'approcher.

Attention ! Portez toujours des lunettes de sécurité pour utiliser cet outil.

Attention ! Portez un masque ou un masque filtrant.

Attention ! N'utilisez que des liquides non-inflammables.

Sécurité électrique

Cet outil est doublement isolé. Par conséquent, aucun câble de mise à la terre n'est nécessaire. Vérifiez si l'alimentation mentionnée sur la plaque signalétique de l'outil correspond bien à la tension présente sur le lieu.

- Si le câble d'alimentation est endommagé, il doit être remplacé par le fabricant ou par un Centre de réparation agréé Black & Decker pour éviter les risques éventuels.
- Pour manipuler l'outil à l'extérieur, utilisez uniquement une rallonge homologuée pour ce genre d'utilisation. Une rallonge Black & Decker de 30 m peut être utilisée sans perte de puissance.
- Utilisez un dispositif de courant résiduel à grande sensibilité, 30 mA (RCD) pour améliorer la sécurité électrique.

Caractéristiques

Cet appareil présente la totalité ou une partie des caractéristiques suivantes :

1. Prise et câble d'alimentation
2. Déclencheur
3. Pulvérisateur
4. Bloc d'alimentation
5. Bouton de dégagement
6. Récipient de remplissage
7. Couvercle
8. Bouton de réglage de débit
9. Témoin de débit
10. Embout sélecteur de mode
11. Couvercle du filtre
12. Bol mélangeur
13. Godet de viscosité

Assemblage

Attention ! Avant l'assemblage, assurez-vous que l'appareil est éteint et débranché.

Fixation du récipient de remplissage (figure A)

Le récipient de remplissage ne peut être installé que d'une seule façon.

- Alignez le récipient de remplissage (6) sous le tuyau de récupération (15) avec le couvercle (7) à gauche.
- Enclenchez le récipient de remplissage (6).
- Serrez la bague (16) en la tournant dans le sens des aiguilles d'une montre.

Remarque : Assurez-vous que la bague est correctement serrée et que le récipient de remplissage est en place.

Alignement du tuyau de récupération (figures B et C)

Le tuyau de récupération peut être aligné dans le sens de la pulvérisation afin de limiter le nombre de remplissage.

- Si vous pulvérisez vers le haut ou tout droit, installez le tuyau de récupération (figure B) vers l'arrière du récipient.
- Si vous pulvérisez vers le bas, installez le tuyau de récupération (figure C) vers l'avant du récipient.

Vous pulvériserez ainsi le maximum de produit avant d'avoir à remplir de nouveau.

Fixation et retrait du pulvérisateur (figures D et E)

Extraction du pulvérisateur du bloc d'alimentation

- Appuyez de manière prolongée sur le bouton de dégagement (5).
- Tournez le pulvérisateur (3) pour qu'il soit à 90° du bloc d'alimentation (4).
- Tirez le pulvérisateur (3) hors du bloc d'alimentation (4).
- Relâchez le bouton de dégagement (5) du pistolet.

Fixation du pulvérisateur au bloc d'alimentation

- Appuyez de manière prolongée sur le bouton de dégagement (5).
- Maintenez le pulvérisateur (3) à 90° du bloc d'alimentation (4).
- Poussez le pulvérisateur (3) dans le bloc d'alimentation (4).
- Tournez le pulvérisateur (3) jusqu'à 90° pour qu'il soit de niveau avec le bloc d'alimentation (4).
- Relâchez le bouton de dégagement (5) du pistolet.

Attention ! Le pulvérisateur doit être correctement fixé au bloc d'alimentation avant d'exécuter des travaux de pulvérisation.

Remplissage du récipient (figure F)

- Assurez-vous que le récipient de remplissage (6) est vissé à fond sur le pistolet.
- Posez le pulvérisateur sur le côté avec le couvercle vers le haut.
- Versez le produit dilué et filtré à pulvériser dans le récipient de remplissage.

Remarque : Utilisez le bol mélangeur fourni pour verser le liquide du récipient d'origine dans le récipient de remplissage.

- Nettoyez toutes traces de résidus sur les filetages ou les côtés du récipient et du pistolet.
- Enclenchez le filetage du couvercle régulièrement et serrez à fond sur le récipient de remplissage. Le couvercle doit être complètement vissé avant de porter le pulvérisateur.

Utilisation

Mise en marche et arrêt

Le déclencheur permet de mettre le pulvérisateur en marche et de l'arrêter.

- Pour mettre le pulvérisateur en marche, appuyez sur le déclencheur (2).
- Pour arrêter le pulvérisateur, relâchez le déclencheur (2).

Attention ! N'orientez jamais le pulvérisateur vers vous. N'appuyez jamais sur le déclencheur pendant le réglage du pulvérisateur.

Sélection du mode de pulvérisation (figures G et H)

Ce pulvérisateur est fourni avec un embout (10) proposant 3 modes de pulvérisation. Il permet de sélectionner le mode de pulvérisation approprié.
Avec l'embout (10), choisissez une des applications suivantes :

	Jet plat horizontal – Application vers le haut et vers le bas d'une surface.
	Jet circulaire – Pour les coins, les bords et les surfaces étroites.
	Jet plat vertical. Application de gauche à droite.

Il existe trois modes de pulvérisation, le mode 1, 2 et 3 qui sont indiqués sur l'étiquette au-dessus du pulvérisateur (figure G).

- Pour sélectionner le mode de pulvérisation requis, tournez l'embout (10) et alignez le témoin vert sur l'embout (10) avec le chiffre sur l'étiquette (figure H).

Attention ! N'orientez jamais le pulvérisateur vers vous. N'appuyez jamais sur le déclencheur pendant le réglage de la pulvérisation.

Bouton de réglage de débit (figure I)

Le bouton de réglage de débit permet d'ajuster la quantité de liquide à pulvériser.

- Pour augmenter le débit de liquide, tournez le bouton de réglage de débit (8) dans le sens des aiguilles d'une montre.
- Pour diminuer le débit de liquide, tournez le bouton de réglage de débit (8) dans le sens inverse des aiguilles d'une montre.
- Le témoin de débit (9) sur le côté du pulvérisateur se déplace vers l'avant (min.) et vers l'arrière (max.) en tournant le bouton de commande de débit (8).

Remarque : Faites toujours un essai sur un carton ou un support similaire. Commencez par le réglage de débit max. sur le bouton. Tournez le bouton pour obtenir un débit moins fort. Utilisez le réglage le plus proche du (+) pour pulvériser les produits plus épais et le réglage (-) pour les produits moins épais.

Remarque : Si le réglage du débit est au minimum, la course du déclencheur sera limitée ou nulle. Tournez le bouton de commande de débit dans le sens des aiguilles d'une montre pour augmenter la course du déclencheur.

Préparation du liquide (figures J et K)

Remarque : Assurez-vous que le produit utilisé peut être nettoyé avec des essences minérales ou des diluants (pour les peintures à l'huile) ou avec un mélange d'eau chaude et de savon (pour les peintures solubles l'eau comme les peintures au latex). Utilisez des chiffons pour protéger les sols et tout objet dans la zone de pulvérisation.
Le liquide à pulvériser peut avoir besoin d'être dilué avant de commencer. Pour la dilution, utilisez le liquide recommandé par le fabricant et noté sur le récipient.

Attention ! N'utilisez pas de produit dont le point d'inflammabilité est inférieur à 55 °C.

Remarque : Un bol mélangeur (12) est fourni. Il permet de transférer le produit à pulvériser du récipient d'origine dans le bol mélangeur soit pour la dilution, soit pour des mesures (figure J).

Remarque : Un godet de viscosité (13) est fourni pour déterminer la « durée de vie » du produit utilisé.

- Avant de mesurer la viscosité correcte, mélangez correctement le produit.
- Trempez le godet de viscosité (13) dans le produit à pulvériser et remplissez entièrement le godet de viscosité (13).
- Avec le godet de viscosité (13) sur le récipient, évaluez la durée prise par le jet de produit avant l'arrêt total ou à partir du moment où il n'est plus constant en bas du godet de viscosité (13) (2 minutes ou moins) (figure K). Il s'agit de la « durée de vie ». Reportez-vous au tableau de dilution pour les caractéristiques de dilution des différents produits.
- Pour diluer un produit, ajoutez le produit de dilution recommandé par le fabricant.
- Cet appareil peut pulvériser la peinture au latex. La dilution nécessaire peut cependant ne pas correspondre aux spécifications données par le fabricant. La peinture au latex passé dans le godet de viscosité (13) en moins de 2 minutes. L'utilisateur doit tenir compte du type d'application et de la localisation finale du projet pour choisir un produit qui doit rester plus de 2 minutes dans le godet de viscosité (13).

Tableau de dilution

Produit de dilution	Durée de vie
Produits d'isolation et teintures semi-transparents et transparents	Aucun diluant requis
Apprêts à base d'huile, vernis et polyuréthane	(Moins de 2 minutes)
Teintures couleur unie à base d'eau	Nécessité d'un diluant possible
Peintures au latex ou à l'eau	(Plus de 2 minutes)

Remarque : Ne convient pas aux peintures texturées

Conseils pour une utilisation optimale

Conseils de préparation

- Mélangez toujours à fond et filtrez le produit avant l'utilisation.
- Pour les travaux de pulvérisation, vous devez correctement préparer la surface pour obtenir la meilleure finition possible. Il ne doit y avoir ni graisse, ni poussière, ni rouille, ni saleté sur les surfaces. Nettoyez à basse pression les plateformes ou les surfaces extérieures et assurez-vous qu'elles sont sèches avant la pulvérisation.
- Même si les pulvérisateurs HVLP ont une pulvérisation précise, tous les bords et autres zones doivent être protégés. Les sols doivent être recouverts de chiffons ainsi que tout ce qui est autour de la zone de pulvérisation.
- La peau qui se forme sur le dessus de la peinture peut boucher le pulvérisateur. Retirez la peau avant de mélanger. Filtrez avec un entonnoir en fixant un filtre ou à travers un bas afin de retirer les impuretés qui pourraient boucher le système.
- Avant de commencer, préparez les gants, les serviettes en papier, les chiffons, etc. pour les éventuelles éclaboussures.

Technique de pulvérisation appropriée (figures L et M)

- Faites des essais, par exemple sur un morceau de carton pour tester le mode de pulvérisation et pour s'habituer à la commande de débit du pulvérisateur.
- Il ne doit y avoir ni graisse, ni poussière, ni rouille, ni saleté sur la surface à peindre.
- Vérifiez qu'il n'y a ni saleté, ni poussière dans la zone à peindre. En effet celles-ci pourraient se retrouver sur les surfaces peintes au pulvérisateur.
- Couvrez toutes les zones qui ne doivent pas être peintes au pulvérisateur.
- Pulvérisez toujours à une distance minimale de 25 mm et maximale de 355 mm (figure L).
- La méthode la plus utilisée pour pulvériser sur une grande surface est la méthode croisée. Il suffit de pulvériser des bandes horizontales, puis ensuite des bandes verticales.
- Pour obtenir une pulvérisation régulière, gardez toujours votre bras à la même distance (figure L) de la surface à peindre et évitez les mouvements du poignet (figure M).
- Maintenez une vitesse constante pour éviter les inégalités. Démarrez la pulvérisation une fois le premier passage commencé et relâchez le déclencheur avant de terminer le passage.
- Évitez de trop pulvériser. Il vaut mieux plusieurs couches fines plutôt qu'une couche épaisse qui risque de couler. N'oubliez pas que le bouton de réglage de débit permet d'ajuster la quantité de liquide à pulvériser. Le débit de liquide augmente en tournant le bouton de réglage de débit dans le sens des aiguilles d'une montre. Le débit de liquide diminue en tournant le bouton de réglage de débit dans le sens inverse des aiguilles d'une montre. En cas de gouttes, ayez un pinceau sec à portée de main pour les étaler.
- Mettez le pulvérisateur hors tension et placez-le sur le support du bloc d'alimentation quand il n'est pas utilisé.

Nettoyage et entretien

Votre appareil Black & Decker a été conçu pour fonctionner pendant longtemps avec un minimum d'entretien. Un fonctionnement continu satisfaisant dépend d'un nettoyage régulier et d'un entretien approprié de l'appareil.

Attention ! Portez toujours un équipement de protection approprié.

Attention ! Avant d'effectuer des réparations ou un nettoyage de l'appareil, éteignez-le et débranchez-le.

Attention ! N'utilisez pas de produit dont le point d'inflammabilité est inférieur à 55 °C. Le point d'inflammabilité correspond à la température atteinte par un liquide dont les vapeurs peuvent s'enflammer (voir les instructions du fournisseur de peinture).

Attention ! Assurez-vous que la zone de nettoyage est correctement ventilée et qu'il n'y a pas de vapeurs inflammables.

Attention ! Pulvérisez toujours les solutions de nettoyage à l'extérieur.

Attention ! N'immergez pas le bloc d'alimentation.

Rinçage du pulvérisateur (figure N)

- Débranchez le pulvérisateur du secteur.
- Dévissez le couvercle sur le côté du récipient et versez le liquide restant dans le récipient d'origine (figure N).
- Versez une petite quantité de solution de nettoyage appropriée dans le récipient.
  - Réchauffez l'eau savonneuse pour les produits à base d'eau.
  - La solution de nettoyage recommandée par les fabricants pour les produits à base d'huile.

- Serrez fermement le couvercle sur le récipient et secouez vigoureusement le pulvérisateur.
- Dévissez le couvercle sur le côté du récipient et jetez la solution de nettoyage en respectant les consignes de mise au rebut.
- Remplissez de nouveau le récipient avec une petite quantité d'une nouvelle solution de nettoyage. Vissez fermement le couvercle sur le récipient.
- Remontez le pulvérisateur sur le bloc d'alimentation, branchez-le et mettez-le sous tension.
- Pulvérisez la solution de nettoyage avec le pulvérisateur sur le support d'essai pendant 2 à 3 secondes.

Nettoyage du pulvérisateur (figures O à S)

- Débranchez le pulvérisateur du secteur.
- Retirez le récipient de remplissage (6) et dévissez le couvercle (7) sur le côté. Retirez le clapet (18), le tuyau de récupération (15) et le joint (17) du pulvérisateur. Nettoyez les pièces avec la brosse de nettoyage (figure O).
- Dévissez le collier (19), puis retirez l'embout (10) et le support de pulvérisation (20). Nettoyez toutes les pièces avec la brosse de nettoyage (figure P).
- Pour un produit à base d'eau, nettoyez le pulvérisateur en faisant passer de l'eau dans le tuyau de récupération. Avec un produit à base d'huile, nettoyez l'entrée du tuyau de récupération avec une solution de nettoyage appropriée. Renouvelez le processus jusqu'à ce que le nettoyage soit terminé. Prenez les précautions nécessaires pour nettoyer l'aiguille de pulvérisation (21).
- Séchez à fond toutes les pièces.
- Mettez la solution de nettoyage au rebut.
- Placez une goutte d'huile de cuisine sur la bille en métal du clapet (18) (figure Q).

Important : La lubrification de la bille du clapet (18) après le nettoyage permet d'éviter qu'elle n'adhère ce qui pourrait bloquer le clapet et empêcher d'obtenir le débit approprié.
Remarque : Pour le remontage, placez la bille en métal du clapet (18) dans le pulvérisateur.

- Remontez le pulvérisateur (figure S).

Remarque : Le support de pulvérisation (20) ne peut être installé que dans un sens. L'encoche (22) sur le support doit être alignée avec le creux dans les filetages du pulvérisateur (figure R).

Nettoyage du bloc d'alimentation

- Débranchez le pulvérisateur du secteur.
- Utilisez exclusivement du savon doux et un chiffon humide pour nettoyer le bloc d'alimentation.

Attention ! Ne laissez jamais le liquide s'introduire dans le bloc d'alimentation.
Attention ! Ne plongez aucune pièce du bloc d'alimentation dans du liquide.

Nettoyage du filtre

Le bloc d'alimentation contient un filtre réutilisable/lavable (figure T). Vérifiez le filtre avant et après chaque utilisation. S'il est sale, lavez-le à l'eau chaude et laissez-le sécher à l'air avant de le réinstaller ou bien remplacez-le, si nécessaire.

- Pour vérifier le filtre, retirez le couvercle (11) en dévissant les 2 vis du dessus du couvercle, puis en sortant le couvercle du bloc d'alimentation.
- Retirez le filtre (23) et vérifiez.
- Replacez le filtre et le couvercle.

Attention ! N'utilisez jamais le bloc d'alimentation sans le filtre. Des débris pourraient être aspirés et empêcher le fonctionnement correct du bloc d'alimentation.

Remplacement des prises secteur (RU et Irlande uniquement)

Si une nouvelle prise secteur doit être installée :

- Mettez au rebut la vieille prise.
- Branchez le fil brun dans la borne de la nouvelle prise.
- Branchez le fil bleu à la borne neutre.
- Branchez le fil vert/jaune à la borne de terre.

Attention ! Suivez les instructions de montage fournies avec les prises de bonne qualité. Fusibles recommandés : 13 A.

Protection de l'environnement

Recyclage. Cet outil ne doit pas être jeté avec les déchets ménagers.

Si votre appareil/outil Black & Decker doit être remplacé ou si vous ne l'utilisez plus, ne le jetez pas avec les ordures ménagères. Songez à la protection de l'environnement et recyclez-le.

La collecte séparée des produits et des emballages usagés permet de recycler et de réutiliser des matériaux. La réutilisation de matériaux recyclés évite la pollution de l'environnement et réduit la demande de matières premières.

Des réglementations locales peuvent stipuler la collecte séparée des produits électriques et des produits ménagers, dans des déchetteries municipales ou par le revendeur lorsque vous achetez un nouveau produit.

Black & Decker offre une solution permettant de recycler les produits Black & Decker lorsqu'ils ont atteint la fin de leur cycle de vie. Pour pouvoir profiter de ce service, veuillez retourner votre produit à un réparateur agréé qui se chargera de le collecter pour nous.

Pour connaître l'adresse du réparateur agréé le plus proche de chez vous, contactez le bureau Black & Decker à l'adresse

indiquée dans ce manuel. Vous pourrez aussi trouver une liste de réparateurs agréés Black & Decker et de plus amples détails sur notre service après-vente sur le site Internet à l'adresse suivante : www.2helpU.com

Caractéristiques techniques

		HVLP200 (Type 1)
Tension	V_{ac}	230
Puissance	W	400
Volume du réservoir	l	1.2
Poids	kg	1.49

Niveau de pression sonore selon la norme EN 60745 :
Pression sonore (L_{pA}) 78 dB(A), incertitude (K) 3 dB(A)
Puissance sonore (L_{WA}) 91 dB(A), incertitude (K) 3 dB(A)

Valeurs totales des vibrations (somme vectorielle triaxiale) selon la norme EN 60745 :
Valeur d'émission de vibration ($a_{h, D}$) < 2.5 m/s^2, incertitude (K) 1,5 m/s^2

Déclaration de conformité CE

CONSIGNES DE MACHINERIE

CE

HVLP200

Black & Decker confirme que les produits décrits dans les "Données techniques" sont conformes aux normes : 2006/42/CE, EN60745

Pour plus de détails, veuillez contacter Black & Decker à l'adresse suivante ou reportez-vous au dos du manuel.

Le soussigné est responsable des données de la fiche technique et fait cette déclaration au nom de Black & Decker.

Kevin Hewitt
Vice-Président - ingénierie internationale
Black & Decker Europe, 210 Bath Road, Slough,
Berkshire, SL1 3YD
Royaume-Uni
26/07/2011

Garantie

Black & Decker assure la qualité de ses produits et vous offre une garantie très large. Ce certificat de garantie est un document supplémentaire et ne peut en aucun cas se substituer à vos droits légaux. La garantie est valable sur tout le territoire des États Membres de l'Union Européenne et de la Zone de Libre Échange Européenne.

Si un produit Black & Decker s'avère défectueux en raison de matériaux en mauvaises conditions, d'une erreur humaine, ou d'un manque de conformité dans les 24 mois suivant la date d'achat, Black & Decker garantit le remplacement des pièces défectueuses, la réparation des produits usés ou cassés ou remplace ces produits à la convenance du client, sauf dans les circonstances suivantes :

- Le produit a été utilisé dans un but commercial, professionnel, ou a été loué;
- Le produit a été mal utilisé ou utilisé avec négligence;
- Le produit a subi des dommages à cause d'objets étrangers, de substances ou à cause d'accidents;
- Des réparations ont été tentées par des techniciens ne faisant pas partie du service technique de Black & Decker.

Pour avoir recours à la garantie, il est nécessaire de fournir une preuve d'achat au vendeur ou à un réparateur agréé. Pour connaître l'adresse du réparateur agréé le plus proche de chez vous, contactez le bureau Black & Decker à l'adresse indiquée dans ce manuel. Vous pourrez aussi trouver une liste de réparateurs agréés Black & Decker et de plus amples détails sur notre service après-vente sur le site Internet à l'adresse suivante : www.2helpU.com

Visitez notre site Web www.blackanddecker.fr pour enregistrer votre nouveau produit Black & Decker et être informé des nouveaux produits et des offres spéciales. Pour plus d'informations concernant la marque Black & Decker et notre gamme de produits, consultez notre site www.blackanddecker.fr

Uso previsto

Il sistema di spruzzatura nebulizzato da terra Black & Decker è stato progettato per nebulizzare vernici, lacche, mani di fondo, lacche trasparenti, lacche per il settore automobilistico, sigillanti colorati, sigillanti-preservanti per legno. Questo elettroutensile non può essere usato per spruzzare soluzioni caustiche, materiali di rivestimento acidi o con granuli o solidi né per la spruzzatura di prodotti che tendono a gocciolare. Questo elettroutensile è stato progettato solo per uso individuale.

Istruzioni di sicurezza

Avvisi di sicurezza generici per gli elettroutensili

Attenzione! Leggere tutti gli avvisi di sicurezza e tutte le istruzioni. La mancata osservazione dei presenti avvisi e istruzioni potrebbe causare scosse elettriche, incendi e/o infortuni gravi.

Conservare tutte le istruzioni e le avvertenze per futura consultazione. Il termine "elettroutensile" che ricorre in tutti gli avvisi seguenti si riferisce ad utensili elettrici con o senza filo.

1. **Sicurezza nella zona di lavoro**

a. **Mantenere pulita e bene illuminata la zona di lavoro.** Il disordine o la scarsa illuminazione possono causare incidenti.

b. **Evitare d'impiegare gli elettroutensili in ambienti esposti al rischio di esplosione, ad esempio in presenza di liquidi, gas o polveri infiammabili.** Gli elettroutensili producono scintille che possono far infiammare la polvere o i fumi.

c. **Mantenere lontani bambini e osservatori mentre si usa l'elettroutensile.** Eventuali distrazioni possono comportare la perdita del controllo dell'elettroutensile.

2. **Sicurezza elettrica**

a. **Le spine elettriche degli elettroutensili devono essere adatte alla presa. Evitare assolutamente di modificare la spina elettrica. Non usare adattatori con elettroutensili provvisti di messa a terra.** L'uso di spine inalterate e delle prese corrispondenti riduce il rischio di scosse elettriche.

b. **Evitare il contatto fisico con superfici collegate a terra, come tubi, radiatori, forni e frigoriferi.** Un corpo collegato a terra è esposto maggiormente al rischio di scosse elettriche.

c. **Custodire gli elettroutensili al riparo dalla pioggia o dall'umidità.** L'eventuale infiltrazione di acqua in un elettroutensile va ad aumentare il rischio di scosse elettriche.

d. **Non utilizzare il cavo in modo improprio. Non usare il cavo per trasportare o trainare l'elettroutensile e non tirarlo per estrarre la spina dalla presa di corrente. Mantenere il cavo al riparo da calore, olio, bordi taglienti e/o da parti in movimento.** I cavi danneggiati o aggrovigliati aumentano il rischio di scosse elettriche.

e. **Se l'elettroutensile viene adoperato all'aperto, usare esclusivamente prolunghe omologate per l'impiego all'esterno.** Un cavo adatto per uso esterno riduce il rischio di scosse elettriche.

f. **Se non è possibile evitare di lavorare in una zona umida, usare un'alimentazione elettrica protetta da un dispositivo a corrente residua (RCD).** L'uso di un dispositivo RCD riduce il rischio di scosse elettriche.

3. **Sicurezza delle persone**

a. **È importante concentrarsi su ciò che si sta facendo e maneggiare con giudizio l'elettroutensile. Non adoperare l'elettroutensile se si è stanchi o sotto l'effetto di stupefacenti, alcol o medicinali.** Un attimo di distrazione durante l'uso dell'elettroutensile può causare gravi infortuni personali.

b. **Utilizzare un equipaggiamento di protezione personale. Indossare sempre occhiali di sicurezza.** Se si avrà cura d'indossare l'equipaggiamento protettivo necessario, ad esempio una maschera antipolvere, delle calzature antiscivolo, un casco o delle otoprotezioni, si ridurrà il rischio di infortuni.

c. **Impedire l'avviamento involontario. Accertarsi che l'interruttore di accensione sia spento prima di collegare l'elettroutensile all'alimentazione elettrica e/o al battery pack, di prenderlo in mano o di trasportarlo.** Per non esporsi al rischio di incidenti, non trasportare gli elettroutensili tenendo le dita sull'interruttore oppure, se sono collegati a un'alimentazione elettrica, con l'interruttore acceso.

d. **Prima di accendere un elettroutensile, togliere eventuali chiavi o attrezzi di regolazione.** Un attrezzo o una chiave lasciati in un componente mobile dell'elettroutensile possono causare infortuni.

e. **Non piegarsi eccessivamente in avanti. Mantenere sempre un buon equilibrio evitando posizioni instabili.** In questo modo è possibile controllare meglio l'elettroutensile in situazioni inaspettate.

f. **Vestirsi adeguatamente. Evitare di indossare indumenti larghi o gioielli. Tenere capelli, capi di vestiario e guanti lontani da parti in movimento.** Indumenti larghi, gioielli o capelli lunghi possono impigliarsi nelle parti in movimento.

g. **Se gli elettroutensili sono provvisti di attacchi per il collegamento di dispositivi di aspirazione o di raccolta della polvere, assicurarsi che questi siano installati e utilizzati correttamente.** L'impiego di dispositivi di raccolta della polvere diminuisce i rischi relativi alle polveri.

4. **Uso e cura degli elettroutensili**

a. **Non sovraccaricare l'elettroutensile. Usare l'elettroutensile adatto al lavoro da eseguire.** Utilizzando l'elettroutensile adatto si potrà lavorare meglio e con maggiore sicurezza alla potenza nominale prevista.

b. **Non utilizzare elettroutensili con interruttori difettosi.** Un elettroutensile che non può essere controllato mediante l'interruttore è pericoloso e deve essere riparato.

c. **Scollegare la spina dalla presa di corrente e/o il battery pack dall'elettroutensile prima di regolarlo, di sostituire gli accessori o di riporlo.** Queste precauzioni di sicurezza riducono la possibilità che l'elettroutensile sia messo in funzione inavvertitamente.

d. **Quando non sono usati, gli elettroutensili devono essere custoditi fuori della portata dei bambini. Non consentire l'uso dell'elettroutensile a persone inesperte o che non abbiano letto le presenti istruzioni.** Gli elettroutensili risultano pericolosi se usati da persone inesperte.

e. **Sottoporre gli elettroutensili alle necessarie procedure di manutenzione. Verificare che le parti mobili siano bene allineate e non inceppate, che non vi siano componenti rotti e che non sussistano altre condizioni che possono compromettere il funzionamento dell'elettroutensile. In caso di danni, riparare l'elettroutensile prima dell'uso.** La scarsa manutenzione causa molti incidenti.

f. **Mantenere affilati e puliti gli utensili da taglio.** Se sottoposti alla giusta manutenzione, gli strumenti da taglio con taglienti affilati s'inceppano meno frequentemente e sono più facili da manovrare.

g. **Utilizzare l'elettroutensile, gli accessori e le punte in conformità delle presenti istruzioni, tenendo conto delle condizioni di lavoro e del lavoro da completare.** L'impiego dell'elettroutensile per usi diversi da quelli consentiti può dar luogo a situazioni pericolose.

5. **Riparazioni**

a. **Fare riparare l'elettroutensile solo ed esclusivamente da personale specializzato e solo impiegando pezzi di ricambio originali,** onde non alterarne la sicurezza.

Ulteriori precauzioni di sicurezza

Attenzione!

- Prima dell'uso, leggere tutte le istruzione e le precauzioni di sicurezza per l'apparecchiatura e il prodotto da spruzzare.
- Rispettare tutte le norme locali, statali e nazionali relative alla ventilazione, alla prevenzione degli incendi e al funzionamento.
- Tenere la pistola fuori dalla portata dei bambini.
- In caso di uso prolungato si consiglia di indossare otoprotezioni.
- Indossare occhiali protettivi per evitare la penetrazione di particelle negli occhi.

Vapori pericolosi

Gli insetticidi e altri prodotti possono essere pericolosi se inalati e possono causare nausea, svenimenti o avvelenamenti gravi.

a. **Usare un respiratore o una maschera se vi è la possibilità di inalazione dei vapori. Leggere tutte le istruzioni relative al prodotto da spruzzare e alla maschera per avere la certezza che la maschera offra una protezione idonea dall'inalazione di vapori pericolosi.**

Altre precauzioni di sicurezza per le pistole a spruzzo

Attenzione!

- Prima dell'impiego, accertarsi che chiunque usi questa pistola a spruzzo legga e capisca tutte le istruzioni di sicurezza e altre informazioni contenute in questo manuale.
- Non usare liquidi caustici (alcalini) autoriscaldanti o corrosivi (acidi) in questa pistola dato che possono corrodere le parti metalliche e indebolire il tubo flessibile e le tenute.
- Non usare liquidi caldi o bollenti nella pistola a spruzzo dato che potrebbero indebolire il serbatoio o il tubo flessibile.
- Non lasciare residui o prodotti da spruzzare nel serbatoio dopo aver usato la pistola.
- Non fumare durante la spruzzatura né spruzzare laddove vi siano scintille o fiamme.
- Dopo ogni impiego, ispezionare a fondo l'interno e l'esterno della pistola a spruzzo.
- Svuotare, pulire e scaricare sia il serbatoio sia il tubo flessibile dopo ciascun impiego in base alle istruzioni.
- Non usare le pistole a spruzzo vicino a materiali infiammabili.
- Non spruzzare nessun prodotto del quale non si conoscano i pericoli.
- Usare solo liquidi non infiammabili.
- Non pulire le pistole con prodotti infiammabili.

Sicurezza delle persone

a. **Quando si maneggiano sostanze chimiche, indossare un equipaggiamento di protezione personale tipo guanti e un respiratore o una maschera idonei.** L'equipaggiamento di sicurezza usato in condizioni idonee riduce le lesioni personali.
b. **Non spruzzare sé stessi, altre persone o animali. Tenere le mani e ogni parte del corpo lontane dallo spruzzo. In caso di iniezione nell'epidermide, rivolgersi immediatamente alle cure di un medico.** Il prodotto spruzzato potrebbe perforare l'epidermide ed essere iniettato nel corpo.
c. **Non trattare l'iniezione come se fosse un semplice taglio.** Lo spruzzo potrebbe iniettare tossine nel corpo e causare lesioni gravi. Se si dovesse verificare un' iniezione nell'epidermide, rivolgersi immediatamente alle cure di un medico.
d. **Essere consapevoli dei pericoli pertinenti al prodotto da spruzzare. Consultare i simboli sul contenitore o le informazioni fornite dal fabbricante del prodotto da spruzzare, compresa la necessità di usare un equipaggiamento di protezione personale.** Rispettare le istruzioni del produttore per ridurre il rischio di incendio e di lesioni personali derivanti dalle tossine, dagli agenti cancerogeni, e così via.

Sicurezza altrui

- Questo elettroutensile non è stato progettato per impiego da parte di persone (o bambini) portatrici di handicap fisici, psichici o sensoriali o che non abbiano la dovuta esperienza o conoscenza, a meno che non siano seguite o opportunamente istruite sul suo impiego da parte di una persona responsabile della loro sicurezza.
- Controllare che i bambini non giochino con l'elettroutensile.

Rischi residui.

Quando si usa l'elettroutensile, possono esservi altri rischi residui che possono non essere stati contemplati negli avvisi di sicurezza allegati. Tali rischi possono sorgere a seguito di un uso prolungato o improprio, ecc.
Perfino adottando gli appositi regolamenti di sicurezza e utilizzando i dispositivi di sicurezza, certi rischi residui non possono essere evitati. Essi comprendono:

- Lesioni causate dal contatto con parti in movimento.
- Lesioni causate dal contatto con parti calde.
- Lesioni causate durante la sostituzione di parti o accessori.
- Lesioni causate dall'impiego prolungato dell'elettroutensile. Quando si usa qualsiasi elettroutensile per lunghi periodi, accertarsi di fare regolarmente delle pause.

Vibrazioni

I valori dichiarati delle emissioni di vibrazioni al paragrafo Dati tecnici e nella Dichiarazione di conformità del presente manuale sono stati misurati in base al metodo di test standard previsto dalla normativa EN 60745 e possono essere usati come parametri di confronto tra due utensili. Il valore delle emissioni di vibrazioni dichiarato può anche essere usato come valutazione preliminare dell'esposizione.

Attenzione! Il valore delle emissioni di vibrazioni durante l'impiego effettivo dell'elettroutensile può variare da quello dichiarato a seconda delle modalità d'uso. Il livello delle vibrazioni può aumentare oltre quello dichiarato.

Quando si valuta l'esposizione alle vibrazioni per determinare le misure di sicurezza richieste, in conformità alla normativa 2002/44/CE e destinata alla protezione delle persone che usano regolarmente gli elettroutensili nello svolgimento delle proprie mansioni, è necessario prendere in considerazione le condizioni effettive di utilizzo e il modo in cui l'utensile è usato, oltre a tenere in conto tutte le componenti del ciclo operativo, vale a dire i periodi in cui l'elettroutensile è spento, quelli in cui è acceso, ma a riposo e quelli in cui è effettivamente utilizzato.

Etichette sull'elettroutensile

Sull'elettroutensile appaiono i seguenti pittogrammi:

Attenzione! Per ridurre il rischio di infortuni, l'utente deve leggere il manuale d'uso.

Attenzione! Non esporre l'elettroutensile alla pioggia o a un'umidità intensa.

Attenzione! Mantenere distanti eventuali osservatori.

Attenzione! Indossare occhiali di sicurezza quando si usa l'elettroutensile.

Attenzione! Indossare un respiratore o una maschera.

Attenzione! Usare solo liquidi non infiammabili.

Sicurezza elettrica

Il doppio isolamento di cui è provvisto l'elettroutensile rende superfluo il filo di terra. Controllare sempre che l'alimentazione corrisponda alla tensione indicata sulla targhetta dei dati tecnici.

- In caso di danneggiamento del filo di alimentazione, è necessario farlo riparare dal fabbricante o presso un centro assistenza Black & Decker autorizzato in modo da evitare eventuali pericoli.
- Quando si usa l'elettroutensile all'esterno, usare solo cavi di prolunga idonei a tale impiego. È possibile usare un cavo di prolunga Black & Decker di valore nominale corretto lungo fino a 30 metri senza che si verifichi una perdita di potenza.
- La sicurezza elettrica può essere ulteriormente aumentata utilizzando un dispositivo a corrente residua (RCD) ad alta sensibilità (30 mA).

Caratteristiche

Si indicano di seguito le caratteristiche di cui è dotato questo elettroutensile.

1. Spina e filo di alimentazione
2. Grilletto pistola a spruzzo
3. Pistola a spruzzo
4. Motorino
5. Pulsante di rilascio pistola a spruzzo
6. Barattolo di rifornimento laterale
7. Coperchio
8. Pomello di regolazione flusso
9. Indicatore flusso
10. Ugello selezione tipo di spruzzo
11. Coperchio filtro
12. Secchio di miscelatura
13. Bicchiere viscosità

Montaggio

Attenzione! Prima di montare l'elettroutensile, assicurarsi che sia spento e scollegato dalla presa di corrente.

Montaggio del barattolo di rifornimento laterale (fig. A)

Il barattolo di rifornimento laterale è stato progettato in modo da poter essere montato solo da un verso.

- Allineare il barattolo di rifornimento laterale (6) sotto il tubo di aspirazione (15) con il coperchio (7) verso sinistra.
- Calzare saldamente in sede il barattolo di rifornimento laterale (6).
- Serrare la ghiera di bloccaggio (16)ruotandola in senso orario.

Nota: Verificare che la ghiera di bloccaggio sia ben stretta e che il barattolo di rifornimento laterale sia saldamente fissato in sede.

Allineamento del tubo di aspirazione (figg. B e C)

Il tubo di aspirazione può essere allineato nella direzione della maggior parte della spruzzatura in modo da limitare il numero di rifornimenti del barattolo.

- Se si deve spruzzare verso l'alto o diritto, posizionare il tubo di aspirazione (fig. B) verso la parte posteriore del barattolo.
- Se si deve spruzzare verso il basso, posizionare il tubo di aspirazione (fig. C) verso la parte anteriore del barattolo.

In questo modo si avrà la certezza di spruzzare la massima quantità possibile di prodotto prima che sia necessario far rifornimento.

Scollegamento e collegamento della pistola a spruzzo (figg. D ed E)

Scollegamento della pistola a spruzzo dal motore

- Tenere premuto il pulsante di rilascio della pistola a spruzzo (5).
- Ruotare la pistola a spruzzo (3) fino a quando si trova a 90° rispetto al motore (4).
- Estrarre la pistola a spruzzo (3) dal motore (4).
- Rilasciare il pulsante di rilascio della pistola a spruzzo (5).

Collegamento della pistola a spruzzo al motore

- Tenere premuto il pulsante di rilascio della pistola a spruzzo (5).
- Tenere la pistola a spruzzo (3) a 90° rispetto al motore (4).
- Calzare la pistola a spruzzo (3) direttamente sul motore (4).
- Ruotare la pistola a spruzzo (3) di 90° fino a quando è a filo del motore (4).
- Rilasciare il pulsante di rilascio della pistola a spruzzo (5).

Attenzione! Assicurarsi che la pistola a spruzzo sia fermamente collegata al motore prima di eseguire le operazioni di spruzzatura.

Riempimento del barattolo (fig. F)

- Controllare per accertarsi che il barattolo di rifornimento laterale (6) sia completamente avvitato sulla pistola a spruzzo.
- Appoggiare la pistola a spruzzo di lato con il coperchio laterale del barattolo verso l'alto.
- Versare il prodotto da spruzzare, opportunamente diluito e filtrato, nel barattolo di rifornimento laterale.

Nota: Usare il secchio di miscelazione fornito per versare il prodotto del contenitore originale nel barattolo di rifornimento laterale.

- Pulire il liquido residuo dai filetti o dai lati del filtro e della pistola a spruzzo.
- Accoppiando in modo uniforme la filettatura, avvitare completamente il coperchio sul barattolo di rifornimento laterale. Controllare che il coperchio sia stato avvitato in squadra e completamente prima di sollevare la pistola a spruzzo.

Utilizzo

Accensione e spegnimento

La pistola a spruzzo viene accesa e spenta per mezzo del grilletto di spruzzatura.

- Per accendere la pistola a spruzzo, premere il grilletto di spruzzatura(2).
- Per spegnere la pistola a spruzzo, rilasciare il grilletto di spruzzatura(2).

Attenzione! Non puntare mai la pistola a spruzzo verso parti del corpo. Non premere mai il grilletto mentre si regola la dimensione dello spruzzo.

Selezione del tipo di spruzzo (figg. G e H)

Questa pistola a spruzzo è stata fornita con un ugello di selezione del tipo di spruzzo (10) in grado di produrre 3 tipi diversi di spruzzo. Esso viene usato per selezionare il corretto tipo di spruzzo per il lavoro di spruzzatura in corso.
Uso dell'ugello di selezione del tipo di spruzzo (10), scegliere una delle applicazioni seguenti:

	Spruzzo piatto orizzontale – Da applicare dall'alto al basso su una superficie.
	Spruzzo circolare – per angoli, bordi e superfici strette.
	Getto piatto verticale. Applicare da un lato all'altro.

Vi sono tre tipi di spruzzo tra cui scegliere. Essi sono marcati con 1, 2 e 3 sull'etichetta di selezione del tipo di spruzzo situata sulla parte superiore della pistola a spruzzo (fig. G)

- Per selezionare il tipo di spruzzo richiesto, ruotare l'ugello di selezione del tipo di spruzzo (10) e allineare l'indicatore verde sull'ugello stesso (10) al numero sull'etichetta (fig. H)

Attenzione! Non puntare mai la pistola a spruzzo verso parti del corpo. Non premere mai il grilletto mentre si regola la dimensione dello spruzzo.

Pomello di regolazione flusso (fig. I)

Il pomello di regolazione del flusso regola la quantità di liquido che può essere spruzzata.

- Ruotare il pomello di regolazione del flusso (8) in senso orario per aumentare il flusso di liquido
- Ruotare il pomello di regolazione del flusso (8) in senso antiorario per diminuire il flusso di liquido.
- L'indicatore del flusso (9) sul lato della pistola a spruzzo si sposta in avanti (flusso di liquido minimo) e indietro (flusso di liquido massimo) quando il pomello di controllo del flusso (8) viene ruotato.

Nota: Fare sempre prima una prova del tipo di spruzzo su un pezzo di cartone o su materiale simile. Iniziare con il pomello di regolazione del flusso regolato sul valore massimo. Se si desidera un flusso minore, ruotare il pomello in senso antiorario. I prodotti più pesanti e più densi devono essere spruzzati con l'indicatore vicino all'icona (+). I prodotti meno densi devono essere spruzzati con l'indicatore vicino all'icona (-).
Nota: Se la regolazione del flusso è regolata completamente sul minimo, il grilletto si sposterà di poco o niente affatto. Ruotare il pomello di regolazione del flusso in senso orario per far sì che il grilletto abbia una maggior corsa.

Preparazione del prodotto liquido (figg. J e K)

Nota: Accertarsi che il prodotto usato possa essere pulito o con acqua ragia o diluenti per vernici (per quelle a base di olio) oppure con acqua calda e sapone (per quelle a solubili all'acqua tipo il lattice). Usare dei teli per proteggere le pavimentazioni e qualsiasi altro oggetto presente nella zona di spruzzatura che non si desidera verniciare.
Il liquido da spruzzare potrebbe dover essere diluito prima di iniziare. Quando lo si diluisce, usare il solvente liquido idoneo, consigliato sul contenitore dal produttore del prodotto.
Attenzione! Non usare prodotti con un punto di infiammabilità inferiore a 55°C.
Nota: Viene fornito un secchio di miscelatura (12) da usare quando si trasferisce il prodotto da spruzzare dal barattolo originale al secchio per diluirlo e per misurarlo (fig. J).
Nota: Viene fornito un bicchiere per la viscosità (13) per determinare il "tempo di esaurimento" del prodotto usato.

- Prima di misurare la corretta viscosità, mischiare a fondo il prodotto.
- Immergere il bicchiere della viscosità (13) nel prodotto da spruzzare e riempirlo (13) completamente.
- Tenendo il bicchiere della viscosità (13) sopra il contenitore del prodotto, calcolare quanto tempo impiega il flusso prima di "interrompersi" o di non essere più continuo fuori dal fondo del bicchiere stesso (13) (2 minuti o meno) (fig. K). Questo è il "tempo di esaurimento". Consultare la tabella di diluizione per maggiori informazioni sulla diluizione richiesta dai vari prodotti.
- Se il prodotto deve essere diluito, aggiungere il diluente liquido richiesto, consigliato dal produttore.

- è possibile spruzzare la vernice al lattice con questo elettroutensile, ma il livello di diluizione richiesto potrebbe superare i consigli del fabbricante. Diluire la vernice al lattice in modo che scorra nel bicchiere per la viscosità (13) in meno di 2 minuti. Il tecnico dovrebbe prendere in considerazione il tipo di applicazione e l'ubicazione finale del lavoro quando spruzza un prodotto che impiega più di 2 minuti per scorrere nel bicchiere della viscosità (13).

Tabella di diluizione

Prodotto da spruzzare	Tempo di esaurimento
Mordenti e sigillanti trasparenti o semitrasparenti	Nessuna diluizione
Mano di fondo a base di olio, lacche e poliuretano	(Tempo di esaurimento inferiore a 2 minuti)
Mordenti a base d'acqua in tinta unita	Potrebbero richiedere la diluizione
Vernici al lattice o a base d'acqua	(Tempo di esaurimento superiore a 2 minuti)

Nota: Non consigliato per vernici testurizzate

Consigli per un utilizzo ottimale

Suggerimenti per i preparativi

- Prima dell'impiego, mischiare e filtrare il prodotto.
- Prima di eseguire un lavoro di spruzzatura, accertarsi sempre di aver preparato la superficie in modo idoneo per ottenere la migliore finitura. Vale a dire che tutte le superfici devono essere prive di polvere, ruggine e grasso. Lavare con un getto d'acqua a bassa pressione i terrazzi o le superfici esterne e verificare che siano completamente asciutte prima di spruzzarle.
- Anche se le pistone a spruzzo modello HVLP hanno una sovra spruzzatura minima, si consiglia di mascherare tutti i bordi e le altre zone e di usare dei teli per proteggere le pavimentazioni e qualsiasi altro oggetto presente nella zona di spruzzatura che non si desidera verniciare.
- La pellicola che si forma sulla parte superiore della vernice può intasare la pistola a spruzzo. Rimuovere la pellicola prima della miscelazione. Filtrare con un imbuto con filtro o attraverso una calza per eliminare qualsiasi impurità che potrebbe intasare il sistema.
- Prima di iniziare, tenere a portata di mano guanti, asciugamani di carta, stracci e così via in caso di versamenti imprevisti.

Acquisizione di una tecnica di spruzzatura adeguata (figg. L e M)

- Esercitarsi a spruzzare su del materiale di scarto, come un pezzo di cartone, per provare il tipo di spruzzo e familiarizzarsi con la funzione di controllo del flusso della pistola a spruzzo.
- Verificare che la superficie da spruzzare sia priva di polvere, ruggine e grasso.
- Verificare che l'area in cui si esegue la spruzzatura sia priva di polvere che potrebbe posarsi sulle superfici appena spruzzate.
- Coprire le parti che non si desidera spruzzare.
- Spruzzare sempre da una distanza minima di 25 mm a una massima di 355 mm (fig. L).
- Un metodo comunemente usato per la spruzzatura di superfici di vaste dimensioni è il tipo a linee incrociate. Questa tecnica consiste nello spruzzare delle strisce orizzontali e quindi, al di sopra, altre strisce verticali.
- Per ottenere una distribuzione uniforme dello spruzzo, tenere sempre il braccio alla medesima distanza (fig. L) dalla superficie che si sta spruzzando ed evitare di muovere il polso (fig. M).
- Procedere a una velocità costante e uniforme che aiuta a evitare irregolarità. Iniziare a spruzzare dopo l'inizio della passata e rilasciare il grilletto prima di interrompere la passata.
- Evitare di spruzzare troppo densamente in un particolare punto. Varie mani leggere vanno meglio di una pesante che potrebbe causare colate e gocciolature. Ricordare che il pomello di regolazione del flusso regola la quantità di liquido che può essere spruzzata. Ruotando il pomello di regolazione del flusso in senso orario si aumenta il flusso di liquido. Ruotando il pomello in senso antiorario si diminuisce il flusso di liquido. Se si verificano colate o gocciolature, avere a portata di mano un pennello asciutto per lisciarle.
- Spegnere il gruppo di alimentazione e appoggiare la pistola a spruzzo sulla base incorporata sul gruppo di alimentazione quando si sospende la spruzzatura per un certo periodo di tempo.

Pulizia e manutenzione

Questo elettroutensile Black & Decker con filo di alimentazione è stato progettato per funzionare a lungo con una manutenzione minima. Per ottenere prestazioni sempre soddisfacenti occorre avere cura dell'elettroutensile e sottoporlo a manutenzione periodica.

Attenzione! Accertarsi di utilizzare un equipaggiamento di protezione personale di tipo idoneo.

Attenzione! Prima di eseguire la manutenzione o di pulire elettroutensili con filo di alimentazione, scollegarli dalla presa di corrente.

Attenzione! Non usare prodotti con un punto di infiammabilità inferiore a 55°C. Il punto di infiammabilità è la temperatura alla quale un liquido può produrre una quantità di vapori sufficiente a incendiarsi (vedere le istruzioni del fornitore della vernice).
Attenzione! Accertarsi che l'area nella quale si esegue la pulitura sia ben ventilata e priva di vapori infiammabili.
Attenzione! Spruzzare sempre all'esterno quando si spruzza la soluzione di pulitura mediante la pistola a spruzzo.
Attenzione! Non immergere il gruppo di alimentazione.

Lavaggio della pistola a spruzzo (fig. N)

- Scollegare la pistola a spruzzo dalla presa di corrente.
- Svitare il coperchio dal lato del barattolo e versare il liquido che rimane nel contenitore originale (fig. N).
- Versare una piccola quantità di soluzione di pulitura idonea nel barattolo.
  - Acqua calda e sapone per i prodotti a base d'acqua.
  - I fabbricanti consigliano l'impiego della soluzione di pulitura per i prodotti a base d'olio.
- Rimettere il coperchio sul barattolo e scuotere in modo sicuro e vigoroso la pistola a spruzzo.
- Svitare il coperchio dal lato del barattolo e smaltire in modo adeguato la soluzione di pulitura.
- Rifornire il barattolo con una piccola quantità di soluzione di pulitura nuova. Avvitare saldamente il coperchio sul barattolo.
- Ricollegare la pistola a spruzzo al motore, collegare il cavo di collegamento e accendere il gruppo di alimentazione.
- Spruzzare la soluzione di pulitura mediante la pistola a spruzzo su del materiale di scarto per 2 – 3 secondi.

Pulitura della pistola a spruzzo (figg. O - S)

- Scollegare la pistola a spruzzo dalla presa di corrente.
- Rimuovere il barattolo di rifornimento laterale (6) e svitare il coperchio laterale (7). Rimuovere la valvola di ritegno (18), il tubo di aspirazione (15) e l'O ring (17) dalla pistola a spruzzo. Pulire le parti nell'apposita soluzione di pulitura (fig. O).
- Svitare il collare della punta (19) e rimuovere l'ugello (10) e la punta di spruzzatura (20). Pulire tutte le parti nell'apposita soluzione di pulitura (fig. P).
- Se si usa un prodotto a base d'acqua, pulire la pistola a spruzzo facendo scorrere l'acqua dall'ingresso del tubo di aspirazione. Se si usano prodotti a base di olio, pulire l'ingresso del tubo di aspirazione con la soluzione di pulitura idonea. Ripetere fino a quando la pistola a spruzzo è completamente pulita. Prestare particolare attenzione a pulire con attenzione l'ago di spruzzatura (21).
- Essiccare completamente tutte le parti.
- Smaltire in modo sicuro la soluzione di pulitura.
- Versare una goccia di olio domestico sulla sfera metallica nella valvola di ritegno (18) (fig. Q).

Importante: La lubrificazione della sfera nella valvola di ritegno (18) dopo la pulitura serve a evitare che la sfera si inceppi otturando la valvola e rendendo irregolare il flusso del prodotto da spruzzare.
Nota: In fase di riassemblaggio, mettere la sfera in metallo sull'estremità della valvola di ritegno (18) nella pistola a spruzzo.

- Riassemblaggio della pistola a spruzzo (fig. S).

Nota: La punta di spruzzatura (20) può essere montata solo in un verso. La tacca (22) sulla punta di spruzzatura deve essere allineata con la gola nei filetti della pistola a spruzzo (fig. R).

Pulitura del gruppo di alimentazione

- Scollegare la pistola a spruzzo dalla presa di corrente.
- Usare solo sapone neutro e un panno umido per pulire il gruppo di alimentazione.

Attenzione! Non lasciare mai che del liquido penetri nel gruppo di alimentazione.
Attenzione! Non immergere mai nessuna parte del gruppo di alimentazione in un liquido.

Pulitura del filtro

Il gruppo di alimentazione contiene un filtro lavabile/riutilizzabile (fig. T). Controllare il filtro prima e dopo ciascun impiego. Se è sporco, lavarlo con acqua calda e lasciare che si essicchi all'aria prima di reinstallarlo o di sostituirlo, se necessario.

- Per controllare il filtro, togliere il relativo coperchio (11) svitando le 2 viti dalla parte superiore del coperchio stesso e quindi tirandolo dal gruppo di alimentazione.
- Rimuovere il filtro (23) e ispezionarlo.
- Rimettere il filtro e il relativo coperchio.

Attenzione! Non far mai funzionare il gruppo di alimentazione senza il filtro. In tal caso, sarebbe possibile aspirare delle impurità che comprometterebbero il funzionamento del gruppo di alimentazione.

Sostituzione della spina (solo Regno Unito e Irlanda)

Se è necessario montare una nuova spina:

- smaltire in tutta sicurezza quella vecchia.
- Collegare il filo marrone al morsetto sotto tensione della nuova spina.
- Collegare il filo blu al morsetto neutro.
- Collegare il conduttore verde/giallo al morsetto di terra.

Attenzione! Seguire le istruzioni fornite con le spine di buona qualità. Fusibile consigliato: 13 A.

Protezione dell'ambiente

Raccolta differenziata. Questo prodotto non deve essere smaltito con i normali rifiuti domestici.

Nel caso in cui l'elettroutensile Black & Decker debba essere sostituito o non sia più necessario, non smaltirlo con i normali rifiuti domestici. Metterlo da parte per la raccolta differenziata.

La raccolta differenziata dei prodotti e degli imballaggi utilizzati consente il riciclaggio dei materiali e il loro continuo utilizzo. Il riutilizzo dei materiali riciclati favorisce la protezione dell'ambiente prevenendo l'inquinamento e riduce il fabbisogno di materie prime.

Seguire la regolamentazione locale per la raccolta differenziata dei prodotti elettrici che può prevedere punti di raccolta o la consegna dell'elettroutensile al rivenditore presso il quale viene acquistato un nuovo prodotto.

Black & Decker offre ai propri clienti la possibilità di riciclare i prodotti Black & Decker che hanno esaurito la loro vita di servizio. Per usufruire di tale servizio, è sufficiente restituire il prodotto a qualsiasi tecnico autorizzato, incaricato della raccolta per conto dell'azienda.

Per individuare il tecnico autorizzato più vicino, rivolgersi alla sede Black & Decker locale, presso il recapito indicato nel presente manuale. Altrimenti, un elenco completo di tutti i tecnici autorizzati Black & Decker e i dettagli completi sui contatti e i servizi post-vendita sono disponibili su Internet all'indirizzo: www.2helpU.com

Dati tecnici

		HVLP200 (Tipo 1)
Tensione	V_{ac}	230
Potenza	W	400
Capacità serbatoio	l	1.2
Peso	kg	1.49

Livello di pressione sonora misurato in base a EN 60745:
Pressione sonora (L_{pA}) 78 dB(A), incertezza (K) 3 dB(A)
Potenza acustica (L_{WA}) 91 dB(A), incertezza (K) 3 dB(A)

Valori totali vibrazioni (somma vettoriale triassiale) in base a EN 60745:
Valore emissioni di vibrazioni ($a_{h, D}$) < 2.5 m/s^2, incertezza (K) 1,5 m/s^2

Dichiarazione di conformità CE

DIRETTIVA SUI MACCHINARI

CE

HVLP200

Black & Decker dichiara che questi prodotti descritti al paragrafo "Dati tecnici" sono conformi a:
2006/42/EC, EN60745

Per ulteriori informazioni contattare Black & Decker al seguente indirizzo oppure consultare l'ultima di copertina del manuale.

Il sottoscritto è responsabile della redazione di questo documento tecnico e rilascia questa dichiarazione per conto di Black & Decker.

K. Hewitt

Kevin Hewitt
Vice-President Global Engineering
Black & Decker Europe, 210 Bath Road, Slough,
Berkshire, SL1 3YD
Regno Unito
26/07/2011

Garanzia

Certa della qualità dei suoi prodotti, Black & Decker offre una garanzia eccezionale. Il presente certificato di garanzia è complementare ai diritti legali e non li pregiudica in alcun modo. La garanzia è valida entro il territorio degli Stati membri dell'Unione Europea e dell'EFTA (European Free Trade Area).

Se un prodotto Black & Decker risulta difettoso per qualità del materiale, della costruzione o per mancata conformità entro 24 mesi dalla data di acquisto, Black & Decker garantisce la sostituzione delle parti difettose, provvede alla riparazione dei prodotti se ragionevolmente usurati oppure alla loro sostituzione, in modo da ridurre al minimo il disagio del cliente a meno che:

- il prodotto non sia stato destinato a usi commerciali, professionali o al noleggio;
- il prodotto non sia stato usato in modo improprio o scorretto;
- il prodotto non abbia subito danni causati da oggetti o sostanze estranee oppure incidenti;
- il prodotto non abbia subito tentativi di riparazione non effettuati da tecnici autorizzati né dall'assistenza Black & Decker.

Per attivare la garanzia è necessario esibire la prova di acquisto al venditore o al tecnico autorizzato. Per individuare il tecnico autorizzato più vicino, rivolgersi alla sede Black & Decker locale, presso il recapito indicato nel presente manuale. Altrimenti, un elenco completo di tutti i tecnici autorizzati Black & Decker e i dettagli completi sui contatti e i servizi post-vendita sono disponibili su Internet all'indirizzo: www.2helpU.com

I clienti che desiderano registrare il nuovo prodotto Black & Decker e ricevere gli aggiornamenti sui nuovi prodotti e le offerte speciali, sono invitati a visitare il sito Web (www.black-anddecker.it). Ulteriori informazioni sul marchio e la gamma di prodotti Black & Decker sono disponibili all'indirizzo www.blackanddecker.it.

Beoogd gebruik

Het fijne spuitsysteem van Black & Decker voor vloeren is bedoeld voor het verstuiven van verf, afwerkmiddelen, voorbewerkingsmiddelen, automotive afwerkmiddelen, beitsmiddelen en houtbeitsmiddelen op oplosmiddelbasis en op waterbasis. Het gereedschap is niet geschikt voor het spuiten met caustische middelen, zuurrijke lakken, lakken met korreltjes of vaste deeltjes of voor het spuiten met spuit- en druppelbeperkende middelen. Dit apparaat is uitsluitend bestemd voor consumentengebruik.

Veiligheidsinstructies

Algemene veiligheidswaarschuwingen voor elektrisch gereedschap

Waarschuwing! Lees alle veiligheidswaarschuwingen en alle instructies. Wanneer de volgende waarschuwingen en voorschriften niet in acht worden genomen, kan dit een elektrische schok, brand of ernstig letsel tot gevolg hebben.

Bewaar alle waarschuwingen en instructies als referentiemateriaal. Het hierna gebruikte begrip 'elektrisch gereedschap' heeft betrekking op elektrische gereedschappen voor gebruik op de netspanning (met netsnoer) of op een accu (snoerloos).

1. Veilige werkomgeving

a. **Houd uw werkomgeving schoon en opgeruimd.** Een rommelige of slecht verlichte werkomgeving kan tot ongevallen leiden.

b. **Gebruik elektrisch gereedschap niet in een omgeving met explosiegevaar, zoals in de nabijheid van brandbare vloeistoffen, gassen of stof.** Elektrisch gereedschap veroorzaakt vonken die het stof of de dampen tot ontsteking kunnen brengen.

c. **Houd kinderen en andere personen tijdens het gebruik van elektrisch gereedschap uit de buurt.** Wanneer u wordt afgeleid, kunt u de controle over het gereedschap verliezen.

2. Elektrische veiligheid

a. **De netstekker van het gereedschap moet in het stopcontact passen. De stekker mag in geen geval worden omgebouwd. Gebruik geen adapterstekkers in combinatie met geaarde gereedschappen.** Niet-omgebouwde stekkers en passende stopcontacten beperken het risico van een elektrische schok.

b. **Vermijd aanraking van het lichaam met geaarde oppervlakken, bijvoorbeeld buizen, verwarmingen, fornuizen en koelkasten.** Er bestaat een verhoogd risico op een elektrische schok wanneer uw lichaam geaard is.

c. **Houd het gereedschap uit de buurt van regen en vocht.** Het binnendringen van water in het elektrische gereedschap vergroot het risico van een elektrische schok.

d. **Gebruik het snoer niet voor een verkeerd doel. Gebruik het snoer niet om het gereedschap te dragen of op te hangen of om de stekker uit het stopcontact te trekken. Houd het snoer uit de buurt van hitte, olie, scherpe randen of bewegende delen.** Beschadigde of in de war geraakte snoeren vergroten het risico van een elektrische schok.

e. **Wanneer u buitenshuis met elektrisch gereedschap werkt, dient u alleen verlengsnoeren te gebruiken die zijn goedgekeurd voor gebruik buitenshuis.** Het gebruik van een verlengsnoer dat geschikt is voor gebruik buitenshuis, beperkt het risico van een elektrische schok.

f. **Als u een elektrisch gereedschap moet gebruiken in een vochtige locatie, moet u een reststroomschakelaar (RCD) gebruiken.** Met een aardlekschakelaar wordt het risico van een elektrische schok verkleind.

3. Veiligheid van personen

a. **Wees alert, let goed op wat u doet en ga met verstand te werk bij het gebruik van elektrische gereedschappen. Gebruik elektrisch gereedschap niet wanneer u moe bent of onder invloed van drugs, alcohol of medicijnen.** Een moment van onoplettendheid bij het gebruik van het gereedschap kan leiden tot ernstige verwondingen.

b. **Draag een persoonlijke beschermende uitrusting. Draag altijd een veiligheidsbril.** Het dragen van een persoonlijke beschermende uitrusting zoals een stofmasker, slipvaste werkschoenen, een veiligheidshelm of gehoorbescherming, afhankelijk van de aard en het gebruik van het elektrische gereedschap, vermindert het risico van verwondingen.

c. **Voorkom per ongeluk inschakelen. Controleer of de schakelaar in de uit-stand staat voordat u het gereedschap aansluit op het stopcontact en/of de accu en voordat u het gereedschap optilt of gaat dragen.** Wanneer u bij het dragen van het gereedschap uw vinger op de schakelaar houdt of wanneer u het gereedschap per ongeluk inschakelt, kan dat leiden tot ongevallen.

d. **Verwijder instelgereedschappen of schroefsleutels voordat u het gereedschap inschakelt.** Een instelgereedschap of sleutel in een draaiend deel van het gereedschap kan tot verwondingen leiden.

e. **Reik niet te ver. Zorg er altijd voor dat u stevig staat en in evenwicht blijft.** Daardoor kunt u het gereedschap in onverwachte situaties beter onder controle houden.

f. **Draag geschikte kleding. Draag geen loshangende kleding of sieraden. Houd haren, kleding en handschoenen uit de buurt van bewegende delen.** Loshangende kleding, sieraden en lange haren kunnen door bewegende delen worden meegenomen.

g. **Wanneer stofafzuigings- of stofopvangvoorzieningen kunnen worden gemonteerd, dient u zich ervan te verzekeren dat deze zijn aangesloten en juist worden gebruikt.** Het gebruik van stofopvangvoorzieningen beperkt het gevaar door stof.

4. **Gebruik en onderhoud van elektrisch gereedschap**

a. **Overbelast het gereedschap niet. Gebruik het geschikte elektrische gereedschap voor uw toepassing.** Met het geschikte elektrische gereedschap werkt u beter en veiliger binnen het aangegeven capaciteitsbereik.

b. **Gebruik geen elektrisch gereedschap waarvan de schakelaar defect is.** Elektrisch gereedschap dat niet meer kan worden in- of uitgeschakeld, is gevaarlijk en moet worden gerepareerd.

c. **Trek de stekker uit het stopcontact en/of verwijder de accu uit het elektrisch gereedschap voordat u het gereedschap instelt, toebehoren wisselt of het gereedschap opbergt.** Met deze voorzorgsmaatregel voorkomt u onbedoeld starten van het gereedschap.

d. **Bewaar niet-gebruikte elektrische gereedschappen buiten bereik van kinderen. Laat het gereedschap niet gebruiken door personen die er niet vertrouwd mee zijn en deze aanwijzingen niet hebben gelezen.** Elektrische gereedschappen zijn gevaarlijk wanneer deze door onervaren personen worden gebruikt.

e. **Verzorg het gereedschap zorgvuldig. Controleer of bewegende delen van het gereedschap correct functioneren en niet klemmen, en of er onderdelen zodanig zijn gebroken of beschadigd dat de werking van het gereedschap nadelig wordt beïnvloed. Laat beschadigde delen repareren voordat u het gereedschap gebruikt.** Veel ongevallen worden veroorzaakt door slecht onderhouden elektrische gereedschappen.

f. **Houd snijdende inzetgereedschappen scherp en schoon.** Zorgvuldig onderhouden snijdende inzetgereedschappen met scherpe snijkanten klemmen minder snel vast en zijn gemakkelijker te geleiden.

g. **Gebruik elektrische gereedschappen, toebehoren, inzetgereedschappen en dergelijke volgens deze aanwijzingen. Let daarbij op de arbeidsomstandigheden en de uit te voeren werkzaamheden.** Het gebruik van elektrische gereedschappen voor andere dan de voorziene toepassingen kan leiden tot gevaarlijke situaties.

5. **Onderhoud**

a. **Laat het gereedschap alleen repareren door gekwalificeerd en vakkundig personeel en alleen met originele vervangingsonderdelen.** Daarmee wordt de veiligheid van het gereedschap gewaarborgd.

Aanvullende veiligheidsinstructies

Waarschuwing!

- Lees vóór gebruik van de apparatuur alle instructies en veiligheidsmaatregelen voor de apparatuur en het spuitmiddel.
- Houd u aan alle toepasselijke lokale, regionale en nationale regelgeving met betrekking tot ventilatie, brandveiligheid en wijze van gebruik.
- Houd de spuit buiten het bereik van kinderen.
- Bij langdurig gebruik wordt gehoorbescherming aanbevolen.
- Bescherm de ogen om deeltjes uit de ogen te houden.

Gevaarlijke dampen

Insecticiden en andere middelen kunnen schadelijk voor de gezondheid zijn indien deze worden ingeademd. Mogelijke gevolgen zijn misselijkheid, flauwvallen en/of vergiftiging.

a. **Gebruik een respirator of masker wanneer de kans bestaat dat dampen worden ingeademd. Lees alle instructies met betrekking tot de spuitmiddelen en het masker, zodat u goed beschermd bent tegen het inademen van schadelijke dampen.**

Aanvullende veiligheidsinstructies voor verfspuiten

Waarschuwing!

- Iedereen die deze spuit gaat gebruiken, moet eerst de veiligheidsinstructies en andere informatie in deze handleiding hebben gelezen en hebben begrepen.
- Gebruik geen caustische (alkali), zelfverwarmende of corrosieve (zuur) vloeistoffen in deze spuit; deze kunnen de metalen onderdelen, de slang en de verzegelingen namelijk aantasten.
- Gebruik in de spuit geen vloeistoffen die heet zijn of koken, aangezien het reservoir en de slang hierdoor kunnen worden aangetast.
- Laat na gebruik van de spuit geen resten of spuitmiddel in het reservoir zitten.
- Rook niet tijdens het spuiten en spuit niet in de buurt van een vonk of vlam.
- Inspecteer voor ieder gebruik zorgvuldig de binnen- en buitenkant van de spuit.
- Maak na ieder gebruik het reservoir en de slang leeg en reinig en spoel deze volgens de instructies.
- Gebruik geen pistolen om ontvlambare middelen te spuiten.
- Spuit niet indien het gevaar niet bekend is.

- Gebruik uitsluitend niet-ontvlambare vloeistoffen.
- Reinig pistolen niet met ontvlambare middelen.

Veiligheid van personen

a. **Aanvullende uitrusting voor persoonlijke veiligheid, zoals geschikte handschoenen en een respirator of masker, moeten worden gebruikt indien chemicaliën worden gehanteerd.** Veiligheidsuitrusting die is toegesneden op de bedrijfsomstandigheden zullen de kans op persoonlijk letsel doen afnemen.

b. **Spuit niet op uzelf, iemand anders of op een dier. Houd uw handen en andere lichaamsdelen uit de buurt van de spuitmond. Indien in de huid wordt gespoten, moet onmiddellijk medische hulp worden gezocht.** Het gespoten middel kan door de huid heen dringen en zo in uw lichaam komen.

c. **Behandel injectie niet als een eenvoudige snee.** De spuit kan giftige stoffen in het lichaam injecteren en aanzienlijke schade aan de gezondheid aanrichten. In geval van injectie moet onmiddellijk medische hulp worden gezocht.

d. **Wees bedacht op eventuele gevaren die ontstaan door het middel dat wordt gespoten. Raadpleeg de labels op het blik of informatie van de fabrikant van het middel waarmee u wilt spuiten, waaronder vereisten voor het gebruik van beschermende uitrusting.** De instructies van de fabrikant moet worden gevolgd, zodat het risico van brand en persoonlijk letsel door giftige stoffen, carcinogenen enzovoort zo klein mogelijk is.

Veiligheid van anderen

- Dit apparaat mag niet worden gebruikt door personen (waaronder kinderen) met een lichamelijke of geestelijke beperking of die geen ervaring met of kennis van dit apparaat hebben, tenzij ze onder toezicht staan of instructies krijgen wat betreft het gebruik van het apparaat van een persoon die verantwoordelijk is voor hun veiligheid.
- Houd toezicht op kinderen om ervoor te zorgen dat zij niet met het apparaat gaan spelen.

Overige risico's

Er kunnen zich tijdens het gebruik van het gereedschap ook andere risico's voordoen, die misschien niet in de bijgevoegde veiligheidswaarschuwingen worden vermeld. Deze risico's kunnen zich voordoen als gevolg van onoordeelkundig gebruik, langdurig gebruik, enz.
Zelfs als de veiligheidsvoorschriften in acht worden genomen en de veiligheidsvoorzieningen worden geïmplementeerd, kunnen bepaalde risico's niet worden vermeden. Deze omvatten:

- Verwondingen die worden veroorzaakt door het aanraken van bewegende onderdelen.
- Verwondingen die worden veroorzaakt door het aanraken van warme onderdelen.
- Verwondingen die worden veroorzaakt bij het vervangen van onderdelen of accessoires.
- Verwondingen die worden veroorzaakt door langdurig gebruik van het apparaat. Als u lange tijd met het apparaat werkt, is het raadzaam om regelmatig een pauze in te lassen.

Trillingen

De aangegeven waarden voor trillingsemissie in de technische gegevens en de conformiteitsverklaring zijn gemeten conform een standaardtestmethode die door EN 60745 wordt geboden. Hiermee kan het ene gereedschap met het andere worden vergeleken. De aangegeven waarde voor trillingsemissie kan ook worden gebruikt bij een voorlopige bepaling van blootstelling.

Waarschuwing! De waarde voor trillingsemissie tijdens het werkelijke gebruik van het gereedschap kan verschillen van de aangegeven waarde afhankelijk van de manieren waarop het gereedschap wordt gebruikt. Het trillingsniveau kan hoger worden dan het aangegeven niveau.

Wanneer de blootstelling aan trillingen wordt vastgesteld teneinde veiligheidsmaatregelen te bepalen die worden vereist door 2002/44/EC ter bescherming van personen die tijdens hun werk regelmatig elektrische gereedschappen gebruiken, moet bij een schatting van de blootstelling aan trillingen rekening worden gehouden met de werkelijke omstandigheden van het gebruik en de manier waarop het gereedschap wordt gebruikt. Daarbij moet ook rekening worden gehouden met alle stappen in de gebruikscyclus, zoals het moment waarop het gereedschap wordt uitgeschakeld en wanneer het gereedschap stationair loopt alsook de aanlooptijd.

Labels op het apparaat

Het apparaat is voorzien van de volgende pictogrammen:

Waarschuwing! De gebruiker moet de instructiehandleiding lezen om het risico op letsel te verminderen.

Waarschuwing! Stel het apparaat niet bloot aan regen of een hoge luchtvochtigheid.

Waarschuwing! Houd omstanders uit de buurt.

Waarschuwing! Draag een veiligheidsbril of een stofbril als u dit gereedschap gebruikt.

Waarschuwing! Draag een respirator of masker.

Waarschuwing! Gebruik uitsluitend niet-ontvlambare vloeistoffen.

Elektrische veiligheid

Dit gereedschap is dubbel geïsoleerd. Een aardaansluiting is daarom niet noodzakelijk. Controleer altijd of uw netspanning overeenkomt met de waarde op het typeplaatje.

- Als het netsnoer is beschadigd, moet dit worden vervangen door de fabrikant of een Black & Decker-servicecentrum om gevaren te voorkomen.
- Als u het gereedschap buiten gebruikt, mag u alleen een verlengsnoer gebruiken dat geschikt is voor buitengebruik. Er kan een geschikte Black & Decker-verlengkabel van maximaal 30 m lang worden gebruikt zonder dat de prestaties afnemen.
- Verhoog de elektrische veiligheid eventueel verder met behulp van een hooggevoelige 30 mA reststroomschakelaar (RCD).

Onderdelen

Het apparaat kan de volgende onderdelen bevatten.

1. Stekker en voedingskabel
2. Spuittrekker
3. Spuit
4. Stroomeenheid
5. Ontgrendelingsknop voor de spuit
6. Container voor vullen aan de zijkant
7. Deksel
8. Uitstroomregelknop
9. Uitstroomindicator
10. Patroonselectiemondstuk
11. Filterklep
12. Mengemmer
13. Viscositeitsbakje

Montage

Waarschuwing! Zorg vóór aanvang van de montage dat het apparaat is uitgeschakeld en de netstekker is losgekoppeld van het lichtnet.

De container voor vullen aan de zijkant vastkoppelen (fig. A)

De container voor vullen aan de zijkant is zodanig ontworpen dat deze maar op één manier past.

- Lijn de container voor vullen aan de zijkant (6) uit onder de opzuigbuis (15) met de deksel (7) naar links.
- Druk de container voor vullen aan de zijkant (6) stevig op zijn plek.
- Maak de sluitring (16) vast door deze tegen de klok in te draaien.

Opmerking: Zorg ervoor dat de sluitring en de container voor vullen aan de zijkant stevig vast zitten.

De opzuigbuis uitlijnen (fig. B en C)

De opzuigbuis kan worden uitgelijnd in de richting waarin u voornamelijk gaat spuiten, zodat u de container minder vaak hoeft bij te vullen.

- Als u omhoog of recht naar voren spuit, moet u de opzuigbuis (fig. B) richting de achterkant van de container plaatsen.
- Als u omlaag spuit, moet u de opzuigbuis (fig. C) richting de voorkant van de container plaatsen.

Zo spuit u zo veel mogelijk materiaal voordat u moet bijvullen.

De spuit koppelen en ontkoppelen (fig. D en E)

De spuit verwijderen uit de motoreenheid

- Houd de ontgrendelingsknop van de spuit (5) ingedrukt.
- Draai de spuit (3) totdat deze een hoek van 90° maakt met de motoreenheid (4).
- Trek de spuit (3) recht uit de motoreenheid (4).
- Laat de ontgrendelknop van de spuit (5) los.

De spuit koppelen aan de motoreenheid

- Houd de ontgrendelingsknop van de spuit (5) ingedrukt.
- Houd de spuit(3) in een hoek van 90° met de motoreenheid (4).
- Duw de spuit (3) recht in de motoreenheid (4).
- Draai de spuit (3) 90° door totdat deze evenwijdig is aan de motoreenheid (4).
- Laat de ontgrendelknop van de spuit (5) los.

Waarschuwing! Controleer of de spuit stevig is bevestigd aan de motoreenheid voordat u gaat spuiten.

De container vullen (fig. F)

- Controleer of de container voor vullen aan de zijkant (6) helemaal op de spuit is gedraaid.
- Leg de spuit op zijn zijkant, waarbij de deksel van de container naar boven wijst.
- Giet het op de juiste wijze verdunde en gezifte middel dat u wilt spuiten in de container voor vullen aan de zijkant.

Opmerking: Gebruik de meegeleverde mengemmer om het middel uit de oorspronkelijke container in de container voor vullen aan de zijkant te gieten.

- Verwijder achtergebleven vloeistof van het schroefdraad en de zijkanten van de container en de spuit.
- Houd de schroefdraden evenwijdig aan elkaar en schroef de deksel volledig op de container voor vullen aan de zijkant. Controleer of de deksel recht en volledig is vastgeschroefd voordat u de spuit optilt.

Gebruik van het gereedschap

In- en uitschakelen

De spuit wordt in- en uitgeschakeld met de spuittrekker.

- Druk de spuittrekker (2) in om de spuit in te schakelen.
- Laat de spuittrekker (2) los om de spuit uit te schakelen.

Waarschuwing! Richt de spuit niet op een lichaamsdeel. Druk de trekker nooit in tijdens het aanpassen van de spuitinstellingen.

Het spuitpatroon selecteren (fig. G en H)

Deze spuit is uitgerust met een patroonselectiemondstuk (10), waarmee drie verschillende spuitpatronen kunnen worden gemaakt. Zo kunt u het spuitpatroon selecteren dat het beste past bij de spuitwerkzaamheden.
Kies een van de volgende toepassingen met het patroonselectiemondstuk (10):

	Horizontale platte straal - op en neer spuiten op een oppervlak.
	Cirkelstraal - voor hoeken, randen en nauwe oppervlakken.
	Verticale platte straal. Heen en weer spuiten.

U kunt kiezen uit drie verschillende spuitpatronen. Deze zijn aangeduid als 1, 2 en 3 op het patroonselectielabel aan de bovenkant van de spuit (fig. G).

- U kunt het gewenste spuitpatroon selecteren door het patroonselectiemondstuk (10) te draaien en de groene indicator op het patroonselectiemondstuk (10) uit te lijnen met het getal op het label (fig. H)

Waarschuwing! Richt de spuit niet op een lichaamsdeel. Druk de trekker nooit in tijdens het aanpassen van de spuitinstellingen.

Uitstroomregelknop (fig. I)

Met de uitstroomregelknop regelt u de hoeveelheid vloeistof die wordt gespoten.

- Draai de uitstroomregelknop (8) met de klok mee om meer vloeistof te spuiten
- Draai de uitstroomregelknop (8) tegen de klok in om minder vloeistof te spuiten.
- De uitstroomindicator (9) op de zijkant van de spuit beweegt naar voren (minimale vloeistofuitstroom) en achteren (maximale vloeistofuitstroom) wanneer de uitstroomregelknop (8) wordt gedraaid.

Opmerking: Test het spuitpatroon altijd eerst op een stuk karton of soortgelijk materiaal. Begin met de uitstroomregelknop in de hoogste stand. Als minder uitstroom nodig is, draait u de uitstroomregelknop terug. Zwaardere, dikkere middelen moeten worden gespoten met een stand dicht bij het pictogram (+). Verdunningsmiddelen moeten worden gespoten met de indicator dicht bij het pictogram (-).
Opmerking: Als de uitstroom op het minimum wordt ingesteld, kan de trekker niet of nauwelijks bewegen. Draai de uitstroomregelknop open (met de klok mee) om meer beweging in de trekker te krijgen.

Preparatie van vloeistof (fig. J en K)

Opmerking: Zorg dat het middel dat u gebruikt, kan worden gereinigd met minerale spiritus of verfverdunner (voor verf op oliebasis) of met warm water en zeepoplossing (voor wateroplosbare verf, zoals latex). Gebruik afdekkleden om de vloer en alles in het spuitgebied wat niet moet worden bespoten, te beschermen.
De vloeistof die wordt gespoten, moet mogelijk eerst worden verdund. Gebruik voor het verdunnen het verdunningsmiddel dat op de container wordt aanbevolen door de fabrikant van het middel.
Waarschuwing! Gebruik geen middelen met een ontvlammingspunt onder de 55°C.
Opmerking: Een mengemmer (12) wordt meegeleverd voor het overbrengen van het te spuiten middel van de oorspronkelijke container naar de emmer, waar het kan worden verdund en gemeten (fig. J).
Opmerking: Een viscositeitsbakje (13) wordt meegeleverd om de 'uitlooptijd' te bepalen van het middel dat wordt gebruikt.

- Roer het middel goed door voordat u de viscositeit meet.
- Dompel het viscositeitsbakje (13) in het middel dat moet worden gespoten en vul het viscositeitsbakje (13) volledig.
- Houd het viscositeitsbakje (13) boven de container van het middel en meet hoe lang het duurt voordat de stroom van uitstromend middel wordt onderbroken of niet meer constant stroomt uit de bodem van het viscositeitsbakje (13) (2 minuten of minder) (fig. K). Dit is de 'uitlooptijd'. Raadpleeg de verdunningstabel voor informatie over de vereiste verdunning voor verschillende middelen.

- Als het middel moet worden verdund, voegt u het toepasselijke verdunningsmiddel toe dat wordt aanbevolen door de fabrikant van het middel.
- Het is mogelijk om latexverf te spuiten met deze eenheid, maar de verf moet mogelijk meer worden verdund dan wordt aanbevolen door de fabrikant. Verdun latexverf zodat het in minder dan twee minuten door het viscositeitsbakje (13) loopt. De bediener moet rekening houden met de toepassing en uiteindelijke locatie van de werkzaamheden indien wordt gespoten met een middel dat er langer dan twee minuten over doet op door het viscositeitsbakje (13) te lopen.

Verdunningstabel

Spuitmiddel	Uitlooptijd
Heldere en semitransparante beitsen en afdichtingsmiddelen	Geen verdunning vereist
Voorbewerkingsmiddelen, vernissen en polyurethaan op oliebasis	(Uitlooptijd onder de twee minuten)
Beitsen op waterbasis met vaste kleur	Mogelijk verdunning vereist
Verf op waterbasis of latexverf	(Uitlooptijd meer de twee minuten)

Opmerking: Niet aanbevolen voor verf met textuur

Tips voor optimaal gebruik

Tips voor de voorbereiding

- Roer en zift voor gebruik het middel altijd grondig.
- Altijd wanneer u spuit, moet het oppervlak correct zijn geprepareerd voor de beste afwerking. Dat wil zeggen dat de oppervlakken vrij van stof, vuil, roest en vet moeten zijn. Reinig voorzichtig met een hogedrukspuit vloeren of buitenoppervlakken en let erop dat deze droog zijn voordat u begint met spuiten.
- Hoewel er met HVLP-spuiten zeer weinig verf buiten het doelgebied komt, wordt het aanbevolen om alle randen en alle andere gebieden af te dekken en afdekkleden te gebruiken om de vloer en alles in het spuitgebied wat niet moet worden bespoten, te beschermen.
- Een laagje bovenop de verf kan veroorzaken dat de spuit verstopt raakt. Verwijder het laagje voordat u gaat mengen. Zift met een trechter waaraan een filter is gekoppeld of door een panty om oneffenheden die het systeem zouden kunnen blokkeren, weg te filteren.
- Voordat u begint moet u handschoenen papieren doekjes, doeken, enz. klaar leggen voor het geval er onverwacht verf wordt gemorst.

De juiste spuittechniek krijgen (fig. L en M)

- Oefen het spuiten op een stuk afvalmateriaal, zoals een stuk karton, om het spuitpatroon te testen en vertrouwd te raken met de uitstroomregelfunctie van de spuit.
- Zorg dat het oppervalk waarop u gaat spuiten vrij is van stof, vuil en vet.
- Zorg dat het gebied waarin u gaat spuiten vrij is van stof dat op de bespoten oppervlakken kan worden geblazen.
- Bedek gebieden die niet moeten worden bespoten.
- Sproei altijd op een afstand van minimaal 25 mm en maximaal 355 mm (fig. L).
- Een veelgebruikte methode om een groot oppervlak te bespuiten is het kruispatroon. Dit kunt u maken door in horizontale stroken te spuiten en daar vervolgens met verticale stroken overheen te spuiten.
- Voor een gelijkmatige verfverdeling moet u altijd op een armlengte (fig. L) van het te bespuiten oppervlak blijven en moet u uw pols niet meebewegen (fig. M).
- Houd een soepele en gelijkmatige snelheid om oneffenheden te voorkomen. Begin met spuiten nadat de armbeweging is ingezet en stop met spuiten voordat de armbeweging is voltooid.
- Voorkom dat u op één plek te veel spuit. Het is beter om meerdere dunne lagen aan te brengen dan één dikke laag, aangezien een dikke laag kan uitlopen en druppen. Denk eraan dat u de hoeveelheid vloeistof die wordt gespoten, kunt regelen met de uitstroomregelknop. Als u de uitstroomregelknop met de klok mee draait, wordt meer vloeistof uitgespoten. Als u de uitstroomregelknop tegen de klok in draait, wordt minder vloeistof uitgespoten. Als de verf uitloopt of druppelt, kunt u een droge kwast gebruiken om de verf uit te smeren.
- Schakel de stroomeenheid uit en plaatst de spuit in de geïntegreerde houder van de stroomeenheid wanneer u voor langere tijd de spuit niet gebruikt.

Onderhoud en reiniging

Uw Black & Decker-apparaat (met snoer) is ontworpen om gedurende langere periode te functioneren met een minimum aan onderhoud. U kunt het apparaat naar volle tevredenheid blijven gebruiken als u voor correct onderhoud zorgt en het apparaat regelmatig schoonmaakt.

Waarschuwing! Gebruik de toepasselijke persoonlijke beschermende uitrusting.

Waarschuwing! Schakel het apparaat uit en verwijder altijd de stekker uit het stopcontact voordat u onderhouds- of reiningswerkzaamheden aan het apparaat uitvoert.

Waarschuwing! Gebruik geen middelen met een ontvlammingspunt onder de 55°C. Het ontvlammingspunt is de temperatuur waarop een vloeistof genoeg damp kan produceren om te ontvlammen (zie de instructies van de verffabrikant).

Waarschuwing! Zorg dat het gebied goed geventileerd is en vrij is van ontvlambare dampen.

Waarschuwing! Als u een reinigingsoplossing spuit, moet u dit altijd buiten doen.
Waarschuwing! Dompel de stroomeenheid niet onder.

De spuit doorspoelen (fig. N)

- Koppel de spuit los van de stroomtoevoer.
- Schroef de deksel van de zijkant van de container en giet resterende vloeistof terug in de oorspronkelijke container (fig. N).
- Giet een kleine hoeveelheid van de toepasselijke reinigingsoplossing in de container.
  - Warm water met wat zeep voor middelen op waterbasis.
  - Door de fabrikant aanbevolen reinigingsoplossing voor middelen op oliebasis.
- Plaats de deksel stevig terug op de container en schud de spuit grondig.
- Schroef de deksel los van de zijkant van de container en verwijder de reinigingsoplossing op correcte wijze.
- Vul de container opnieuw met een kleine hoeveelheid nieuwe reinigingsoplossing. Schroef de deksel stevig op de container.
- Koppel de spuit weer vast aan de motoreenheid, sluit de stekker aan en schakel de stroomeenheid aan.
- Spuit de reinigingsoplossing gedurende 2 of 3 seconden door de spuit op een stukje afvalmateriaal.

De spuit reinigen (fig. O-S)

- Koppel de spuit los van de stroomtoevoer.
- Verwijder de container voor vullen aan de zijkant (6) en schroef de deksel aan de zijkant (7) los. Verwijder de keerklep (18), de opzuigbuis (15) en de o-ring (17) uit de spuit. Reinig de onderdelen in een geschikte reinigingsoplossing (fig. O).
- Schroef de ring aan het uiteinde (19) los en verwijder het spuitmondstuk (10) en de spuitpunt (20). Reinig alle onderdelen in een geschikte reinigingsoplossing (fig. P).
- Als u een middel op waterbasis gebruikt, reinigt u de spuit door water door de inlaat van de opzuigbuis te laten stromen. Als u een middel op oliebasis gebruikt, reinigt u de inlaat van de opzuigbuis met een geschikte reinigingsoplossing. Doe dit totdat de spuit volledig schoon is. Wees extra voorzichtig met het reinigen van de spuitnaald (21).
- Droog alle onderdelen grondig.
- Verwijder reinigingsoplossing op correcte wijze.
- Druppel een druppel huishoudelijke olie op de metalen bal in de keerklep (18) (fig. Q).

Belangrijk: Door na reiniging de bal in de keerklep (18) te smeren, voorkomt u dat deze vast komt te zitten, waardoor de klep kan verstoppen en de uitstroom van spuitmiddel niet meer goed functioneert.

Opmerking: Wanneer u de onderdelen weer monteert, moet u het uiteinde van de keerklep met de metalen bal (18) in de spuit plaatsen.

- Monteer de spuit weer in elkaar (fig. S).

Opmerking: De spuitpunt (20) kan maar op één manier worden geplaatst. De inkeping (22) op de spuitpunt moet worden uitgelijnd met de inham in het schroefdraad van de spuitkop (fig. R).

De stroomeenheid reinigen

- Koppel de spuit los van de stroomtoevoer.
- Gebruik alleen milde zeep en een vochtige doek om de stroomeenheid te reinigen.

Waarschuwing! Laat nooit vloeistof in de motoreenheid komen.
Waarschuwing! Dompel de stroomeenheid of een gedeelte ervan nooit in vloeistof onder.

Filter reinigen

De stroomeenheid bevat een wasbaar/herbruikbaar filter (fig. T). Controleer het filter voor en na elk gebruik. Als het vuil is, wast u het met warm water en laat u het drogen in de lucht voordat u het opnieuw plaatst of vervangt.

- U kunt het filter controleren door de filterklep (11) te verwijderen. Dit doet u door de twee schroeven uit de bovenzijde van de filterklep te verwijderen en vervolgens de klep van de stroomeenheid af te halen.
- Verwijder het filter (23) en inspecteer het.
- Plaats het filter en de filterklep terug.

Waarschuwing! Gebruik de stroomeenheid nooit zonder dat het filter is geplaatst. Er kan vuil naar binnen worden gezogen, en dit kan het functionering van de stroomeenheid aantasten.

Netstekker vervangen (alleen Verenigd Koninkrijk en Ierland)

Als er een nieuwe netstekker moet worden aangebracht:

- Gooi de oude stekker op verantwoorde wijze weg.
- Verbind de bruine draad met de spannings-/fasepool in de nieuwe stekker.
- Verbind de blauwe draad met de nul-/neutraalpool.
- Verbind de groen/gele draad met de aardepool.

Waarschuwing! Volg de bevestigingsinstructies die met hoogwaardige stekkers worden meegeleverd. Aanbevolen zekering: 13A.

Milieu

Aparte inzameling. Dit product mag niet met normaal huishoudelijk afval worden weggegooid.

Mocht u op een dag constateren dat het Black & Decker-product aan vervanging toe is of dat u het apparaat niet meer nodig hebt, gooi het product dan niet bij het restafval. Het product valt onder de categorie voor elektrische apparaten.

Gescheiden inzameling van gebruikte producten en verpakkingsmaterialen maakt het mogelijk materialen te recycleren en opnieuw te gebruiken. Hergebruik van gerecycleerde materialen zorgt voor minder milieuvervuiling en dringt de vraag naar grondstoffen terug.

Plaatselijke verordeningen kunnen voorzien in gescheiden inzameling van huishoudelijke elektrische producten via gemeentelijke stortplaatsen of via de leverancier bij wie u een nieuw product aanschaft.

Black & Decker biedt de mogelijkheid tot het recyclen van afgedankte Black & Decker-producten. Om gebruik te maken van deze service, dient u het product naar een van onze servicecentra te sturen, die de inzameling voor ons verzorgen.

U kunt het adres van het dichtstbijzijnde Black & Decker-servicecentrum opvragen via de adressen op de achterzijde van deze handleiding. U kunt ook een lijst van Black & Decker-servicecentra en meer informatie m.b.t. onze klantenservice vinden op internet op: www.2helpU.com

Technische gegevens

		HVLP200 (Type 1)
Spanning	V_{ac}	230
Vermogen	W	400
Tankcapaciteit	l	1.2
Gewicht	kg	1.49

Geluidsdrukniveau volgens EN 60745:
Geluidsdruk (L_{pA}) 78 dB(A), meetonzekerheid (K) 3 dB(A)
Geluidsvermogen (L_{WA}) 91 dB(A), meetonzekerheid (K) 3 dB(A)

Totale trillingswaarden (som triaxvector) volgens EN 60745:
Waarde trillingsemissie ($a_{h, D}$) < 2.5 m/s^2, meetonzekerheid (K) 1,5 m/s^2

EG-conformiteitsverklaring

MACHINERICHTLIJN

HVLP200

Black & Decker verklaart dat deze producten, die zijn beschreven onder "Technische gegevens", voldoen aan: 2006/42/EG, EN60745

Neem voor meer informatie contact op met Black & Decker op het volgende adres of raadpleeg de achterzijde van de handleiding.

Ondergetekende is verantwoordelijk voor de compilatie van het technische bestand en geeft deze verklaring namens Black & Decker af.

Kevin Hewitt
Vice-President Global Engineering
Black & Decker Europe, 210 Bath Road, Slough, Berkshire, SL1 3YD
Verenigd Koninkrijk
26/07/2011

Garantie

Black & Decker heeft vertrouwen in haar producten en biedt een uitstekende garantie. Deze garantiebepalingen vormen een aanvulling op uw wettelijke rechten en beperken deze niet. De garantie geldt in de lidstaten van de Europese Unie en de Europese Vrijhandelsassociatie.

Mocht uw Black & Decker product binnen 24 maanden na de datum van aankoop defect raken ten gevolge van materiaal- of constructiefouten, dan garanderen wij de kosteloze vervanging van defecte onderdelen, de reparatie van het product of de vervanging van het product, tenzij:

- Het product is gebruikt voor handelsdoeleinden, professionele toepassingen of verhuurdoeleinden.
- Het product onoordeelkundig is gebruikt.
- Het product is beschadigd door invloeden van buitenaf of door een ongeval.
- Reparaties zijn uitgevoerd door anderen dan onze servicecentra of Black & Decker-personeel.

Om een beroep te doen op de garantie, dient u een aankoopbewijs te overhandigen aan de verkoper of een van onze servicecentra. U kunt het adres van het dichtstbijzijnde Black & Decker-servicecentrum opvragen via de adressen op de achterzijde van deze handleiding. U kunt ook een lijst van Black & Decker-servicecentra en meer informatie m.b.t. onze klantenservice vinden op internet op: www.2helpU.com

Meld u aan op onze website www.blackanddecker.nl om te worden geïnformeerd over nieuwe producten en speciale aanbiedingen. Verdere informatie over het merk Black & Decker en onze producten vindt u op www.blackanddecker.nl.

Uso previsto

Su sistema de pulverización fina Black & Decker sobre suelo está pensado para pulverizar pinturas acrílicas y a base de disolventes, acabados, imprimaciones, acabados transparentes, acabados automotrices, selladores de esmalte y selladores-conservadores para madera. Esta herramienta eléctrica no es apropiada para pulverizar soluciones cáusticas, materiales de revestimiento ácido, materiales de revestimiento con componentes granulados o sólidos, aerosoles ni materiales con mecanismos antigoteo. Este aparato se ha diseñado únicamente para uso doméstico.

Instrucciones de seguridad

Advertencias de seguridad generales para herramientas eléctricas

¡Atención! Lea todas las advertencias e instrucciones de seguridad. En caso de no atenerse a las siguientes advertencias e instrucciones de seguridad, podría producirse una descarga eléctrica, incendio o lesión grave.

Guarde todas las advertencias e instrucciones para futuras consultas. El término "herramienta eléctrica" empleado en las advertencias a continuación hace referencia a la herramienta eléctrica con alimentación de red (con cable) o alimentada por batería (sin cable).

1. Seguridad del área de trabajo

a. **Mantenga limpia y bien iluminada el área de trabajo.** El desorden o una iluminación deficiente en las áreas de trabajo puede provocar accidentes.

b. **No utilice la herramienta eléctrica en un entorno con peligro de explosión, en el que se encuentren líquidos, gases o material en polvo inflamables.** Las herramientas eléctricas producen chispas que pueden llegar a inflamar el polvo o los vapores.

c. **Cuando utilice la herramienta eléctrica, mantenga alejados a los niños y a otras personas del área de trabajo.** Una distracción le puede hacer perder el control sobre la herramienta.

2. Seguridad eléctrica

a. **El enchufe de la herramienta eléctrica debe corresponder a la toma de corriente utilizada. No modifique el enchufe. No emplee adaptadores en herramientas eléctricas dotadas con toma de tierra.** Estas pautas le ayudarán a reducir el riesgo de descargas eléctricas.

b. **Evite tocar partes conectadas a tierra como tuberías, radiadores, cocinas y refrigeradores.** El riesgo de descarga eléctrica es mayor si el usuario entra en contacto con elementos conectados a tierra.

c. **No exponga las herramientas eléctricas a la lluvia y evite que penetren líquidos en su interior,** ya que existe el peligro de recibir una descarga eléctrica.

d. **Cuide el cable de alimentación. No lo utilice para transportar o colgar la herramienta eléctrica, ni tire de él para sacar el enchufe de la toma de corriente. Manténgalo alejado del calor, aceite, bordes afilados o piezas móviles.** Los cables de red dañados o enredados incrementan el riesgo de descarga eléctrica.

e. **Si trabaja con la herramienta eléctrica en el exterior, utilice solamente cables de prolongación homologados para uso en exteriores.** Esto le ayudará a reducir el riesgo de descarga eléctrica.

f. **Si la utilización de una herramienta eléctrica en un lugar húmedo es inevitable, utilice una fuente protegida con un dispositivo de corriente residual (RCD).** La utilización de un RCD reduce el riesgo de sufrir descargas eléctricas.

3. Seguridad personal

a. **Esté atento a lo que hace y utilice la herramienta eléctrica con prudencia. No la use si está cansado, ni si se encuentra bajo los efectos del alcohol, drogas o medicamentos.** Si desatiende la herramienta, aunque sea durante unos instantes, puede haber riesgo de lesiones graves.

b. **Utilice material de protección personal. Utilice siempre gafas de protección.** El riesgo de lesiones se reduce considerablemente si se utiliza material de protección adecuado como una mascarilla antipolvo, zapatos de seguridad con suela antideslizante, casco o protectores auditivos.

c. **Impida que la herramienta se ponga en marcha accidentalmente. Asegúrese de que el interruptor de encendido/apagado se encuentre en la posición de apagado antes de conectar la herramienta a la fuente de alimentación o a la batería, o de coger o transportar la herramienta.** Transportar la herramienta eléctrica con el dedo sobre el interruptor o enchufarla con el interruptor encendido puede provocar accidentes.

d. **Retire las herramientas de ajuste o llaves fijas antes de conectar la herramienta eléctrica.** Una herramienta o llave colocada en una pieza giratoria de la herramienta puede producir lesiones al ponerse ésta en marcha.

e. **Sea precavido. Evite adoptar una posición que fatigue su cuerpo; mantenga un apoyo firme sobre el suelo y conserve el equilibrio en todo momento.** Ello le permitirá controlar mejor la herramienta eléctrica en caso de presentarse una situación inesperada.

f. **Vístase con la ropa adecuada. No lleve ropa holgada ni joyas. Aleje el pelo, la ropa y los guantes de las piezas móviles.** La ropa holgada, las joyas y el pelo largo se pueden enganchar con las piezas en movimiento.
g. **Siempre que sea posible utilizar unos equipos de aspiración o captación de polvo, asegúrese de que éstos estén montados y que sean utilizados correctamente.** El empleo de estos equipos reduce los riesgos derivados del polvo.

4. **Uso y cuidado de herramientas eléctricas**
a. **No sobrecargue la herramienta eléctrica. Use la herramienta adecuada para cada aplicación.** Con la herramienta eléctrica adecuada podrá trabajar mejor y más seguro dentro del margen de potencia indicado.
b. **No utilice herramientas eléctricas con un interruptor defectuoso.** Las herramientas eléctricas que no se puedan conectar o desconectar son peligrosas y deben hacerse reparar.
c. **Desconecte de la herramienta eléctrica el enchufe de la fuente de alimentación y de la batería antes de realizar cualquier ajuste, cambiar accesorios o guardar la herramienta.** Esta medida preventiva reduce el riesgo de encender accidentalmente la herramienta eléctrica.
d. **Guarde las herramientas eléctricas fuera del alcance de los niños y de las personas que no estén familiarizadas con su uso.** Las herramientas eléctricas utilizadas por personas inexpertas son peligrosas.
e. **Cuide sus herramientas eléctricas con esmero. Controle si funcionan correctamente, sin atascarse, las partes móviles de la herramienta eléctrica, y si existen partes rotas o deterioradas que pudieran afectar al funcionamiento de la herramienta. Si la herramienta eléctrica estuviese defectuosa haga que la reparen antes de volver a utilizarla.** Muchos accidentes se deben a herramientas eléctricas con un mantenimiento deficiente.
f. **Mantenga las herramientas de corte limpias y afiladas.** Las herramientas de corte que se mantienen correctamente se dejan guiar y controlar mejor.
g. **Utilice la herramienta eléctrica, los accesorios, los útiles de la herramienta, etc. de acuerdo con estas instrucciones, y tenga en cuenta las condiciones de trabajo y la tarea a realizar.** El uso de herramientas eléctricas para trabajos diferentes de aquellos para los que han sido concebidas puede resultar peligroso.

5. **Servicio técnico**
a. **Esta herramienta eléctrica sólo la puede reparar personal técnico autorizado que emplee exclusivamente piezas de repuesto originales.** Solamente así se garantiza la seguridad de la herramienta eléctrica.

Instrucciones de seguridad adicionales

¡Atención!

- Lea todas las instrucciones y precauciones de seguridad para equipos y material de pulverización antes de poner en funcionamiento cualquier aparato.
- Cumpla con las normas pertinentes de ámbito local, regional y nacional sobre ventilación, prevención de incendios y manejo de máquinas.
- Mantenga el pulverizador fuera del alcance de los niños.
- Se recomienda emplear protección para los oídos en casos de uso prolongado.
- Use protección ocular para evitar la entrada de partículas en los ojos.

Vapores peligrosos

Los insecticidas y otras sustancias pueden causar daños en caso de inhalación, tales como náuseas, desmayos e intoxicaciones graves.

a. **Utilice un respirador o máscara ante un posible riesgo de inhalación de vapores. Lea todas las instrucciones de uso de la sustancia que se va a pulverizar y de la máscara para asegurarse de que le brindará la protección necesaria contra la inhalación de vapores nocivos.**

Instrucciones de seguridad adicionales para pulverizadores de pintura

¡Atención!

- Antes de cualquier uso, asegúrese de que cualquier persona que vaya a utilizar este pulverizador lea y comprenda todas las instrucciones de seguridad e informaciones adicionales contenidas en este manual.
- No utilice líquidos cáusticos (álcali) que experimenten calentamiento espontáneo o líquidos corrosivos (ácidos) en este pulverizador, ya que podrían corroer los componentes metálicos o debilitar la manguera y las juntas.
- No utilice líquidos calientes o en ebullición en el pulverizador, ya que podrían dañar el depósito y la manguera.
- No deje residuos o restos de la sustancia aplicada en el depósito después de usar el pulverizador.
- No fume mientras utiliza el pulverizador. No aplique el pulverizador ante la presencia de chispas o llamas.
- Revise minuciosamente la parte interior y exterior del pulverizador antes de cada uso.

- Es muy importante que vacíe, limpie y seque el depósito y la manguera después de cada uso, tal y como se indica en las instrucciones.
- No utilice las pistolas para pulverizar sustancias inflamables.
- No aplique con el pulverizador ninguna sustancia cuyos riesgos desconozca.
- Utilice únicamente líquidos no inflamables.
- No utilice sustancias inflamables para limpiar las pistolas.

Seguridad personal

a. **Debe utilizarse un equipo de seguridad personal adicional en caso de manipulación de sustancias químicas, como por ejemplo guantes adecuados y un respirador o máscara.** La utilización de un equipo de seguridad adecuado en cada caso reduce el riesgo de sufrir daños personales.
b. **No aplique el pulverizador sobre sí mismo, ni sobre ninguna persona o animal. Mantenga las manos y otras partes del cuerpo alejadas de la sustancia que se esté aplicando con el pulverizador. En caso de inyección cutánea, busque atención médica inmediatamente.** La sustancia pulverizada podría perforarle la piel e inyectarse en su cuerpo.
c. **No trate un caso de inyección como si fuese un simple corte.** La sustancia inyectada puede introducir toxinas en su cuerpo y causarle lesiones corporales graves. Si le ocurre un incidente de estas características, busque atención médica inmediatamente.
d. **Tenga cuidado con los riesgos que presente la sustancia que está aplicando con el pulverizador. Consulte las indicaciones que figuran en el envase y la información suministrada por el fabricante de la sustancia que va a aplicar, incluidas las normas sobre la utilización de equipamiento de protección personal.** Deben seguirse las instrucciones del fabricante a fin de reducir el riesgo de incendios y lesiones personales resultante por la presencia de toxinas, sustancias cancerígenas, etc.

Seguridad de terceros

- Ninguna persona (incluidos los niños) con capacidades físicas, sensoriales o mentales disminuidas, o que carezca de experiencia y formación, no debe utilizar este aparato, salvo que haya recibido supervisión o instrucciones con respecto a su uso por parte de una persona responsable de su seguridad.
- Los niños deben vigilarse en todo momento para garantizar que el aparato no se toma como elemento de juego.

Riesgos residuales.

El uso de esta herramienta puede producir riesgos residuales adicionales no incluidos en las advertencias de seguridad adjuntas. Estos riesgos se pueden generar por un uso incorrecto, demasiado prolongado, etc.
El cumplimiento de las normas de seguridad correspondientes y el uso de dispositivos de seguridad no evitan ciertos riesgos residuales. Estos riesgos incluyen:

- Lesiones producidas por el contacto con piezas móviles.
- Lesiones producidas por el contacto con piezas calientes.
- Lesiones producidas al cambiar cualquier pieza o accesorio.
- Lesiones producidas al usar el aparato por un tiempo demasiado prolongado. Cuando utilice cualquier aparato durante períodos de tiempo prolongados, asegúrese de realizar pausas con frecuencia.

Vibración

El valor de emisión de vibraciones indicado en el apartado de características técnicas y en la declaración de conformidad se ha calculado según un método de prueba estándar proporcionado por la norma EN 60745 y puede utilizarse para comparar una herramienta con otra. El valor de emisión de vibraciones especificado también puede utilizarse en una evaluación preliminar de la exposición.

¡Atención! El valor de emisión de vibraciones durante el funcionamiento real de la herramienta eléctrica puede diferir del valor declarado en función de cómo se utilice dicha herramienta. El nivel de las vibraciones puede superar el indicado.

Al evaluar la exposición a las vibraciones con el fin de determinar las medidas de seguridad que exige la norma 2002/44/CE para proteger a las personas que utilizan periódicamente herramientas eléctricas en el entorno laboral, deberá tenerse en cuenta una estimación de la exposición a las vibraciones, las condiciones de uso reales y el modo de empleo de la herramienta, así como los pasos del ciclo operativo como, por ejemplo, el número de veces que la herramienta se apaga, el tiempo que está parada y el tiempo de activación.

Etiquetas del aparato

Encontrará los siguientes pictogramas en la herramienta:

¡Atención! Para reducir el riesgo de lesiones, el usuario debe leer el manual de instrucciones.

¡Atención! No exponga el aparato a la lluvia ni a la humedad.

¡Atención! Mantenga alejadas a otras personas.

¡Atención! Cuando utilice la herramienta, lleve siempre gafas protectoras.

¡Atención! Utilice un respirador o máscara protectora.

¡Atención! Utilice únicamente líquidos no inflamables.

Seguridad eléctrica

Esta herramienta lleva un doble aislamiento; por lo tanto, no requiere una toma de tierra. Compruebe siempre que la tensión de la red corresponda con el valor indicado en la placa de datos de la herramienta.

- Si el cable de alimentación está dañado, haga que lo sustituya el fabricante o un centro de asistencia técnica autorizado de Black & Decker para evitar cualquier situación de riesgo.
- Cuando utilice la herramienta en exteriores, utilice solamente cables de prolongación destinados al uso en exteriores. Se puede utilizar un cable de prolongación de Black & Decker con la potencia adecuada de hasta 30 m sin sufrir pérdida de potencia.
- Se puede incrementar la seguridad eléctrica mediante la utilización de un dispositivo de corriente residual (RCD) de alta sensibilidad de 30 mA.

Características

Este aparato incluye una o más de las siguientes características.

1. Enchufe y cable de alimentación
2. Gatillo de pulverización
3. Pulverizador
4. Unidad de alimentación
5. Botón de liberación del pulverizador
6. Depósito de relleno lateral
7. Tapa
8. Selector de control del flujo
9. Indicador del flujo
10. Boquilla de selección del patrón de pulverización
11. Tapa del filtro
12. Cubeta de mezclas
13. Vaso de viscosidad

Montaje

¡Atención! Antes de proceder al montaje, compruebe que la herramienta está apagada y desenchufada.

Colocación del depósito de relleno lateral (fig. A)

El depósito de relleno lateral está diseñado para que sólo pueda fijarse de una única manera.

- Alinee el depósito lateral de relleno (6) por debajo del tubo de recogida (15) con la tapa (7) a la izquierda.
- Empuje firmemente el depósito lateral de relleno (6) en dirección a su sitio.
- Apriete el anillo de cierre (16) girándolo en el sentido de las agujas del reloj.

Nota: Asegúrese de que el anillo de cierre está bien apretado y de que el depósito de relleno lateral está bien colocado en su lugar.

Alineación del tubo de recogida (fig. B y C)

El tubo de recogida puede ser alineado en la dirección en que se vaya a realizar la pulverización principalmente, de forma que pueda reducirse la cantidad de veces que tendrá que rellenar el depósito.

- Si tiene que aplicar el pulverizador en un ángulo hacia arriba o de forma directa, oriente el tubo de recogida (fig. B) hacia la parte trasera del depósito.
- Si tiene que aplicar el pulverizador en un ángulo hacia abajo, oriente el tubo de recogida (fig. C) hacia la parte delantera del depósito.

Así se asegurará de que aplique la mayor cantidad posible de sustancia antes de que sea necesario rellenar el depósito.

Desmontaje y colocación del pulverizador (fig. C y D)

Extraiga el pulverizador de la unidad motora.

- Pulse y mantenga presionado el botón de liberación del pulverizador (5).
- Gire el pulverizador (3) hasta que se coloque a un ángulo de 90º respecto al motor (4).
- Tire del pulverizador (3) hasta sacarlo de la unidad motora (4).
- Suelte el botón de liberación del pulverizador (5).

Colocación del pulverizador en la unidad motora.

- Pulse y mantenga presionado el botón de liberación del pulverizador (5).
- Coloque el pulverizador (3) a 90º respecto a la unidad motora (4).
- Empuje el pulverizador (3) hacia el interior de la unidad motora (4).
- Gire el pulverizador (3) 90º hasta que se coloque al mismo nivel que la unidad motora (4).

- Suelte el botón de liberación del pulverizador (5).

¡Atención! Asegúrese de que el pulverizador está firmemente sujeto a la unidad motora antes de utilizarlo.

Llenado del depósito (fig. F)

- Compruebe que el depósito de relleno lateral (6) está completamente fijado al pulverizador.
- Coloque el pulverizador de lado, de forma que la tapa lateral del depósito quede mirando hacia arriba.
- Introduzca la sustancia a pulverizar, adecuadamente diluida, en el depósito de relleno lateral.

Nota: Utilice una cubeta de mezclas para trasladar la sustancia de su recipiente original al depósito de relleno lateral.

- Limpie cualquier líquido residual de las secciones de rosca y de los lados del depósito y del pulverizador.
- Enrosque la tapa del depósito lateral de relleno, pasándola de manera uniforme por todos los surcos. Asegúrese de que la tapa está completamente enroscada y fijada de manera correcta antes de incorporar el pulverizador.

Uso

Encendido y apagado

El pulverizador se enciende y se apaga con el gatillo de pulverización.

- Para encender el pulverizador, apriete el gatillo de pulverización (2).
- Para apagar el pulverizador, suelte el gatillo de pulverización (2).

¡Atención! No dirija nunca el pulverizador a ninguna parte del cuerpo. No pulse nunca el gatillo mientras ajusta la configuración del pulverizador.

Selección del patrón de pulverización (fig. G y H)

Este pulverizador está equipado con 1 boquilla de selección del patrón de pulverización (10) capaz de producir 3 tipos de chorros al pulverizar. Esta característica se utiliza para seleccionar el patrón de pulverización adecuado para cada aplicación.

Mediante la boquilla de selección del patrón de pulverización (10), puede seleccionar uno de los siguientes patrones:

	Chorro horizontal plano: aplíquese sobre una superficie de arriba abajo y viceversa.
	Chorro circular: para esquinas, bordes y superficies estrechas.
	Chorro vertical plano: aplíquese de lado a lado.

Se puede elegir entre esos tres patrones de pulverización. Están marcados con los números 1, 2 y 3 en el indicador de selección de patrón situado en la parte superior del pulverizador (fig. G)

- Para seleccionar el patrón deseado, gire la boquilla de selección del patrón de pulverización (10) y alinee la marca verde de la misma (10) con el número correspondiente del indicador de selección (fig. H).

¡Atención! No dirija nunca el pulverizador a ninguna parte del cuerpo. No pulse nunca el gatillo mientras ajusta la configuración del pulverizador.

Selector de control del flujo (fig. I)

El selector de control del flujo regula la cantidad de líquido que puede pulverizarse.

- Para aumentar el flujo, gire el selector de control del flujo (8) en el sentido de las agujas del reloj.
- Para disminuir el flujo, gire el selector de control del flujo (8) en sentido contrario al de las agujas del reloj.
- El indicador de flujo (9) de la parte lateral del pulverizador se mueve hacia delante (flujo de líquido mínimo) y hacia atrás (flujo de líquido máximo) a medida que se gira el selector de control del flujo (8).

Nota: Siempre se debe realizar una prueba de rociado sobre cartón de desecho o material similar. Comience con el selector de control del flujo ajustado en la configuración de mayor flujo. Si se desea un menor flujo, gire el selector de control del flujo hasta la posición deseada. En general, los materiales más pesados y densos deberían aplicarse cuando el indicador de flujo estuviera más cerca del signo (+). Los materiales más diluidos deberían aplicarse cuando el indicador se aproxime al signo (-).

Nota: Si el selector de control del flujo permanece en la posición mínima, el gatillo hará expulsar el chorro con fuerza limitada o no se expulsará. Gire el selector en sentido contrario al de las agujas del reloj para que el chorro adquiera más fuerza al pulsar el gatillo.

Preparación de las sustancias líquidas (fig. J y K)

Nota: Asegúrese de que el tipo de sustancia que está utilizando se puede limpiar con disolventes minerales o disolventes de pintura (para pinturas con base de aceite) o con una solución de agua caliente y jabón (para pinturas acrílicas como el látex). Use telas protectoras para cubrir el suelo y cualquier otro objeto de la zona de pulverización que desee mantener intacto.

El líquido que se va a aplicar debe ser rebajado (diluido) antes de empezar. Para diluir, utilice el disolvente para líquidos recomendado por el fabricante en el envase del producto.

¡Atención! No utilice sustancias con un punto de inflamación inferior a 55 ºC.

Nota: Se suministra una cubeta de mezclas (12) para transportar la sustancia que se va aplicar con el pulverizador desde su recipiente original a otra cubeta que sirve para diluir y realizar mediciones (fig. J).

Nota: Se suministra también un vaso de viscosidad (13) para determinar el "tiempo de agotamiento" de la sustancia utilizada.

- Antes de realizar la medición para determinar la viscosidad adecuada, remueva la sustancia a conciencia.
- Sumerja el vaso de viscosidad (13) en la sustancia que se va a pulverizar y rellénela (13) por completo.
- Sujetando el vaso de viscosidad (13) por encima del recipiente que contiene la sustancia, mida la cantidad de tiempo que pasa hasta que el chorro que sale del fondo del vaso de viscosidad "se rompe" o deja de fluir de manera continuada (13) (2 minutos o menos) (fig. K). A esa cantidad se la denomina "tiempo de agotamiento". Consulte la tabla de disoluciones para mayor información sobre el grado de disolución requerido para distintas sustancias.
- Si la sustancia necesita ser diluida, añádale un disolvente para líquidos recomendado por el fabricante.
- Es posible utilizar pintura de látex en esta unidad, si bien el grado de disolución requerido podría ser mayor que el recomendado por el fabricante de la sustancia. Diluya la pintura de látex de forma que el vaso de viscosidad (13) expulse de forma fluida un chorro de esta pintura en menos de 2 minutos. La persona que aplique la pintura debería tener en cuenta el tipo de aplicación y localización del proyecto a la hora de pulverizar un material que necesita más de 2 minutos para fluir por el vaso de viscosidad (13).

Tabla de disoluciones

Material de pulverización	Tiempo de agotamiento
Tintes y selladores claros y semitransparentes	No se requiere disolución
Imprimaciones con base de aceite, barnices y poliuretano	(Agotamiento inferior a 2 minutos)
Tintes acrílicos de color sólido	Es posible que requieran disolución
Pinturas acrílicas o de látex	(Agotamiento superior a 2 minutos)

Nota: No se recomienda para pintura texturizada

Consejos para un uso óptimo

Sugerencias de preparación

- Antes de realizar la medición para determinar la viscosidad adecuada, remueva la sustancia a conciencia.
- En cualquier trabajo de pulverización debe asegurarse de que se ha preparado apropiadamente la superficie de aplicación para conseguir el mejor acabado. Ninguna superficie de aplicación debe presentar polvo, suciedad, oxidación o grasa. Lave sin ejercer mucha presión cubiertas y superficies exteriores y asegúrese de que están secas antes de pulverizar.
- Aunque los pulverizadores de tipo HVLP generan muy poca neblina de pulverización, se recomienda tapar todos los bordes y zonas similares y utilizar telas protectoras para cubrir el suelo y cualquier otro objeto de la zona de pulverización que desee mantener intacto.
- Las costras que se forman en la parte superior de la pintura pueden obstruir el pulverizador. Elimine esas costras antes de realizar mezclas. Por medio de un embudo con filtro incorporado o tejidos con mallas para drenar, elimine cualquier impureza que pueda obstruir el pulverizador.
- Antes de comenzar asegúrese de tener a mano guantes, toallas de papel, trapos, etc. por si se producen derrames inesperados.

Adquisición de una técnica de pulverización adecuada (fig. L y M)

- Aplique la pintura con el pulverizador sobre material de desecho (por ejemplo, cartones) para practicar su técnica y familiarizarse con los controles de la herramienta.
- Asegúrese de que la superficie de prueba no presenta polvo, suciedad ni grasa.
- Asegúrese que la superficie de prueba está limpia y de que no contiene polvo que pueda traspasar a otras superficies recién pulverizadas.
- Cubra todas las zonas que no desee pulverizar.
- Siempre se debe aplicar la sustancia desde una distancia comprendida entre 25 y 355 mm (fig. L).

- Un método frecuentemente utilizado para pulverizar una superficie grande es el patrón llamado "de cruzamiento alternativo". Dicha técnica consiste en pulverizar mediante franjas horizontales y, después, mediante franjas verticales que se cruzan con las primeras.
- Para conseguir una distribución uniforme de la pintura, mantenga siempre su brazo a la misma distancia (fig. L) de la superficie donde la está aplicando y evite mover la cintura (fig. M).
- Mantenga una velocidad suave y constante que le ayude a evitar las imperfecciones. Comience a pulverizar después de empezar la pasada y suelte el gatillo antes de detener la pasada.
- No aplique la pintura de forma demasiado intensa en ninguna zona. Es preferible aplicar varias capas ligeras de pintura a aplicar una capa más espesa, ya que este último procedimiento puede causar corrimientos de pintura y goteo. Recuerde que el selector de control del flujo regula la cantidad de líquido que se aplica con el pulverizador. Para aumentar el flujo, gire el selector de control del flujo en el sentido de las agujas del reloj. Para disminuir el flujo, gire el selector de control del flujo en sentido contrario al de las agujas del reloj. Si a pesar de todo se producen corrimientos de pintura o goteos, tenga a mano algún utensilio para raspar pintura seca, de forma que se puedan corregir esas imperfecciones.
- Desconecte la herramienta eléctrica y coloque el pulverizador en el soporte incorporado de la herramienta cuando no vaya a utilizarlo durante cualquier período de tiempo.

Mantenimiento y limpieza

Este aparato con cable de Black & Decker se ha diseñado para que funcione durante un largo período de tiempo con un mantenimiento mínimo. El funcionamiento satisfactorio continuado depende de un cuidado apropiado y una limpieza periódica del aparato.

¡Atención! Asegúrese de utilizar un equipo de protección personal adecuado.

¡Atención! Para realizar el mantenimiento o limpieza de los aparatos con cable, antes es necesario apagarlos y desenchufarlos.

¡Atención! No utilice sustancias con un punto de inflamación inferior a 55 ºC. El punto de inflamación es la temperatura a la que un fluido puede producir suficientes vapores para entrar en ignición (consulte las instrucciones del proveedor de la pintura).

¡Atención! Asegúrese de que la zona de limpieza está bien ventilada y de que no contiene vapores inflamables.

¡Atención! Si va a utilizar el pulverizador para aplicar soluciones de limpieza, hágalo siempre en el exterior.

¡Atención! No sumerja la herramienta eléctrica.

Limpieza del pulverizador mediante aclarado (fig. N)

- Desconecte el pulverizador de la fuente de suministro eléctrico.
- Desatornille la tapa lateral del depósito y saque el líquido sobrante vertiéndolo sobre el recipiente original (fig. N).
- Introduzca una pequeña cantidad de la solución de limpieza adecuada en el depósito.
  - Agua jabonosa caliente en el caso de sustancias acrílicas.
  - Los fabricantes recomiendan soluciones de limpieza determinadas para las sustancias con base de aceite.
- Vuelva a colocar la tapa sobre el depósito con firmeza y agite el pulverizador enérgicamente.
- Desatornille la tapa lateral del depósito y deseche la solución de limpieza restante de manera adecuada.
- Vuelva a llenar el depósito con una pequeña cantidad adicional de la solución de limpieza. Atornille la tapa firmemente en el depósito.
- Vuelva a ensamblar el pulverizador a la unidad motora, enchufe el cable y encienda la unidad de alimentación.
- Aplique la solución de limpieza con el pulverizador sobre material de desecho durante 2 ó 3 segundos.

Limpieza del pulverizador (fig. O - S)

- Desconecte el pulverizador de la fuente de suministro eléctrico.
- Extraiga el depósito de relleno lateral (6) y desatornille la tapa lateral (7). Quite la válvula de control (18), el tubo de recogida (15) y el anillo "O" (17) del pulverizador. Limpie los componentes utilizando una solución de limpieza adecuada (fig. O).
- Desenrosque el anillo de la punta (19) y retire la boquilla del pulverizador (10) y la punta de pulverización (20). Limpie todos los componentes utilizando una solución de limpieza adecuada (fig. P).
- Si se están utilizando sustancias acrílicas, limpie el pulverizador introduciendo agua por el orificio del tubo de recogida. Si se están utilizando sustancias con base de aceite, limpie el orificio del tubo de recogida con una solución de limpieza adecuada. Repita el proceso hasta que el pulverizador quede completamente limpio. Ponga especial atención para manejar con delicadeza la aguja de pulverización (21).
- Seque bien todos los componentes.
- Deseche la solución de limpieza adecuadamente.
- Aplique una gota de aceite doméstico sobre la bola metálica de la válvula de control (18) (fig. Q).

Importante: La lubricación de la bola de la válvula de control (18), tras la limpieza, contribuirá a impedir que se atasque, lo que podría obstruir la válvula e impedir el flujo adecuado de la sustancia aplicada.

Nota: Al volver a montar la herramienta, introduzca el extremo de la bola metálica de la válvula de control (18) en el pulverizador.

- Vuelva a ensamblar el pulverizador (fig. S).

Nota: La punta del pulverizador (20) sólo puede colocarse de una manera. La muesca (22) de la punta del pulverizador debe quedar alineada con la dirección de las aberturas del pulverizador (fig. R).

Limpieza de la unidad de alimentación

- Desconecte el pulverizador de la fuente de suministro eléctrico.
- Para limpiar la unidad de alimentación, utilice únicamente jabón neutro y un paño húmedo.

¡Atención! No deje que se introduzca ningún líquido en la unidad de alimentación.

¡Atención! No sumerja nunca los componentes de la unidad de alimentación en ningún líquido.

Limpieza del filtro

La unidad de alimentación contiene un filtro reutilizable que puede lavarse (fig. T). Compruebe el estado del filtro antes y después de cada uso. Si presenta suciedad, lávelo con agua caliente y deje que se seque antes de volver a reinstalarlo o reemplácelo si es necesario.

- Puede comprobar el estado del filtro, (11) retirando los 2 tornillos de la parte superior de la tapa del filtro y retirando la tapa de la unidad de alimentación.
- Extraiga el filtro (23) e inspecciónelo.
- Vuelva a colocar el filtro y la tapa del filtro.

¡Atención! No ponga en marcha la unidad de alimentación sin que el filtro esté en su sitio. Podrían succionarse restos que luego afectarían al funcionamiento de la unidad de alimentación.

Sustitución del enchufe de corriente (sólo para el Reino Unido e Irlanda)

Si es necesario colocar un nuevo enchufe de corriente:

- Deseche el enchufe anterior según las normas de seguridad.
- Conecte el cable marrón al terminal conductor del nuevo enchufe.
- Conecte el cable azul al terminal neutro.
- Conecte el cable verde/amarillo a una conexión a tierra.

¡Atención! Siga las instrucciones de montaje suministradas con los enchufes de buena calidad. Fusible recomendado: 13 A.

Protección del medio ambiente

Recogida selectiva. No se debe desechar este producto con el resto de residuos domésticos.

Si llegase el momento en que fuese necesario sustituir su producto Black & Decker o si este dejase de tener utilidad para usted, no lo deseche junto con los residuos domésticos. Sepárelo para su recogida selectiva.

La recogida selectiva de productos y embalajes usados permite el reciclaje de materiales y su reutilización. La reutilización de materiales reciclados contribuye a evitar la contaminación medioambiental y reduce la demanda de materias primas.

Las normativas municipales deben ofrecer la recogida selectiva de productos eléctricos del hogar, en puntos municipales previstos para tal fin o a través del distribuidor cuando adquiera un nuevo producto.

Black & Decker proporciona facilidades para la recogida y reciclado de los productos Black & Decker que han llegado al final de su vida útil. Para poder utilizar este servicio, le rogamos que entregue el producto a cualquier agente de servicio técnico autorizado para que se haga cargo de él en nuestro nombre.

Puede consultar la dirección de su agente de servicio técnico más cercano si se pone en contacto con la oficina local de Black & Decker en la dirección que se indica en este manual. Como opción alternativa, puede consultar la lista de los agentes de servicio técnico autorizados de Black & Decker y obtener la información completa de nuestros servicios de posventa y los contactos disponibles en la siguiente dirección de Internet: www.2helpU.com

Ficha técnica

		HVLP200 (Tipo 1)
Voltaje	V_{ac}	230
Potencia	W	400
Capacidad del depósito	l	1.2
Peso	kg	1.49

Nivel de presión acústica de acuerdo con la directiva EN 60745:
Presión acústica (L_{pA}) 78 dB (A), incertidumbre (K) 3 dB (A)
Potencia acústica (L_{WA}) 91 dB (A), incertidumbre (K) 3 dB (A)

Valores totales de vibración (suma vectorial triaxial) de acuerdo con la directiva EN 60745:
Valor de emisión de vibraciones ($a_{h, D}$) < 2.5 m/s^2, incertidumbre (K) 1,5 m/s^2

Declaración de conformidad de la CE

DIRECTIVA DE MAQUINARIAS

HVLP200

Black & Decker declara que los productos descritos en la "ficha técnica" cumplen con las siguientes directrices: 2006/42/CE, EN60745

Si desea obtener más información, póngase en contacto con Black & Decker a través de la siguiente dirección o consulte el dorso del manual.

La persona que firma a continuación es responsable de la elaboración del archivo técnico y realiza esta declaración en nombre de Black & Decker.

Kevin Hewitt
Vicepresidente de Ingeniería global
Black & Decker Europa, 210 Bath Road, Slough,
Berkshire, SL1 3YD
Reino Unido
26/07/2011

Garantía

Black & Decker confía plenamente en la calidad de sus productos y ofrece una garantía extraordinaria. Esta declaración de garantía es un añadido, y en ningún caso un perjuicio para sus derechos legales. La garantía es válida dentro de los territorios de los Estados miembros de la Unión Europea y de los de la Zona Europea de Libre Comercio.

Si un producto Black & Decker resultara defectuoso debido a materiales o mano de obra defectuosos o a la falta de conformidad, Black & Decker garantiza, dentro de los 24 meses de la fecha de compra, la sustitución de las piezas defectuosas, la reparación de los productos sujetos a un desgaste y rotura razonables o la sustitución de tales productos para garantizar al cliente el mínimo de inconvenientes, a menos que:

- El producto se ha utilizado con propósitos comerciales, profesionales o de alquiler.
- El producto se ha sometido a un uso inadecuado o negligente.
- El producto ha sufrido daños causados por objetos o sustancias extrañas o accidentes.
- Se hayan realizado reparaciones por parte de personas que no sean del servicio técnico autorizado o personal de servicios de Black & Decker.

Para reclamar en garantía, será necesario que presente la prueba de compra al vendedor o al agente de servicio técnico autorizado. Puede consultar la dirección de su agente de servicio técnico más cercano si se pone en contacto con la oficina local de Black & Decker en la dirección que se indica en este manual. Como opción alternativa, puede consultar la lista de los agentes de servicio técnico autorizados de Black & Decker y obtener la información completa de nuestros servicios de posventa y los contactos disponibles en la siguiente dirección de Internet: www.2helpU.com

Visite el sitio web www.blackanddecker.es para registrar su nuevo producto Black & Decker y estar al día sobre productos y ofertas especiales. Encontrará información adicional sobre la marca Black & Decker y nuestra gama de productos en www.blackanddecker.es.

Utilização prevista

O seu sistema de pulverização fina Black & Decker destina-se à pulverização de produtos com base solvente e aquosa para aplicações em pinturas, acabamentos, primários, vernizes transparentes, ceras para automóvel, produtos impermeabilizantes com coloração e de tratamento de preservação de madeira. A ferramenta eléctrica não se destina à pulverização de soluções cáusticas, materiais de revestimento cáusticos, materiais de revestimento com granulação ou elementos sólidos, bem como materiais passíveis de entupir o pulverizador. Este aparelho destina-se apenas a utilização doméstica.

Instruções de segurança

Avisos de segurança gerais para ferramentas eléctricas

Atenção! Leia com atenção todos os avisos de segurança e instruções. O não cumprimento dos seguintes avisos e instruções pode resultar em choque eléctrico, incêndio e/ou graves lesões.

Guarde todos os avisos e instruções para futura referência. A expressão "ferramenta eléctrica" utilizada a seguir refere-se a ferramentas eléctricas com ligação à corrente eléctrica (com cabo) ou com bateria (sem fios).

1. **Segurança na área de trabalho**

a. **Mantenha a área de trabalho limpa e bem iluminada.** Áreas desarrumadas ou mal iluminadas são propícias a acidentes.

b. **Não trabalhe com ferramentas eléctricas em áreas com risco de explosão, nas quais se encontrem líquidos, gases ou poeiras inflamáveis.** As ferramentas eléctricas produzem faíscas que podem provocar a ignição de poeiras ou vapores.

c. **Mantenha crianças e outras pessoas afastadas durante a utilização da ferramenta eléctrica.** As distracções podem dar origem a que perca o controlo da ferramenta.

2. **Segurança eléctrica**

a. **A ficha da ferramenta eléctrica deve caber na tomada. A ficha não deve ser modificada de modo algum. Não utilize quaisquer fichas adaptadoras em ferramentas eléctricas com ligação à terra.** Fichas sem modificações e tomadas adequadas reduzem o risco de choques eléctricos.

b. **Evite que o corpo entre em contacto com superfícies ligadas à terra, como tubos, radiadores, fogões e frigoríficos.** Existe um maior risco de choque eléctrico se o seu corpo estiver ligado à terra.

c. **As ferramentas eléctricas não podem ser expostas a chuva nem humidade.** A penetração de água na ferramenta eléctrica aumenta o risco de choques eléctricos.

d. **Manuseie o cabo com cuidado. O cabo não deve ser utilizado para transportar ou pendurar a ferramenta, nem para puxar a ficha da tomada. Mantenha o cabo afastado de calor, óleo, pontas afiadas ou partes móveis.** Cabos danificados ou torcidos aumentam o risco de choques eléctricos.

e. **Quando trabalhar com uma ferramenta eléctrica ao ar livre, utilize um cabo de extensão apropriado para esse fim.** A utilização de um cabo apropriado para áreas ao ar livre reduz o risco de choques eléctricos.

f. **Se for inevitável trabalhar com uma ferramenta eléctrica num local húmido, utilize um Dispositivo de Corrente Residual (RCD).** A utilização de um RCD reduz o risco de choque eléctrico.

3. **Segurança pessoal**

a. **Mantenha-se atento, observe o que está a fazer e seja prudente ao trabalhar com a ferramenta eléctrica. Não utilize uma ferramenta eléctrica se estiver cansado ou sob a influência de drogas, álcool ou medicamentos.** Um momento de falta de atenção durante a utilização de ferramentas eléctricas poderá causar graves lesões.

b. **Utilize equipamento de protecção pessoal. Use sempre óculos de protecção.** Equipamento de protecção como, por exemplo, máscara anti-poeiras, sapatos de segurança anti-derrapantes, capacete de segurança ou protecção auricular, de acordo com o tipo e a aplicação de ferramenta eléctrica, reduz o risco de lesões.

c. **Evite arranques involuntários. Certifique-se de que o botão está desligado antes de ligar a ferramenta à corrente eléctrica e/ou à bateria, e antes de pegar ou transportar a ferramenta.** Transportar ferramentas eléctricas com o dedo no botão ou ligar ferramentas eléctricas à tomada com o interruptor na posição de ligado pode dar origem a acidentes.

d. **Retire eventuais chaves de ajuste ou chaves de fenda antes de ligar a ferramenta eléctrica.** Uma chave de fenda ou chave de ajuste que se encontre numa peça em rotação da ferramenta eléctrica poderá causar lesões.

e. **Não se incline. Mantenha-se sempre bem posicionado e em equilíbrio.** Desta forma, será mais fácil controlar a ferramenta eléctrica em situações inesperadas.

f. **Utilize vestuário adequado. Não utilize roupas largas nem jóias. Mantenha o cabelo, roupa e luvas afastados de peças em movimento.** Roupas largas, jóias ou cabelos longos podem ficar presos nas peças em movimento.

g. **Se for prevista a montagem de dispositivos de extracção e recolha de pó, assegure-se de que estão ligados e que são utilizados de forma correcta.** A recolha das poeiras pode reduzir os riscos provocados por poeiras.

4. **Utilização e manutenção da ferramenta eléctrica**

a. **Não sobrecarregue a ferramenta eléctrica. Utilize a ferramenta eléctrica adequada para o trabalho pretendido.** A ferramenta eléctrica correcta realizará o trabalho de forma melhor e mais segura, com a potência com que foi concebida.

b. **Não utilize a ferramenta eléctrica se o interruptor não puder ser ligado nem desligado.** Qualquer ferramenta eléctrica que não possa ser controlada com o interruptor é perigosa e terá de ser reparada.

c. **Desligue a ficha da tomada e/ou a bateria da tomada antes de proceder a ajustes, trocar acessórios ou guardar ferramentas eléctricas.** Estas medidas de prevenção de segurança reduzem o risco de ligação inadvertida da ferramenta eléctrica.

d. **Mantenha as ferramentas eléctricas que não estiverem a ser utilizadas fora do alcance de crianças. Não permita que a ferramenta eléctrica seja utilizada por pessoas não familiarizadas com a mesma ou que não tenham lido estas instruções.** As ferramentas eléctricas são perigosas se utilizadas por pessoas não qualificadas.

e. **Efectue a manutenção das ferramentas eléctricas. Verifique se as partes móveis estão desalinhadas ou bloqueadas, se existem peças partidas ou qualquer outra situação que possa afectar o funcionamento das ferramentas eléctricas. As peças danificadas devem ser reparadas antes da utilização da ferramenta eléctrica.** Muitos acidentes têm como causa uma manutenção insuficiente das ferramentas eléctricas.

f. **Mantenha as ferramentas de corte sempre afiadas e limpas.** As ferramentas de corte com a manutenção adequada e extremidades afiadas bloqueiam com menos frequência e são mais fáceis de controlar.

g. **Utilize a ferramenta eléctrica, acessórios e peças de ferramenta de acordo com estas instruções, considerando as condições de trabalho e a tarefa a ser executada.** A utilização da ferramenta eléctrica para fins diferentes dos previstos pode resultar em situações perigosas.

5. **Reparação**

a. **A sua ferramenta eléctrica só deve ser reparada por pessoal qualificado e só devem ser colocadas peças sobressalentes originais.** Isso garante a manutenção da segurança da ferramenta eléctrica.

Instruções de segurança adicionais

Atenção!

- Antes de operar qualquer equipamento, leia todas as instruções e precauções de segurança relativos à utilização do equipamento e do material de pulverização.
- Actue em conformidade com todos os códigos de conduta locais, regionais ou nacionais apropriados relativamente a ventilação, prevenção de incêndios e funcionamento.
- Mantenha o pulverizador fora do alcance das crianças.
- É recomendada a utilização de protecção auricular em períodos de utilização prolongada.
- Utilize protectores oculares para evitar o contacto de partículas com os olhos.

Vapores nocivos

Os insecticidas e outros materiais poderão ser nocivos quando inalados, provocando graves situações de náuseas, tonturas ou envenenamento.

a. **Utilize um respirador ou uma máscara sem+pré que existir a possibilidade de inalação de vapores. Leia todas as incluídas no material de pulverização e na máscara para garantir que esta fornece a protecção necessária contra a inalação de vapores nocivos.**

Instruções de segurança adicionais para pulverizadores de tinta

Atenção!

- Antes de qualquer utilização, certifique-se de que todos os utilizadores do pulverizador lêem e compreendem todas as instruções e outras informações de segurança incluídas neste manual.
- Não utilize líquidos inflamáveis cáusticos (alcalis) ou corrosivos (ácidos) com este pulverizador, pois estes podem corroer os elementos metálicos ou danificar os tubos e vedantes.
- Não utilize líquidos quentes ou em ebulição no pulverizador pois estes podem danificar o reservatório e a mangueira.
- Após a utilização do pulverizador, não deixe resíduos nem material de pulverização no reservatório.
- Não fume durante a pulverização nem pulverize junto a faíscas ou chamas.
- Inspeccione cuidadosamente o interior e o exterior do pulverizador antes de cada utilização.
- Esvazie, limpe e seque o reservatório e a mangueira após cada utilização e de acordo com as instruções.
- Não utilize pistolas para pulverização de materiais inflamáveis.
- Não pulverize qualquer material quando não conhecer os riscos presentes.
- Utilize apenas líquidos não inflamáveis.
- Não limpe pistolas com materiais inflamáveis.

Segurança pessoal

a. **Ao manusear químicos, deve ser utilizado equipamento adicional de segurança pessoal, como luvas apropriadas e um respirador ou máscara.** A utilização de equipamento de segurança adequado ajuda a reduzir o risco de ferimentos.
b. **Não pulverize na sua direcção, de outra pessoa ou de animais. Mantenha as mãos e outras partes do corpo afastadas da descarga de material. Em caso de penetração na pele, contacte imediatamente um médico.** O material pulverizado pode penetrar a pele e ser injectado no seu corpo.
c. **Não trate esta penetração como um simples corte.** O material pulverizado poderá injectar toxinas no corpo e provocar ferimentos graves. Em caso de tal ocorrência, contacte imediatamente um médico.
d. **Tenha atenção aos perigos causados pelo material de pulverização. Consulte as indicações constantes no recipiente ou as informações fornecidas pelo fabricante do material a pulverizar, incluindo os requisitos de utilização de equipamento de protecção pessoal.** As instruções do fabricante devem ser seguidas a fim de reduzir o risco de incêndio e de ferimentos, provocados por toxinas, substâncias cancerígenas, etc.

Segurança de terceiros

- Este aparelho não deve ser utilizado por pessoas (incluindo crianças) que apresentem capacidades físicas, sensoriais ou mentais reduzidas ou que não possuam os conhecimentos e a experiência necessários, excepto se forem vigiadas e instruídas acerca da utilização do aparelho por uma pessoa responsável pela sua segurança.
- As crianças deverão ser vigiadas para que não mexam no aparelho.

Riscos residuais.

Podem surgir riscos residuais adicionais durante a utilização da ferramenta que poderão não constar nos avisos de segurança incluídos. Estes riscos podem resultar de má utilização, uso prolongado, etc.
Mesmo com o cumprimento dos regulamentos de segurança relevantes e com a implementação de dispositivos de segurança, alguns riscos residuais não podem ser evitados. Estes riscos incluem:

- Ferimentos causados pelo contacto com peças em movimento.
- Ferimentos causados pelo contacto com peças quentes.
- Ferimentos causados durante a troca de peças ou acessórios.
- Ferimentos causados pela utilização prolongada do aparelho. Quando utilizar um aparelho durante um período prolongado, faça intervalos regulares.

Vibração

Os valores de emissão de vibração declarados na secção de dados técnicos e na declaração de conformidade foram medidos de acordo com o método de teste padrão fornecido pela norma EN 60745 e podem ser utilizados para comparar ferramentas. O valor de emissão de vibração declarado pode ainda ser utilizado numa avaliação preliminar de exposição.

Atenção! O valor de emissão de vibração durante a utilização real da ferramenta eléctrica pode ser diferente do valor declarado, dependendo da forma como a ferramenta é utilizada. O nível de vibração pode aumentar acima do nível indicado.

Quando avaliar a exposição da vibração para determinar as medidas de segurança exigidas pela norma 2002/44/CE para proteger pessoas que utilizem regularmente ferramentas eléctricas na sua actividade profissional, deve ser considerada uma estimativa de exposição de vibração, as actuais condições de utilização e o modo de utilização da ferramenta, incluindo ainda todas as partes do ciclo de funcionamento, como os períodos de inactividade e espera da ferramenta, para além do tempo de funcionamento.

Rótulos do aparelho

A ferramenta apresenta os seguintes pictogramas:

Atenção! Para reduzir o risco de ferimentos, o utilizador deve ler o manual de instruções.

Atenção! Não exponha o aparelho à chuva ou humidade elevada.

Atenção! Mantenha as outras pessoas afastadas.

Atenção! Utilize óculos ou viseiras de protecção quando utilizar esta ferramenta.

Atenção! Utilize um respirador ou máscara.

Atenção! Utilize apenas líquidos não inflamáveis.

Segurança eléctrica

Esta ferramenta tem um isolamento duplo e, por isso, não é necessário um fio de terra. Verifique sempre se a fonte de alimentação corresponde à tensão indicada na placa de especificações.

- Se o cabo de alimentação estiver danificado, terá de ser substituído pelo fabricante ou por um centro de assistência autorizado Black & Decker para evitar acidentes.
- Quando utilizar com a ferramenta ao ar livre, utilize cabos de extensão apropriados para esse fim. Pode utilizar um cabo de extensão Black & Decker com a classificação adequada até 30 m sem perda de energia.
- A segurança eléctrica pode ser melhorada mediante o uso de um Dispositivo de Corrente Residual (RCD) de alta sensibilidade (30 mA/30 mS).

Características

Este aparelho inclui algumas ou todas as seguintes características.

1. Ficha e cabo de ligação
2. Gatilho de pulverização
3. Pulverizador
4. Unidade eléctrica
5. Botão de desbloqueio do pulverizador
6. Depósito de enchimento lateral
7. Tampa
8. Botão de controlo de fluxo
9. Indicador de fluxo
10. Bocal de selecção do padrão
11. Tampa do filtro
12. Balde misturador
13. Copo de medição da viscosidade

Montagem

Atenção! Antes da montagem, certifique-se de que a ferramenta está desligada e que não está ligada à corrente eléctrica.

Montagem do depósito de enchimento lateral (fig. A)

O depósito de enchimento lateral foi concebido de forma a poder ser colocado apenas de uma forma.

- Alinhe o depósito de enchimento lateral (6) por baixo do tubo de recolha (15) com a tampa (7) para a esquerda.
- Empurre o depósito de enchimento lateral (6) até estar fixo no local.
- Aperte o anel de bloqueio (16) rodando-o no sentido dos ponteiros do relógio.

Nota: Certifique-se de que o anel de bloqueio está apertado e que o depósito de enchimento lateral está fixo no local.

Alinhar o tubo de recolha (fig. B e C)

O tubo de recolha pode ser alinhado na direcção em que irá efectuar a maior parte da pulverização a fim de minimizar o número de vezes que será necessário encher o depósito.

- Se estiver a pulverizar num ângulo ascendente ou direito, coloque o tubo de recolha (fig. B) através da parte posterior do depósito.
- Se estiver a pulverizar num ângulo descendente, coloque o tubo de recolha (fig. C) através da parte frontal do depósito.

Deste modo poderá pulverizar mais material antes de ser necessário reabastecer.

Retirar e fixar o pulverizador (fig. D e E)

Retirar e o pulverizador da unidade de motor

- Mantenha premido o botão de desbloqueio do pulverizador (5).
- Rode o pulverizador (3) até uma posição de 90˚ em relação à unidade de motor (4).
- Retire o pulverizador (3) da unidade de motor (4).
- Solte o botão de desbloqueio do pulverizador (5).

Fixar o pulverizador na unidade de motor

- Mantenha premido o botão de desbloqueio do pulverizador (5).
- Segure o pulverizador (3) num ângulo de 90˚ relativamente à unidade de motor (4).
- Empurre o pulverizador (3) na direcção da unidade de motor (4).
- Rode o pulverizador (3) 90˚, até este estar nivelado com a unidade de motor (4).
- Solte o botão de desbloqueio do pulverizador (5).

Atenção! Antes de efectuar qualquer operação de pulverização, certifique-se de que o pulverizador está correctamente fixado na unidade de motor.

Encher o depósito (fig. F)

- Verifique se o depósito de enchimento lateral (6) está totalmente enroscado no pulverizador.
- Pouse o pulverizador lateralmente, de forma a que o lado da tampa do depósito fique virado para cima.
- Verta o material a pulverizar, adequadamente dissolvido e filtrado, no depósito de enchimento lateral.

Nota: Utilize o balde misturador fornecido para verter o material do recipiente de origem do material para o depósito de enchimento lateral.

- Limpe o líquido residual das margens ou da parte lateral do depósito e do pulverizador.
- Alinhando as margens, enrosque totalmente a tampa no depósito de enchimento lateral. Verifique a tampa para garantir que esta está totalmente enroscada e nivelada antes de pegar no pulverizador.

Utilização

Ligar e desligar

O pulverizador é ligado e desligado através do gatilho de pulverização.

- Para ligar o pulverizador, prima o gatilho de pulverização(2).
- Para desligar o pulverizador, solte o gatilho de pulverização(2).

Atenção! Nunca aponte o pulverizador na direcção de qualquer parte do corpo. Nunca prima o gatilho durante o ajustamento da definição de pulverização.

Seleccionar o padrão de pulverização (fig. G e H)

Este pulverizador está equipado com um bocal de selecção do padrão(10) que permite a utilização de 3 padrões diferentes. Este é utilizado para seleccionar o padrão de pulverização correcto para cada aplicação de pulverização.
Utilizando o bocal de selecção do padrão(10), escolha entre uma das seguintes aplicações:

	Jacto horizontal plano – aplicar para cima e para baixo numa superfície.
	Jacto circular – para cantos, extremidades e superfícies estreitas.
	Jacto vertical plano. Aplicar para os lados.

Existem três padrões de pulverização à escolha. Estes estão assinalados como 1, 2 e 3 na etiqueta de selecção do padrão, localizada na parte superior do pulverizador (fig. G)

- Para seleccionar o padrão de pulverização pretendido, rode o bocal de selecção do padrão (10) e alinhe o indicador verde no bocal de selecção do padrão (10) com o número na etiqueta (fig. H)

Atenção! Nunca aponte o pulverizador na direcção de qualquer parte do corpo. Nunca prima o gatilho durante o ajustamento da definição de pulverização.

Botão de controlo de fluxo (fig. I)

O botão de controlo do fluxo regula a quantidade de líquido que é pulverizado.

- Rode o botão de controlo do fluxo (8) no sentido dos ponteiros do relógio para aumentar o fluxo de líquido
- Rode o botão de controlo do fluxo (8) no sentido contrário ao dos ponteiros do relógio para diminuir o fluxo de líquido.
- O indicador de fluxo (9) na parte lateral do pulverizador desloca-se para a frente (fluxo de líquido mínimo) e para trás (fluxo de líquido máximo) conforme o botão de controlo do fluxo (8) é rodado.

Nota: Teste sempre o padrão de pulverização sobre um cartão ou outro material semelhante. Comece com o botão de controlo do fluxo na definição de fluxo mais elevado. Se pretender menos fluxo, rode o botão de controlo do fluxo. Materiais mais resistentes e espessos devem ser pulverizados com o indicador junto ao ícone (+). Os materiais mais finos devem ser pulverizados com o indicador junto ao ícone (-).
Nota: Se o controlo do fluxo estiver totalmente definido para a posição de fluxo mínimo, o gatilho terá um accionamento mínimo ou nulo. Rode novamente o botão de controlo do fluxo (no sentido dos ponteiros do relógio) para permitir um maior accionamento do gatilho.

Preparação do material líquido (fig. J e K)

Nota: Certifique-se de que o tipo de material utilizado pode ser limpo com essências minerais, diluente (para tintas com base oleosa) ou uma solução de água morna e sabão (para tintas aquosas, como látex). Utilize panos para proteger o chão os espaços envolventes que pretende manter intactos junto à área a pulverizar.
O líquido a pulverizar poderá ter de ser diluído antes de começar. Para a diluição, utilize o diluente líquido adequado recomendado no recipiente do fabricante do material.
Atenção! Não utilize materiais com um ponto de inflamação inferior a 55 °C.
Nota: É fornecido um balde misturador(12) para utilizar ao transferir o material de pulverização do recipiente de origem para o balde para fins de diluição e medição (fig. J).
Nota: É fornecido um copo de medição da viscosidade (13) para determinar o "tempo de escoamento" do material a utilizar.

- Antes de medir a viscosidade adequada, agite exaustivamente o material.
- Mergulhe o copo de medição da viscosidade (13) no material a pulverizar e encha totalmente o copo (13).
- Com o copo de medição da viscosidade (13) seguro sobre o recipiente do material, meça o tempo que demora até que o fluxo de saída do material seja "interrompido" ou deixe de ser constante no copo de medição da viscosidade (13) (2 minutos ou menos) (fig. K). Este é o "tempo de escoamento". Consulte a tabela de diluição para obter informações sobre a diluição necessária para os diferentes materiais.
- Se for necessário diluir o material, adicione o líquido de diluição apropriado recomendado pelo fabricante.

- É possível pulverizar tinta de látex com esta unidade. No entanto, a diluição necessária poderá exceder a recomendação de material do fabricante. Dilua a tinta de látex de forma a que esta escoe totalmente através do campo de medição da viscosidade(13) em menos de 2 minutos. O utilizador deve considerar o tipo de aplicação e a localização final do projecto quando pulverizar um material que demore mais de 2 minutos a ser escoado do copo de medição da viscosidade(13).

Tabela de diluição

Material de pulverização	Tempo de escoamento
Material de impermeabilização e coloração transparente e semi-transparente	Não requer diluição
Primários oleosos, vernizes e poliuretano	(Escoamento em menos de 2 minutos)
Material aquoso de coloração de cor sólida	Poderá necessitar de diluição
Tintas aquosas ou de látex	(Escoamento em mais de 2 minutos)

Nota: Não recomendado para tinta com textura

Sugestões para uma utilização ideal

Sugestões de preparação

- Antes da utilização, agite e filtre exaustivamente o material.
- Em qualquer tarefa de pulverização, deve sempre garantir uma preparação adequada da superfície para obter o melhor acabamento possível. Isto significa que as superfícies não devem, conter poeiras, sujidade, ferrugem nem gordura. Com uma pressão moderada, lave as estruturas ou superfícies exteriores e certifique-se de que estas estão secas antes de pulverizar.
- Apesar de os pulverizadores HVLP não dispersarem a pulverização pelas áreas circundantes, é aconselhável isolar todas as extremidades e outras áreas, bem como utilizar panos para proteger o chão os espaços envolventes que pretende manter intactos junto à área a pulverizar.
- A camada que se forma em cima da tinta pode obstruir o pulverizador. Retire esta camada antes de efectuar a mistura. Filtre através de um funil com filtro ou através de uma meia para remover as impurezas passíveis de obstruir o sistema.
- Antes de começar, tenha à mão umas luvas, toalhas de papel, trapos, etc. para limpar os salpicos involuntários.

Aplicar uma técnica de pulverização adequada (fig. L e M)

- Pratique a pulverização sobre um pedaço de material, como cartão, para testar o padrão de pulverização e familiarizar-se com a funcionalidade de controlo do fluxo do pulverizador.
- Certifique-se de que a superfície a pulverizar não contém poeiras, sujidade nem gordura.
- Certifique-se de que a área a pulverizar não contém poeiras passíveis de serem arrastadas para as superfícies acabadas de pulverizar.
- Cubra todas as áreas que não pretende pulverizar.
- Aplique sempre a pulverização a uma distância mínima de 25 mm e, no máximo, de 355 mm (fig. L).
- Um método utilizado frequentemente para pulverização de grandes superfícies é o padrão "cruzado". Este é efectuado pulverizando listas horizontais e, em seguida, cruzando-as com listas verticais.
- Para obter uma pulverização uniforme, mantenha sempre o braço à mesma distância (fig. L) da superfície que está a pulverizar e evite mover o pulso (fig. M).
- Mantenha uma velocidade moderada e constante que ajude a manter a consistência. Comece a pulverizar depois de iniciar o movimento e solte o gatilho antes de parar.
- Evite pulverizar demasiado numa área. Várias camadas mais suaves são mais eficazes do que uma única camada mais sólida, que pode levar a que o material escorra e pingue. Lembre-se que o botão de controlo do fluxo regula a quantidade de líquido que é pulverizado. Rodar o botão de controlo do fluxo no sentido dos ponteiros do relógio aumenta o fluxo de líquido. Rodar o botão de controlo do fluxo no sentido contrário ao dos ponteiros do relógio diminui o fluxo de líquido. Caso o material escorra ou pingue, tenha à mão um pincel seco para limpar.
- Desligue a unidade eléctrica e coloque o pulverizador no encaixe incorporado na unidade eléctrica sempre que não estiver a pulverizar.

Manutenção e limpeza

O seu aparelho Black & Decker com fios foi concebido para funcionar por um longo período de tempo com uma manutenção mínima. Um funcionamento contínuo e satisfatório depende de uma manutenção adequada e da limpeza regular do aparelho.

Atenção! Certifique-se de que utiliza equipamento de protecção pessoal adequado.

Atenção! Antes de executar qualquer operação de manutenção ou limpeza num aparelho com fios, desligue-o e retire a ficha da tomada.

Atenção! Não utilize materiais com um ponto de inflamação inferior a 55 °C. O ponto de inflamação é a temperatura em que um fluido pode produzir vapores suficientes para se inflamar (consulte as instruções do fornecedor do material).

Atenção! Certifique-se de que a área está bem ventilada e livre de vapores inflamáveis.
Atenção! Pulverize sempre no exterior quando pulverizar soluções de limpeza através do pulverizador.
Atenção! Não mergulhe a unidade eléctrica.

Lavar o pulverizador (fig. N)

- Desligue o pulverizador da tomada eléctrica.
- Desenrosque a tampa da parte lateral do depósito e verta o líquido remanescente para o recipiente original (fig. N).
- Verta para o depósito uma pequena quantidade da solução de limpeza apropriada.
  - Água morna com sabão para materiais aquosos.
  - Solução de limpeza recomendada pelo fabricante para materiais oleosos.
- Volte a enroscar firmemente a tampa no depósito e agite exaustivamente o pulverizador.
- Desenrosque a tampa da parte lateral do depósito e elimine adequadamente a solução de limpeza.
- Volte a encher o depósito com uma pequena quantidade da solução de limpeza nova. Enrosque firmemente a tampa no depósito.
- Volte a colocar o pulverizador na unidade do motor, ligue o cabo à corrente e ligue a unidade eléctrica.
- Pulverize a solução de limpeza através dos pulverizador para um pedaço de material durante 2 a 3 segundos.

Limpar o pulverizador (fig. O-S)

- Desligue o pulverizador da tomada eléctrica.
- Retire o depósito de enchimento lateral (6) e desenrosque a tampa lateral (7). Retire a válvula de retenção (18), o tubo de recolha (15) e o anel circular (17) do pulverizador. Lave os elementos com a solução de limpeza apropriada (fig. O).
- Desenrosque o mandril da extremidade(19) e retire o bocal de pulverização(10) e a ponta de pulverização(20). Lave todos os elementos com a solução de limpeza apropriada (fig. P).
- Se utilizar um material aquoso, lave o pulverizador deixando correr água através da entrada do tubo de recolha. Se utilizar um material oleoso, lave a entrada do tubo de recolha com a solução de limpeza apropriada. Repita até o pulverizador estar totalmente limpo. Tome especial atenção para limpar cuidadosamente a agulheta de pulverização (21).
- Seque totalmente todos os elementos.
- Elimine a solução de limpeza de forma adequada.
- Coloque uma gota de óleo de utilização doméstica na esfera metálica da válvula de retenção (18) (fig. Q).

Importante: A lubrificação da esfera válvula de retenção (18) após a lavagem, irá ajudar a evitar que esta fique presa, podendo obstruir a válvula e impedir o fluxo adequado do material pulverizado.

Nota: Quando voltar a montar, coloque a válvula de retenção (18) com a esfera metálica no pulverizador.

- Voltar a montar o pulverizador (fig. S).

Nota: A ponta de pulverização (20) só pode ser colocada numa posição. O entalhe(22) na ponta de pulverização deve estar alinhado com o encaixe das roscas do pulverizador (fig. R).

Limpar a unidade eléctrica

- Desligue o pulverizador da tomada eléctrica.
- Utilize apenas sabão neutro e um pano húmido para limpar a unidade eléctrica.

Atenção! Não permita que penetre qualquer líquido na unidade eléctrica.
Atenção! Nunca mergulhe nenhuma parte da unidade eléctrica em líquido.

Limpar o filtro

A unidade eléctrica contém um filtro lavável/reutilizável (fig. T). Verifique o filtro antes e após cada utilização. Se estiver sujo, lave-o com água morna e deixe secar antes de o voltar a instalar ou substitua-o, se necessário.

- Para verificar o filtro, retire a tampa do filtro (11) removendo os 2 parafusos na parte superior da tampa e, em seguida, retire-a da unidade eléctrica.
- Retire o filtro (23) e inspeccione-o.
- Volte a colocar o filtro e a tampa do filtro.

Atenção! Nunca ligue a unidade eléctrica sem o filtro estar colocado. Os detritos poderão ser sugados e interferir no funcionamento da unidade eléctrica.

Substituição da ficha de alimentação (apenas Reino Unido e Irlanda)

Se for necessário instalar uma nova ficha de alimentação:

- Elimine com segurança a ficha antiga.
- Ligue o cabo castanho ao terminal activo da nova ficha.
- Ligue o cabo azul ao terminal neutro.
- Ligue o cabo verde/amarelo ao terminal terra.

Warning! Siga as instruções de montagem fornecidas e utilize fichas de boa qualidade. Fusível recomendado: 13 A.

Protecção do ambiente

Recolha separada. Este produto não pode ser eliminado juntamente com os resíduos domésticos normais.

Se, em algum momento, for necessário substituir este produto Black & Decker ou se este deixar de ter utilidade, não elimine o produto num caixote do lixo. Este produto pode ser separado para reciclagem.

A recolha separada de produtos e embalagens usados permite que os materiais sejam reciclados e reutilizados. A reutilização de materiais reciclados ajuda a evitar a poluição ambiental e reduz a procura de matérias-primas.

A legislação local poderá prever a recolha separada de produtos domésticos eléctricos, seja em lixeiras municipais ou através do revendedor quando adquire um produto novo.

A Black & Decker dispõe de instalações para recolha e reciclagem de produtos Black & Decker quando estes atingem o fim da vida útil. Para usufruir deste serviço, devolva o produto em qualquer agente de reparação autorizado, que os recolherá em seu nome.

Pode verificar a localização do agente de reparação autorizado mais perto de si, contactando os escritórios locais da Black & Decker através do endereço indicado neste manual. Se preferir, está disponível na Internet uma lista de agentes de reparação autorizados Black & Decker, com os contactos e detalhes completos do serviço pós-venda, no endereço: www.2helpU.com

Dados técnicos

		HVLP200 (Tipo 1)
Tensão	V_{ac}	230
Potência	W	400
Capacidade do reservatório	l	1.2
Peso	kg	1.49

Nível de pressão acústica de acordo com EN 60745:
Pressão acústica (L_{pA}) 78 dB(A), imprecisão (K) 3 dB(A)
Potência acústica (L_{WA}) 91 dB(A), imprecisão (K) 3 dB(A)

Valores totais de vibração (soma de vectores triax) de acordo com EN 60745:
Valor de emissão de vibrações ($a_{h,D}$) < 2.5 m/s^2, imprecisão (K) 1,5 m/s^2

Declaração de conformidade CE

DIRECTIVA PARA MÁQUINAS

HVLP200

A Black & Decker declara que os produtos descritos em "dados técnicos" estão em conformidade com as seguintes normas:
2006/42/CE, EN60745

Para obter mais informações, contacte a Black & Decker no endereço indicado ou consulte o verso do manual.

O signatário é responsável pela compilação do ficheiro técnico e efectua esta declaração em nome da Black & Decker.

Kevin Hewitt
Vice-Presidente, Engenharia Global
Black & Decker Europe, 210 Bath Road, Slough,
Berkshire, SL1 3YD
Reino Unido
26/07/2011

Garantia

A Black & Decker confia na qualidade dos seus produtos e oferece uma garantia excelente. Esta declaração de garantia é um complemento dos seus direitos estabelecidos por lei, não os prejudicando de forma alguma. A garantia é válida nos territórios dos Estados Membros da União Europeia e da Associação Europeia de Comércio Livre.

Se um produto Black & Decker avariar devido a defeitos de material, fabrico ou não conformidade, num período de 24 meses após a data da compra, a Black & Decker garante a substituição das peças defeituosas, a reparação de produtos sujeitos a um desgaste aceitável ou a substituição dos mesmos para garantir o mínimo de inconvenientes ao cliente, excepto se:

- o produto tiver sido utilizado para fins comerciais, profissionais ou de aluguer;
- o produto tiver sido submetido a utilização indevida ou negligência;
- o produto tiver sido danificado por objectos ou substâncias estranhos, bem como acidentes;
- tiverem sido tentadas reparações por pessoas que não sejam agentes de reparação autorizados ou técnicos de manutenção da Black & Decker.

Para accionar a garantia, terá de apresentar comprovativos de compra ao vendedor ou a um agente de reparação autorizado. Pode verificar a localização do agente de reparação autorizado mais perto de si, contactando os escritórios locais da Black & Decker através do endereço indicado neste manual. Se preferir, está disponível na Internet uma lista de agentes de reparação autorizados Black & Decker, com os contactos e detalhes completos do serviço pós-venda, no endereço: www.2helpU.com

Visite o nosso website www.blackanddecker.pt para registar o novo produto Black & Decker e manter-se actualizado relativamente a novos produtos e ofertas especiais. Pode encontrar mais informações sobre a marca Black & Decker e sobre a nossa gama de produtos em www.blackanddecker.pt

Användningsområde

Black & Deckers golvbaserade sprutpistol används för att finfördela olje- och vattenbaserade färger, pigmenterade lack, grundfärger, klara lack, billack, lasyrer/betser och patenteringsfärg. Elverktyget är inte lämpligt för att spreja frätande lösningar, sura ytbeläggningsmaterial, ytbeläggningsmaterial med partiklar eller fasta beståndsdelar eller sprej- och dropphejdande material. Redskapet är endast avsett för konsumentbruk.

Säkerhetsföreskrifter

Allmänna säkerhetsanvisningar för elverktyg

Varning! Läs alla säkerhetsföreskrifter och alla anvisningar. Fel som uppstår till följd av att säkerhetsföreskrifterna och anvisningarna nedan inte följts kan orsaka elstötar, brand och/eller allvarliga kroppsskador.

Spara alla säkerhetsföreskrifter och anvisningar för framtida bruk. Begreppet ”elverktyg” nedan syftar på nätdrivna elverktyg (med nätsladd) och batteridrivna elverktyg (sladdlösa).

1. Säkerhet i arbetsområdet

a. **Håll arbetsplatsen ren och väl upplyst.** Oreda eller dålig belysning på arbetsplatsen kan leda till olyckor.

b. **För att undvika explosionsrisk bör du inte använda elverktyget i omgivningar med brännbara vätskor, gaser eller damm.** Elverktyg alstrar gnistor som kan antända dammet eller gaserna.

c. **Håll barn och andra personer på betryggande avstånd när du använder elverktyg.** Om du blir distraherad kan du förlora kontrollen.

2. Elsäkerhet

a. **Elverktygets stickkontakt måste passa i eluttaget. Stickkontakten får absolut inte ändras. Använd inte adapterkontakter tillsammans med jordade elverktyg.** Med oförändrade stickkontakter och passande vägguttag minskas risken för elstötar.

b. **Undvik kroppskontakt med jordade ytor som rör, värmeelement, spisar och kylskåp.** Risken för elektriska stötar ökar om din kropp är jordad.

c. **Skydda elverktyget mot regn och väta.** Om vatten tränger in i ett elverktyg ökar risken för elektriska stötar.

d. **Hantera inte nätsladden ovarsamt. Använd inte sladden för att bära eller dra elverktyget och inte heller för att dra ut kontakten ur vägguttaget. Håll nätsladden borta från värme, olja, skarpa kanter och rörliga maskindelar.** Risken att du får en elstöt är större om sladdarna är skadade eller tilltrasslade.

e. **Använd endast förlängningssladdar som är godkända för utomhusbruk när du arbetar med elverktyg utomhus.** Om du använder en förlängningssladd som är avsedd för utomhusbruk minskar risken för att du ska få en elstöt.

f. **Om du måste använda ett elverktyg på en fuktig plats ska du använda jordfelsbrytare.** Jordfelsbrytaren minskar risken för stötar.

3. Personlig säkerhet

a. **Var uppmärksam, se på vad du gör och använd elverktyget med förnuft. Använd inte elverktyget när du är trött eller om du är påverkad av droger, alkohol eller mediciner.** Vid användning av elverktyg kan även en kort tids ouppmärksamhet leda till allvarliga kroppsskador.

b. **Använd skyddsutrustning. Bär alltid skyddsglasögon.** Den personliga skyddsutrustningen, t.ex. dammfiltermask, halkfria säkerhetsskor, hjälm och hörselskydd, minskar risken för kroppsskada när den används vid rätt tillfällen.

c. **Undvik oavsiktlig igångsättning. Kontrollera att strömbrytaren står i avstängt läge innan du ansluter verktyget till elnätet eller sätter i batteriet, samt innan du tar upp eller bär verktyget.** Det kan vara mycket farligt att bära ett elverktyg med fingret på strömbrytaren eller koppla det till nätet respektive sätta i batteriet med strömbrytaren i till-läge.

d. **Ta bort alla ställkilar och skruvnycklar innan du startar elverktyget.** Ett verktyg eller en nyckel i en roterande komponent kan orsaka kroppsskada.

e. **Sträck dig inte för långt. Se till att du alltid har säkert fotfäste och balans.** Därmed har du bättre kontroll över elverktyget i oväntade situationer.

f. **Bär lämpliga kläder. Bär inte löst hängande kläder eller smycken. Håll undan hår, kläder och handskar från rörliga delar.** Löst hängande kläder, smycken och långt hår kan fastna i roterande delar.

g. **Om elverktyget har utrustning för dammsugning och -uppsamling ska du kontrollera att den är rätt monterad och används på korrekt sätt.** Utrustningen kan minska riskerna när damm bildas.

4. Bruk och skötsel av elverktyg

a. **Överbelasta inte elverktyget. Använd rätt elverktyg för det aktuella arbetet.** Med rätt elverktyg kan du arbeta bättre och säkrare med det som verktyget är avsett för.

b. **Använd inte elverktyget om det inte går att starta och stänga av det med strömbrytaren.** Ett elverktyg som inte kan startas och stängas av med strömbrytaren är farligt och måste repareras.

c. **Dra ut stickproppen ur vägguttaget och/eller ta ut batteriet ur elverktyget innan inställningar utförs, tillbehör byts eller elverktyget ställs undan.** Denna säkerhetsåtgärd förhindrar oavsiktlig start av elverktyget.

d. **Förvara elverktyg utom räckhåll för barn. Låt inte elverktyget användas av personer som inte är vana vid det, eller som inte har läst denna bruksanvisning.** Elverktyg är farliga om de används av ovana personer.
e. **Sköt elverktyget omsorgsfullt. Kontrollera att rörliga komponenter fungerar felfritt och inte kärvar, att komponenter inte gått sönder eller skadats och inget annat föreligger som kan påverka elverktygets funktion. Om elverktyget är skadat ska du se till att få det reparerat innan det används.** Många olyckor orsakas av dåligt skötta elverktyg.
f. **Håll skärverktyg vassa och rena.** Omsorgsfullt skötta skärverktyg med skarp egg fastnar inte så lätt och går lättare att styra.
g. **Använd elverktyget, tillbehör, insatsverktyg o.s.v. enligt dessa anvisningar och på sätt som föreskrivits för den aktuella verktygsmodellen. Ta hänsyn till arbetsförhållandena och arbetsmomenten.** Om elverktyget används på icke ändamålsenligt sätt kan farliga situationer uppstå.

5. **Service**
a. **Elverktyget ska bara repareras av utbildade reparatörer och med originalreservdelar.** Detta garanterar att elverktyget förblir säkert.

Ytterligare säkerhetsinstruktioner

Varning!

- Läs alla anvisningar och säkerhetsföreskrifter för utrustningen och sprejmaterialet innan du använder utrustningen.
- Följ alla tillämpliga lokala, regionala och nationella föreskrifter som rör ventilering, brandskydd och driftsäkerhet.
- Förvara apparaturen utom räckhåll för barn.
- Hörselskydd rekommenderas vid långvarigt bruk.
- Bär skyddsglasögon för att undvika att få partiklar i ögonen.

Farliga gaser

Insektsdödande medel och andra material kan vara skadliga vid inandning och orsaka häftigt illamående, svimningsanfall eller förgiftning.

a. **Använd en gasmask eller en ansiktsmask om det finns minsta chans att andas in ångor. Läs alla anvisningar om sprejmaterialet och ansiktsmasken för att se till att den verkligen skyddar mot inandning av skadliga gaser.**

Ytterligare säkerhetsanvisningar för sprutlackerare

Varning!

- Innan apparaturen används måste den som nyttjar den läsa och förstå samtliga säkerhetsinstruktioner och annan information i den här handboken.
- Använd inte frätande (basiska) självvärmande eller frätande (sura) vätskor i den här apparaturen, eftersom de kan fräta på metalldelar eller försvaga slangar och förseglingar.
- Använd inte heta eller kokande vätskor i apparaturen, eftersom det kan försvaga behållaren och slangen.
- Lämna inte rester eller sprejmaterial i behållaren efter att ha använt apparaturen.
- Rök inte under sprejning och spreja inte i närvaro av gnistor.
- Inspektera både in- och utsidan av apparaturen noggrant före varje användning.
- Töm, gör ren och tappa ur både behållaren och slangen efter varje användningstillfälle i enlighet med anvisningarna.
- Använd inte sprutpistoler för att spreja antändliga material.
- Spreja inget material om risken med det inte är känd.
- Använd enbart brandsäkra vätskor.
- Rengör inte sprutpistoler med antändliga material.

Personlig säkerhet

a. **Ytterligare personlig säkerhetsutrustning såsom lämpliga handskar och en gasmask eller ansiktsmask måste användas när kemikalier hanteras.** Lämplig säkerhetsutrustning minskar risken för personskador.
b. **Spreja inte på dig själv, någon annan person eller något djur. Håll händerna och andra kroppsdelar borta från munstycket. Uppsök läkare omedelbart om sprejmaterialet tränger in i huden.** Sprejmaterialet kan tränga igenom huden och injiceras i din kropp.
c. **Behandla inte insprutning i kroppen som ett enkelt skärsår.** Vätskan kan innehålla gifter som tränger in i kroppen och orsakar allvarliga skador. Uppsök läkare omedelbart ifall sprejmaterialet tränger in i huden.
d. **Beakta alla risker som föreligger med det material som sprejas. Titta på märkningen på behållaren eller läs informationen från tillverkaren av sprejmaterialet. Det gäller även krav på att använda personlig skyddsutrustning.** Följ tillverkarens anvisningar för att minska risken för brand och personskada som beror av gifter, cancerframkallande ämnen etc.

Andras säkerhet

- Redskapet ska inte användas av personer (inklusive barn) med nedsatt fysisk eller psykisk förmåga eller bristande erfarenhet och kunskap om de inte får vägledning och övervakas av en person som ansvarar för deras säkerhet.
- Barn ska hållas under uppsikt så att de inte leker med verktyget.

Övriga risker.

Ytterligare risker som inte finns med i de bifogade säkerhetsföreskrifterna kan uppstå när verktyget används. Dessa risker kan uppstå vid felaktig användning, långvarig användning, o.s.v.

Även om alla relevanta säkerhetsföreskrifter följs och säkerhetsanordningar används kan vissa ytterligare risker inte undvikas. Dessa innefattar:

- Skador orsakade av att rörliga delar vidrörs.
- Skador orsakade av att varma delar vidrörs.
- Skador som uppstår vid byte av delar eller tillbehör.
- Skador som orsakas av långvarig användning av apparaten. Ta regelbundna raster när du använder en apparat under en längre period.

Vibrationer

De vibrationsvärden som anges i avsnitten Tekniska data och EG-deklarationen om överensstämmelse har uppmätts i enlighet med en standardtestmetod föreskriven i EN 60745 och kan användas för jämförelse med andra verktyg. Det angivna vibrationsvärdet kan även användas för en preliminär bedömning av exponeringen.

Varning! Vibrationsvärdet under faktisk användning av elverktyget kan skilja sig från det uppgivna värdet beroende på hur verktyget används. Vibrationsnivån kan överstiga den uppgivna nivån.

Vid uppskattning av vibrationsexponering i syfte att bedöma vilka säkerhetsåtgärder som är nödvändiga enligt 2002/44/EG för att skydda personer som regelbundet använder elverktyg i arbetet, ska man utgå från de faktiska omständigheter under vilka elverktyget används och sättet på vilket det används. Bedömningen ska även ta hänsyn till alla moment i arbetscykeln, t.ex. när verktyget är avstängt och när det går på tomgång såväl som när det faktiskt används.

Etiketter på apparaten

Följande symboler finns på redskapet:

Varning! Läs bruksanvisningen före användning för att minska risken för olyckor.

Varning! Redskapet ska inte exponeras för regn eller hög luftfuktighet.

Varning! Håll åskådare borta.

Varning! Bär alltid skyddsglasögon när du använder redskapet.

Varning! Bär en gasmask eller ansiktsmask.

Varning! Använd enbart brandsäkra vätskor.

Elsäkerhet

Eftersom verktyget är dubbelisolerat behövs ingen jordledare. Kontrollera alltid att nätspänningen överensstämmer med värdet på typskylten.

- Om nätsladden är skadad måste den bytas ut av tillverkaren eller en auktoriserad Black & Decker-verkstad för att undvika fara.
- Använd endast förlängningssladdar som är godkända för utomhusbruk när du använder verktyget utomhus. En förlängningssladd från Black & Decker på upp till 30 m med lämpliga märkspecifikationer kan användas utan spänningsförlust.
- Elsäkerheten kan förbättras ytterligare genom att man använder en jordfelsbrytare med hög känslighet (30 mA).

Funktioner

Den här apparaten har några eller samtliga av följande funktioner.

1. Stickkontakt och nätsladd
2. Sprejavtryckare
3. Sprutpistol
4. Kraftenhet
5. Spärrknapp för sprutpistolen
6. Sidofyllningsbehållare
7. Lock
8. Flödeskontrollreglage
9. Flödesindikator
10. Munstycke för val av sprutbild
11. Filterkåpa
12. Blandningshink
13. Viskositetskopp

Montering

Varning! Se till att redskapet är avstängt och att det inte är anslutet innan monteringen börjar.

Sätta fast sidofyllningsbehållaren (fig. A)

Sidofyllningsbehållaren är formgiven så att den bara passar åt ett håll.

- Rikta in sidofyllningsbehållaren (6) nedanför uppsugningsröret (15) mot locket (7) till vänster.
- Skjut sidofyllningsbehållaren (6) bestämt på plats.
- Dra åt låsringen (16) genom att vrida den medurs.

Obs! Se till att låsringen sitter åt ordentligt och att sidofyllningsbehållaren verkligen sitter säkert.

Rikta in uppsugningsröret (fig. B & C)

Uppsugningsröret kan riktas in åt det håll du kommer att spreja mest så att du slipper fylla på behållaren mer än nödvändigt.

- Om du sprejar uppåt eller rakt framåt placerar du uppsugningsröret (fig. B) mot baksidan av behållaren.
- Om du sprejar nedåt placerar du uppsugningsröret (fig. C) mot framsidan av behållaren.

Om du gör på det viset kan du spreja så mycket som möjligt innan du behöver fylla på igen.

Ta bort och montera apparaten (fig. D & E)

Ta bort apparaten från motorenheten

- Tryck och håll ned apparatens frigöringsknapp (5).
- Vrid apparaten (3) tills den är 90° mot motorenheten (4).
- Dra ut apparaten (3) rakt ut från motorenheten (4).
- Släpp apparatens frigöringsknapp (5).

Montera apparaten på motorenheten

- Tryck och håll ned apparatens frigöringsknapp (5).
- Håll apparaten (3) i 90° mot motorenheten (4).
- Skjut apparaten (3) rakt in mot motorenheten (4).
- Vrid apparaten (3) 90° tills den är i nivå med motorenheten (4).
- Släpp apparatens frigöringsknapp (5).

Varning! Kontrollera att apparaten är säkert kopplad till motorenheten innan du sprejar något.

Fylla på behållaren (fig. F)

- Kontrollera att sidofyllningsbehållaren (6) är helt påskruvad.
- Lägg apparaten på sidan med behållarens sidolock uppåt.
- Häll det lämpligt förtunnade och silade sprejmaterialet i sidofyllningsbehållaren.

Obs! Använd den medföljande blandningshinken för att hälla materialet från den ursprungliga behållaren i sidofyllningsbehållaren.

- Torka bort spill från gängorna eller sidorna av behållaren och apparaten.
- Skruva på locket helt på sidofyllningsbehållaren. Se till att gängorna hamnar rätt. Kontrollera locket och se till att det är korrekt och helt påskruvat innan du lyfter apparaten.

Användning

Slå på och av

Apparaten slås på och av med sprejavtryckaren.

- Slå på redskapet genom att krama sprejavtryckaren (2).
- Stäng av redskapet genom att släppa sprejavtryckaren (2).

Varning! Rikta aldrig strålen mot någon del av kroppen. Tryck aldrig på avtryckaren när du ändrar sprejinställningen.

Välja sprejmönstret (fig. G & H)

Det här redskapet är utrustat med ett munstycke för val av sprutbild (10) som kan ge tre olika sprutbilder. Det används för att välja rätt sprutbild anpassat efter sprutmetoden.
Välj ett av följande användningsområden med hjälp av munstycket för val av sprutbild (10):

	Horisontell plan stråle – använd upp och ned på en yta.
	Cirkulär stråle – för hörn, kanter och smala ytor.
	Vertikal plan stråle. Använd från sida till sida.

Det finns tre sprutbilder att välja bland. De är märkta med 1, 2 och 3 på sprutbildsvalsetiketten ovanpå apparaten (fig. G)

- Välj det önskade sprejmönstret genom att vrida munstycket för val av sprutbild (10) och rikta in den gröna indikatorn på munstycket för val av sprutbild (10) mot numret på etiketten (fig. H)

Varning! Rikta aldrig strålen mot någon del av kroppen. Tryck aldrig på avtryckaren när du ändrar sprejinställningen.

Flödeskontrollreglage (fig. I)

Flödeskontrollreglaget bestämmer hur mycket vätska som kan sprejas.

- Vrid flödeskontrollreglaget (8) medurs för att öka vätskeflödet
- Vrid flödeskontrollreglaget (8) moturs för att minska vätskeflödet.

- Flödesindikatorn (9) på sidan av apparaten flyttas framåt (minsta vätskeflöde) och bakåt (största vätskeflöde) när flödeskontrollreglaget (8) vrids.

Obs! Testa alltid sprutbilden på en bit kartong eller ett liknande material först. Börja med flödeskontrollreglaget på den högsta flödesinställningen. Om du vill minska flödet vrider du flödeskontrollreglaget inåt. Tyngre, tjockare material bör sprejas med indikatorn nära ikonen (+). Tunnare material bör sprejas med indikatorn nära ikonen (-).

Obs! Om flödeskontrollreglaget är helt nedvridet går avtryckaren inte att trycka in eller rör sig bara lite. Vrid flödeskontrollreglaget medurs så att det går att trycka in avtryckaren.

Förbereda vätskor (fig. J & K)

Obs! Se till att de material du använder kan rengöras antingen med mineralterpentin eller förtunningsmedel (för oljebaserade färger) eller en lösning med varmt vatten och tvål (för vattenlösliga färger såsom latexfärger). Täck över golvet och allt annat i närheten som du vill skydda.

Vätskan som sprutas kan behöva tunnas ut innan du sätter igång. Använd ett förtunningsmedel som lämpar sig för ändamålet enligt tillverkarens anvisningar på behållaren.

Varning! Använd inte material med en flampunkt som understiger 55 °C.

Obs! En blandningshink (12) medföljer och kan användas när sprejmaterialet överförs från den ursprungliga behållaren till hinken för förtunning och mätning (fig. J).

Obs! En viskositetskopp (13) medföljer så att det går att avgöra sprejmaterialets ”rinntid”.

- Blanda materialet noga innan du mäter viskositeten.
- Doppa viskositetskoppen (13) i sprejmaterialet och fyll den helt.
- Håll viskositetskoppen (13) ovanför behållaren med material och mät hur lång tid det tar innan strålen ”bryts” eller slutar att vara en konstant stråle genom botten på viskositetskoppen (13) (två minuter eller mindre) (fig. K). Detta är ”rinntiden”. Mer information om hur mycket olika material måste förtunnas finns i förtunningstabellen.
- Tillsätt det enligt tillverkaren lämpliga förtunningsmedlet om materialet behöver tunnas ut.
- Det går att spreja latexfärg med den här apparaten, men färgen kan behöva tunnas ut mer än vad tillverkaren rekommenderar. Tunna ut latexfärgen så att den rinner igenom viskositetskoppen (13) på mindre än två minuter. Användaren bör fundera över appliceringstypen och projektets slutgiltiga plats när han sprejar ett material som tar mer än två minuter på sig att rinna igenom viskositetskoppen (13).

Förtunningstabell

Sprejmaterial	Rinntid
Genomskinliga och halvgenomskinliga betser och lasyrer	Ingen förtunning krävs
Oljebaserade grundfärger, lack och polyuretan	(Mindre än två minuters rinntid)
Ogenomskinliga vattenbaserade färgämnen	Kan behöva förtunnas
Vattenbaserade färger eller latexfärger	(Mer än två minuters rinntid)

Obs! Rekommenderas inte för texturfärg

Råd för optimal användning

Tips om förberedelser

- Blanda och sila materialet noga innan det används.
- Gör alltid noggrant förarbete för att få bästa möjliga yta när du sprejmålar. Det betyder att alla ytor ska vara fria från damm, smuts, rost och fett. Högtryckstvätta däck eller ytor utomhus försiktigt och låt dem torka innan de sprejas.
- Även om problemet med översprutning är litet med HVLP-system rekommenderar vi att du maskerar alla kanter och andra områden och täcker över golvet och allt annat i närheten som du vill skydda.
- Skinn på ytan av färgen kan sätta igen apparaten. Avlägsna skinnet innan materialet blandas. Sila med en tratt och ett filter eller genom strumpbyxor för att fånga upp orenheter som skulle kunna sätta igen systemet.
- Ha handskar, pappershanddukar, trasor och dylikt till hands så att du kan torka upp eventuella spill.

Träna sig på rätt sprejteknik (fig. L & M)

- Öva dig genom att spreja på en testbit, t.ex. kartong, för att testa sprutbilden och bekanta dig med apparatens flödeskontroll.
- Se till att ytan som ska sprejas är fria från damm, smuts och fett.
- Se till att sprejområdet är rent och fritt från damm som skulle kunna blåsas upp på nysprejade ytor.
- Täck över alla ytor som inte ska sprejas.
- Spreja alltid på minst 25 till högst 355 mm avstånd (fig. L).
- En vanlig metod att spreja en stor yta är att göra det i korsmönster. Först sprejar man horisontellt och korsar sedan över dessa streck med vertikala.
- För att spreja jämnt bör du alltid hålla armen på samma avstånd (fig. L) från ytan som du sprejar och undvika att röra handleden (fig. M).

- Rör armen jämnt och hela tiden i samma takt. Det gör att du undviker ojämn fördelning. Börja spreja efter att ha påbörjat rörelsen och släpp avtryckaren innan du kommer till slutet av rörelsen.
- Undvik att spreja för mycket i ett område. Flera tunna lager är bättre än ett tjockt lager, som kan leda till att färgen rinner och droppar. Tänk på att flödeskontrollreglaget bestämmer hur mycket vätska som kan sprejas. Om flödeskontrollreglaget vrids medurs ökar vätskeflödet. Om flödeskontrollreglaget vrids moturs minskar vätskeflödet. Ha en torr pensel till hands för att åtgärda rinnande eller droppande färg.
- Stäng av apparaten och ställ den i den inbyggda dockan i kraftenheten om du inte ska använda den under en längre stund.

Underhåll och rengöring

Den här Black & Decker-apparaten har konstruerats för att fungera under lång tid med minsta möjliga underhåll. Med rätt underhåll och regelbunden rengöring behåller apparaten sina prestanda.

Varning! Använd lämplig personlig skyddsutrustning.

Varning! Stäng av apparaten och dra ut nätkontakten innan du utför underhåll på eller rengör den.

Varning! Använd inte material med en flampunkt som understiger 55 °C. Flampunkten är den temperatur där vätskan kan förångas så mycket att den antänds (se anvisningarna från tillverkaren av färgen).

Varning! Se till att rengöringsplatsen är väl ventilerad och fri från brännbara gaser.

Varning! Spreja alltid utomhus om du sprejar rengöringslösning genom apparaten.

Varning! Dränk inte kraftenheten.

Spola igenom apparaten (fig. N)

- Koppla bort apparaten från nätanslutningen.
- Skruva bort locket från behållarens sida och häll tillbaka resten av vätskan i originalbehållaren (fig. N).
- Häll lite rengöringsvätska som lämpar sig för uppgiften i behållaren.
  - Varmt tvålvatten för vattenbaserade material.
  - Den av tillverkaren rekommenderade rengöringslösningen för oljebaserade material.
- Sätt tillbaka locket på behållaren noga och skaka apparaten häftigt.
- Skruva bort locket från behållarens sida och kassera rengöringsvätskan på lämpligt sätt.
- Häll i lite ny rengöringsvätska i behållaren. Skruva på locket på behållaren noga.
- Koppla tillbaka apparaten i motorenheten, sätt i nätsladden och slå på kraftenheten.
- Spreja rengöringslösningen genom apparaten på en spillbit i två till tre sekunder.

Rengöra apparaten (fig. O–S)

- Koppla bort apparaten från nätanslutningen.
- Ta bort sidofyllningsbehållaren (6) och skruva loss sidolocket (7). Ta bort strypventilen (18), uppsugningsröret (15) och o-ringen (17) från apparaten. Rengör delarna med den lämpliga rengöringsvätskan (fig. O).
- Skruva loss kragen (19) och ta bort sprutmunstycket (10) och sprejspetsen (20). Rengör alla delar med den lämpliga rengöringsvätskan (fig. P).
- Om vattenbaserat material används ska apparaten rengöras genom att låta vatten rinna genom uppsugningsrörets ingång. Om oljebaserat material används ska uppsugningsrörets ingång rengöras med en lämplig rengöringslösning. Upprepa tills apparaten är helt ren. Var särskilt noga med att rengöra sprejnålen (21) försiktigt.
- Torka alla delar noga.
- Kassera rengöringsvätskan på lämpligt sätt.
- Applicera en droppe matolja på metallkulan i strypventilen (18) (fig. Q).

Viktigt: Om kulan i strypventilen (18) smörjs efter rengöringen fastnar den inte. Om den fastnar kan ventilen sättas igen och sprejmaterialet kan då inte flöda som det ska.

Obs! Sätt tillbaka den ände av strypventilen (18) där metallkulan sitter först i apparaten.

- Montera ihop apparaten igen (fig. S).

Obs! Sprejspetsen (20) går bara att montera på ett sätt. Skåran (22) på sprejspetsen måste riktas in mot fördjupningen i gängorna i apparaten (fig. R).

Rengöra kraftenheten

- Koppla bort apparaten från nätanslutningen.
- Använd bara mild tvål och en fuktig trasa för att rengöra motorenheten.

Varning! Låt aldrig någon vätska komma in i motorenheten.

Varning! Dränk aldrig någon del av motorenheten i någon vätska.

Rengöra filtret

Motorenheten innehåller ett tvättbart/återanvändbart filter (fig. T). Undersök filtret före och efter användning. Om det är smutsigt, tvätta det i varmt vatten och låt det lufttorka innan du sätter in det igen. Byt ut filtret om det behövs.

- Undersök filtret genom att skruva ur de två skruvarna på filterkåpans (11) ovansida och sedan dra av kåpan från kraftenheten.
- Ta ut filtret (23) och granska det.
- Sätt tillbaka filtret och filterkåpan.

Varning! Använd aldrig kraftenheten utan filter. Smuts kan sugas in och göra att kraftenheten inte fungerar.

Byte av nätkontakt (endast Storbritannien och Irland)

Byt kontakten på följande sätt:

- Gör dig av med den gamla kontakten på lämpligt sätt.
- Anslut den bruna ledningen till den strömförande anslutningen i den nya kontakten.
- Anslut den blå ledningen till den icke strömförande anslutningen.
- Anslut den gröna/gula ledningen till jordanslutningen.

Varning! Följ monteringsanvisningarna som medföljer kontakter av god kvalitet. Rekommenderad säkring: 13 A.

Miljö

Separat insamling. Produkten får inte kastas i hushållssoporna.

Tänk på miljön när du slänger denna Black & Decker-produkt. Släng den inte tillsammans med hushållsavfallet. Lämna produkten för separat insamling.

Insamling av uttjänta produkter och förpackningsmaterial gör att material kan återanvändas. Användning av återvunnet material minskar föroreningar av miljön och behovet av råmaterial.

Lokala föreskrifter kan kräva separat insamling av elprodukter från hushållen, vid kommunala insamlingsplatser eller hos återförsäljaren när du köper en ny produkt.

Black & Decker samlar in och återvinner uttjänta Black & Decker-produkter. Om du vill utnyttja denna tjänst återlämnar du produkten till en auktoriserad verkstad, som samlar in den för vår räkning.

För information om närmaste auktoriserade verkstad, kontakta det lokala Black & Decker-kontoret på den adress som är angiven i bruksanvisningen. En lista över alla auktoriserade Black & Decker-verkstäder samt servicevillkor finns på Internet: www.2helpU.com

Tekniska data

		HVLP200 (Typ 1)
Spänning	V_{ac}	230
Effekt	W	400
Behållarens kapacitet	l	1.2
Vikt	kg	1.49

Ljudnivå enligt EN 60745:
Ljudnivå (L_{pA}) 78 dB(A), osäkerhet (K) 3 dB(A)
Ljudeffekt (L_{WA}) 91 dB(A), osäkerhet (K) 3 dB(A)

Totala vibrationsvärden (vektorsumman av tre axlar) enligt EN 60745:
Vibrationsvärde ($a_{h,D}$) < 2.5 m/s^2, osäkerhet (K) 1,5 m/s^2

EG-deklaration om överensstämmelse

MASKINDIREKTIV

HVLP200

Black & Decker garanterar att produkterna som beskrivs under ”Tekniska data” uppfyller:
2006/42/EG, EN60745

Mer information får du genom att kontakta Black & Decker på följande adress eller se slutet av bruksanvisningen.

Undertecknad är ansvarig för sammanställningen av tekniska data och gör denna försäkran för Black & Decker.

Kevin Hewitt
Vice-President Global Engineering
Black & Decker Europe, 210 Bath Road, Slough,
Berkshire, SL1 3YD
Storbritannien
2011-07-26

Garanti

Black & Decker garanterar att produkten är fri från material- och/eller fabrikationsfel vid leverans till kund. Garantin gäller utöver konsumentens rättigheter enligt lag och påverkar inte dessa. Garantin gäller inom medlemsstaterna i Europeiska Unionen och i det Europeiska frihandelsområdet.

Om en Black & Decker-produkt går sönder på grund av material- och/eller fabrikationsfel eller brister i överensstämmelse med specifikationen, inom 24 månader från köpet, åtar sig Black & Decker att reparera eller byta ut produkten med minsta besvär för kunden, förutom om:

- Produkten har använts i kommersiellt eller yrkesmässigt syfte eller i uthyrningssyfte.
- Produkten har utsatts för felaktig användning eller skötsel.
- Produkten har skadats av främmande föremål, ämnen eller genom olyckshändelse.
- Reparation har utförts av någon annan än en auktoriserad Black & Decker-verkstad.

Vid garantianspråk ska produkten och inköpskvittot lämnas till återförsäljaren eller till en auktoriserad verkstad. För information om närmaste auktoriserade verkstad, kontakta det lokala Black & Decker-kontoret på den adress som är angiven i bruksanvisningen. En lista över alla auktoriserade Black & Decker-verkstäder samt servicevillkor finns på Internet: www.2helpU.com

Besök vår webbplats www.blackanddecker.se för att registrera din nya Black & Decker-produkt samt för att erhålla information om nya produkter och specialerbjudanden. Vidare information om märket Black & Decker och vårt produktsortiment återfinns på www.blackanddecker.se

Bruksområde

Det gulvbaserte systemet for finfordelt sprøyting fra Black & Decker er beregnet for forstøving av løsemiddelbasert og vannbasert maling, lakk, primer, klar lakk, billakk, fargeforsegling og impregnering for bevaring av tre. Elektroverktøyet er ikke egnet for sprøyting av etsende løsninger, materialer for syrebasert overflatebehandling, materialer for overflatebehandling med korn eller faste stoffer samt materialer for beskyttelse mot sprut og drypp. Verktøyet er beregnet bare som konsumentverktøy.

Sikkerhetsinstruksjoner

Generelle sikkerhetsadvarsler for elektroverktøy

Advarsel! Les alle sikkerhetsadvarsler og alle instruksjoner. Hvis advarslene og anvisningene nedenfor ikke overholdes, kan det medføre elektrisk støt, brann og/eller alvorlige personskader.

Ta vare på alle advarsler og instruksjoner for fremtidig bruk. Begrepet "elektroverktøy" i advarslene nedenfor gjelder nettdrevet elektroverktøy (med ledning) eller batteridrevet elektroverktøy (uten ledning).

1. Sikkerhet i arbeidsområdet

a. **Hold arbeidsområdet rent og godt opplyst.** Rotete eller mørke områder fører lett til ulykker.

b. **Ikke arbeid med elektroverktøy i eksplosjonsfarlige omgivelser – der det befinner seg brennbare væsker, gass eller støv.** Elektroverktøy forårsaker gnister som kan antenne støv eller gass/damp.

c. **Hold barn og andre personer unna når du bruker et elektroverktøy.** Hvis du blir forstyrret under arbeidet, kan du miste kontrollen.

2. Elektrisk sikkerhet

a. **Støpselet til elektroverktøy må passe i stikkontakten. Støpselet må ikke forandres på noen som helst måte. Ikke bruk adapterstøpsler sammen med jordede elektroverktøy.** Bruk av originale støpsler og passende stikkontakter reduserer risikoen for elektrisk støt.

b. **Unngå kroppskontakt med jordede overflater som rør, radiatorer, komfyrer og kjøleskap.** Det er større fare for elektrisk støt dersom kroppen din er jordet.

c. **Hold elektroverktøy unna regn eller fuktighet.** Dersom det kommer vann i et elektroverktøy, øker faren for elektrisk støt.

d. **Unngå uforsvarlig behandling av ledningen. Bruk aldri ledningen til å bære eller trekke elektroverktøyet eller til å trekke ut støpselet. Hold ledningen unna varme, olje, skarpe kanter eller bevegelige deler.** Skadde eller sammenflokede ledninger øker risikoen for elektrisk støt.

e. **Når du bruker et elektroverktøy utendørs, må du bruke en skjøteledning som er egnet for utendørs bruk.** Når du bruker en skjøteledning som er egnet for utendørs bruk, reduseres risikoen for elektrisk støt.

f. **Hvis du ikke kan unngå å bruke et elektroverktøy på et fuktig sted, bruker du strømforsyning som er beskyttet med jordfeilbryter.** Bruk av jordfeilbryter reduserer risikoen for elektrisk støt.

3. Personsikkerhet

a. **Vær oppmerksom, pass på hva du gjør, og vis fornuft når du arbeider med et elektroverktøy. Ikke bruk elektroverktøy når du er trett eller er påvirket av narkotika, alkohol eller medikamenter.** Et øyeblikks uoppmerksomhet under bruk av verktøyet kan føre til alvorlige personskader.

b. **Bruk personlig verneutstyr. Bruk alltid vernebriller.** Bruk av personlig verneutstyr, for eksempel støvmaske, sklisikre vernesko, hjelm eller hørselvern som passer til forholdene, reduserer risikoen for personskader.

c. **Forhindre utilsiktet start. Kontroller at bryteren står i posisjon "av" før du kobler til strømkilden og/eller batteripakken, og før du tar opp eller bærer verktøyet.** Det kan føre til ulykker hvis du bærer elektroverktøyet med fingeren på bryteren, eller setter strøm på verktøyet når bryteren står på.

d. **Fjern eventuelle innstillingsverktøy eller skruverktøy før du slår på elektroverktøyet.** Et skruverktøy eller en nøkkel som fortsatt er festet til en roterende del av elektroverktøyet, kan føre til personskade.

e. **Ikke strekk deg for langt. Pass på at du alltid har sikkert fotfeste og god balanse.** Da kan du kontrollere elektroverktøyet bedre i uventede situasjoner.

f. **Bruk egnede klær. Ikke bruk løstsittende klær eller smykker. Hold hår, klær og hansker unna bevegelige deler.** Løstsittende tøy, smykker eller langt hår kan bli sittende fast i bevegelige deler.

g. **Hvis det kan monteres støvavsug- og oppsamlingsinnretninger, må du forvisse deg om at disse er tilkoblet og brukes på riktig måte.** Bruk av støvoppsamling kan redusere farer i forbindelse med støv.

4. Bruk og behandling av elektroverktøy

a. **Ikke bruk makt på elektroverktøyet. Bruk riktig elektroverktøy for bruksområdet.** Med et passende elektroverktøy arbeider du bedre og sikrere med den farten det er beregnet for.

b. **Ikke bruk elektroverktøyet hvis du ikke kan slå det på og av med bryteren.** Et elektroverktøy som ikke kan kontrolleres med bryteren, er farlig og må repareres.

c. **Trekk støpselet ut av stikkontakten og/eller koble fra batteripakken på elektroverktøyet før du utfører innstillinger, bytter tilbehør eller legger elektroverktøyet bort.** Disse forebyggende sikkerhetstiltakene reduserer risikoen for utilsiktet start av elektroverktøyet.
d. **Elektroverktøy som ikke er i bruk, må oppbevares utilgjengelig for barn. Ikke la verktøyet bli brukt av personer som ikke er fortrolig med det, eller som ikke har lest denne bruksanvisningen.** Elektroverktøy er farlige når de brukes av uerfarne personer.
e. **Sørg for vedlikehold av elektroverktøy. Undersøk om bevegelige deler er feiljustert eller blokkert, om deler er skadet, og om det er andre forhold som kan påvirke elektroverktøyets funksjon. Hvis elektroverktøyet er skadet, må det repareres før bruk.** Dårlig vedlikeholdt elektroverktøy er årsaken til mange ulykker.
f. **Hold skjæreverktøy skarpe og rene.** Godt vedlikeholdte skjæreverktøy med skarpe egger setter seg ikke så ofte fast og er lettere å føre.
g. **Bruk elektroverktøy, tilbehør, bits osv. i henhold til disse instruksjonene. Ta hensyn til arbeidsforholdene og arbeidet som skal utføres.** Bruk av elektroverktøy til andre formål enn det som er angitt, kan føre til farlige situasjoner.

5. **Service**
a. **Elektroverktøy skal alltid repareres av kvalifisert personell og kun med originale reservedeler.** Dette sikrer at elektroverktøyets sikkerhet opprettholdes.

Ytterligere sikkerhetsinstruksjoner

Advarsel!

- Les alle instruksjoner og sikkerhetsforholdsregler for utstyr og sprøytemateriale før utstyret brukes.
- Følg alle gjeldende lokale og nasjonale regler for ventilasjon, brannvern og bruk.
- Oppbevar sprøyten utilgjengelig for barn.
- Hørselvern anbefales ved langvarig bruk.
- Bruk øyebeskyttelse for å holde partikler unna øynene.

Farlig damp

Insektmidler og andre materialer kan være skadelige hvis de blir innåndet og kan forårsake alvorlig kvalme, besvimelse eller forgiftning.

a. **Bruk en gassmaske eller maske når det er fare for at damp kan bli innåndet. Les alle instruksjoner for sprøytematerialet og masken for å sikre at den gir nødvendig beskyttelse mot innånding av skadelig damp.**

Ytterligere sikkerhetsinstruksjoner for malingssprøyter

Advarsel!

- Før bruk må man forsikre seg om at alle som bruker sprøyten, har lest og forstår alle sikkerhetsinstruksjoner og annen informasjon i denne håndboken.
- Ikke bruk kaustiske (alkaliske), selvoppvarmende eller korroderende (syrebaserte) væsker i denne sprøyten, da disse kan korrodere metalldeler eller svekke slange og pakninger.
- Ikke bruk varme eller kokende væsker i sprøyten, da dette kan svekke tanken og slangen.
- Ikke etterlat rester eller sprøytemateriale i tanken etter bruk av sprøyten.
- Ikke røyk under sprøyting, og ikke sprøyt der det finnes flammer eller gnister.
- Undersøk sprøyten nøye både innvendig og utvendig før hver bruk.
- Tøm, rengjør og drener både tanken og slangen etter hver bruk i samsvar med instruksjonene.
- Ikke bruk pistoler til sprøyting av brennbart materiale.
- Ikke sprøyt materiale der farene ikke er kjent.
- Bruk bare ikke-brennbare væsker.
- Ikke rengjør pistoler med brennbart materiale.

Personsikkerhet

a. **Ytterligere personlig verneutstyr som passende hansker og en gassmaske eller maske må brukes når du håndterer kjemikalier.** Riktig bruk av sikkerhetsutstyr etter forholdene vil redusere personskader.
b. **Ikke sprøyt på deg selv, andre personer eller dyr. Hold hender og andre kroppsdeler unna strålen. Kontakt lege straks ved inntrengning i huden.** Sprøytematerialet kan trenge gjennom huden og bli injisert i kroppen.
c. **Du må ikke behandle en injeksjon som et vanlig kutt.** Sprøytingen kan føre giftstoffer inn i kroppen og forårsake alvorlige skader. Kontakt lege straks hvis det forekommer en injeksjon.
d. **Vær oppmerksom på eventuelle farer ved materialet som sprøytes. Studer merkingen på beholderen eller informasjonen fra produsenten av sprøytematerialet, inkludert krav til bruk av personlig verneutstyr.** Følg produsentens instruksjoner for å redusere risikoen for brann og personskade på grunn av giftstoffer, kreftfremkallende stoffer osv.

Andre personers sikkerhet

- Det er ikke meningen at dette produktet skal brukes av personer (inkludert barn) med reduserte fysiske, sansemessige eller mentale evner, eller som mangler erfaring og kunnskap, med mindre de har fått oppfølging eller instruksjon når det gjelder bruken av produktet, fra en person som er ansvarlig for deres sikkerhet.
- Barn skal være under oppsyn så du er sikker på at de ikke leker med produktet.

Andre risikoer

Ved bruk av produktet kan det oppstå ytterligere risikoer som kanskje ikke er inkludert i sikkerhetsadvarslene som følger med. Disse risikoene kan bli forårsaket av feil bruk, langvarig bruk osv.
Selv om de relevante sikkerhetsbestemmelsene blir fulgt, og sikkerhetstiltakene blir gjennomført, kan visse gjenværende risikoer ikke unngås. Disse omfatter:

- Personskader som forårsakes av berøring av en bevegelig del.
- Personskader som forårsakes av berøring av en varm del.
- Personskader som forårsakes av at en del eller tilbehør byttes.
- Personskader som forårsakes av langvarig bruk av produktet. Når du bruker et produkt i lange perioder, må du sørge for å ta regelmessige pauser.

Vibrasjon

Vibrasjonsemisjonsverdien som er angitt under tekniske data og samsvarserklæring, er blitt målt i henhold til en standard testmetode som er angitt i EN 60745, og kan brukes til å sammenligne et verktøy med et annet. Den oppgitte vibrasjonsemisjonsverdien kan også brukes til en foreløpig vurdering av eksponering.

Advarsel! Vibrasjonsemisjonsverdien under faktisk bruk av elektroverktøyet kan avvike fra den oppgitte verdien avhengig av måten verktøyet blir brukt på. Vibrasjonsnivået kan øke over nivået som er oppgitt.

Når man vurderer vibrasjonseksponering for å bestemme sikkerhetstiltak som kreves i 2002/44/EF, for å beskytte personer som bruker elektroverktøy regelmessig i arbeidet, skal man når man anslår vibrasjonseksponeringen, ta hensyn til de faktiske bruksforholdene og måten verktøyet blir brukt på, inkludert hensyn til alle deler av brukssyklusen – også de gangene verktøyet slås av, og når det går på tomgang, i tillegg til tiden utløseren er inne.

Merking på produktet

Følgende symboler vises på verktøyet:

Advarsel! Brukeren må lese håndboken for å redusere risikoen for personskade.

Advarsel! Ikke utsett verktøyet for regn eller høy fuktighet.

Advarsel! Hold andre personer unna.

Advarsel! Benytt vernebriller når du bruker dette verktøyet.

Advarsel! Bruk gassmaske eller maske.

Advarsel! Bruk bare ikke-brennbare væsker.

Elektrisk sikkerhet

Dette apparatet er dobbeltisolert. Jording er derfor ikke nødvendig. Kontroller alltid at strømforsyningen er i overensstemmelse med spenningen på typeskiltet.

- Hvis strømledningen blir skadet, må den skiftes av produsenten eller et autorisert Black & Decker-servicesenter så man unngår fare.
- Når du bruker verktøyet utendørs, må du kun bruke skjøteledninger som er godkjent til utendørs bruk. En Black & Decker-skjøteledning med passende egenskaper og lengde opptil 30 meter kan benyttes uten tap av effekt.
- Elektrisk sikkerhet kan forbedres ytterligere ved bruk av jordfeilbryter på 30 mA med høy følsomhet (RCD).

Funksjoner

Dette produktet har noen av eller alle funksjonene nedenfor:

1. Støpsel og strømkabel
2. Sprøyteutløser
3. Sprøyte
4. Drivenhet
5. Sprøyteutløserknapp
6. Sidefyllingsbeholder
7. Lokk
8. Strømningskontrollknott
9. Strømningsindikator
10. Mønstervalgdyse

11. Filterdeksel
12. Blandebøtte
13. Viskositetsbeger

Montering

Advarsel! Før monteringen må du passe på at verktøyet er slått av, og at støpselet er trukket ut.

Feste sidefyllingsbeholderen (figur A)

Sidefyllingsbeholderen er utformet slik at den bare passer én vei.

- Plasser sidefyllingsbeholderen (6) under sugerøret (15) med lokket (7) til venstre.
- Skyv sidefyllingsbeholderen (6) bestemt på plass.
- Stram låseringen (16) ved å dreie den med klokken.

Merknad: Pass på at låseringen er strammet, og at sidefyllingsbeholderen sitter godt.

Plassere sugerøret (figur B og C)

Sugerøret kan plasseres i forhold til retningen du benytter mest når du sprøyter, så du trenger å fylle beholderen færrest mulig ganger.

- Hvis du sprøyter oppover eller rett frem, plasserer du sugerøret (figur B) mot baksiden av beholderen.
- Hvis du sprøyter nedover, plasserer du sugerøret (figur C) mot forsiden av beholderen.

Dette vil sikre at du sprøyter ut så mye materiale som mulig før du fyller på nytt.

Ta av og sette på sprøyten (figur D og E)

Ta sprøyten av motorenheten

- Trykk på sprøyteutløserknappen (5), og hold den inne.
- Drei sprøyten (3) til den står 90° på motorenheten (4).
- Trekk sprøyten (3) rett ut fra motorenheten (4).
- Slipp sprøyteutløserknappen (5).

Feste sprøyten til motorenheten

- Trykk på sprøyteutløserknappen (5), og hold den inne.
- Hold sprøyten (3) 90° på motorenheten (4).
- Skyv sprøyten (3) rett inn i motorenheten (4).
- Drei sprøyten (3) 90° til den flukter med motorenheten (4).
- Slipp sprøyteutløserknappen (5).

Advarsel! Pass på at sprøyten er godt festet til motorenheten før du sprøyter.

Fylle beholderen (figur F)

- Kontroller for å forsikre deg om at sidefyllingsbeholderen (6) er helt skrudd på sprøyten.
- Legg sprøyten på siden med sidelokket på beholderen vendt opp.
- Hell riktig tynnet og filtrert materiale for sprøyting inn i sidefyllingsbeholderen.

Merknad: Bruk blandebøtten som følger med, til å helle materiale fra den opprinnelige beholderen inn i sidefyllingsbeholderen.

- Fjern eventuelle rester av væske fra gjengene eller sidene til beholderen og sprøyten.
- Start riktig med gjengene, og skru lokket helt på sidefyllingsbeholderen. Kontroller at lokket er skrudd på sikkert og fullstendig før du tar opp sprøyten.

Bruk

Slå på og av

Sprøyten slås på og av med sprøyteutløseren.

- Når du skal slå sprøyten på, klemmer du på sprøyteutløseren (2).
- Når du skal slå sprøyten av, slipper du sprøyteutløseren (2).

Advarsel! Ikke rett sprøyten mot en del av kroppen. Trykk aldri på utløseren mens du justerer sprøyteinnstillingen.

Velge sprøytemønster (figur G og H)

Denne sprøyten er utstyrt med en mønstervalgdyse (10) som kan gi 3 sprøytemønstre. Dette brukes til å velge riktig sprøytemønster for den bestemte sprøytejobben.
Når du bruker mønstervalgdysen (10), kan du velge blant disse bruksmåtene:

	Horisontal flat stråle – for påføring oppover og nedover en overflate.
	Sirkelformet stråle – for hjørner, kanter og trange områder.
	Vertikal flat stråle. Påfør fra side til side.

Du kan velge mellom tre sprøytemønstre. De er merket som 1, 2 og 3 på mønstervalgetiketten på toppen av sprøyten (figur G)

- Når du skal velge ønsket sprøytemønster, dreier du mønstervalgdysen (10) og plasserer den grønne indikatoren på mønstervalgdysen (10) overfor nummeret på etiketten (figur H)

Advarsel! Ikke rett sprøyten mot en del av kroppen. Trykk aldri på utløseren mens du justerer sprøyteinnstillingen.

Strømningskontrollknott (figur I)

Strømningskontrollknotten regulerer mengden væske som kan sprøytes.

- Drei strømningskontrollknotten (8) med klokken for å øke strømmen av væske
- Drei strømningskontrollknotten (8) mot klokken for å redusere strømmen av væske.
- Strømningsindikatoren (9) på siden av sprøyten beveges fremover (minste væskestrøm) og bakover (største væskestrøm) når du dreier på strømningskontrollknotten (8).

Merknad: Prøv alltid ut sprøytemønsteret på pappavfall eller tilsvarende materiale først. Begynn med strømningskontrollknotten på høyeste innstilling. Hvis du trenger en svakere strøm, dreier du strømningskontrollknotten innover. Tunge tyktflytende materialer bør sprøytes med indikatoren i nærheten av symbolet (+). Tynnere materiale bør sprøytes med indikatoren i nærheten av symbolet (-).

Merknad: Hvis strømningskontrollinnstillingen er satt lavest mulig, kan utløseren beveges lite eller ikke i det hele tatt. Skru ut strømningskontrollknotten (med klokken) så utløseren kan beveges mer.

Klargjøring av væskemateriale (figur J og K)

Merknad: Pass på at typen materiale du bruker, kan rengjøres med enten white spirit eller malingstynner (for oljebasert maling) eller varmt såpevann (for vannløselige malinger som lateks). Bruk tildekking for å verne gulv og alt annet i sprøyteområdet som du ønsker å beskytte.

Det kan hende væsken som sprøytes, må tynnes før du starter. Bruk riktig tynner som produsenten har anbefalt på beholderen.

Advarsel! Ikke bruk materialer med flammepunkt lavere enn 55 °C.

Merknad: Det følger med en blandebøtte (12). Du kan overføre sprøytemateriale fra originalbeholderen til bøtten for tynning og måling (figur J).

Merknad: Det følger med et viskositetsbeger (13) for å bestemme "utrenningstiden" for materialet som blir brukt.

- Rør materialet grundig før måling for å bestemme riktig viskositet.
- Dypp viskositetsbegeret (13) i materialet som skal sprøytes, og fyll viskositetsbegeret (13) helt.
- Hold viskositetsbegeret (13) over materialbeholderen, og mål tiden det tar før strømmen av materiale ut av bunnen av viskositetsbegeret (13) "brytes" eller ikke er en konstant strøm lenger (2 minutter eller mindre) (figur K). Dette er "utrenningstiden". I tynningstabellen finner du informasjon om tynningen som trengs for ulike materialer.
- Hvis materiale trenger tynning, tilfører du et passende tynningsmateriale som produsenten har anbefalt.
- Det er mulig å sprøyte lateksmaling med denne enheten, men tynningen som kreves, kan overstige anbefalingen fra materialprodusenten. Tynn ut lateksmaling så den renner gjennom viskositetsbegeret (13) i løpet av mindre enn 2 minutter. Brukeren bør vurdere typen anvendelse og endelig sted for prosjektet ved sprøyting av materiale som trenger mer enn 2 minutter på å renne gjennom viskositetsbegeret (13).

Tynningstabell

Sprøytemateriale	Utrenningstid
Klar og halvklar beis og impregnering	Ingen tynning kreves
Oljebasert grunning, lakk og polyuretan	(Utrenningstid mindre enn 2 minutter)
Vannbasert beis med fast fargestoff	Kan kreve tynning
Vannbasert maling eller lateksmaling	(Utrenningstid mer enn 2 minutter)

Merknad: Ikke anbefalt for teksturbasert maling

Råd for optimal bruk

Tips for klargjøring

- Rør alltid materialet godt, og sil det før bruk.
- Ved alt sprøytearbeid må du passe på at overflaten er tilfredsstillende klargjort for å gi best mulig resultat. Dette betyr at alle overflater skal være fri for støv, smuss, rust og fett. Spyl utvendige gulv eller overflater med lett trykk, og sørg for at de er tørre før sprøyting.
- Selv om HVLP-sprøyter har svært liten oversprøyting, anbefales det å maskere alle kanter og andre områder og bruke tildekking for å verne gulv og alt annet i sprøyteområdet som du ønsker å beskytte.
- Snerk som dannes på toppen av maling, kan tette sprøyten. Fjern snerken før du blander. Sil med en trakt med filter eller gjennom tekstil for å fjerne eventuelle urenheter som kan tette systemet.
- Før start gjør du klar hansker og papirhåndklær, filler osv. i tilfelle uventet søl.

Utvikle riktig sprøyteteknikk (figur L og M)

- Øv deg på å sprøyte på et stykke skrapmateriale, for eksempel kartong, for å teste sprøytemønsteret og gjøre deg kjent med strømningskontrollfunksjonen til sprøyten.
- Pass på at overflaten som sprøytes, er fri for støv, smuss og fett.
- Pass på at sprøyteområdet er rent og fritt for støv som kan bli blåst på overflater som nylig er sprøytet.
- Dekk til aller områder som ikke skal sprøytes.

- Sprøyt alltid fra minimum 25 mm til maksimum 355 mm (figur L).
- En vanlig metode for å sprøyte en stor overflate er "kryss og tvers"-mønsteret. Dette gjør du ved å sprøyte i horisontale striper og deretter krysse disse stripene med vertikale striper.
- For å få en jevn fordeling av malingen må du alltid holde armen i samme avstand (figur L) fra overflaten du sprøyter, og unngå å bevege håndleddet (figur M).
- Hold rolig og jevn hastighet. Dette bidrar til at du unngår ujevnheter. Begynn å sprøyte etter at du har startet bevegelsen, og slipp utløseren før bevegelsen er fullført.
- Unngå å sprøyte for mye på et område. Det er bedre med mange tynne lag enn ett tykt lag, som kan føre til at malingen renner og drypper. Husk at strømningskontrollknotten regulerer mengden væske som kan sprøytes. Når du dreier strømningskontrollknotten med klokken, økes strømmen av væske. Når du dreier strømningskontrollknotten mot klokken, reduseres strømmen av væske. Ha en tørr malepensel klar for å stryke ut malingen hvis den renner eller drypper.
- Slå drivenheten av, og plasser sprøyten i den innebygde dokken på drivenheten når den ikke brukes til sprøyting over lengre tid.

Vedlikehold og rengjøring

Det nettdrevne Black & Decker-produktet er konstruert for å være i drift over lengre tid med et minimum av vedlikehold. Det er avhengig av riktig stell og regelmessig rengjøring for å fungere som det skal til enhver tid.

Advarsel! Pass på å bruke passende personlig verneutstyr.

Advarsel! Før du utfører noe vedlikehold på eller rengjøring av nettdrevne produkter, må du slå av produktet og koble fra strømmen.

Advarsel! Ikke bruk materialer med flammepunkt lavere enn 55 °C. Flammepunktet er temperaturen der en væske kan danne nok damp til å antenne (se instruksjonene fra malingsprodusenten).

Advarsel! Sørg for at rengjøringsområdet er godt ventilert og fritt for damp som kan antennes.

Advarsel! Sprøyt alltid utendørs når du sprøyter rengjøringsmiddel gjennom sprøyten.

Advarsel! Ikke senk drivenheten ned i væske.

Spyle sprøyten (figur N)

- Ta støpselet til sprøyten ut av stikkontakten.
- Skru av lokket på siden av beholderen, og hell eventuell gjenværende væske tilbake i originalbeholderen (figur N).
- Tøm litt av det passende rengjøringsmiddelet i beholderen.
  - Varmt såpevann for vannbaserte materialer.
  - Rengjøringsmiddel anbefalt av produsenten for oljebaserte materialer.
- Sett lokket godt på beholderen, og rist sprøyten kraftig.
- Skru av lokket på siden av beholderen, og kast rengjøringsmidlet på forsvarlig måte.
- Fyll en liten mengde nytt rengjøringsmiddel i beholderen igjen. Skru lokket godt på beholderen.
- Fest sprøyten til motorenheten igjen, sett i støpselet, og slå på drivenheten.
- Sprøyt rengjøringsmidlet gjennom sprøyten på skrapmateriale i 2 til 3 sekunder.

Rengjøre sprøyten (figur O–S)

- Ta støpselet til sprøyten ut av stikkontakten.
- Ta av sidefyllingsbeholderen (6), og skru av sidelokket (7). Ta tilbakeslagsventilen (18), sugerøret (15) og O-ringen (17) av sprøyten. Rengjør delene i et passende rengjøringsmiddel (figur O).
- Skru av mansjetten (19) ytterst, og ta av sprøytedysen (10) og sprøytetuppen (20). Rengjør alle delene i et passende rengjøringsmiddel (figur P).
- Hvis du bruker vannbasert materiale, rengjør du sprøyten med rennende vann gjennom inntaket for sugerøret. Hvis du bruker oljebasert materiale, rengjør du inntaket for sugerøret med et passende rengjøringsmiddel. Gjenta til sprøyten er helt ren. Være spesielt omhyggelig med å rengjøre sprøytenålen (21).
- Tørk alle delene godt.
- Kast rengjøringsmidler på forsvarlig måte.
- Plasser en dråpe husholdningsolje på metallkulen i tilbakeslagsventilen (18) (figur Q).

Viktig: Smøring av kulen i tilbakeslagsventilen (18) etter rengjøring vil bidra til å hindre at den sitter fast, noe som kan tette ventilen og hindre tilstrekkelig strøm av sprøytemateriale.

Merknad: Når du setter sammen sprøyten igjen, plasserer du enden med metallkulen på tilbakeslagsventilen (18) i sprøyten.

- Sett sammen sprøyten igjen (figur S).

Merknad: Sprøytetuppen (20) kan bare settes inn én vei. Tappen (22) på sprøytetuppen må passe med fordypningen i gjengene på sprøyten (figur R).

Rengjøre drivenheten

- Ta støpselet til sprøyten ut av stikkontakten.
- Bare bruk mild såpe og en fuktig klut til å rengjøre drivenheten.

Advarsel! La aldri væske komme inn i drivenheten.

Advarsel! Dypp aldri en del av drivenheten i væske.

Rengjøre filteret

Drivenheten inneholder et vaskbart filter for flergangsbruk (figur T). Kontroller filteret før og etter hver bruk. Hvis det er skittent, vasker du det med varmt vann og lar det lufttørke før montering, eller du bytter det om nødvendig.

- Når du skal kontrollere filteret, tar du av filterdekselet (11) ved å ta ut de 2 skruene fra toppen av filterdekselet og deretter trekke dekselet av drivenheten.
- Ta ut filteret (23) og kontroller det.
- Sett på plass filteret og filterdekselet.

Advarsel! Bruk aldri drivenheten uten at filteret er på plass. Det kan bli suget inn rusk som kan forstyrre virkemåten til drivenhetene.

Bytte nettstøpsel (gjelder bare Storbritannia og Irland)

Hvis ny nettplugg må settes på:

- Kast det gamle støpselet på en trygg måte.
- Koble den brune ledningen til den strømførende terminalen i det nye støpselet.
- Koble den blå ledningen til den nøytrale terminalen.
- Koble den grønne/gule ledningen til jordklemmen.

Advarsel! Følg monteringsinstruksjonene som følger med støpsler av god kvalitet. Anbefalt sikring: 13A.

Miljø

Separat avfallshåndtering. Dette produktet må ikke kastes sammen med vanlig husholdningsavfall.

Hvis du synes Black & Decker-produktet bør skiftes ut, eller du ikke har bruk for det lenger, må du ikke kaste det sammen med husholdningsavfall. Sørg for separat avfallshåndtering for dette produktet.

Hvis brukte produkter og emballasje leveres atskilt, kan materialer resirkuleres og brukes på nytt. Gjenbruk av resirkulerte materialer bidrar til redusert miljøforurensing og reduserer behovet for råmaterialer.

Det kan være lokale bestemmelser for separat avfallshåndtering for elektriske produkter fra husstander på kommunale avfallsplasser eller hos forhandleren, når du kjøper et nytt produkt.

Black & Decker har en ordning for innsamling og resirkulering av Black & Decker-produkter som ikke skal brukes lenger. Du kan benytte denne tjenesten ved å levere produktet til et hvilket som helst autorisert serviceverksted.

Du kan finne ut hvor nærmeste autoriserte serviceverksted er, ved å kontakte din lokale Black & Decker-avdeling på adressen som er oppgitt i denne håndboken. En oversikt over autoriserte Black & Decker-serviceverksteder og alle opplysninger om ettersalgsservice og kontakter er også tilgjengelig på Internett: www.2helpU.com

Tekniske data

		HVLP200 (Type 1)
Spenning	V_{ac}	230
Effekt	W	400
Tankkapasitet	l	1.2
Vekt	kg	1.49

Lydtrykknivå i henhold til EN 60745:
Lydtrykk (L_{pA}) 78 dB(A), usikkerhet (K) 3 dB(A)
Lydeffekt (L_{WA}) 91 dB(A), usikkerhet (K) 3 dB(A)

Totale vibrasjonsverdier (vektorsum fra tre retninger) i henhold til EN 60745:
Vibrasjonsemisjonsverdi ($a_{h, D}$) < 2.5 m/s^2, usikkerhet (K) 1,5 m/s^2

EF-samsvarserklæring

MASKINDIREKTIV

HVLP200

Black & Decker erklærer at disse produktene som er beskrevet under "Tekniske data", er i samsvar med: 2006/42/EF, EN60745

Hvis du ønsker mer informasjon, kontakt Black & Decker på følgende adresse, eller se på baksiden av håndboken.

Undertegnede er ansvarlig for utarbeidelsen av den tekniske dokumentasjonen og gir denne erklæringen på vegne av Black & Decker.

Kevin Hewitt
Vice-President Global Engineering
Black & Decker Europe, 210 Bath Road, Slough
Berkshire, SL1 3YD
Storbritannia
26.7.2011

Garanti

Black & Decker er trygg på kvaliteten på sine produkter og tilbyr en enestående garanti. Denne garantierklæringen kommer i tillegg til dine lovbestemte rettigheter og er ikke i konflikt med disse. Garantien er gyldig i EU- og EFTA-medlemsstatene.

Hvis et Black & Decker-produkt går i stykker på grunn av material- og/eller fabrikasjonsfeil eller har mangler i forhold til spesifikasjonene innen 24 måneder fra kjøpet, påtar Black & Decker seg å skifte ut defekte deler, reparere produkter som har vært utsatt for alminnelig slitasje, eller bytte ut slike produkter med minst mulig vanskelighet for kunden, med mindre:

- Produktet har vært brukt i yrkes-/næringsvirksomhet eller til utleie.
- Produktet har vært utsatt for feilaktig bruk eller dårlig vedlikehold.
- Produktet har blitt skadet av fremmede gjenstander eller stoffer eller ved et uhell.
- Andre enn autoriserte serviceverksteder eller Black & Deckers serviceteknikere har forsøk å reparere produktet.

For å ta garantien i bruk må du vise kjøpskvittering til forhandleren eller til et autorisert serviceverksted. Du kan finne ut hvor nærmeste autoriserte serviceverksted er, ved å kontakte din lokale Black & Decker-avdeling på adressen som er oppgitt i denne håndboken. En oversikt over autoriserte Black & Decker-serviceverksteder og alle opplysninger om ettersalgsservice og kontakter er også tilgjengelig på Internett: www.2helpU.com

Besøk vårt webområde www.blackanddecker.no for å registrere ditt nye Black & Decker-produkt og for å holde deg oppdatert om nye produkter og spesialtilbud. Du finner mer informasjon om Black & Decker og produktutvalget vårt på www.blackanddecker.no.

Anvendelsesområde

Dit gulvbaserede Black & Decker-forstøversystem er beregnet til at forstøve opløsningsmiddelbaserede og vandbaserede malingstyper, efterbehandlingspræparater, grundere, klare efterbehandlinger, autofinish, bejdseforseglere, træforseglingskonservering. Elværktøjet er ikke egnet til at spraye ætsende opløsninger, sure coatingmaterialer, coatingmaterialer med granulater eller faste partikler samt spray- og dryphæmmende materialer. Dette apparat er kun beregnet til privat brug.

Sikkerhedsvejledning

Generelle sikkerhedsadvarsler vedrørende elværktøj

Advarsel! Læs alle sikkerhedsadvarsler og instruktioner. Hvis nedenstående instruktioner og advarsler ikke følges, er der risiko for elektrisk stød, brand og/eller alvorlige personskader.

Gem alle advarsler og anvisninger til senere brug.
Begrebet "elværktøj", der benyttes i nedenstående advarsler, henviser til netdrevet elværktøj (med netledning) eller batteridrevet elværktøj (uden netledning).

1. Sikkerhed i arbejdsområdet

a. **Hold arbejdsområdet rent og ordentligt oplyst.** Uordentlige og mørke områder øger faren for uheld.

b. **Brug ikke elværktøj i eksplosive omgivelser, f.eks. hvor der er brændbare væsker, gasser eller støv.** Elværktøj kan forårsage gnister, der kan antænde støv eller dampe.

c. **Hold børn og andre personer på afstand, når et elværktøj er i brug.** Du kan miste kontrollen over værktøjet, hvis du distraheres.

2. Elektricitet og sikkerhed

a. **Elværktøjsstik skal passe til stikkontakten. Stikket må under ingen omstændigheder ændres. Brug ikke adapterstik sammen med jordforbundet elværktøj.** Uændrede stik, der passer til stikkontakterne, nedsætter risikoen for elektrisk stød.

b. **Undgå kropskontakt med jordforbundne overflader som f.eks. rør, radiatorer, komfurer og køleskabe.** Hvis din krop er jordforbundet, øges risikoen for elektrisk stød.

c. **Elværktøj må ikke udsættes for regn eller fugt.** Indtrængen af vand i elværktøj øger risikoen for elektrisk stød.

d. **Ødelæg ikke ledningen. Bær, træk eller afbryd ikke elværktøjet vha. ledningen. Beskyt ledningen mod varme, olie, skarpe kanter eller maskindele, der er i bevægelse.** Beskadigede eller sammenfiltrede ledninger øger risikoen for elektrisk stød.

e. **Hvis elværktøj benyttes i det fri, skal der benyttes en forlængerledning, som er godkendt til udendørs brug.** Brug af en forlængerledning til udendørs brug nedsætter risikoen for elektrisk stød.

f. **Brug en strømkilde med fejlstrømsbeskyttelse, hvis det er uundgåeligt at anvende elværktøj på fugtige steder.** Med en fejlstrømsbeskyttelse reduceres risikoen for elektrisk stød.

3. Personlig sikkerhed

a. **Vær opmærksom, hold øje med, hvad du laver, og brug elværktøjet fornuftigt. Brug ikke et elværktøj, hvis du er træt eller påvirket af stoffer, medicin eller alkohol.** Få sekunders uopmærksomhed ved brug af elværktøjet kan føre til alvorlige personskader.

b. **Brug personlige værnemidler. Brug altid beskyttelsesbriller.** Brug af værnemidler som f.eks. støvmaske, skridsikkert fodtøj, beskyttelseshjelm eller høreværn nedsætter risikoen for personskader, hvis udstyret anvendes korrekt.

c. **Sørg for, at værktøjet ikke kan starte utilsigtet. Kontroller, at afbryderkontakten står på slukket, inden værktøjet tilsluttes strømkilden og/eller batteriet, samles op eller bæres.** Bæres elværktøj, mens fingeren er på kontakten, eller tilsluttes det, mens kontakten står på tændt, kan der nemt ske en ulykke.

d. **Fjern indstillingsværktøj eller skruenøgle, inden elværktøjet tændes.** Et værktøj eller en nøgle, der efterlades i en roterende del i elværktøjet, kan resultere i personskader.

e. **Stræk dig ikke for langt. Sørg for, at du altid har sikkert fodfæste og balance.** Det gør det nemmere at kontrollere elværktøjet, hvis der skulle opstå uventede situationer.

f. **Brug egnet arbejdstøj. Undgå løse beklædningsgenstande eller smykker. Hold hår, tøj og handsker væk fra dele, der bevæger sig.** Bevægelige dele kan gribe fat i løstsiddende tøj, smykker eller langt hår.

g. **Hvis støvudsugnings- og opsamlingsudstyr kan monteres, er det vigtigt, at dette tilsluttes og benyttes korrekt.** Brug af udstyr til opsamling af støv kan nedsætte risikoen for støvrelateret personskade.

4. **Brug og vedligeholdelse af elværktøj**

a. **Undgå at overbelaste elværktøjet. Brug altid det rette elværktøj til opgaven.** Med det rigtige elværktøj udføres arbejdet lettere og sikrere og i det tempo, som værktøjet er beregnet til.

b. **Brug ikke elværktøjet, hvis afbryderen er defekt.** Elværktøj, der ikke kan reguleres med afbryderen, er farligt og skal repareres.

c. **Træk stikket ud af stikkontakten og/eller batteriet inden indstilling, tilbehørsudskiftning eller opbevaring af elværktøjet.** Disse sikkerhedsforanstaltninger reducerer risikoen for utilsigtet start af værktøjet.

d. **Opbevar ubenyttet elværktøj uden for børns rækkevidde. Lad aldrig personer, der ikke er fortrolige med elværktøj, eller som ikke har gennemlæst disse instruktioner, benytte maskinen.** Elværktøj er farligt, hvis det benyttes af ukyndige personer.

e. **Elværktøj bør vedligeholdes omhyggeligt. Kontroller, om bevægelige dele er skæve og ikke sidder fast, og om delene er brækket eller beskadiget, så elværktøjets funktion påvirkes. Få beskadigede dele repareret, inden elværktøjet tages i brug.** Mange uheld skyldes dårligt vedligeholdt elværktøj.

f. **Sørg for, at skæreværktøjer er skarpe og rene.** Ordentligt vedligeholdt skæreværktøj med skarpe skærekanter sætter sig ikke så hurtigt fast og er nemmere at styre.

g. **Brug elværktøjet, tilbehøret, indsatsværktøj osv. i overensstemmelse med disse instruktioner under hensyntagen til arbejdsforholdene og arbejdet, der skal udføres med værktøjet.** I tilfælde af anvendelse af elværktøjet til formål, som ligger uden for det fastsatte anvendelsesområde, kan der opstå farlige situationer.

5. **Service**

a. **Få altid elværktøjet repareret af kvalificerede fagfolk med udelukkende identiske reservedele.** Derved opretholdes elværktøjets sikkerhed.

Yderligere sikkerhedsvejledninger

Advarsel!

- Læs alle instruktioner og sikkerhedsforholdsregler for udstyr og spraymateriale, før udstyr betjenes.
- Overhold alle relevante lokale og nationale bestemmelser gældende for ventilation, brandsikkerhed og betjening.
- Opbevar sprøjten utilgængeligt for børn.
- Anvendelse af høreværn anbefales ved længerevarende brug.
- Brug beskyttelsesbriller for at beskytte øjne mod partikler.

Farlige dampe

Insekticider og andre materialer kan være skadelige, hvis de inhaleres, og medføre alvorlig kvalme, besvimelse eller forgiftning.

a. **Brug åndedrætsværn eller en maske, når der er mulighed for indånding af dampe. Læs alle instruktioner til spraymateriale og maske for at sikre, at du får den nødvendige beskyttelse mod indånding af skadelige dampe.**

Yderligere sikkerhedsvejledning for malesprøjter

Advarsel!

- Før enhver anvendelse skal du sørge for, at alle, der bruger denne sprøjte, har læst og forstår alle sikkerhedsvejledninger og andre oplysninger i denne vejledning.
- Der må ikke anvendes ætsende (alkaliske) selvopvarmende eller korroderende (sure) væsker i denne sprøjte, da de kan korrodere metaldele eller svække slange og pakninger.
- Der må ikke anvendes varme eller kogende væsker i sprøjten, da dette kan svække tank og slange.
- Efterlad ikke rester eller spraymateriale i tanken efter anvendelse af sprøjten.
- Ryg ikke, mens der sprayes, og anvend ikke sprøjten i tilstedeværelse af gnister.
- Kontroller grundigt sprøjten både indvendigt og udvendigt før hver brug.
- Tøm, rengør og aftap både tank og slange efter hver brug ifølge vejledningen.
- Brug ikke pistoler til at spraye brændbare materialer.
- Spray ikke materiale, hvis farer ikke er kendte.
- Brug kun ikke-brændbare væsker.
- Rengør ikke pistoler med brændbare materialer.

Personlig sikkerhed

a. **Yderligere personligt sikkerhedsudstyr såsom passende handsker og åndedrætsværn eller maske skal bruges ved håndtering af kemikalier.** Sikkerhedsudstyr, der bruges ved de rette betingelser, reducerer personskader.

b. **Spray ikke på dig selv, på andre personer eller på dyr. Hold hænder og andre kropsdele borte fra udgangen. Søg straks læge i tilfælde af hudinjektion.** Det sprayede materiale kan gennemtrænge huden og injiceres i kroppen.

c. **Behandl ikke injektion som et almindeligt snitsår.** Spray kan injicere toksiner ind i kroppen og medføre alvorlig legemsbeskadigelse. Søg straks læge, hvis der forekommer injektion.

d. **Vær opmærksom på alle farer, som materialet, der sprayes, kan udgøre. Se mærkningen på beholderen eller oplysningerne fra producenten af materialet, der skal sprayes, herunder krav til brug af personligt beskyttelsesudstyr.** Producentens instruktioner skal følges for at reducere risikoen for brand og personskade, som stammer fra toksiner, karcinogener osv.

Andres sikkerhed

- Dette apparat må ikke bruges af personer (herunder børn) med nedsatte fysiske, sensoriske eller mentale evner eller manglende erfaring og viden, medmindre det sker under overvågning, eller der gives instruktion i brugen af apparatet af en person, der er ansvarlig for deres sikkerhed.
- Børn skal holdes under opsyn, så det sikres, at de ikke leger med værktøjet.

Restrisici.

Der kan opstå yderligere restrisici under brugen af værktøjet, som ikke kan medtages i vedlagte sikkerhedsadvarsler. Disse risici kan opstå pga. forkert anvendelse, langvarig brug etc. Selv ved overholdelse af relevante sikkerhedsforskrifter og anvendelse af sikkerhedsudstyr kan visse restrisici ikke undgås. Disse omfatter:

- Tilskadekomst forårsaget af berøring af bevægelige dele.
- Tilskadekomst forårsaget af berøring af varme dele.
- Tilskadekomst forårsaget af udskiftning af dele eller tilbehør.
- Tilskadekomst forårsaget af langvarig brug af apparatet. Husk at holde pause jævnligt ved brug af et apparat i længere tid.

Vibration

De angivne værdier for udsendelse af vibration anført under de tekniske data og overensstemmelseserklæringen er målt i henhold til standardtestmetoden i EN 60745 og kan bruges til at sammenligne ét værktøj med et andet. Den angivne værdi for udsendelse af vibration kan også bruges som en foreløbig vurdering af eksponeringen.

Advarsel! Værdien for udsendelse af vibration ved faktisk brug af elværktøjet kan afvige fra den angivne værdi afhængig af måden, værktøjet anvendes på. Vibrationsniveauet kan overstige det angivne niveau.

I vurderingen af eksponeringen for vibration med henblik på fastsættelse af sikkerhedsforanstaltninger som krævet i 2002/44/EC til beskyttelse af personer, der jævnligt anvender elværktøj i deres arbejde, skal der tages hensyn til de faktiske betingelser under brugen, og måden værktøjet bruges på, herunder alle arbejdscyklussens elementer, f.eks. perioder, hvor værktøjet er slukket og kører i tomgang tillige med startperioderne.

Mærkater på apparatet

Følgende symboler er anbragt på værktøjet:

Advarsel! Brugeren skal læse brugervejledningen for at reducere risikoen for tilskadekomst.

Advarsel! Udsæt ikke apparatet for regn eller høj luftfugtighed.

Advarsel! Hold omkringstående på afstand.

Advarsel! Bær beskyttelses- eller sikkerhedsbriller, når du bruger dette værktøj.

Advarsel! Bær åndedrætsværn eller maske.

Advarsel! Brug kun ikke-brændbare væsker.

Elektricitet og sikkerhed

Dette værktøj er dobbelt isoleret. Derfor er jordledning ikke nødvendig. Kontroller altid, at strømforsyningen svarer til spændingen på typeskiltet.

- Hvis netledningen beskadiges, skal den udskiftes af producenten eller et autoriseret Black & Decker-værksted, så farlige situationer undgås.
- Hvis værktøjet bruges i det fri, skal der benyttes forlængerledninger, som er beregnet til udendørs brug. Der kan bruges en egnet Black & Decker-klassificeret forlængerledning på op til 30 m uden effekttab.
- Den elektriske sikkerhed kan forbedres yderligere ved brug af en højfølsom 30 mA fejlstrømsafbryder (RCD).

Funktioner

Dette apparat leveres med nogle af eller alle de følgende komponenter.

1. Indgangsnetledning
2. Sprayudløser
3. Sprøjte
4. Strømenhed
5. Sprøjteudløserknap
6. Sidefyldningsbeholder
7. Låg

8. Flowstyringsknap
9. Flowindikator
10. Mønstervalgsdyse
11. Filterdæksel
12. Blandespand
13. Viskositetsbæger

Samling

Advarsel! Kontroller før montering, at værktøjet er slukket, og at stikket er taget ud af stikkontakten.

Montering af sidefyldningsbeholder (fig. A)

Sidefyldningsbeholderen er udformet, så den kun passer omkring den ene side.

- Ret sidefyldningsbeholderen (6) under opsamlingsrøret (15) ind efter låget (7) til venstre.
- Skub sidefyldningsbeholderen (6) solidt på plads.
- Stram låseringen(16)ved at dreje den med uret.

Bemærk: Sørg for, at låseringen er strammet, og at sidefyldningsbeholderen sidder sikkert på plads.

Justering af opsamlingsrøret (fig. B og C)

Opsamlingsrøret kan justeres i den retning, hvor du vil spraye mest, så du kan minimere det antal gange, du skal genopfylde beholderen.

- Hvis du sprayer opad eller lige ud, skal du placere opsamlingsrøret (fig. B) mod beholderens bagside.
- Hvis du sprayer nedad, skal du placere opsamlingsrøret (fig. C) mod beholderens forside.

Dette sikrer, at du sprayer så meget materiale som muligt, før du skal genopfylde.

Afmontering og montering af sprøjten (fig. D og E)

Afmontering af sprøjten fra motorenheden.

- Tryk på sprøjteudløserknappen, og hold den nede (5).
- Drej sprøjten (3), indtil den er i en vinkel på 90° i forhold til motorenheden (4).
- Træk sprøjten (3) direkte ud af motorenheden (4).
- Slip sprøjteudløserknappen (5).

Montering af sprøjten på motorenheden.

- Tryk på sprøjteudløserknappen, og hold den nede (5).
- Hold sprøjten (3) i en vinkel på 90° i forhold til motorenheden (4).
- Skub sprøjten (3) direkte ind i motorenheden (4).
- Drej sprøjten (3) 90°, indtil den er i niveau med motorenheden (4).
- Slip sprøjteudløserknappen (5).

Advarsel! Sørg for, at sprøjten er fastgjort til motorenheden, før der udføres sprayopgaver.

Påfyldning af beholderen (fig. F)

- Kontroller, at sidefyldningsbeholderen (6) er skruet helt fast på sprøjten.
- Placer sprøjten på siden med beholdersidens låg opad.
- Hæld materialet, der er korrekt fortyndet til at blive sprayet, i sidefyldningsbeholderen.

Bemærk: Brug den medfølgende blandespand til at hælde materiale fra den originale materialebeholder til sidefyldningsbeholderen.

- Rengør eventuel overskydende væske fra beholderens og sprøjtens gevind eller sider.
- Skru låget fuldstændigt på sidefyldningsbeholderen, og sørg for at starte gevindet jævnt. Kontroller låget for at sikre, at det er skruet lige og fuldstændigt på, før sprøjten samles op.

Anvendelse

Tænd og sluk

Sprøjten tændes og slukkes med sprayudløseren.

- Sprøjten tændes ved at trykke på sprayudløseren (2).
- Sprøjten slukkes ved at slippe sprayudløseren (2).

Advarsel! Peg aldrig med sprøjten på en del af kroppen. Tryk aldrig på udløseren, mens sprayindstillingen justeres.

Valg af spraymønster (fig. G og H)

Denne sprøjte er udstyret med en mønstervalgsdyse (10), der har 3 spraymønstre. Det bruges til at vælge det korrekte spraymønster til din bestemte sprayopgave.
Brug mønstervalgsdysen til at vælge en af følgende anvendelser (10):

	Vandret flad stråle – Anvendes op og ned af en overflade.
	Cirkulær stråle – til hjørner, kanter og smalle overflader.
	Lodret flad stråle. Anvendes fra side til side.

Der er tre spraymønstre at vælge mellem. De er afmærket som 1, 2 og 3 på mønstervalgsmærkaten, der er placeret øverst på sprøjten (fig. G)

- Det ønskede spraymønster vælges ved at dreje mønstervalgsdysen (10) og indstille den grønne indikator på mønstervalgsdysen (10) ved nummeret på mærkaten (fig. H)

Advarsel! Peg aldrig med sprøjten på en del af kroppen. Tryk aldrig på udløseren, mens sprayindstillingen justeres.

Flowstyringsknap (fig. I)

Flowstyringsknappen regulerer den mængde væske, der kan sprayes.

- Drej flowstyringsknappen (8) med uret for at øge væskeflowet.
- Drej flowstyringsknappen (8) mod uret for at mindske væskeflowet.
- Flowindikatoren (9) på siden af sprøjten flyttes fremad (minimalt væskeflow) og tilbage (maksimum væskeflow), efterhånden som flowstyringsknappen (8) drejes.

Bemærk: Afprøv altid spraymønsteret på et stykke pap eller lignende først. Start med flowstyringsknappen i højeste flowindstilling. Hvis der ønskes mindre flow, drejes flowstyringsknappen ind. Tungere, tykkere materialer skal sprayes med indikatoren tæt ved (+)-ikonet. Tyndere materialer skal sprayes med indikatoren tæt ved (-)-ikonet.

Bemærk: Hvis flowstyringsindstillingen er indstillet helt til minimumssiden, har udløseren begrænset eller ingen vandring. Drej flowstyringsknappen ind (med uret) for at give mere udløservandring.

Flydende materialeblanding (fig. J og K)

Bemærk: Sørg for, at den anvendte type materiale enten kan rengøres med mineralsk sprit eller malingsfortynder (til oliebaseret maling) eller en opløsning af varmt vand og sæbe (til vandopløselig maling såsom plastmaling). Afdæk gulve og alt andet i sprayområdet.

Den væske, der sprayes, skal måske fortyndes, før du starter. Ved fortynding anvendes den korrekte væskefortynder, der anbefales af producenten på beholderen.

Advarsel! Anvend ikke materialer med et flammepunkt, der er lavere end 55°C.

Bemærk: Der medfølger en blandespand (12), der kan bruges ved overførsel af spraymateriale fra originalbeholderen til spanden i forbindelse med fortynding og afmåling (fig. J).

Bemærk: Der medfølger et viskositetsbæger (13) til at bestemme "udløbstiden" af det materiale, der bruges.

- Før viskositeten måles, skal materialet røres grundigt.
- Dyp viskositetsbægeret (13) i det materiale, der skal sprayes, og fyld viskositetsbægeret (13) helt.
- Mens viskositetsbægeret (13) holdes over materialebeholderen, måles den tid, det tager for strømmen af materiale, der flyder ud, at brydes eller stoppe med konstant at strømme ud af bunden af viskositetsbægeret (13) (2 minutter eller mindre) (fig. K). Dette er "udløbstiden". Se fortyndingstabellen for at få oplysninger om den fortynding, der kræves til forskellige materialer.
- Hvis materialet skal fortyndes, tilføjes det rette væskefortyndingsmateriale, der anbefales af producenten.
- Det er muligt at spraye plastmaling med denne enhed, men den påkrævede fortynding kan overskride materialeproducentens anbefaling. Fortynd plastmalingen, så den løber gennem viskositetsbægeret (13) på under 2 minutter. Brugeren skal overveje anvendelsestypen og projektets endelige placering, når der sprayes på et materiale, der kræver mere end 2 minutter til at løbe gennem viskositetsbægeret (13).

Fortyndingstabel

Spraymateriale	Udløbstid
Kløre og halvtransparente bejdser og forseglere	Der kræves ingen fortynding
Oliebaserede grundere, lakker og polyurethan	(Mindre end 2 minutters udløb)
Ensfarvede vandbaserede bejdser	Kan kræve fortynding
Vandbaseret eller plastmaling	(Mere end 2 minutters udløb)

Bemærk: Anbefales ikke til strukturmaling

Gode råd til optimal brug

Klargøringtip

- Materialet skal altid omrøres grundigt inden brug.
- Ved alle sprayopgaver skal du altid sikre, at du har klargjort overfladen korrekt for at få den bedste finish. Det vil sige, at alle overflader er fri for støv, snavs, rust og fedt. Trykspul let dæk eller ydre overflader, og sørg for, at de er tørre, før der sprayes.
- Selvom HVLP-sprøjter har meget lidt overspray, anbefales det, at du beskytter alle kanter og andre områder og afdækker gulve og alt andet i sprayområdet.
- Hinder, der dannes på overfladen af maling, kan tilstoppe sprøjten. Fjern hinder, før der blandes. Rens med en tragt med et filter eller gennem stof for at fjerne urenheder, der kan tilstoppe systemet.
- Før der startes, klargøres handsker, papirservietter, klude osv. i tilfælde af spild.

Udvikling af den rette sprayteknik (fig. L og M)

- Øv at spraye på et stykke pap eller karton for at afprøve dit spraymønster og blive fortrolig med sprøjtens flowstyringsfunktion.
- Sørg for, at overfladen, der skal sprayes, er fri for støv, snavs og fedt.
- Sørg for, at sprayområdet er rent og fri for støv, der kan blive blæst hen på overflader, som lige er sprayet.
- Afdæk alle områder, der ikke skal sprayes.
- Spray altid i en afstand af mindst 25 mm til højst 355 mm (fig. L).

- En almindelig anvendt metode til at spraye en stor overflade er krydsmønsteret. Dette udføres ved at spraye i vandrette striber og derefter krydse over disse striber med lodrette striber.
- Du får en jævn sprayfordeling ved altid at holde armen i samme afstand (fig. L) fra den overflade, du sprayer, og undgå at bevæge håndvristen (fig. M).
- Oprethold en jævn og konstant hastighed, der hjælper med at undgå uregelmæssigheder. Begynd at spraye, efter at bevægelsen er startet, og slip udløseren før bevægelsen stoppes.
- Undgå at spraye for kraftigt på et enkelt område. Mange lette lag er bedre end et enkelt tykt lag, der kan medføre løbende og dryppende materiale. Husk på, at flowstyringsknappen regulerer den mængde væske, der kan sprayes. Flowstyringsknappen drejes med uret for at øge væskeflowet. Knappen drejes mod uret for at mindske væskeflowet. Hvis der forekommer løben eller dryppen, hav en tør pensel klar til at glatte dem ud.
- Sluk for strømenheden, og anbring sprøjten i strømenhedens indbyggede holder, når der ikke sprayes et stykke tid.

Vedligeholdelse og rengøring

Dit Black & Decker-apparat med ledning er beregnet til at fungere i en længere periode med minimal vedligeholdelse. Fortsat tilfredsstillende drift afhænger af korrekt behandling af apparatet samt regelmæssig rengøring.

Advarsel! Sørg for at bruge passende personligt sikkerhedsudstyr.

Advarsel! Sluk apparatet og tag det ud af stikkontakten, før der udføres nogen form for vedligeholdelse eller rengøring.

Advarsel! Anvend ikke materialer med et flammepunkt, der er lavere end 55°C. Flammepunktet er den temperatur, hvor en væske kan producere en tilstrækkelig mængde dampe til at antænde (se malingsproducentens instruktioner).

Advarsel! Sørg for, at rengøringsområdet er godt ventileret og fri for brandbare dampe.

Advarsel! Spray altid udendørs, når der sprayes rengøringsopløsning gennem sprøjten.

Advarsel! Nedsænk ikke strømenheden.

Skylning af sprøjten (fig. N)

- Afbryd strømforsyningen til sprøjten.
- Skru låget af fra beholderens side, og hæld eventuel resterende væske tilbage i den originale beholder (fig. N).
- Hæld en lille mængde af den korrekte rengøringsopløsning i beholderen.
  - Varmt sæbevand til vandbaserede materialer.
  - Producentens anbefalede rengøringsopløsning til oliebaserede materialer.
- Sæt låget fast på beholderen igen, og ryst sprøjten grundigt.
- Skru låget af fra beholderens side, og bortskaf rengøringsopløsningen på korrekt vis.
- Genopfyld beholderen med en lille mængde ny rengøringsopløsning. Skru låget fast på beholderen.
- Monter sprøjten på motorenheden igen, sæt stikket i stikkontakten, og tænd for strømenheden.
- Spray rengøringsopløsningen gennem sprøjten på et stykke pap i 2 til 3 sekunder.

Rengøring af sprøjten (fig. O-S)

- Afbryd strømforsyningen til sprøjten.
- Fjern sidefyldningsbeholder (6), og skru sidelåget af (7). Fjern kontrolventilen (18), opsamlingsrøret (15) og o-ringen (17) fra sprøjten. Rengør delene i den korrekte rengøringsopløsning (fig. O).
- Skru spidsringen (19) af, og fjern spraydysen (10) og sprayspidsen (20). Rengør alle dele i den korrekte rengøringsopløsning (fig. P).
- Hvis der bruges vandbaseret materiale, rengøres sprøjten ved at lade vand løbe gennem opsamlingsrørsindgangen. Hvis der bruges oliebaserede materialer, rengøres opsamlingsrørsindgangen med den korrekte rengøringsopløsning. Gentages, indtil sprøjten er fuldstændigt ren. Vær særlig opmærksom på forsigtigt at rengøre spraynålen (21).
- Tør alle dele grundigt.
- Bortskaf rengøringsopløsningen på korrekt vis.
- Anbring en dråbe husholdningsolie på kontrolventilens metalkugle (18) (fig. Q).

Vigtigt: Smøring af kuglen i kontrolventilen (18) efter rengøring er med til at forhindre, at den klistrer, hvilket kan tilstoppe ventilen og forhindre tilstrækkeligt flow af spraymateriale.

Bemærk: Ved genmontering placeres metalkugleenden af kontrolventilen (18) i sprøjten.

- Genmontering af sprøjten (fig. S).

Bemærk: Sprayspidsen (20) kan kun komme ind på én måde. Dysen (22) på sprayspidsen skal rettes ind efter fordybningen i sprøjtens gevind (fig. R).

Rengøring af strømenheden

- Afbryd strømforsyningen til sprøjten.
- Brug kun en mild sæbe og en fugtig klud til rengøring af strømenheden.

Advarsel! Lad aldrig væske komme ind i strømenheden.

Advarsel! Nedsænk aldrig nogen del af strømenheden i væske.

Rengøring af filteret

Strømenheden indeholder et vaskbart/genanvendeligt filter (fig. T). Kontroller filteret før og efter hver brug. Hvis det er snavset, vaskes det med varmt vand og lufttørres, før det genmonteres eller om nødvendigt udskiftes.

- Filteret kontrolleres ved at fjerne filterdækslet (11) ved at fjerne de to skruer øverst på filterdækslet og derefter trække dækslet af strømenheden.
- Fjern filteret (23), og undersøg det.
- Monter filteret og filterdækslet igen.

Advarsel! Anvend aldrig strømenheden, uden at filteret er på plads. Snavs kan blive suget ind og forstyrre strømenhedens funktion.

Udskiftning af stik (kun Storbritannien og Irland)

Sådan monteres et nyt netstik:

- Det gamle stik skal bortskaffes på en sikker måde.
- Slut den brune ledning til den strømførende klemme på det nye stik.
- Slut den blå ledning til den neutrale klemme.
- Slut den grønne/gule ledning til jordklemmen.

Advarsel! Følg de monteringsanvisninger, der leveres sammen med kvalitetsstik. Anbefalet sikring: 13A.

Miljøbeskyttelse

Separat bortskaffelse. Dette produkt må ikke bortskaffes sammen med almindeligt husholdningsaffald.

Når dit Black & Decker-produkt en dag er udtjent, eller du ikke længere har brug for det, må du ikke smide det ud sammen med det almindelige affald. Produktet skal bortskaffes separat.

Ved separat bortskaffelse af brugte produkter og emballage bliver der mulighed for at genanvende forskellige materialer. Genanvendelse af materialer medvirker til at forebygge miljøforurening og mindsker behovet for råstoffer.

Lokal lovgivning kan kræve separat indsamling af elektriske husholdningsapparater på kommunale affaldsdepoter eller af den detailhandlende ved køb af et nyt produkt.

Black & Decker sørger for at indsamle og genanvende Black & Decker-produkter, når disse ikke længere kan bruges. Hvis du vil benytte dig af denne service, skal du returnere produktet til et autoriseret værksted, der indsamler produkterne for os.

Kontakt det lokale Black & Decker-kontor på den adresse, der er angivet i denne vejledning, for at få oplysninger om nærmeste autoriserede værksted. En liste over alle autoriserede Black & Decker-serviceværksteder samt servicevilkår og kontaktpersoner er tilgængelig på internettet på adressen: www.2helpU.com

Tekniske data

		HVLP200 (Type 1)
Spænding	V_{ac}	230
Effekt	W	400
Beholderkapacitet	l	1.2
Vægt	kg	1.49

Lydtrykniveau i henhold til EN 60745:
Lydtryk (L_{pA}) 78 dB(A), usikkerhed (K) 3 dB(A)
Lydeffekt (L_{WA}) 91 dB(A), usikkerhed (K) 3 dB(A)

Samlede værdier for vibration (triaksial vektorsum) i henhold til EN 60745:
Værdi for udsendelse af vibration ($a_{h,D}$) < 2.5 m/s^2, usikkerhed (K) 1,5 m/s^2

EU-overensstemmelseserklæring

MASKINDIREKTIV

HVLP200

Black & Decker erklærer, at produkterne beskrevet under "Tekniske data" er i overensstemmelse med: 2006/42/EF, EN60745

Kontakt Black & Decker på nedenstående adresse, eller se vejledningens bagside for at få flere oplysninger.

Undertegnede er ansvarlig for udarbejdelsen af de tekniske data og fremsætter denne erklæring på vegne af Black & Decker.

Kevin Hewitt
Vice-President Global Engineering
Black & Decker Europe, 210 Bath Road, Slough,
Berkshire, SL1 3YD
Storbritannien
26/07/2011

Garanti

Black & Decker garanterer, at produktet er fri for skader og fejl og tilbyder en fremragende garanti. Garantien er et tillæg til forbrugerens lovsikrede rettigheder og påvirker ikke disse. Garantien gælder inden for medlemsstaterne af den Europæiske Union og i det Europæiske Frihandelsområde.

Hvis et Black & Decker-produkt går i stykker på grund af materiel skade og/eller fabrikationsfejl eller på anden måde ikke fungerer i overensstemmelse med specifikationen inden for 24 måneder fra købsdatoen, påtager Black & Decker sig at reparere eller ombytte produktet med mindst mulig ulempe for kunden. Garantien gælder ikke for fejl og mangler, der er sket i forbindelse med:

- Produktet har været anvendt erhvervsmæssigt eller til udlejning.
- Produktet har været anvendt forkert eller er ikke vedligeholdt.
- Produktet er beskadiget af fremmedlegemer, substanser eller pga. uheld.
- Garantien gælder ikke, hvis reparationer er udført af andre end et autoriseret Black & Decker-værksted.

For at udnytte garantien skal produktet og købskvitteringen indleveres til forhandleren eller til et autoriseret værksted. Kontakt det lokale Black & Decker-kontor på den adresse, der er opgivet i denne vejledning, for at få oplysninger om nærmeste autoriserede værksted. En liste over alle autoriserede Black & Decker-serviceværksteder samt servicevilkår og kontaktpersoner er tilgængelig på internettet på adressen: www.2helpU.com

Gå venligst ind på vores website www.blackanddecker.dk for at registrere dit nye produkt og for at blive holdt ajour om nye produkter og specialtilbud. Der findes yderligere oplysninger om mærket Black & Decker og vores produktsortiment på adressen www.blackanddecker.dk

Käyttötarkoitus

Black & Deckerin lattialla pidettävä hienojakoinen ruiskutusjärjestelmä on tarkoitettu liuotin- ja vesiohenteisten maalien, pintakäsittelyaineiden, pohjamaalien, kirkkaiden pintamaalien, autojen pintamaalien, värjäävien tiivisteaineiden, puuntiiviste- ja kyllästysaineiden ruiskuttamiseen. Sähkötyökalu ei sovi emäksisten liuosten, happamien pinnoitteiden, rakeisten pinnoitteiden tai kiintoaineiden sekä ruiskutuksen- ja valumisenestoaineiden ruiskuttamiseen. Laite on tarkoitettu vain yksityiskäyttöön.

Turvallisuusohjeet

Sähkötyökalujen yleiset turvavaroitukset

Varoitus! Lue kaikki turvavaroitukset ja ohjeet. Alla olevien varoitusten ja ohjeiden noudattamisen laiminlyönti saattaa johtaa sähköiskuun, tulipaloon ja/tai vakavaan loukkaantumiseen.

Säästä kaikki varoitukset ja ohjeet tulevaa käyttöä varten. Ohjeissa käytetty käsite "sähkötyökalu" tarkoittaa verkkokäyttöisiä sähkötyökaluja (verkkojohdolla varustettuja) ja akkukäyttöisiä sähkötyökaluja (ilman verkkojohtoa).

1. **Työalueen turvallisuus**

a. **Pidä työalue puhtaana ja hyvin valaistuna.** Työpaikan epäjärjestys tai valaisemattomat työalueet voivat johtaa tapaturmiin.

b. **Älä käytä sähkötyökalua räjähdysalttiissa ympäristössä, jossa on palavaa nestettä, kaasua tai pölyä.** Sähkötyökalu saa aikaan kipinöitä, jotka saattavat sytyttää pölyn tai höyryt.

c. **Pidä lapset ja sivulliset loitolla sähkötyökalua käyttäessäsi.** Voit menettää laitteen hallinnan, jos huomiosi suuntautuu muualle.

2. **Sähköturvallisuus**

a. **Sähkötyökalun pistokkeen on sovittava pistorasiaan. Pistoketta ei saa muuttaa millään tavalla. Älä käytä mitään pistorasiasovittimia maadoitettujen sähkötyökalujen kanssa.** Alkuperäiset pistokkeet ja niille sopivat pistorasiat vähentävät sähköiskun vaaraa.

b. **Vältä koskettamasta maadoitettuja pintoja, kuten putkia, pattereita, liesiä tai jääkaappeja.** Sähköiskun vaara kasvaa, jos kehosi on maadoitettu.

c. **Älä altista sähkötyökalua sateelle tai kosteudelle.** Veden tunkeutuminen sähkötyökalun sisään lisää sähköiskun riskiä.

d. **Älä käsittele virtajohtoa kovakouraisesti. Älä käytä sitä sähkötyökalun kantamiseen, vetämiseen tai pistokkeen irrottamiseen pistorasiasta. Pidä johto loitolla kuumuudesta, öljystä, terävistä reunoista ja liikkuvista osista.** Vahingoittuneet tai sotkeutuneet johdot lisäävät sähköiskun vaaraa.

e. **Käyttäessäsi sähkötyökalua ulkona käytä ainoastaan ulkokäyttöön soveltuvaa jatkojohtoa.** Ulkokäyttöön soveltuvan jatkojohdon käyttö pienentää sähköiskun vaaraa.

f. **Jos sähkötyökalua on välttämättä käytettävä kosteassa paikassa, käytä jäännösvirtalaitteella (RCD) suojattua virtalähdettä.** Jäännösvirtalaitteen käyttö vähentää sähköiskun vaaraa.

3. **Henkilöturvallisuus**

a. **Keskity työskentelyysi ja noudata tervettä järkeä käyttäessäsi sähkötyökaluja. Älä käytä sähkötyökalua, jos olet väsynyt tai huumeiden, alkoholin tai lääkkeiden vaikutuksen alaisena.** Hetken tarkkaamattomuus sähkötyökalua käytettäessä saattaa johtaa vakavaan loukkaantumiseen.

b. **Käytä henkilökohtaisia suojavarusteita. Käytä aina suojalaseja.** Suojavarusteet, kuten hengityssuojain, luistamattomat turvajalkineet, kypärä ja kuulosuojaimet, pienentävät loukkaantumisriskiä, jos niitä käytetään tilanteen mukaan oikein.

c. **Vältä tahatonta käynnistämistä. Varmista, että kytkin on OFF-asennossa, ennen kuin liität laitteen virtalähteeseen ja/tai akkuun, nostat laitteen tai kannat sitä.** Onnettomuusvaara lisääntyy, jos kannat sähkötyökalua sormi käyttökytkimellä tai kytket työkalun virtajohdon pistorasiaan, kun käyttökytkin on päällä.

d. **Irrota mahdollinen säätö- tai kiintoavain, ennen kuin käynnistät sahan.** Sahan pyörivään osaan kiinni jäänyt avain voi johtaa loukkaantumiseen.

e. **Älä kurkota liian kauas. Seiso aina tukevasti ja tasapainossa.** Tällöin voit paremmin hallita sähkötyökalua yllättävissä tilanteissa.

f. **Käytä tarkoitukseen soveltuvia vaatteita. Älä käytä löysiä työvaatteita tai koruja. Pidä hiukset, vaatteet ja käsineet loitolla liikkuvista osista.** Väljät vaatteet, korut ja pitkät hiukset voivat takertua liikkuviin osiin.

g. **Jos laitteeseen voi kiinnittää pölynkerääjän tai -imurin, tarkista, että se on paikallaan ja että se toimii kunnolla.** Pölynimurin käyttö voi vähentää pölyn aiheuttamia vaaroja.

4. **Sähkötyökalujen käyttö ja hoito**

a. **Älä ylikuormita sähkötyökalua. Käytä kyseiseen työhön tarkoitettua sähkötyökalua.** Sopivaa sähkötyökalua käyttäen työskentelet paremmin ja turvallisemmin tehoalueella, jolle sähkötyökalu on tarkoitettu.

b. **Älä käytä sähkötyökalua, jota ei voida käynnistää ja pysäyttää virtakytkimestä.** Jos sähkötyökalua ei voi käynnistää ja pysäyttää virtakytkimellä, se on vaarallinen ja se täytyy korjata.

c. **Irrota pistotulppa pistorasiasta ja/tai akku laitteesta, ennen kuin suoritat säätöjä, vaihdat tarvikkeita tai siirrät sähkötyökalun varastoitavaksi.** Nämä turvatoimenpiteet pienentävät sähkötyökalun tahattoman käynnistämisen riskiä.

d. **Säilytä sähkötyökalut poissa lasten ulottuvilta, kun niitä ei käytetä. Älä anna sähkötyökalua sellaisen henkilön käyttöön, joka ei tunne sitä tai joka ei ole tutustunut tähän käyttöohjeeseen.** Sähkötyökalut ovat vaarallisia kokemattoman käyttäjän käsissä.

e. **Hoida sähkötyökalusi huolella. Tarkista, että liikkuvat osat toimivat moitteettomasti ja etteivät ne ole puristuksessa. Tarkista myös, ettei työkalussa ei ole murtuneita tai vahingoittuneita osia, jotka saattaisivat vaikuttaa haitallisesti sen toimintaan. Korjauta mahdolliset viat ennen käyttöönottoa.** Moni tapaturma aiheutuu huonosti huolletuista laitteista.

f. **Pidä leikkausterät terävinä ja puhtaina.** Huolellisesti hoidetut leikkausterät, joiden leikkausreunat ovat teräviä, eivät tartu helposti kiinni, ja niitä on helpompi hallita.

g. **Käytä sähkötyökaluja, tarvikkeita, vaihtotyökaluja jne. näiden ohjeiden mukaisesti. Ota tällöin huomioon työolosuhteet ja suoritettava toimenpide.** Sähkötyökalun käyttö muuhun kuin sille määrättyyn käyttöön saattaa johtaa vaarallisiin tilanteisiin.

5. **Huolto**

a. **Korjauta sähkötyökalu koulutetulla ja ammattitaitoisella henkilöllä ja hyväksy korjauksiin vain alkuperäisiä varaosia.** Näin varmistat, että sähkötyökalu säilyy turvallisena.

Lisäturvaohjeet

Varoitus!

- Tutustu kaikkiin ohjeisiin ja turvallisuustoimenpiteisiin ennen laitteiston ottamista käyttöön.
- Noudata kaikkia paikallisia, valtiollisia ja kansallisia ilmanvaihto-, palontorjunta- ja käyttösäännöstöjä.
- Pidä sumutin poissa lasten ulottuvilta.
- Kuulonsuojainten käyttö on suositeltavaa jatkuvassa käytössä.
- Suojaa silmät hiukkasilta käyttämällä silmäsuojaimia.

Haitalliset kaasut

Hyönteismyrkyt ja muut aineet voivat olla haitallisia ja aiheuttaa hengitettynä voimakasta pahoinvointia, pyörtymistä tai myrkytyksen.

a. **Käytä hengityssuojainta tai maskia aina kun höyryjen hengitykseen joutuminen on mahdollista. Lue kaikki ruiskutettavan materiaalin ja naamarin ohjeet ja varmista, että saat tarvittavan suojan haitallisten höyryjen hengittämistä vastaan.**

Maalisumuttimien lisäturvaohjeet

Varoitus!

- Ennen käyttöä varmista, että jokainen sumutin käyttävä on tutustunut kaikkiin turvaohjeisiin ja muihin tässä oppaassa esitettyihin tietoihin.
- Älä käytä sumuttimessa syövyttäviä (alkalisia), itsestään lämpeneviä tai syövyttäviä (happoja) nesteitä, koska ne voivat syövyttää metalliosia tai heikentää letkuja ja tiivisteitä.
- Älä käytä sumuttimessa kuumaa tai kiehuvaa nestettä, koska tämä voi heikentää säiliötä ja letkua.
- Älä jätä jäämiä tai ruiskutettavaa ainetta säiliöön sumuttimen käytön jälkeen.
- Älä tupakoi sumutuksen aikana äläkä sumuta tilassa, jossa on kipinöitä tai avotulta.
- Tarkasta sumutin perusteellisesti sisä- ja ulkopuolelta ennen käyttöä.
- Tyhjennä, puhdista ja kuivaa sekä säiliö että letku jokaisen käytön jälkeen ohjeiden mukaisesti.
- Älä käytä syttyvien materiaalien sumuttamiseen tarkoitettuja ruiskuja.
- Älä suihkuta aineita, joihin liittyvät vaarat eivät ole tiedossa.
- Käytä vain palamattomia nesteitä.
- Älä puhdista ruiskuja syttyvillä materiaaleilla.

Henkilöturvallisuus

a. **Kemikaalien käsittelyn yhteydessä on käytettävä muita henkilökohtaisia suojavarusteita, kuten asianmukaisia käsineitä ja hengityssuojainta tai naamaria.** Asianmukaisissa olosuhteissa käytettävät turvalaitteet vähentävät loukkaantumisriskiä.

b. **Älä suihkuta itseäsi, muita henkilöitä tai eläimiä. Pidä kädet ja muut ruumiinosat pois ruiskun tieltä. Aineen joutuessa ihon alle hakeudu välittömästi lääkärin hoitoon.** Ruiskutettava materiaali voi puhkaista ihon ja joutua elimistöön.

c. **Älä suhtaudu ihon puhkeamiskohtaan tavallisena haavana.** Ruisku voi saattaa elimistöön myrkkyjä ja aiheuttaa vakavia vammoja. Aineen joutuessa elimistöön hakeudu välittömästi lääkärin hoitoon.

d. **Varo ruiskutettavan materiaalin muodostamia vaaroja. Huomioi pakkausmerkinnät tai ruiskutettavan materiaalin valmistajan toimittamat tiedot mukaan lukien henkilönsuojainten käyttöön liittyvät vaatimukset.** Vähennä tulipalon ja myrkkyjen sekä karsinogeenien aiheuttaman henkilökohtaisen vamman vaaraa noudattamalla valmistajan ohjeita.

Muiden henkilöiden turvallisuus

- Tätä laitetta ei ole tarkoitettu sellaisten henkilöiden käyttöön, joilla on fyysisiä tai älyllisiä rajoitteita tai aistirajoitteita, eikä laitteen toimintaan perehtymättömien henkilöiden käyttöön (lapset mukaan luettuina), paitsi valvonnan alaisina tai jos he ovat saaneet laitteen käyttöön liittyvää opastusta heidän turvallisuudestaan vastaavalta henkilöltä.
- Lapsia on valvottava ja heitä on estettävä leikkimästä laitteella.

Muut riskit.

Muut riskit ovat mahdollisia, jos käytät työkalua muulla kuin turvavaroituksissa mainitulla tavalla. Nämä riskit voivat liittyä muun muassa virheelliseen tai pitkäaikaiseen käyttöön. Tiettyjä jäännösriskejä ei voi välttää, vaikka noudatat kaikkia turvamääräyksiä ja käytät turvalaitteita. Näihin kuuluvat muun muassa

- liikkuvien osien koskettamisen aiheuttamat vahingot
- kuumien osien koskettamisen aiheuttamat vahingot
- osia tai lisälaitteita vaihdettaessa aiheutuneet vahingot
- laitteen pitkäaikaisen käytön aiheuttamat vahingot. Kun käytät laitetta pitkään, varmista, että pidät säännöllisesti taukoja.

Tärinä

Teknisissä tiedoissa ja vaatimustenmukaisuusilmoituksessa ilmoitettu tärinäpäästöarvo on mitattu standardin EN 60745 testausmenetelmän mukaisesti, ja sen avulla voidaan vertailla työkaluja keskenään. Ilmoitettua tärinäpäästöarvoa voidaan käyttää myös altistumisen alustavaan arviointiin.

Varoitus! Sähkötyökalun käytön aikana mitattu todellinen tärinäpäästöarvo voi poiketa ilmoitetusta tärinäpäästöarvosta työkalun käyttötavan mukaan. Tärinätaso voi olla ilmoitettua tasoa suurempi.

Kun tärinälle altistumista arvioidaan sen määrittämiseksi, mitä direktiivin 2002/44/EY mukaisia turvatoimenpiteitä vaaditaan sähkötyökaluja säännöllisesti käyttävien henkilöiden suojelemiseksi, tärinälle altistumisen arvioinnissa on otettava huomioon todelliset käyttöolosuhteet ja työkalun käyttötavat. Todellisen käytön lisäksi on kiinnitettävä huomiota myös siihen, milloin työkalu on sammutettuna tai se käy tyhjäkäynnillä.

Laitteessa olevat merkinnät

Työkalussa on seuraavat kuvakemerkinnät:

Varoitus! Käyttäjän on luettava käyttöohje vahinkojen välttämiseksi.

Varoitus! Älä käytä laitetta sateessa tai erittäin kosteissa olosuhteissa.

Varoitus! Pidä sivulliset loitolla.

Varoitus! Käytä suojalaseja, kun käytät laitetta.

Varoitus! Käytä hengityssuojainta tai naamaria.

Varoitus! Käytä vain palamattomia nesteitä.

Sähköturvallisuus

Tämä laite on kaksoiseristetty, joten erillistä maadoitusta ei tarvita. Tarkista aina, että virtalähde vastaa arvokilvessä ilmoitettua jännitettä.

- Jos virtajohto vahingoittuu, sen vaihtaminen tulee turvallisuussyistä jättää valmistajan tai valtuutetun Black & Decker -huollon tehtäväksi.
- Käyttäessäsi työkalua ulkona käytä ainoastaan ulkokäyttöön soveltuvaa jatkojohtoa. Voit käyttää oikeanlaista, enintään 30-metristä Black & Decker -jatkojohtoa ilman virtahävikkiä.
- Sähköturvallisuutta voi parantaa käyttämällä erittäin herkkää (30 mA) vikavirtasuojaa.

Yleiskuvaus

Tässä laitteessa on kaikki tai joitakin seuraavista ominaisuuksista.

1. Pistoke ja virtajohto
2. Ruiskutusliipaisin
3. Ruisku
4. Virtalaite
5. Ruiskun vapautuspainike
6. Sivutäyttösäiliö
7. Kansi
8. Virtauksensäätönuppi
9. Virtausmittari

10. Kuvionvalintasuutin
11. Suodattimen kansi
12. Sekoitussanko
13. Viskositeettikuppi

Kokoaminen

Varoitus! Varmista ennen kokoamista, että virta on katkaistu ja että virtajohto on irti pistorasiasta.

Sivutäyttösäiliön kiinnittäminen (kuva A)

Sivutäyttösäiliö on suunniteltu siten, että se sopii paikalleen vain yhdellä tavalla.

- Kohdista sivutäyttösäiliö (6) nousuputken (15) alle siten, että kansi (7) tulee vasemmalle.
- Työnnä sivutäyttösäiliö (6) lujasti paikalleen.
- Kiristä lukkorengas (16) kiertämällä sitä vastapäivään.

Huomautus: Varmista, että lukkorengas on tiivis ja että sivutäyttösäiliö on tiukasti paikallaan.

Nousuputken kohdistaminen (kuvat B ja C)

Nousuputki voidaan kohdistaa suuntaan, jossa suurin osa sumutuksesta tapahtuu, jolloin säiliön uudelleentäyttökertoja voidaan vähentää.

- Ruiskutettaessa ylöspäin tai suorassa kulmassa suuntaa nousuputki (kuva B) säiliön takaosaa päin.
- Ruiskutettaessa alaspäin suuntaa nousuputki (kuva C) säiliön etuosaa kohden.

Näin voit sumuttaa mahdollisimman paljon ainetta ilman uudelleentäyttötarvetta.

Ruiskun irrottaminen ja kiinnittäminen (kuvat D ja E)

Ruiskun irrottaminen moottorilaitteesta

- Pidä ruiskun vapautuspainike (5) alhaalla.
- Kierrä ruiskua (3), kunnes se on 90°:n kulmassa moottorilaitteeseen (4).
- Vedä ruisku (3) suoraan ulos moottorilaitteesta (4).
- Päästä ruiskun vapautuspainike (5).

Ruiskun kiinnittäminen moottorilaitteeseen

- Pidä ruiskun vapautuspainike (5) alhaalla.
- Pidä ruisku (3) 90°:n kulmassa moottorilaitteeseen (4).
- Työnnä ruisku (3) suoraan moottorilaitteeseen (4).
- Kierrä ruiskua (3), kunnes 90°, kunnes se on moottorilaitteen (4) tasalla.
- Päästä ruiskun vapautuspainike (5).

Varoitus! Varmista, että ruisku on tukevasti kiinni moottorilaitteessa ennen ruiskuttamisen aloittamista.

Säiliön täyttäminen (kuva F)

- Varmista, että sivutäyttösäiliö (6) on kierretty kokonaan sumuttimeen.
- Aseta ruisku kyljelleen säiliöpuolen kansi ylöspäin.
- Kaada asianmukaisesti ohennettua ja siivilöityä ruiskutettavaa ainetta sivutäyttösäiliöön.

Huomautus: Kaada aine alkuperäisestä astiasta mukana toimitetun sekoitussangon avulla sivutäyttösäiliöön.

- Puhdista kierteisiin tai säiliön kylkiin ja sumuttimeen jäänyt neste.
- Aseta sivutäyttösäiliön kansi kierteille tasaisesti ja kierrä täysin kiinni. Varmista, että kansi on täysin kiinni ennen kuin nostat ruiskun.

Käyttö

Käynnistäminen ja pysäyttäminen

Ruisku kytketään päälle ja pois ruiskutusliipaisimesta.

- Käynnistä ruisku vetämällä ruiskutusliipaisimesta (2).
- Sammuta ruisku päästämällä ruiskutusliipaisin (2).

Varoitus! Älä suuntaa ruiskua itseesi päin. Liipaisimesta ei saa vetää ruiskutusasetusten säätämisen aikana.

Ruiskutuskuvion valitseminen (kuvat G ja H)

Ruiskussa on kuvionvalintasuutin (10), josta voidaan valita 3 ruiskutuskuviota. Tämän avulla voidaan valita ruiskutussovelluksen kannalta haluttu ruiskutuskuvio.
Kuvionvalintasuuttimen (10) avulla voidaan valita seuraavat sovellukset:

	Vaakasuora tasainen ruisku - käytä pintaan ylös-alas-suunnassa.
	Pyöreä ruisku - nurkat, reunat ja kapeat pinnat.
	Pystysuora tasainen ruisku. Käytä sivulta toiselle.

Valittavana on kolme ruiskutuskuviota. Nämä on merkitty ruiskun yläpinnan kuvionvalintamerkintään numeroilla 1, 2 ja 3 (kuva G)

- Valitse haluamasi ruiskutuskuvio kääntämällä kuvionvalintasuutinta (10) ja kohdistamalla kuvionvalintasuuttimen (10)vihreä merkki merkinnän numeron kanssa (kuva H)

Varoitus! Älä suuntaa ruiskua itseesi päin. Liipaisimesta ei saa vetää ruiskutusasetusten säätämisen aikana.

Virtauksensäätönuppi (kuva I)

Virtauksensäätönuppi säätää ruiskutettavissa olevan nesteen määrää.

- Lisää nesteen virtausta kääntämällä virtauksensäätönuppia (8) myötäpäivään.
- Vähennä nesteen virtausta kääntämällä virtauksensäätönuppia (8) vastapäivään.
- Ruiskun sivussa oleva virtausmittari (9) liikkuu eteenpäin (pieni nestevirtaus) ja taaksepäin (suuri nestevirtaus), kun virtauksensäätönuppia (8) kierretään.

Huomautus: Kokeile aina ruiskutuskuviota ensin vaikka pahvilevyllä tai vastaavalla materiaalilla. Aloita siten, että virtauksensäätönuppi on suurimassa virtausasennossa. Jos virtausta halutaan pienentää, käännä virtauksensäätönuppia sisään. Paksuja, raskasliikkeisiä aineita ruiskutetaan merkki lähellä (+)-kuvaketta. Ohuita aineita ruiskutetaan säätämällä merkki lähelle (-)-kuvaketta.

Huomautus: Jos virtauksensäätöasetus on pienimpään ääriasentoon, liipaisin pääsee liikkumaan vain vähän tai ei lainkaan. Lisää liipaisimen liikkumavaraa kiertämällä virtauksensäätönuppia vastakkaiseen suuntaan (myötäpäivään).

Nestemäiseen aineen valmistelu (kuvat J ja K)

Huomautus: Varmista, että käytettävä aine voidaan puhdistaa joko mineraaliliuottimilla tai ohenteella (öljypohjaiset maalit) tai lämpimällä vedellä ja saippualiuokselle (vesiliukoiset maalit, kuten lateksi). Suojaa lattiat ja ruiskutusalueen muut kohteet, joiden halutaan pysyvän koskemattomana, sopivilla peitteillä. Ruiskutettava neste voidaan joutua ohentamaan (laimentamaan) ennen aloittamista. Ohentamisen yhteydessä käytetään asianmukaista ohenninta, joka on ilmoitettu valmistajan pakkauksessa.

Varoitus! Älä käytä materiaaleja, joiden leimahduspiste on alempi kuin 55 °C.

Huomautus: Mukana toimitettava sekoitussanko (12) on tarkoitettu ruiskutettavan aineen siirtämiseen alkuperäispakkauksesta sankoon ohennus- ja mittaustarkoituksiin (kuva J).

Huomautus: Mukana toimitettava viskositeettikuppi (13) on tarkoitettu käytettävän aineen kestoajan määrittämiseen.

- Sekoita viskositeetiltaan mitattava aine ennen mittausta huolellisesti.
- Upota viskositeettikuppi (13) ruiskutettavaa ainetta sisältävään astiaan ja täytä se (13) kokonaan.
- Pidä viskositeettikuppia (13) aineastian yläpuolella ja mittaa miten kauan kestää ennen kuin ainevirta “särkyy” tai yhtenäinen virtaus viskositeettikupin (13) pohjasta loppuu (enintään 2 minuuttia) (kuva K). Tämä on aineen kestoaika. Katso eri aineiden ohennustiedot ohennustaulukosta.
- Jos ainetta on ohennettava, lisää valmistajan suosittelemaa asianmukaista nestemäistä ohennusainetta.
- Laite soveltuu lateksimaalin ruiskuttamiseen, tosin sitä voidaan joutua ohentamaan enemmän kuin valmistaja suosittelee. Ohenna lateksimaalia niin, että se valuu viskositeettikupista (13) alle 2 minuutissa. Jos ruiskutettavaksi aiotun aineen valuminen viskositeettikupista (13) kestää yli 2 minuuttia, on syytä harkita sovelluksen tyyppiä ja hankkeen lopullista sijoituspaikkaa.

Ohennustaulukko

Ruiskutettava materiaali	Kestoaika
Kirkkaat ja läpikuultava pintakäsittely- ja tiivisteaineet	Ei tarvitse ohentaa
Öljypohjaiset pohjamaalit, lakat ja polyuretaani	(kestoaika alle 2 minuuttia)
Väriltään tasaiset vesiliukoiset pintakäsittelyaineet	Voivat tarvita ohentamista
Vesiohenteiset tai lateksimaalit	(kestoaika yli 2 minuuttia)

Huomautus: Ei suositella maaleille, joiden pintarakenteen halutaan jäävän näkyviin

Vinkkejä parhaimman tuloksen saavuttamiseksi

Valmisteluvihjeitä

- Sekoita ja siivilöi aine aina huolellisesti ennen käyttöä.
- Paras ruiskutuksen lopputulos saavutetaan käsittelemällä ruiskutettava pinta aina asianmukaisesti. Tämä tarkoittaa pinnan puhdistamista pölystä, liasta, ruosteesta ja rasvasta. Painekäsittele pesukannet ja ulkopinnat kevyesti ja varmista, että ne ovat kuivia ennen ruiskuttamista.
- Vaikka HVLP-ruiskujen ruisku kohdistuu tarkkaan, on suositeltavaa suojata lattiat ja muut alueet, joiden halutaan jäävän ennalleen, käyttämällä sopivia peitteitä.
- Maalin pinnalle muodostuva kalvo voi tukkia ruiskun. Poista kalvo ennen sekoittamista. Poista epäpuhtaudet, jotka voivat tukkia järjestelmän siivilöimällä aine käyttäen suppiloa, johon on kiinnitetty suodatin, tai trikoota.
- Ennen aloittamista varmista, että käytettävissä on hansikkaita, paperipyyhkeitä tai riepuja odottamattomien roiskeiden pyyhkimiseksi.

Asianmukaisen ruiskutustavan kehittäminen (kuvat L ja M)

- Harjoittele ruiskuttamista pienelle kappaleelle, kuten pahvinpala, ja kokeile ruiskutuskuviota samalla kun tutustut ruiskun virtauksensäätötoimintoon.
- Varmista, että ruiskutettava pinta on pölytön, puhdas ja rasvaton.
- Varmista, että ruiskutusalue on puhdas ja pölytön.
- Suojaa alueet, joiden halutaan pysyvän koskemattomina.

- Lyhin ruiskutusetäisyys on 25 mm ja suurin 355 mm (kuva L).
- Tavallinen suurten pintojen ruiskutustapa on käyttää “ristiinrastiin”-kuviota. Tämä tapahtuu ruiskuttamalla vaakasuorin vedoin ja tämän jälkeen toiseen kertaan pystysuorin vedoin.
- Tasainen lopputulos saavutetaan pitämällä käsi samalla etäisyydellä (kuva L) ruiskutettavasta pinnasta ja välttämällä ranteen liikuttamista (kuva M).
- Yhtenäinen lopputulos saavutetaan pitämällä nopeus tasaisena ja vakaana. Aloita ruiskuttaminen kun ruisku on jo liikkeessä ja päästä liipaisin ennen kuin pysäytät ruiskun.
- Vältä ruiskuttamasta liikaa yhteen kohtaan. On parempi ruiskuttaa useita ohuita kerroksia kuin yksi paksu, joka voi juosta tai valua. Muista, että virtauksensäätönuppi säätää ruiskutettavissa olevan nesteen määrää. Virtauksensäätönupin kääntäminen myötäpäivään lisää nesteen virtausta. Virtauksensäätönupin kääntäminen vastapäivään vähentää nesteen virtausta. Jos jälki alkaa juosta tai valua, pidä kuiva sivellin varalla ja tasoita kyseiset kohdat.
- Sammuta virtalaite ja aseta ruisku virtalaitteessa tälle varattuun paikkaan, kun laitetta ei käytetä hetkeen.

Hoito ja puhdistus

Black & Deckerin johdollinen laite on suunniteltu toimimaan mahdollisimman pitkän aikaa mahdollisimman vähällä huollolla. Oikealla huollolla ja säännöllisellä puhdistuksella laite säilyy hyvässä toimintakunnossa.

Varoitus! Varmista, että käytät asianmukaisia henkilösuojaimia.

Varoitus! Katkaise johdollisesta laitteesta virta ja irrota virtajohto pistorasiasta aina ennen huoltotoimenpiteiden suorittamista.

Varoitus! Älä käytä materiaaleja, joiden leimahduspiste on alempi kuin 55 °C. Leimahduspiste on lämpötila, jossa neste voi höyrystyä siinä määrin, että seos syttyy (katso toimittajan ohjeet).

Varoitus! Varmista, että puhdistusalue on hyvin ilmastoitu ja vapaa syttyvistä höyryistä.

Varoitus! Ruiskuta puhdistusliuosta ruiskun läpi aina ulkona.

Varoitus! Virtalaitetta ei saa upottaa.

Ruiskun huuhteleminen (kuva N)

- Irrota ruiskun virtajohto virtalaitteesta.
- Kierrä säiliön sivukansi auki ja kaada jäljellä oleva neste takaisin alkuperäisastiaan (kuva N).
- Kaada pieni määrä sopivaa puhdistusliuosta säiliöön.
  - Vesiliukoisten aineiden tapauksessa lämmintä saippuavettä.
  - Valmistajien suosittama öljyliukoisten aineiden puhdistusliuos.
- Aseta säiliön kansi tiiviisti paikalleen ja ravista ruiskua voimakkaasti.
- Avaa säiliön sivukansi ja poista puhdistusliuos asianmukaisesti.
- Täytä säiliö pienellä määrällä uutta puhdistusliuosta. Kierrä säiliön kansi tiiviisti kiinni.
- Kytke ruisku uudelleen moottorilaitteeseen, kytke johto ja käynnistä virtalaite.
- Ruiskuta puhdistusliuosta ruiskun läpi kokeilupinnalle 2–3 sekunnin ajan.

Ruiskun puhdistaminen (kuvat O–S)

- Irrota ruiskun virtajohto virtalaitteesta.
- Irrota sivutäyttösäiliö (6) ja kierrä sivukansi (7) auki. Irrota sulkuventtiili (18), nousuputki (15) ja o-rengas (17) ruiskusta. Puhdista osat käyttämällä sopivaa puhdistusliuosta (kuva O).
- Kierrä kärjen kaulus (19) auki ja irrota ruiskutussuutin (10) sekä ruiskutuskärki (20). Puhdista kaikki osat käyttämällä sopivaa puhdistusliuosta (kuva P).
- Käytettäessä vesiliukoista ainetta puhdista ruisku juoksuttamalla vettä nousuputken syöttöön. Öljypohjaisten aineiden tapauksessa puhdista nousuputken suuosa sopivalla puhdistusliuoksella. Toista, kunnes ruisku on täysin puhdas. Noudata erityistä varovaisuutta ruiskutusneulan (21) puhdistamisen yhteydessä.
- Kuivaa kaikki osat huolellisesti.
- Hävitä puhdistusliuos asianmukaisesti.
- Lisää pisara öljyä sulkuventtiilin (18) metallikuulaan (kuva Q).

Tärkeää: Sulkuventtiilin (18) kuulan voiteleminen puhdistamisen jälkeen ehkäisee sen juuttumista, mikä voi tukkia venttiilin ja estää ruiskutettavan aineen virtauksen.

Huomautus: Kokoamisen yhteydessä aseta sulkuventtiilin (18) metallikuulan puoleinen pää ruiskuun.

- Kokoa ruisku (kuva S).

Huomautus: Ruiskutuskärki (20) menee sisään vain yhdellä tavalla. Ruiskutuskärjen lovi (22) on kohdistettava ruiskun kierteiden syvennyksen kanssa (kuva R).

Virtalaitteen puhdistaminen

- Irrota ruiskun virtajohto virtalaitteesta.
- Käytä virtalaitteen puhdistamiseen vain mietoa pesuainetta ja kosteaa kangasta.

Varoitus! Virtalaitteen sisään ei saa päästää nestettä.

Varoitus! Virtalaitetta ei saa upottaa nesteeseen.

Suodattimen puhdistaminen

Virtalaitteessa on pestävissä oleva/uudelleenkäytettävä suodatin (kuva T). Tarkista suodatin ennen ja jälkeen jokaisen käyttökerran. Jos se on likainen, puhdista lämpimällä vedellä ja anna kuivua ilmassa ennen sen asentamista takaisin tai tarpeen mukaan vaihtamista.

- Tarkista suodatin irrottamalla suodattimen kansi (11) avaamalla 2 suodattimen kannen ruuvia ja vetämällä kansi irti virtalähteestä.
- Irrota suodatin (23) ja tarkasta sen kunto.
- Asenna suodatin ja suodattimen kansi takaisin.

Varoitus! Virtalaitetta ei saa käyttää ilman suodatinta. Laitteen sisään voi joutua epäpuhtauksia, jotka häiritsevät virtalaitteen toimintaa.

Virtapistokkeen vaihto (vain Iso-Britannia ja Irlanti)

Jos joudut vaihtamaan virtapistokkeen:

- Hävitä vanha pistoke ympäristöystävällisesti.
- Liitä ruskea johto uuden pistokkeen jännitteiseen napaan.
- Liitä sininen johto tähtipisteliittimeen.
- Liitä vihreä/keltainen johdin maadoitusliitäntään.

Varoitus! Noudata pistokkeen mukana toimitettuja kiinnitysohjeita. Suositeltava sulake: 13 A.

Ympäristönsuojelu

Erillinen keräys. Tätä tuotetta ei saa hävittää normaalin kotitalousjätteen mukana.

Kun Black & Decker -laitteesi aikanaan täytyy vaihtaa tai ei kelpaa enää käyttöön, älä hävitä laitetta kotitalousjätteen mukana. Toimita laite kierrätettäväksi.

Käytettyjen tuotteiden ja pakkausmateriaalien erilliskeruun avulla materiaalit voidaan kierrättää ja käyttää uudelleen. Kierrätysmateriaalien käyttö auttaa vähentämään ympäristön saastumista ja uusien raaka-aineiden tarvetta.

Paikallisissa säädöksissä voidaan määrätä, että kodin sähkötuotteiden keruu tapahtuu kaupunkien jätteidenkäsittelyasemilla tai laitteita myyvissä liikkeissä uuden tuotteen oston yhteydessä.

Kun laitteesi on käytetty loppuun, älä hävitä sitä tavallisten roskien mukana, vaan vie se paikkakuntasi kierrätyskeskukseen tai jätä se valtuutettuun Black & Deckerin huoltoliikkeeseen.

Saat valtuutettujen huoltoliikkeiden yhteystiedot ottamalla yhteyden Black & Decker Oy:hyn tässä käyttöoppaassa ilmoitetussa osoitteessa. Valtuutettujen Black & Decker -huoltoliikkeiden yhteystiedot sekä lisätietoja palveluistamme ja takuuehdoista on myös Internetissä osoitteessa: www.2helpU.com

Tekniset tiedot

		HVLP200 (Tyyppi 1)
Jännite	V_{ac}	230
Virta	W	400
Säiliön tilavuus	l	1.2
Paino	kg	1.49

Äänenpainetaso standardin EN 60745 mukaisesti:
Äänenpaine (L_{pA}) 78 dB(A), epävarmuus (K) 3 dB(A)
Äänitehotaso (L_{WA}) 91 dB(A), epätarkkuus (K) 3 dB(A)

Tärinän kokonaisarvot (vektorisumma) standardin EN 60745 mukaisesti:
Tärinäpäästöarvo ($a_{h, D}$) < 2.5 m/s^2, epävarmuus (K) 1,5 m/s^2

EY-vaatimustenmukaisuusvakuutus

KONEDIREKTIIVI

HVLP200

Black & Decker ilmoittaa, että tuotteet, jotka on kuvattu kohdassa Tekniset tiedot, täyttävät seuraavien direktiivien vaatimukset:
2006/42/EY, EN60745

Lisätietoja saa ottamalla yhteyden Black & Deckeriin seuraavassa osoitteessa. Tiedot ovat myös käyttöohjeen takakannessa.

Allekirjoittanut vastaa teknisten tietojen kokoamisesta ja antaa tämän ilmoituksen Black & Deckerin puolesta.

Kevin Hewitt
Vice-President Global Engineering
Black & Decker Europe, 210 Bath Road, Slough, Berkshire, SL1 3YD
Yhdistynyt kuningaskunta
26/07/2011

Takuu

Black & Decker takaa, ettei tuotteessa ole materiaali- ja/tai valmistusvikaa silloin, kun se toimitetaan ostajalle. Takuu on lisäys kuluttajan laillisiin oikeuksiin eikä vaikuta niihin. Takuu on voimassa Euroopan unionin jäsenmaissa ja Euroopan vapaakauppa-alueella (EFTA).

Mikäli Black & Decker -kone hajoaa materiaali- ja/tai valmistusvirheen tai teknisten tietojen epätarkkuuden vuoksi 24 kk:n kuluessa ostopäivästä, Black & Decker korjaa koneen ilman kustannuksia ostajalle tai vaihtaa sen Black & Decker Oy:n valinnan mukaan. Takuu ei kata vikoja, jotka johtuvat seuraavista:

- Tuotetta on käytetty kaupallisesti, ammattimaisesti tai vuokraukseen.
- Tuotetta on käytetty tai hoidettu virheellisesti.
- Tuotetta on vahingoitettu vieraalla esineellä tai aineella tai se on ollut onnettomuudessa.
- Jos korjauksia on yrittänyt joku muu kuin Black & Deckerin valtuuttama edustaja tai Black & Deckerin henkilökunta.

Edellytyksenä takuun saamiselle on, että ostaja jättää koneen ja ostokuitin jälleenmyyjälle tai valtuutetulle huoltoliikkeelle. Saat valtuutettujen huoltoliikkeiden yhteystiedot ottamalla yhteyden Black & Decker Oy:hyn tässä käyttöoppaassa ilmoitetussa osoitteessa. Valtuutettujen Black & Decker -huoltoliikkeiden yhteystiedot sekä lisätietoja palveluistamme ja takuuehdoista on myös Internetissä osoitteessa: www.2helpU.com

Voit rekisteröidä uuden Black & Decker -tuotteesi ja tarkastella tietoja uusista tuotteista ja erikoistarjouksista verkkosivuillamme www.blackanddecker.fi. Saat lisätietoja Black & Deckerin tavaramerkistä ja tuotevalikoimastamme osoitteesta www.blackanddecker.fi.

Ενδεδειγμένη χρήση

Το επιδαπέδιο σύστημα λεπτού ψεκασμού της Black & Decker προορίζεται για το διασκορπισμό βαφών με βάση διαλύτες και νερό, βερνικιών, ασταριών, διάφανων βερνικιών, βαφών αυτοκινήτου, στεγανοποιητικών με χρωστικές, συντηρητικών-στεγανοποιητικών ξύλου. Το ηλεκτρικό εργαλείο δεν είναι κατάλληλο για τον ψεκασμό καυστικών διαλυμάτων, όξινων υλικών επίστρωσης με σωματίδια ή στερεά καθώς και για το ψεκασμό υλικών που εμποδίζουν τη στάλαξη. Αυτό το εργαλείο προορίζεται μόνο για ερασιτεχνική χρήση.

Οδηγίες ασφαλείας

Γενικές προειδοποιήσεις ασφαλείας για τα ηλεκτρικά εργαλεία

Προειδοποίηση! Διαβάστε όλες τις προειδοποιήσεις ασφαλείας και όλες τις οδηγίες. Η μη τήρηση των παρακάτω προειδοποιήσεων και οδηγιών μπορεί να προκαλέσει ηλεκτροπληξία, πυρκαγιά ή/και σοβαρούς τραυματισμούς.

Φυλάξτε όλες τις προειδοποιήσεις και τις οδηγίες για μελλοντική αναφορά. Ο χαρακτηρισμός "ηλεκτρικό εργαλείο" που χρησιμοποιείται σε όλες τις παρακάτω προειδοποιήσεις αφορά είτε το εργαλείο που συνδέεται στην πρίζα (με καλώδιο) είτε το εργαλείο που λειτουργεί με μπαταρία (χωρίς καλώδιο).

1. **Ασφάλεια χώρου εργασίας**

a. **Διατηρείτε το χώρο που εργάζεστε καθαρό και καλά φωτισμένο.** Η αταξία στο χώρο εργασίας και τα σημεία χωρίς καλό φωτισμό μπορεί να οδηγήσουν σε ατυχήματα.

b. **Μη χρησιμοποιείτε ηλεκτρικά εργαλεία σε περιβάλλον όπου υπάρχει κίνδυνος έκρηξης, π.χ. παρουσία εύφλεκτων υγρών, αερίων ή σκόνης.** Τα ηλεκτρικά εργαλεία μπορεί να δημιουργήσουν σπινθηρισμό ο οποίος μπορεί να αναφλέξει τη σκόνη ή τις αναθυμιάσεις.

c. **Όταν χρησιμοποιείτε το ηλεκτρικό εργαλείο, κρατάτε τα παιδιά και τα υπόλοιπα άτομα μακριά από το χώρο εργασίας.** Σε περίπτωση που άλλα άτομα αποσπάσουν την προσοχή σας μπορεί να χάσετε τον έλεγχο του εργαλείου.

2. **Ασφαλής χρήση ηλεκτρικού ρεύματος**

a. **Το φις του καλωδίου του ηλεκτρικού εργαλείου πρέπει να ταιριάζει στην αντίστοιχη πρίζα. Δεν επιτρέπεται με κανέναν τρόπο η μετασκευή του φις. Μη χρησιμοποιείτε προσαρμοστικά φις με γειωμένα ηλεκτρικά εργαλεία.** Τα φις που δεν έχουν υποστεί τροποποιήσεις και οι κατάλληλες πρίζες μειώνουν τον κίνδυνο ηλεκτροπληξίας.

b. **Αποφύγετε την επαφή του σώματός σας με γειωμένες επιφάνειες όπως σωλήνες, θερμαντικά σώματα (καλοριφέρ), κουζίνες και ψυγεία.** Όταν το σώμα σας είναι γειωμένο, αυξάνεται ο κίνδυνος ηλεκτροπληξίας.

c. **Μην εκθέτετε τα ηλεκτρικά εργαλεία στη βροχή ή την υγρασία.** Η εισχώρηση νερού στο ηλεκτρικό εργαλείο αυξάνει τον κίνδυνο ηλεκτροπληξίας.

d. **Μην κακομεταχειρίζεστε το καλώδιο. Μη χρησιμοποιείτε ποτέ το καλώδιο για να μεταφέρετε το εργαλείο, να το τραβήξετε ή να το αποσυνδέσετε από την πρίζα. Κρατάτε το καλώδιο μακριά από θερμότητα, λάδια, αιχμηρά άκρα ή κινούμενα μέρη.** Τυχόν χαλασμένα ή μπερδεμένα καλώδια αυξάνουν τον κίνδυνο ηλεκτροπληξίας.

e. **Όταν χρησιμοποιείτε το ηλεκτρικό εργαλείο σε εξωτερικούς χώρους, να χρησιμοποιείτε πάντοτε καλώδια προέκτασης κατάλληλα για χρήση σε εξωτερικούς χώρους.** Η χρήση προεκτάσεων κατάλληλων για εργασία σε εξωτερικούς χώρους μειώνει τον κίνδυνο ηλεκτροπληξίας.

f. **Εάν η χρήση ενός ηλεκτρικού εργαλείου σε μία υγρή τοποθεσία είναι αναπόφευκτη, χρησιμοποιήστε μια Διάταξη Προστασίας Ρεύματος Διαρροής (RCD).** Η χρήση μιας διάταξης RCD μειώνει τον κίνδυνο ηλεκτροπληξίας.

3. **Ασφάλεια προσώπων**

a. **Όταν χρησιμοποιείτε το ηλεκτρικό εργαλείο, να είστε προσεκτικοί, να δίνετε προσοχή στην εργασία που κάνετε και να επιστρατεύετε την κοινή λογική. Μη χρησιμοποιείτε το ηλεκτρικό εργαλείο όταν είστε κουρασμένοι ή όταν βρίσκεστε υπό την επήρεια ναρκωτικών, οινοπνεύματος ή φαρμάκων.** Μια στιγμιαία απροσεξία κατά το χειρισμό του ηλεκτρικού εργαλείου μπορεί να οδηγήσει σε σοβαρούς τραυματισμούς.

b. **Να χρησιμοποιείτε εξοπλισμό προσωπικής προστασίας. Να φοράτε πάντα προστατευτικά γυαλιά.** Ο κίνδυνος τραυματισμών μειώνεται όταν χρησιμοποιείτε εξοπλισμό προστασίας, όπως μάσκα προστασίας από σκόνη, αντιολισθητικά παπούτσια ασφαλείας, κράνη ή ωτασπίδες, ανάλογα με τις συνθήκες εργασίας.

c. **Αποφεύγετε την ακούσια ενεργοποίηση. Βεβαιωθείτε ότι ο διακόπτης λειτουργίας βρίσκεται στη θέση "OFF" πριν συνδέσετε το εργαλείο στην πρίζα ή/και τοποθετήσετε την μπαταρία, πριν το σηκώσετε ή το μεταφέρετε.** Η μεταφορά ηλεκτρικών εργαλείων με το δάχτυλό σας επάνω στο διακόπτη ή η σύνδεση ηλεκτρικών εργαλείων στην πρίζα ενώ ο διακόπτης βρίσκεται στη θέση ενεργοποίησης, ενέχει κινδύνους πρόκλησης ατυχημάτων.

d. **Πριν θέσετε το ηλεκτρικό εργαλείο σε λειτουργία, αφαιρέστε τυχόν εργαλεία ή κλειδιά ρύθμισης.** Εάν αφήσετε ένα εργαλείο ή κλειδί πάνω σε κάποιο περιστρεφόμενο εξάρτημα του ηλεκτρικού εργαλείου μπορεί να προκληθούν τραυματισμοί.

e. **Μην τεντώνεστε. Φροντίστε πάντοτε να έχετε την κατάλληλη στάση και να διατηρείτε την ισορροπία σας.** Αυτό σας επιτρέπει τον καλύτερο έλεγχο του ηλεκτρικού εργαλείου σε περιπτώσεις απροσδόκητων καταστάσεων.

f. **Φοράτε κατάλληλη ενδυμασία εργασίας. Μη φοράτε φαρδιά ρούχα ή κοσμήματα. Κρατάτε τα μαλλιά, τα ενδύματα και τα γάντια σας μακριά από τα κινούμενα εξαρτήματα.** Τα φαρδιά ρούχα, τα κοσμήματα και τα μακριά μαλλιά μπορεί να εμπλακούν στα κινούμενα εξαρτήματα.

g. **Αν προβλέπονται διατάξεις απαγωγής και συλλογής της σκόνης, βεβαιωθείτε ότι είναι συνδεμένες και ότι χρησιμοποιούνται σωστά.** Η χρήση τέτοιων διατάξεων μειώνει τους κινδύνους που προέρχονται από τη σκόνη.

4. Χρήση και συντήρηση του ηλεκτρικού εργαλείου

a. **Μην υπερφορτώνετε το ηλεκτρικό εργαλείο. Χρησιμοποιείτε για την εκάστοτε εργασία σας το ηλεκτρικό εργαλείο που προορίζεται γι' αυτήν.** Με το κατάλληλο ηλεκτρικό εργαλείο, εργάζεστε καλύτερα και ασφαλέστερα στην ονομαστική περιοχή ισχύος του.

b. **Μη χρησιμοποιήσετε ποτέ ένα ηλεκτρικό εργαλείο του οποίου ο διακόπτης λειτουργίας είναι χαλασμένος.** Οποιοδήποτε ηλεκτρικό εργαλείο του οποίου η λειτουργία δεν μπορεί να ελεγχθεί με το διακόπτη είναι επικίνδυνο και πρέπει να επισκευαστεί.

c. **Βγάλτε το φις από την πρίζα ή/και την μπαταρία από το ηλεκτρικό εργαλείο, πριν διεξαγάγετε κάποια εργασία ρύθμισης, πριν αλλάξετε κάποιο εξάρτημα ή όταν πρόκειται να αποθηκεύσετε τα ηλεκτρικά εργαλεία.** Αυτά τα προληπτικά μέτρα ασφαλείας μειώνουν τον κίνδυνο να τεθεί το εργαλείο ακούσια σε λειτουργία.

d. **Να φυλάτε τα ηλεκτρικά εργαλεία που δε χρησιμοποιείτε μακριά από παιδιά. Μην αφήνετε άτομα που δεν είναι εξοικειωμένα με το ηλεκτρικό εργαλείο ή που δεν έχουν διαβάσει αυτές τις οδηγίες χρήσης να το χρησιμοποιήσουν.** Τα ηλεκτρικά εργαλεία είναι επικίνδυνα όταν χρησιμοποιούνται από άπειρα άτομα.

e. **Να συντηρείτε τα ηλεκτρικά εργαλεία. Ελέγξτε εάν τα κινούμενα εξαρτήματα είναι σωστά ευθυγραμμισμένα ή αν έχουν μπλοκάρει, εάν έχουν σπάσει κομμάτια και εάν πληρούνται όλες οι υπόλοιπες προϋποθέσεις που ενδεχομένως να επηρεάσουν τη σωστή λειτουργία του εργαλείου. Δώστε τυχόν χαλασμένα εξαρτήματα του ηλεκτρικού εργαλείου για επισκευή πριν το χρησιμοποιήσετε πάλι.** Η ανεπαρκής συντήρηση των ηλεκτρικών εργαλείων αποτελεί αιτία πολλών ατυχημάτων.

f. **Διατηρείτε τα κοπτικά εργαλεία κοφτερά και καθαρά.** Τα κοπτικά εργαλεία με αιχμηρά κοπτικά άκρα που συντηρούνται σωστά έχουν λιγότερες πιθανότητες να μπλοκάρουν και ελέγχονται ευκολότερα.

g. **Να χρησιμοποιείτε τα ηλεκτρικά εργαλεία, τα εξαρτήματα και τα άκρα των εργαλείων κλπ. σύμφωνα με τις παρούσες οδηγίες, λαμβάνοντας υπόψη σας τις συνθήκες εργασίας και την εργασία που θέλετε να εκτελέσετε.** Η χρήση του ηλεκτρικού εργαλείου για εργασίες πέρα από τις προβλεπόμενες μπορεί να οδηγήσει σε επικίνδυνες καταστάσεις.

5. Σέρβις

a. **Το σέρβις του ηλεκτρικού σας εργαλείου πρέπει να αναλαμβάνει έμπειρος τεχνικός που θα χρησιμοποιεί μόνο γνήσια ανταλλακτικά.** Έτσι εξασφαλίζεται η διατήρηση της ασφάλειας του ηλεκτρικού εργαλείου.

Πρόσθετες οδηγίες ασφαλείας

Προειδοποίηση!

- Διαβάστε όλες τις οδηγίες και προφυλάξεις ασφαλείας για τον εξοπλισμό και το υλικό ψεκασμού πριν τη λειτουργία οποιουδήποτε εξοπλισμού.
- Τηρήστε όλους τους κατάλληλους τοπικούς, κρατικούς και εθνικούς κώδικες που διέπουν τον εξαερισμό, την πρόληψη πυρκαγιάς και τη λειτουργία.
- Φυλάξτε τον ψεκαστήρα μακριά από παιδιά.
- Συνιστάται η χρήση προστατευτικών ακοής κατά την παρατεταμένη χρήση.
- Χρησιμοποιήστε προστατευτικά ματιών για να εμποδίσετε την είσοδο σωματιδίων στα μάτια σας.

Επικίνδυνοι ατμοί

Εντομοκτόνα και άλλα υλικά μπορεί να είναι βλαβερά εάν εισπνευσθούν προκαλώντας σοβαρή ναυτία, λιποθυμία ή δηλητηρίαση.

a. **Χρησιμοποιήστε μάσκα προστασίας όποτε υπάρχει περίπτωση εισπνοής ατμών. Διαβάστε όλες τις οδηγίες για το υλικό ψεκασμού και τη μάσκα και εξασφαλίστε ότι θα παρέχει την απαραίτητη προστασία κατά της εισπνοής βλαβερών ατμών.**

Συμπληρωματικές οδηγίες ασφαλείας για τους ψεκαστήρες βαφής

Προειδοποίηση!

- Πριν από οποιαδήποτε χρήση, βεβαιωθείτε ότι οποιοσδήποτε χρησιμοποιεί αυτόν το ψεκαστήρα έχει διαβάσει και κατανοήσει όλες τις οδηγίες ασφαλείας και τις άλλες πληροφορίες που περιέχονται σε αυτό το εγχειρίδιο.
- Μη χρησιμοποιήσετε καυστικά (αλκαλικά) αυτοθερμαινόμενα ή διαβρωτικά (οξέα) υγρά σε αυτόν τον ψεκαστήρα καθώς αυτά μπορεί να διαβρώσουν τα μεταλλικά μέρη ή να αποδυναμώσουν τον ελαστικό σωλήνα και τα παρεμβύσματα.
- Μη χρησιμοποιείτε ζεστά ή καυτά υγρά στον ψεκαστήρα καθώς αυτά μπορεί να αποδυναμώσουν τη δεξαμενή και τον ελαστικό σωλήνα.
- Μην αφήνετε υπολείμματα του υλικού ψεκασμού στη δεξαμενή μετά τη χρήση του ψεκαστήρα.
- Μην καπνίζετε ενώ ψεκάζετε και μην ψεκάζετε σε σημεία όπου υπάρχουν σπινθήρες ή φλόγα.
- Επιθεωρήσετε σχολαστικά το εσωτερικό και το εξωτερικό του ψεκαστήρα πριν από κάθε χρήση.
- Αδειάζετε, καθαρίζετε, ή αποστραγγίζετε τη δεξαμενή και τον ελαστικό σωλήνα μετά από κάθε χρήση σύμφωνα με τις οδηγίες.
- Μη χρησιμοποιήσετε πιστόλια για τον ψεκασμό εύφλεκτων υλικών.
- Μην ψεκάσετε οποιοδήποτε υλικό για το οποίο δεν είναι γνωστοί οι κίνδυνοι.
- Χρησιμοποιείτε μόνο άφλεκτα υγρά.
- Μην καθαρίζετε τα πιστόλια με εύφλεκτα υλικά.

Ασφάλεια προσώπων

a. **Πρόσθετος προσωπικός εξοπλισμός ασφαλείας όπως κατάλληλα γάντια και μια αναπνευστική συσκευή ή μάσκα πρέπει να χρησιμοποιούνται κατά το χειρισμό χημικών.** Ο εξοπλισμός ασφαλείας που χρησιμοποιείται στις κατάλληλες περιπτώσεις θα μειώσει τους προσωπικούς τραυματισμούς.

b. **Μην ψεκάσετε τον εαυτό σας, οποιοδήποτε άτομο ή ζώο. Κρατήστε τα χέρια και άλλα μέρη του σώματος μακριά από την έξοδο ψεκασμού. Σε περίπτωση εισροής στην επιδερμίδα αναζητήστε αμέσως ιατρική βοήθεια.** Το ψεκαζόμενο υλικό μπορεί να διατρυπήσει την επιδερμίδα και να διεισδύσει στο σώμα σας.

c. **Μην αντιμετωπίσετε τη διείσδυση σαν ένα απλό κόψιμο.** Ο ψεκασμός μπορεί να εισάγει τοξίνες στο σώμα και να προκαλέσει σοβαρό σωματικό τραυματισμό. Σε περίπτωση που σημειωθεί διείσδυση, αναζητήστε αμέσως ιατρική βοήθεια.

d. **Προσέχετε τους κινδύνους που παρουσιάζει το ψεκαζόμενο υλικό. Συμβουλευτείτε τη σήμανση στη συσκευασία ή τις πληροφορίες που παρέχει ο κατασκευαστής του υλικού που θα ψεκαστεί, συμπεριλαμβανομένων και των απαιτήσεων για τη χρήση εξοπλισμού προσωπικής προστασίας.** Οι οδηγίες του κατασκευαστή πρέπει να τηρούνται για τον περιορισμό του κινδύνου πυρκαγιάς και προσωπικού τραυματισμού, που προκύπτουν από τοξίνες, καρκινογόνες ουσίες, κλπ.

Ασφάλεια τρίτων

- Αυτό το εργαλείο δεν προορίζεται για χρήση από άτομα (στα οποία περιλαμβάνονται και τα παιδιά) με μειωμένες φυσικές, αντιληπτικές ή διανοητικές ικανότητες ή άτομα χωρίς εμπειρία και γνώσεις, παρά μόνο εφόσον επιτηρούνται ή τους έχουν δοθεί οδηγίες σχετικά με τη χρήση του εργαλείου από άτομο υπεύθυνο για την ασφάλειά τους.
- Τα παιδιά πρέπει να επιτηρούνται για να διασφαλίζεται ότι δεν παίζουν με το εργαλείο.

Αναπόφευκτοι κίνδυνοι.

Μπορεί να προκληθούν επιπρόσθετοι αναπόφευκτοι κίνδυνοι όταν χρησιμοποιείτε το εργαλείο, οι οποίοι μπορεί να μην συμπεριλαμβάνονται στις προειδοποιήσεις ασφαλείας που εσωκλείονται. Αυτοί οι κίνδυνοι μπορεί να προκληθούν από κακή χρήση, παρατεταμένη χρήση κτλ.
Ακόμα και με την τήρηση των σχετικών κανονισμών ασφαλείας και τη χρήση μέσων προστασίας, ορισμένοι κίνδυνοι δεν είναι δυνατό να εξαλειφθούν. Αυτοί περιλαμβάνουν:

- Τραυματισμούς από το άγγιγμα οποιωνδήποτε κινούμενων εξαρτημάτων.
- Τραυματισμούς από το άγγιγμα των καυτών εξαρτημάτων.
- Τραυματισμούς από αλλαγή οποιωνδήποτε εξαρτημάτων ή αξεσουάρ.
- Τραυματισμοί που προκαλούνται από παρατεταμένη χρήση του εργαλείου. Όταν χρησιμοποιείτε οποιοδήποτε εργαλείο για παρατεταμένες χρονικές περιόδους βεβαιωθείτε ότι κάνετε τακτικά διαλείμματα.

Δόνηση

Η δηλωμένη τιμή εκπομπής δόνησης που αναφέρεται στα τεχνικά χαρακτηριστικά και τη δήλωση συμμόρφωσης έχει μετρηθεί σύμφωνα με μια τυποποιημένη μέθοδο δοκιμής που παρέχεται από το πρότυπο EN 60745 και μπορεί να χρησιμοποιηθεί για τη σύγκριση ενός εργαλείου με ένα άλλο. Η δηλωμένη τιμή εκπομπής δόνησης μπορεί επίσης να χρησιμοποιηθεί σε έναν προκαταρκτικό προσδιορισμό της έκθεσης.

Προειδοποίηση! Η τιμή εκπομπής δόνησης κατά την πραγματική χρήση του ηλεκτρικού εργαλείου μπορεί να διαφέρει από τη δηλωμένη τιμή, ανάλογα με το τρόπο που χρησιμοποιείται το εργαλείο. Η στάθμη δόνησης μπορεί να αυξηθεί πάνω από τη στάθμη που έχει δηλωθεί.

Κατά τον προσδιορισμό της έκθεσης σε δόνηση για τον καθορισμό των απαιτούμενων μέτρων ασφάλειας σύμφωνα με την οδηγία 2002/44/ΕΚ για την προστασία προσώπων που χρησιμοποιούν συχνά ηλεκτρικά εργαλεία στην εργασία τους, μια προσεγγιστική εκτίμηση της έκθεσης σε δόνηση πρέπει να λαμβάνει υπόψη τις πραγματικές συνθήκες χρήσης και τον τρόπο χρήσης του εργαλείου, συμπεριλαμβανομένων και όλων των επιμέρους τμημάτων του κύκλου εργασίας, όπως, πόσες φορές τέθηκε το εργαλείο εκτός λειτουργίας, πότε είναι σε λειτουργία χωρίς φορτίο επιπρόσθετα στο χρόνο πίεσης της σκανδάλης.

Ετικέτες στο εργαλείο

Τα ακόλουθα εικονογράμματα εμφανίζονται στο εργαλείο:

Προειδοποίηση! Για να μειωθεί ο κίνδυνος τραυματισμού, ο χρήστης πρέπει να διαβάσει το εγχειρίδιο οδηγιών.

Προειδοποίηση! Μην εκθέτετε το εργαλείο στη βροχή ή σε υψηλή υγρασία.

Προειδοποίηση! Μην επιτρέπετε να πλησιάσουν άλλα άτομα.

Προειδοποίηση! Φοράτε προστατευτικά γυαλιά όταν χρησιμοποιείτε αυτό το εργαλείο.

Προειδοποίηση! Χρησιμοποιήστε μια αναπνευστική συσκευή ή μάσκα.

Προειδοποίηση! Χρησιμοποιείτε μόνο άφλεκτα υγρά.

Ασφαλής χρήση ηλεκτρικού ρεύματος

Αυτό το εργαλείο διαθέτει διπλή μόνωση, επομένως δεν απαιτείται καλώδιο γείωσης. Ελέγχετε πάντοτε αν η τάση τροφοδοσίας αντιστοιχεί σε αυτήν που αναγράφεται στην πινακίδα στοιχείων.

- Αν το καλώδιο ρεύματος έχει υποστεί φθορά, πρέπει να αντικατασταθεί από τον κατασκευαστή ή από ένα εξουσιοδοτημένο κέντρο επισκευών της Black & Decker, ώστε να μην αποτελέσει κίνδυνο.
- Όταν χρησιμοποιείτε το ηλεκτρικό εργαλείο σε εξωτερικούς χώρους, να χρησιμοποιείτε μόνο καλώδια προέκτασης που προορίζονται για χρήση σε εξωτερικούς χώρους. Μπορείτε να χρησιμοποιήσετε ένα καλώδιο προέκτασης Black & Decker με τα κατάλληλα ονομαστικά χαρακτηριστικά, μήκους έως 30 m, χωρίς απώλειες ισχύος.
- Η ασφάλεια έναντι ηλεκτροπληξίας μπορεί να βελτιωθεί ακόμα περισσότερο με τη χρήση μιας διάταξης προστασίας ρεύματος διαρροής (RCD) 30 mA υψηλής ευαισθησίας.

Χαρακτηριστικά

Το εργαλείο αυτό διαθέτει μερικά ή όλα από τα παρακάτω χαρακτηριστικά:

1. Φις και καλώδιο ρεύματος
2. Σκανδάλη ψεκασμού
3. Ψεκαστήρα
4. Μονάδα ισχύος
5. Κουμπί αποδέσμευσης ψεκαστήρα
6. Δοχείο πλευρικής πλήρωσης
7. Καπάκι
8. Χειριστήριο ελέγχου παροχής
9. Ένδειξη παροχής
10. Ακροφύσιο επιλογής ψεκασμού
11. Κάλυμμα φίλτρου
12. Κάδο ανάμειξης
13. Κύπελλο ιξώδους

Συναρμολόγηση

Προειδοποίηση! Πριν από τη συναρμολόγηση, βεβαιωθείτε ότι το εργαλείο είναι απενεργοποιημένο και ότι το φις δεν είναι στην πρίζα.

Τοποθέτηση του δοχείου πλευρικής πλήρωσης (εικ. A)

Το δοχείο πλευρικής πλήρωσης είναι σχεδιασμένο έτσι ώστε να προσαρμόζεται μόνο κατά ένα τρόπο.

- Ευθυγραμμίστε το δοχείο πλευρικής πλήρωσης (6) κάτω από το σωλήνα αναρρόφησης (15) με το καπάκι (7) προς τα αριστερά.

- Πιέστε το δοχείο πλευρικής πλήρωσης (6) καλά στη θέση του.
- Σφίξτε τον ασφαλιστικό δακτύλιο (16) περιστρέφοντάς τον δεξιόστροφα.

Σημείωση: Εξασφαλίστε ότι ο ασφαλιστικός δακτύλιος είναι σφικτός και ότι το δοχείο πλευρικής πλήρωσης είναι ασφαλισμένο καλά στη θέση του.

Ευθυγράμμιση του σωλήνα αναρρόφησης (εικ. B & C)

Ο σωλήνας αναρρόφησης μπορεί να ευθυγραμμιστεί στην κατεύθυνση προς την οποία θα πραγματοποιήσετε τον περισσότερο ψεκασμό για να ελαχιστοποιηθεί ο αριθμός των επαναπληρώσεων του δοχείου.

- Εάν ψεκάζετε κατά μια γωνία προς τα επάνω ή κατευθείαν μπροστά, τοποθετήστε το σωλήνα αναρρόφησης (εικ. B) προς το πίσω μέρος του δοχείου.
- Εάν ψεκάζετε κατά μια γωνία προς τα κάτω, τοποθετήστε το σωλήνα αναρρόφησης (εικ. C) προς το εμπρός μέρος του δοχείου.

Αυτό θα εξασφαλίσει τον ψεκασμό όσο το δυνατό περισσότερου υλικού πριν χρειαστεί να επαναπληρώσετε.

Αφαίρεση και τοποθέτηση του ψεκαστήρα (εικ. D & E)

Αφαίρεση του ψεκαστήρα από τη μονάδα του μοτέρ

- Πιέστε και κρατήστε το κουμπί απελευθέρωσης του ψεκαστήρα (5).
- Περιστρέψτε τον ψεκαστήρα (3) μέχρι να βρεθεί στις 90° ως προς τη μονάδα του μοτέρ (4).
- Τραβήξτε τον ψεκαστήρα (3) κατευθείαν προς τα έξω από τη μονάδα του μοτέρ (4).
- Απελευθερώστε το κουμπί απελευθέρωσης ψεκαστήρα (5).

Σύνδεση του ψεκαστήρα στη μονάδα του μοτέρ

- Πιέστε και κρατήστε το κουμπί απελευθέρωσης του ψεκαστήρα (5).
- Κρατήστε τον ψεκαστήρα (3) στις 90° ως προς τη μονάδα του μοτέρ (4).
- Πιέστε τον ψεκαστήρα (3) κατευθείαν μέσα στη μονάδα του μοτέρ (4).
- Περιστρέψτε τον ψεκαστήρα (3) κατά 90° μέχρι να ευθυγραμμιστεί με τη μονάδα του μοτέρ (4).
- Απελευθερώστε το κουμπί απελευθέρωσης ψεκαστήρα (5).

Προειδοποίηση! Εξασφαλίστε ότι ο ψεκαστήρας είναι γερά συνδεδεμένος με τη μονάδα του μοτέρ πριν πραγματοποιήσετε οποιεσδήποτε εργασίες ψεκασμού.

Πλήρωση του δοχείου (εικ. F)

- Ελέγξτε για να βεβαιωθείτε ότι το δοχείο πλευρικής πλήρωσης (6) είναι πολύ καλά βιδωμένο στον ψεκαστήρα.
- Ακουμπήστε τον ψεκαστήρα στο πλευρό του με το πλευρικό καπάκι του δοχείου να βλέπει προς τα επάνω.
- Ρίξτε το κατάλληλα αραιωμένο και διηθημένο υλικό που θα ψεκαστεί στο δοχείο πλευρικής πλήρωσης.

Σημείωση: Χρησιμοποιείτε τον παρεχόμενο κάδο ανάμειξης για να μεταφέρετε το υλικό από το αρχικό δοχείο του υλικού στο δοχείο πλευρικής πλήρωσης.

- Καθαρίστε οποιοδήποτε υπόλειμμα υγρού από το σπείρωμα ή τις πλευρές του δοχείου και του ψεκαστήρα.
- Ξεκινώντας ομοιόμορφα στο σπείρωμα, βιδώστε το καπάκι πολύ καλά στο δοχείο πλευρικής πλήρωσης. Ελέγξτε το καπάκι για να βεβαιωθείτε ότι έχει βιδωθεί σωστά και πολύ καλά πριν ανασηκώσετε τον ψεκαστήρα.

Χρήση

Ενεργοποίηση και απενεργοποίηση

Ο ψεκαστήρας ενεργοποιείται και απενεργοποιείται με τη σκανδάλη ψεκασμού.

- Για ενεργοποίηση του ψεκαστήρα, πιέστε τη σκανδάλη ψεκασμού (2).
- Για απενεργοποίηση του ψεκαστήρα, απελευθερώστε τη σκανδάλη ψεκασμού (2).

Προειδοποίηση! Ποτέ μην κατευθύνετε τον ψεκαστήρα σε οποιοδήποτε μέρος του σώματος. Ποτέ μην πατάτε τη σκανδάλη ενώ ρυθμίζετε τη ρύθμιση ψεκασμού.

Επιλογή του τρόπου ψεκασμού (εικ. G & H)

Αυτός ο ψεκαστήρας είναι εξοπλισμένος με ένα ακροφύσιο επιλογής ψεκασμού (10) το οποίο παρέχει τη δυνατότητα 3 τρόπων ψεκασμού. Χρησιμοποιείται για την επιλογή του κατάλληλου τρόπου ψεκασμού για τη συγκεκριμένη σας εργασία ψεκασμού.

Χρησιμοποιώντας το ακροφύσιο επιλογής ψεκασμού (10), επιλέξτε μια από τις παρακάτω εφαρμογές:

	Οριζόντια επίπεδη δέσμη - Εφαρμόστε επάνω και κάτω σε μια επιφάνεια.
	Στρογγυλή δέσμη - για γωνίες, ακμές και στενές επιφάνειες.
	Κατακόρυφη επίπεδη δέσμη. Εφαρμόστε από πλευρά σε πλευρά.

Υπάρχουν τρεις τρόποι ψεκασμού για να επιλέξετε. Είναι σημειωμένοι ως 1, 2 και 3 στην ετικέτα επιλογής ψεκασμού που βρίσκεται στο επάνω μέρος του ψεκαστήρα (εικ. G)

- Για επιλογή του απαιτούμενου τρόπου ψεκασμού, περιστρέψτε το ακροφύσιο επιλογής ψεκασμού (10) και ευθυγραμμίστε την πράσινη ένδειξη στο ακροφύσιο επιλογής ψεκασμού (10) με τον αριθμό στην ετικέτα (εικ. H)

Προειδοποίηση! Ποτέ μην κατευθύνετε τον ψεκαστήρα σε οποιοδήποτε μέρος του σώματος. Ποτέ μην πατάτε τη σκανδάλη ενώ ρυθμίζετε τη ρύθμιση ψεκασμού.

Χειριστήριο ελέγχου παροχής (εικ. I)

Το χειριστήριο ελέγχου παροχής ρυθμίζει την ποσότητα του υγρού που μπορεί να ψεκαστεί.

- Περιστρέψτε το χειριστήριο ελέγχου παροχής (8) δεξιόστροφα για αύξηση της παροχής του υγρού
- Περιστρέψτε το χειριστήριο ελέγχου παροχής (8) αριστερόστροφα για μείωση της παροχής του υγρού.
- Η ένδειξη παροχής (9) στο πλευρό του ψεκαστήρα μετακινείται προς τα εμπρός (ελάχιστη παροχή υγρού) και προς τα πίσω (μέγιστη παροχή υγρού) καθώς περιστρέφεται το χειριστήριο ελέγχου παροχής (8).

Σημείωση: Πάντοτε δοκιμάζετε τον τρόπο ψεκασμού σε ένα άχρηστο κομμάτι χαρτόνι πρώτα. Ξεκινήστε με το χειριστήριο ελέγχου παροχής στη ρύθμιση υψηλότερης παροχής. Εάν επιθυμείτε χαμηλότερη παροχή, περιστρέψτε το χειριστήριο ελέγχου παροχής προς τα μέσα. Βαρύτερα, πυκνότερα υλικά πρέπει να ψεκάζονται με την ένδειξη κοντά στο εικονίδιο (+). Λεπτότερα υλικά πρέπει να ψεκάζονται με την ένδειξη κοντά στο εικονίδιο (-).

Σημείωση: Εάν το χειριστήριο ελέγχου παροχής ρυθμιστεί απόλυτα στην ελάχιστη πλευρά, η σκανδάλη θα έχει περιορισμένη ή μηδενική διαδρομή. Επαναφέρετε το χειριστήριο ελέγχου παροχής (δεξιόστροφα) για να επιτρέψετε μεγαλύτερη διαδρομή της σκανδάλης.

Προετοιμασία υγρού υλικού (εικ. J & K)

Σημείωση: Βεβαιωθείτε ότι ο τύπος του υλικού που χρησιμοποιείτε μπορεί να καθαριστεί είτε με mineral spirits ή διαλυτικό βαφής (για βαφές με βάση το λάδι) ή με ένα διάλυμα ζεστού νερού και σαπουνιού (για υδατοδιαλυτές βαφές όπως το λατέξ). Χρησιμοποιείτε πανιά για την προστασία των δαπέδων σας και οτιδήποτε άλλο στην περιοχή ψεκασμού το οποίο επιθυμείτε να παραμείνει άθικτο. Το υγρό που ψεκάζεται μπορεί να χρειάζεται αραίωση πριν ξεκινήσετε. Κατά την αραίωση χρησιμοποιήστε το σωστό υγρό αραίωσης που συνιστάται στη συσκευασία από τον κατασκευαστή του υλικού.

Προειδοποίηση! Μη χρησιμοποιείτε υλικά με σημείο ανάφλεξης χαμηλότερο από 55°C.

Σημείωση: Ένας κάδος ανάμειξης (12) παρέχεται για χρήση κατά τη μεταφορά υλικού ψεκασμού από το αρχικό δοχείο στον κάδο για λόγους αραίωσης και μέτρησης (εικ. J).

Σημείωση: Ένα κύπελλο ιξώδους (13) παρέχεται για τον καθορισμό του 'χρόνου εκροής' του υλικού που χρησιμοποιείται.

- Πριν μετρήσετε για το σωστό ιξώδες, ανακατέψτε καλά το υλικό.
- Βυθίστε το κύπελλο ιξώδους (13) μέσα στο υλικό που ψεκάζεται και γεμίστε το κύπελλο ιξώδους (13) εντελώς.
- Κρατώντας το κύπελλο ιξώδους (13) πάνω από το δοχείο του υλικού, μετρήστε το χρόνο που χρειάζεται για τη δέσμη του υλικού που εκρέει να "κοπεί" ή να πάψει να είναι μια συνεχής ροή από τη βάση του κυπέλλου ιξώδους (13) (2 λεπτά ή λιγότερο) (εικ. K). Αυτός είναι ο "χρόνος εκροής". Ανατρέξτε στον πίνακα αραίωσης για πληροφορίες σχετικά με την αραίωση που απαιτείται για διαφορετικά υλικά.
- Εάν το υλικό χρειάζεται αραίωση, προσθέστε το κατάλληλο υγρό αραίωσης του υλικού που συνιστώνται από τον κατασκευαστή.
- Είναι δυνατός ο ψεκασμός βαφής λατέξ με αυτό το εργαλείο, ωστόσο η απαιτούμενη αραίωση μπορεί να ξεπερνά τις συστάσεις του κατασκευαστή. Αραιώστε τη βαφή λατέξ έτσι ώστε να εκρέει από το κύπελλο ιξώδους (13) σε λιγότερο από 2 λεπτά. Ο χειριστής θα πρέπει να λάβει υπόψη τον τύπο της εφαρμογής και την τελική θέση της εργασίας όταν ψεκάζει κάποιο υλικό το οποίο χρειάζεται περισσότερα από 2 λεπτά για να εκρεύσει από το κύπελλο ιξώδους (13).

Πίνακας αραίωσης

Υλικό ψεκασμού	Χρόνος εκροής
Διαφανείς και ημιδιαφανείς χρωστικές και στεγανοποιητικά	Δεν απαιτείται αραίωση
Αστάρια με βάση το λάδι, βερνίκια και πολυουρεθάνη	(Εκροή μικρότερη των 2 λεπτών)
Υδατικής βάσης χρωστικές συμπαγούς χρώματος	Μπορεί να απαιτείται αραίωση
Βαφές υδατικής βάσης ή λατέξ	(Εκροή μεγαλύτερη των 2 λεπτών)

Σημείωση: Δεν συνιστάται για ανάγλυφες βαφές

Συμβουλές για άριστη χρήση

Συμβουλές προετοιμασίας

- Πάντοτε ανακατεύετε και διηθείτε καλά το υλικό πριν από τη χρήση.

- Με οποιαδήποτε εργασία ψεκασμού θα πρέπει να εξασφαλίζετε ότι έχετε προετοιμάσει σωστά την επιφάνεια για να επιτύχετε το άριστο αποτέλεσμα. Δηλαδή, όλες οι επιφάνειες πρέπει να μην έχουν σκόνη, βρωμιά, σκουριά και λίπη. Πλύνετε με ελαφριά πίεση εξωτερικά ξύλινα δάπεδα ή επιφάνειες και εξασφαλίστε ότι είναι στεγνά πριν τον ψεκασμό.
- Παρόλο που οι ψεκαστήρες HVLP παρουσιάζουν πολύ λίγο ψεκασμό εκτός αντικειμένου, συνιστάται να μασκάρετε όλες τις ακμές και όλες τις άλλες επιφάνειες και να χρησιμοποιείτε πανιά για την προστασία των δαπέδων σας και οτιδήποτε άλλο στην περιοχή ψεκασμού το οποίο επιθυμείτε να παραμείνει άθικτο.
- Η μεμβράνη η οποία σχηματίζεται στην επάνω επιφάνεια της βαφής μπορεί να αποφράξει τον ψεκαστήρα. Αφαιρέστε τη μεμβράνη πριν από την ανάδευση. Διηθήστε με ένα χωνί και ένα συνδεδεμένο φίλτρο ή μέσω κάλτσας για την αφαίρεση τυχόν προσμίξεων οι οποίες θα μπορούσαν να αποφράξουν το σύστημα.
- Πριν ξεκινήσετε φροντίστε να έχετε πρόχειρα γάντια, χαρτοπετσέτες, πανιά, κλπ για τυχόν απροσδόκητες υπερχειλίσεις.

Ανάπτυξη της σωστής τεχνικής ψεκασμού (εικ. L & M)

- Εξασκηθείτε στον ψεκασμό σε ένα κομμάτι άχρηστου υλικού όπως ένα κομμάτι χαρτόνι για να ελέγξετε τον τρόπο του ψεκασμού σας και να εξοικειωθείτε με τη λειτουργία ελέγχου παροχής του ψεκαστήρα.
- Εξασφαλίστε ότι η επιφάνεια προς ψεκασμό είναι ελεύθερη από σκόνη, βρωμιά και λίπη.
- Εξασφαλίστε ότι η περιοχή ψεκασμού είναι καθαρή και ελεύθερη από σκόνη η οποία θα μπορούσε να απλωθεί επάνω στις πρόσφατα ψεκασμένες επιφάνειες.
- Καλύψτε όλες τις περιοχές που δεν προορίζονται για ψεκασμό.
- Πάντοτε ψεκάζετε από μια απόσταση 25mm το ελάχιστο έως 355mm το μέγιστο (εικ. L).
- Μια κοινής χρήσης μέθοδος ψεκασμού για μεγάλες επιφάνειες είναι η “σταυρωτή”. Αυτό επιτυγχάνεται ψεκάζοντας σε οριζόντιες λωρίδες και στη συνέχεια ψεκάζοντας πάνω από αυτές τις λωρίδες με κατακόρυφες λωρίδες.
- Για να επιτύχετε μια ομοιόμορφη κατανομή ψεκασμού, πάντοτε κρατάτε το χέρι σας στην ίδια απόσταση (εικ. L) από την επιφάνεια που ψεκάζετε και αποφύγετε την κίνηση του καρπού σας (εικ. M).
- Διατηρήστε ομαλή και σταθερή ταχύτητα η οποία θα βοηθήσει να αποφύγετε τις ασυνέπειες. Ξεκινήστε τον ψεκασμό αφού έχει ξεκινήσει η κίνησή σας και απελευθερώστε τη σκανδάλη πριν σταματήσετε την κίνηση.
- Αποφύγετε τον υπερβολικό ψεκασμό σε οποιαδήποτε περιοχή. Αρκετές αραιότερες επιστρώσεις είναι καλύτερες από μια παχιά επίστρωση η οποία μπορεί να προκαλέσει τρεξίματα και σταγόνες. Να θυμάστε ότι το χειριστήριο ελέγχου παροχής ρυθμίζει την ποσότητα του υγρού που μπορεί να ψεκαστεί. Περιστρέφοντας το χειριστήριο ελέγχου παροχής δεξιόστροφα αυξάνεται η παροχή του υγρού. Περιστρέφοντας το χειριστήριο ελέγχου παροχής αριστερόστροφα μειώνεται η παροχή του υγρού. Εάν σημειωθούν τρεξίματα ή σταγόνες, έχετε πρόχειρο ένα στεγνό πινέλο για να τα εξομαλύνετε.
- Απενεργοποιήστε τη μονάδα ισχύος και τοποθετήστε τον ψεκαστήρα στην ενσωματωμένη υποδοχή της μονάδας ισχύος για οποιοδήποτε χρονικό διάστημα δεν ψεκάζετε.

Συντήρηση και καθαρισμός

Αυτό το εργαλείο με καλώδιο της Black & Decker έχει σχεδιαστεί έτσι ώστε να λειτουργεί για μεγάλο χρονικό διάστημα με την ελάχιστη δυνατή συντήρηση. Η αδιάλειπτη και ικανοποιητική λειτουργία του εργαλείου εξαρτάται από τη σωστή φροντίδα και τον τακτικό καθαρισμό του.

Προειδοποίηση! Βεβαιωθείτε ότι χρησιμοποιείτε τον κατάλληλο εξοπλισμό προσωπικής προστασίας.

Προειδοποίηση! Πριν πραγματοποιήσετε οποιαδήποτε συντήρηση ή καθαρισμό πάνω στο εργαλείο με καλώδιο απενεργοποιήστε το και βγάλτε το από την πρίζα.

Προειδοποίηση! Μη χρησιμοποιείτε υλικά με σημείο ανάφλεξης χαμηλότερο από 55°C. Σημείο ανάφλεξης είναι η θερμοκρασία στην οποία ένα υγρό μπορεί να παράγει αρκετό ατμό ώστε να αναφλεγεί (δείτε τις οδηγίες του προμηθευτή της βαφής).

Προειδοποίηση! Βεβαιωθείτε ότι η περιοχή καθαρισμού εξαερίζεται καλά και είναι ελεύθερη από εύφλεκτους ατμούς.

Προειδοποίηση! Πάντοτε ψεκάζετε στο ύπαιθρο όταν ψεκάζετε καθαριστικό διάλυμα μέσω του ψεκαστήρα.

Προειδοποίηση! Μην βυθίσετε τη μονάδα ισχύος.

Έκπλυση του ψεκαστήρα (εικ. N)

- Αποσυνδέστε τον ψεκαστήρα από την πηγή τροφοδοσίας.
- Ξεβιδώστε το καπάκι από την πλευρά του δοχείου και ρίξτε τυχόν υπολείμματα υγρού πίσω στην αρχική συσκευασία (εικ. N).
- Τοποθετήστε μια μικρή ποσότητα του κατάλληλου διαλύματος καθαρισμού στο δοχείο.
  - Ζεστό σαπουνόνερο για υλικά υδατικής βάσης.
  - Το διάλυμα καθαρισμού που συνιστάται από τον κατασκευαστή για υλικά με βάση το λάδι.
- Επανατοποθετήστε το καπάκι στο δοχείο με ασφάλεια και ανακινήστε γερά τον ψεκαστήρα.
- Ξεβιδώστε το καπάκι από την πλευρά του δοχείου και απορρίψτε κατάλληλα το διάλυμα καθαρισμού.

- Επαναπληρώστε το δοχείο με μια μικρή ποσότητα νέου διαλύματος καθαρισμού. Βιδώστε το καπάκι καλά στο δοχείο.
- Επανασυνδέστε τον ψεκαστήρα στη μονάδα του μοτέρ, συνδέστε το καλώδιο στην πρίζα και ενεργοποιήστε τη μονάδα ισχύος.
- Ψεκάστε το διάλυμα καθαρισμού μέσω του ψεκαστήρα σε κάποιο άχρηστο υλικό για 2 έως 3 δευτερόλεπτα.

Καθαρισμός του ψεκαστήρα (εικ. O - S)

- Αποσυνδέστε τον ψεκαστήρα από την πηγή τροφοδοσίας.
- Αφαιρέστε το δοχείο πλευρικής πλήρωσης (6) και ξεβιδώστε το πλευρικό καπάκι (7). Αφαιρέστε τη βαλβίδα διακοπής (18), το σωλήνα αναρρόφησης (15) και τον ελαστικό κυκλικό δακτύλιο (17) από τον ψεκαστήρα. Καθαρίστε τα μέρη στο κατάλληλο καθαριστικό διάλυμα (εικ. O).
- Ξεβιδώστε το κολάρο (19)και αφαιρέστε το ακροφύσιο ψεκασμού (10) και το ρύγχος ψεκασμού (20). Καθαρίστε όλα τα μέρη στο κατάλληλο καθαριστικό διάλυμα (εικ. P).
- Εάν χρησιμοποιείτε υλικό υδατικής βάσης, καθαρίστε τον ψεκαστήρα με τρεχούμενο νερό μέσω της εισαγωγής του σωλήνα αναρρόφησης. Εάν χρησιμοποιείτε υλικό με βάση το λάδι, καθαρίστε την εισαγωγή του σωλήνα αναρρόφησης με το κατάλληλο καθαριστικό διάλυμα. Επαναλάβετε έως ότου ο ψεκαστήρας καθαρίσει εντελώς. Επιδείξτε ιδιαίτερη φροντίδα στον απαλό καθαρισμό της βελόνας ψεκασμού (21).
- Στεγνώστε καλά όλα τα μέρη.
- Απορρίψτε κατάλληλα το διάλυμα καθαρισμού.
- Τοποθετήσετε μια σταγόνα οικιακού λαδιού στο μεταλλικό σφαιρίδιο της βαλβίδας διακοπής (18) (εικ. Q).

Σημαντικό: Η λίπανση του σφαιριδίου στη βαλβίδα διακοπής (18), μετά τον καθαρισμό, θα βοηθήσει στην αποτροπή του κολλήματος το οποίο μπορεί να αποφράξει την βαλβίδα και να εμποδίσει την επαρκή παροχή υλικού ψεκασμού.

Σημείωση: Όταν το συναρμολογείτε πάλι, τοποθετήστε το άκρο της βαλβίδας διακοπής (18) με το μεταλλικό σφαιρίδιο μέσα στον ψεκαστήρα.

- Επανασυναρμολογήστε τον ψεκαστήρα (εικ. S).

Σημείωση: Το ρύγχος ψεκασμού (20) μπορεί να εισαχθεί μόνο κατά ένα τρόπο. Η προεξοχή (22) στο ρύγχος ψεκασμού πρέπει να ευθυγραμμίζεται με την εγκοπή στο σπείρωμα του ψεκαστήρα (εικ. R).

Καθαρισμός της μονάδας ισχύος

- Αποσυνδέστε τον ψεκαστήρα από την πηγή τροφοδοσίας.
- Για τον καθαρισμό της μονάδας ισχύος, χρησιμοποιήστε μόνο ήπιο σαπούνι και υγρό πανί.

Προειδοποίηση! Ποτέ μην επιτρέψετε σε οποιοδήποτε υγρό να εισέλθει στη μονάδα ισχύος.

Προειδοποίηση! Ποτέ μη βυθίσετε οποιοδήποτε μέρος της μονάδας ισχύος σε υγρό.

Καθαρισμός του φίλτρου

Η μονάδα ισχύος περιέχει ένα πλενόμενο/ επαναχρησιμοποιούμενο φίλτρο (εικ. T). Ελέγχετε το φίλτρο πριν και μετά από κάθε χρήση. Εάν είναι βρώμικο, πλύνετέ το με ζεστό νερό και αφήστε το να στεγνώσει στον αέρα πριν το επανατοποθετήσετε ή αντικαταστήστε το εάν χρειάζεται.

- Για να ελέγξετε το φίλτρο, αφαιρέστε το κάλυμμα του φίλτρου (11) αφαιρώντας τις 2 βίδες από το επάνω μέρος του καλύμματος του φίλτρου και στη συνέχεια τραβώντας το κάλυμμα από τη μονάδα ισχύος.
- Αφαιρέστε το κάλυμμα (23) και επιθεωρήστε.
- Επανατοποθετήστε το φίλτρο και το κάλυμμα το φίλτρου.

Προειδοποίηση! Ποτέ μη χρησιμοποιείτε τη μονάδα ισχύος χωρίς το φίλτρο στη θέση του. Μπορεί να αναρροφηθούν σκουπίδια και να παρεμποδίσουν στη λειτουργία της μονάδας ισχύος.

Αντικατάσταση του ρευματολήπτη (Η.Β. & Ιρλανδία μόνο)

Αν χρειαστεί να εγκαταστήσετε έναν καινούριο ρευματολήπτη (φις):

- Απορρίψτε με ασφαλή τρόπο το παλιό φις.
- Συνδέστε τον καφέ αγωγό στον ηλεκτροφόρο ακροδέκτη του νέου ρευματολήπτη.
- Συνδέστε τον μπλε αγωγό στον ουδέτερο ακροδέκτη.
- Συνδέστε τον πράσινο/ κίτρινο αγωγό στον ακροδέκτη γείωσης.

Προειδοποίηση! Ακολουθήστε τις οδηγίες τοποθέτησης που παρέχονται με τους καλής ποιότητας ρευματολήπτες (φις). Προτεινόμενη ασφάλεια τήξης: 13A.

Προστασία του περιβάλλοντος

Ξεχωριστή περισυλλογή. Αυτό το προϊόν δεν πρέπει να απορρίπτεται μαζί με τα κοινά οικιακά απορρίμματα.

Εάν κάποια μέρα διαπιστώσετε ότι το προϊόν σας Black & Decker χρειάζεται αντικατάσταση ή ότι δεν το χρειάζεστε άλλο, μην το απορρίψετε μαζί με τα κοινά οικιακά απορρίμματα αλλά διαθέστε αυτό το προϊόν για ξεχωριστή περισυλλογή.

Η ξεχωριστή περισυλλογή των μεταχειρισμένων προϊόντων και των υλικών συσκευασίας επιτρέπει την ανακύκλωση και επαναχρησιμοποίηση των υλικών. Με την επαναχρησιμοποίηση των ανακυκλωμένων υλικών αποτρέπεται η μόλυνση του περιβάλλοντος και μειώνεται η ζήτηση πρώτων υλών.

Οι κανονισμοί που ισχύουν στην περιοχή σας ενδέχεται να προβλέπουν την ξεχωριστή περισυλλογή των ηλεκτρικών συσκευών που προέρχονται από νοικοκυριά σε δημοτικές εγκαταστάσεις ή από τον έμπορο όταν αγοράσετε ένα καινούργιο προϊόν.

Η Black & Decker δίνει τη δυνατότητα ανακύκλωσης των προϊόντων της που έχουν συμπληρώσει τη διάρκεια ζωής τους. Για να χρησιμοποιήσετε αυτήν την υπηρεσία, επιστρέψτε το προϊόν σας σε οποιοδήποτε εξουσιοδοτημένο κέντρο επισκευών, όπου θα το παραλάβουν εκ μέρους μας.

Ενημερωθείτε για το πλησιέστερο εξουσιοδοτημένο κέντρο επισκευών της περιοχής σας, επικοινωνώντας με τα γραφεία της Black & Decker στη διεύθυνση που αναγράφεται στο εγχειρίδιο. Επίσης, μια λίστα με τα εξουσιοδοτημένα κέντρα επισκευών της Black & Decker και πλήρεις λεπτομέρειες για τις υπηρεσίες που παρέχονται μετά την πώληση καθώς και στοιχεία επικοινωνίας υπάρχουν στο Διαδίκτυο, στη διεύθυνση: www.2helpU.com

Τεχνικά χαρακτηριστικά

		HVLP200 (Τύπος 1)
Τάση	V_{ac}	230
Ισχύς	W	400
Χωρητικότητα δεξαμενής	l	1.2
Βάρος	kg	1.49

Στάθμη ηχητικής πίεσης, μετρημένης σύμφωνα με το πρότυπο EN 60745:
Ηχητική πίεση (L_{pA}) 78 dB(A), αβεβαιότητα (K) 3 dB(A)
Ηχητική ισχύς (L_{WA}) 91 dB(A), αβεβαιότητα (K) 3 dB(A)

Συνολικές τιμές δόνησης (διανυσματικό άθροισμα τριών αξόνων) κατά EN 60745:
Τιμή εκπομπής δόνησης ($a_{h, D}$) < 2.5 m/s^2, αβεβαιότητα (K) 1,5 m/s^2

Δήλωση συμμόρφωσης ΕΚ

ΟΔΗΓΙΑ ΠΕΡΙ ΜΗΧΑΝΗΜΑΤΩΝ

CE

HVLP200

Η Black & Decker δηλώνει ότι τα προϊόντα αυτά που περιγράφονται στα "τεχνικά χαρακτηριστικά" συμμορφώνονται με:
2006/42/ΕΚ, EN60745

Για περισσότερες πληροφορίες, παρακαλείστε να επικοινωνήσετε με την Black & Decker στην παρακάτω διεύθυνση ή να ανατρέξετε στο πίσω μέρος του εγχειριδίου.

Ο κάτωθι υπογεγραμμένος είναι υπεύθυνος για την κατάρτιση του τεχνικού φακέλου και δηλώνει τα παρόντα εκ μέρους της Black & Decker.

Kevin Hewitt
Αντιπρόεδρος παγκόσμιας μηχανικής
Black & Decker Europe, 210 Bath Road, Slough,
Berkshire, SL1 3YD
Ηνωμένο Βασίλειο
26/07/2011

Εγγύηση

Η Black & Decker είναι σίγουρη για την ποιότητα των προϊόντων της και παρέχει μια εξαιρετική εγγύηση. Η παρούσα γραπτή εγγύηση αποτελεί πρόσθετο δικαίωμά σας και δεν ζημιώνει τα νόμιμα δικαιώματά σας. Η εγγύηση ισχύει εντός της επικράτειας των Κρατών Μελών της Ευρωπαϊκής Ένωσης και της Ευρωπαϊκής Ζώνης Ελευθέρων Συναλλαγών.

Σε περίπτωση που κάποιο προϊόν της Black & Decker παρουσιάσει βλάβη εξαιτίας ελαττωματικών υλικών, ποιότητας εργασίας ή έλλειψης συμφωνίας με τις προδιαγραφές εντός 24 μηνών από την ημερομηνία αγοράς, η Black & Decker εγγυάται την αντικατάσταση των ελαττωματικών τμημάτων, την επισκευή προϊόντων που έχουν υποστεί εύλογη φθορά λόγω χρήσης ή την αντικατάσταση των προϊόντων προκειμένου να εξασφαλίσει την ελάχιστη ενόχληση στους πελάτες της, εκτός εάν:

- Το προϊόν έχει χρησιμοποιηθεί σε εργασιακό, επαγγελματικό περιβάλλον ή έχει ενοικιαστεί.
- Έχει γίνει εσφαλμένη χρήση του προϊόντος ή έχει παραμεληθεί.
- Το προϊόν έχει υποστεί βλάβη από άλλα αντικείμενα, από ουσίες ή λόγω ατυχήματος.
- Έχει γίνει προσπάθεια επισκευής από μη εξουσιοδοτημένα κέντρα επισκευών ή από προσωπικό που δεν ανήκει στο προσωπικό της Black & Decker.

Για να ισχύσει η εγγύηση, πρέπει να υποβάλετε απόδειξη αγοράς στον πωλητή ή το εξουσιοδοτημένο κέντρο επισκευών. Ενημερωθείτε για το πλησιέστερο εξουσιοδοτημένο κέντρο επισκευών της περιοχής σας, επικοινωνώντας με τα γραφεία της Black & Decker στη διεύθυνση που αναγράφεται στο εγχειρίδιο. Επίσης, μια λίστα με τα εξουσιοδοτημένα κέντρα επισκευών της Black & Decker και πλήρεις λεπτομέρειες για τις υπηρεσίες που παρέχονται μετά την πώληση καθώς και στοιχεία επικοινωνίας υπάρχουν στο Διαδίκτυο, στη διεύθυνση: www.2helpU.com

Παρακαλούμε επισκεφθείτε την ιστοσελίδα μας www.black-anddecker.gr για να καταχωρήσετε το νέο σας προϊόν Black & Decker και για να ενημερώνεστε για τα νέα προϊόντα και τις ειδικές προσφορές. Περισσότερες πληροφορίες σχετικά με τη μάρκα Black & Decker και τη σειρά των προϊόντων μας θα βρείτε στη διεύθυνση www.blackanddecker.gr

HVLP200

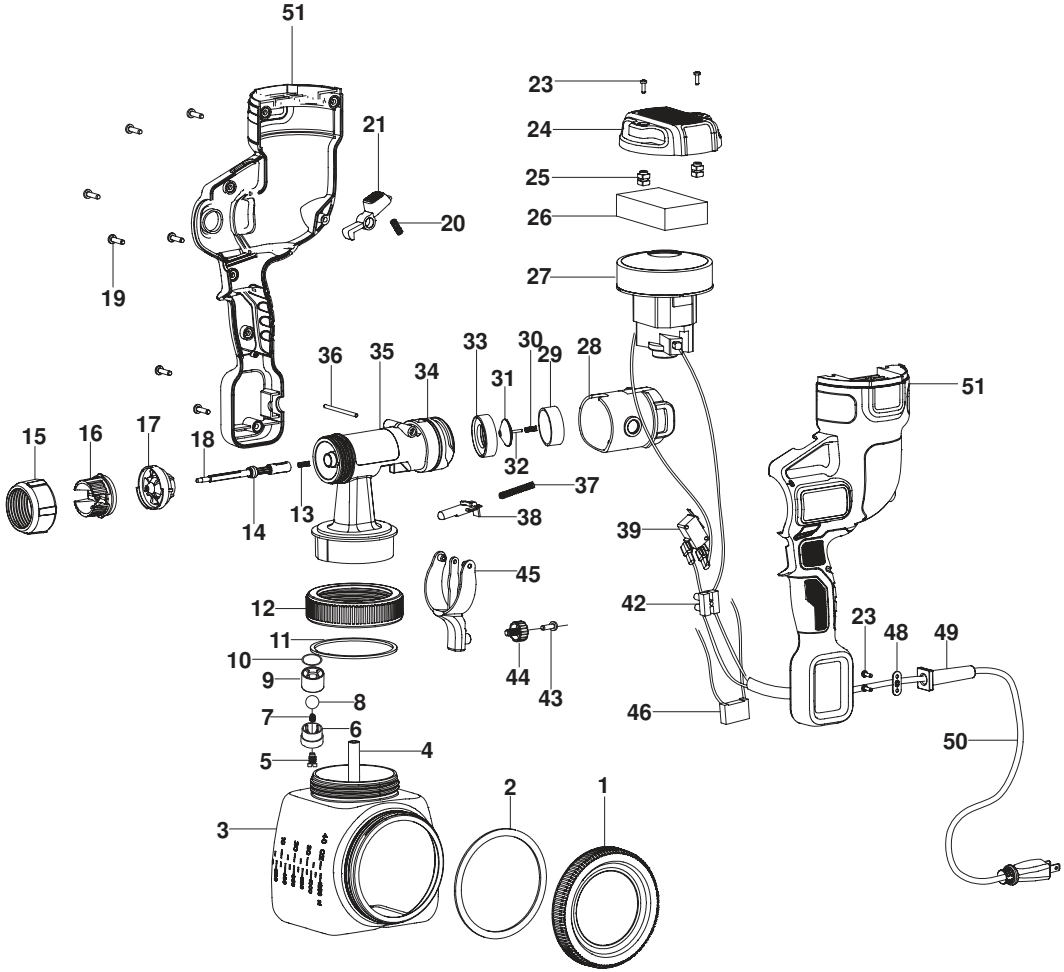
51
23
24
21
25
20
26
19
27
36
35
33
30
29
28
34
31
51
15
16
17
18
32
37
13
14
38
39
45
12
42
23
48
49
11
10
44
43
9
8
7
6
46
50
5
4
2
1
3

©

ENGLISH

Do not forget to register your product!

www.blackanddecker.co.uk/productregistration
Register your product online at **www.blackanddecker.co.uk/productregistration** or send your name, surname and product code to Black & Decker in your country
.

DEUTSCH

Vergessen Sie nicht, Ihr Produkt registrieren zu lassen!

www.blackanddecker.de/productregistration
Lassen Sie Ihr Produkt unter **www.blackanddecker.de/productregistration** online registrieren oder schicken Sie Ihren Nachnamen, Vornamen und den Produktcode an Black & Decker in Ihrem Land.

FRANÇAIS

N'oubliez pas d'enregistrer votre produit !

www.blackanddecker.fr/productregistration
Enregistrez votre produit en ligne sur **www.blackanddecker.fr/productregistration** ou envoyez vos nom, prénom et code produit à Black & Decker dans votre pays.

ITALIANO

Non dimenticate di registrare il prodotto!

www.blackanddecker.it/productregistration
Registrate il prodotto online su **www.blackanddecker.it/productregistration** o inviate nome, cognome e codice del prodotto al centro Black & Decker del vostro paese.

NEDERLANDS

Vergeet niet uw product te registreren!

www.blackanddecker.nl/productregistration
U kunt uw product online registreren op **www.blackanddecker.nl/productregistration** of u kunt uw voornaam, achternaam en productcode opsturen naar Black & Decker in uw land.

ESPAÑOL

¡No olvide registrar su producto!

www.blackanddecker.es/productregistration
Registre su producto on-line en **www.blackanddecker.es/productregistration** o envíe su nombre, apellidos y código de producto a Black & Decker en su país.

PORTUGUÊS

Não se esqueça de registar o seu produto!

www.blackanddecker.pt/productregistration
Registe o seu produto online em **www.blackanddecker.pt/productregistration** ou envie o seu nome, apelido e código do produto para a Black & Decker no seu país.

SVENSKA

Glöm inte att registrera produkten!

www.blackanddecker.se/productregistration
Registrera produkten online på **www.blackanddecker.se/productregistration** eller skicka namn och produktkod till Black & Decker i landet du bor i.

NORSK

Ikke glem å registrere produktet ditt!

www.blackanddecker.no/productregistration
Registrer produktet ditt online på **www.blackanddecker.no/productregistration**, eller send ditt navn, etternavn og produktkode til Black & Decker i ditt eget land.

DANSK

Glem ikke at registrere dit produkt!

www.blackanddecker.dk/productregistration
Registrer dit produkt på internettet på: **www.blackanddecker.dk/productregistration** eller send dit navn, efternavn og produktkode til Black & Decker i dit eget land.

SUOMI

Muistathan rekisteröidä tuotteesi!

www.blackanddecker.fi/productregistration
Rekisteröi tuotteesi verkossa osoitteessa **www.blackanddecker.fi/productregistration** tai lähetä etunimesi, sukunimesi ja tuotekoodi oman maasi Black & Decker -edustajalle.

ΕΛΛΗΝΙΚΑ

Μην ξεχάσετε να καταχωρίσετε το προϊόν σας!

www.blackanddecker.gr/productregistration
Καταχωρίστε το προϊόν σας σε σύνδεση στη σελίδα **www.blackanddecker.gr/productregistration** ή στείλτε το όνομα, επίθετο σας και τον κωδικό πριονωτός στη Black & Decker στη χώρα σας.

België/Belgique	Black & Decker (Belgium) N.V. Nieuwlandlaan 7 I.Z. Aarschot B156 3200 Aarschot	Tel. Fax Tel. Fax	+32 70 220 065 +32 70 225 585 +32 70 220 064 +32 70 222 441
Danmark	Black & Decker Sluseholmen 2-4, 2450 København SV Internet: www.blackanddecker.dk	Tel. Fax	70 20 15 10 70 22 49 10
Deutschland	Black & Decker GmbH Black & Decker Str. 40, D - 65510 Idstein	Tel. Fax	06126 21-0 06126 21-2980
Ελλάδα	Black & Decker (Ελλάς) A.E. Στράβωνος 7 & Λεωφ. Βουλιαγμένης 159 166 74 Γλυφάδα - Αθήνα	Τηλ. Φαξ www.blackanddecker.com	210 8981-616 210 8983-570
España	Black & Decker Ibérica, S.C.A. Parc de Negocis “Mas Blau” Edificio Muntadas, c/Bergadá, 1, Of. A6 08820 El Prat de Llobregat (Barcelona)	Tel. Fax	934 797 400 934 797 419
France	Black & Decker (France) S.A.S. 5 allée des Hêtres B.P. 30084 69579 Limonest Cédex	Tel. Fax	04 72 20 39 20 04 72 20 39 00
Helvetia	ROFO AG Gewerbezone Seeblick 3213 Kleinbösingen	Tel. Fax	026-6749391 026-6749394
Italia	Black & Decker Italia Srl Viale Elvezia 2 20052 Monza (MI)	Tel. Fax Numero verde	039-23871 039-2387592 800-213935
Nederland	Black & Decker Benelux Joulehof 12, 4622 RG Bergen op Zoom	Tel. Fax	+31 164 283 065 +31 164 283 200
Norge	Black&Decker Postboks 4613, Nydalen 0405 Oslo	Tlf. Fax www.blackanddecker.no	45 25 13 00 45 25 08 00
Österreich	Black & Decker Vertriebsges.m.b.H Oberlaaerstraße 248, A-1230 Wien	Tel. Fax	01 66116-0 01 66116-614
Portugal	Black & Decker Centro de Escritórios de Sintra Avenida Almirante Gago Coutinho, 132/134, Edifício 142710-418 Sintra 2710-418 Lisboa	Tel. Fax	214667500 214667580
Suomi	Black & Decker Oy Tekniikantie 12, 02150 Espoo Almirante Gago Coutinho, 132/134, Edifício 142710-418 Sintra 2710-418 Lisboa	Puh. Faksi	010 400 430 0800 411 340
Sverige	Black & Decker AB Box 94, 431 22 Mölndal	Tel. Fax	031-68 60 60 031-68 60 80
United Kingdom	Black & Decker 210 Bath Road Slough, Berkshire SL1 3YD	Tel. Fax	01753 511234 01753 551155
Middle East & Africa	Black & Decker P.O.Box - 17164 Jebel Ali (South Zone), Dubai, UAE	Tel. Fax	+971 4 8863030 +971 4 8863333