DEWALT®

DWE550
DWE560

www.DEWALT.com

Dansk *(oversat fra original brugsvejledning)* **6**

Deutsch *(übersetzt von den Originalanweisungen)* **18**

English ***(original instructions)*** **32**

Español *(traducido de las instrucciones originales)* **43**

Français *(traduction de la notice d'instructions originale)* **56**

Italiano *(tradotto dalle istruzioni originali)* **69**

Nederlands *(vertaald vanuit de originele instructies)* **82**

Norsk *(oversatt fra de originale instruksjonene)* **95**

Português *(traduzido das instruções originais)* **106**

Suomi *(käännetty alkuperäisestä käyttöohjeesta)* **119**

Svenska *(översatt från de ursprungliga instruktionerna)* **130**

Türkçe *(orijinal talimatlardan çevrilmiştir)* **141**

Ελληνικά *(μετάφραση από τις πρωτότυπες οδηγίες)* **154**

Copyright DEWALT

Figure 1

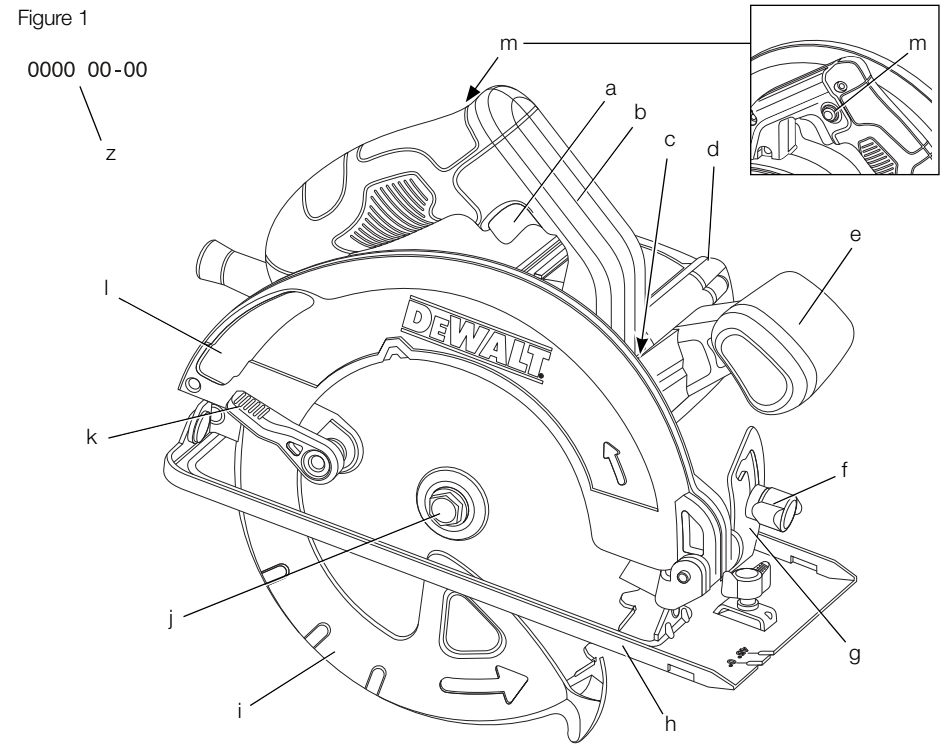

Figure 2

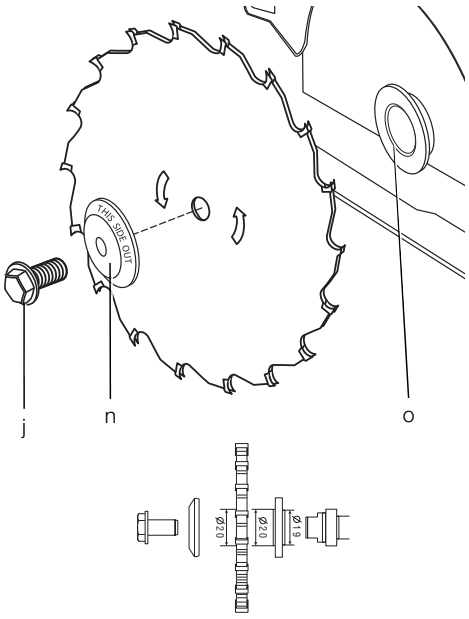

Figure 3

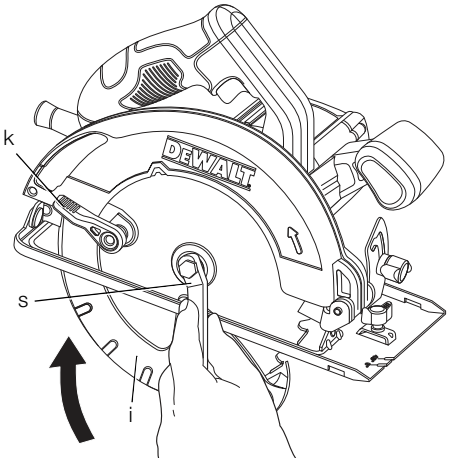

Figure 4

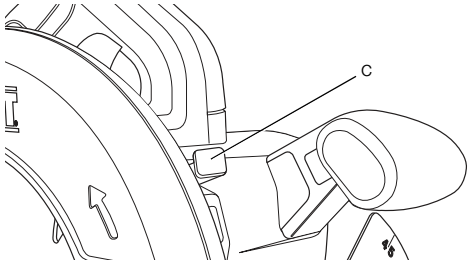

Figure 5

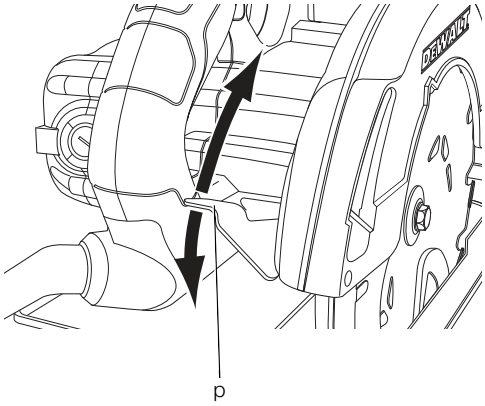

Figure 6

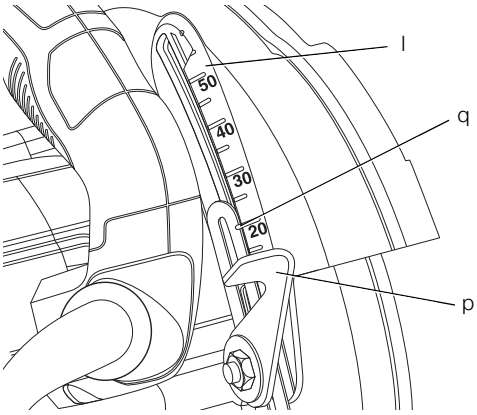

Figure 7

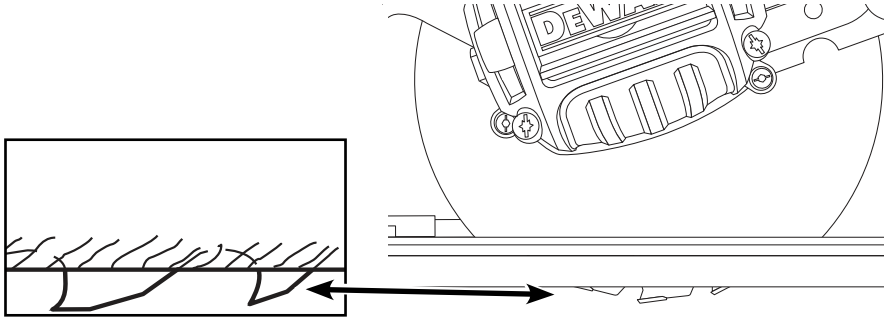

Figure 8

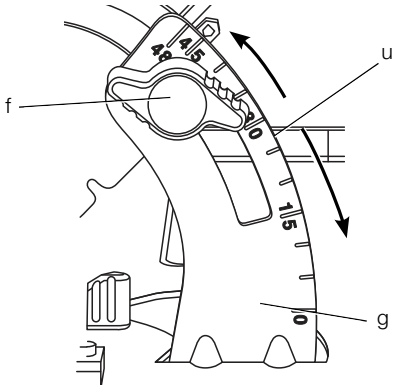

Figure 9

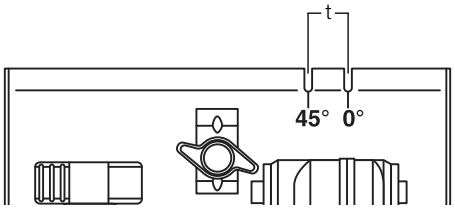

Figure 10

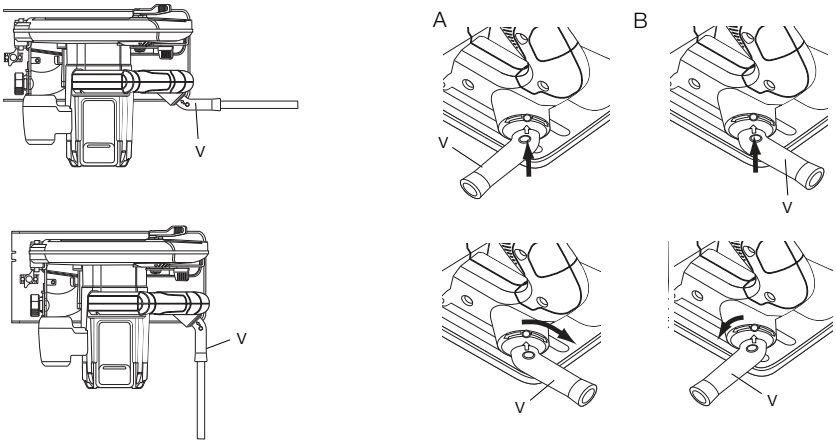

Figure 11

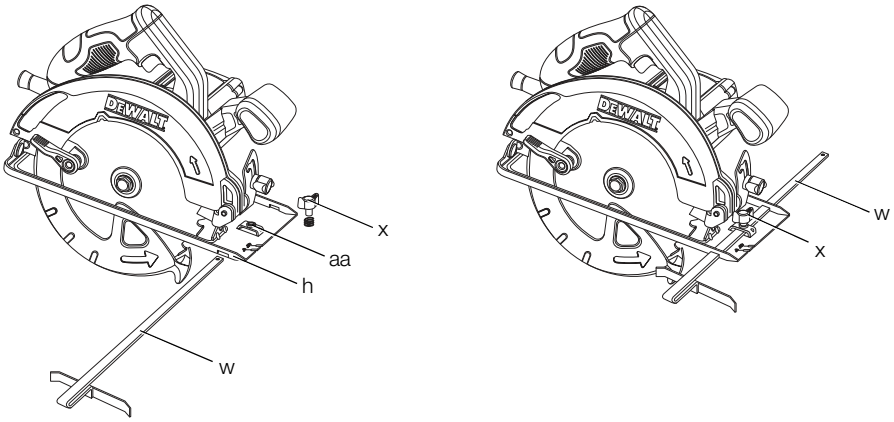

Figure 12

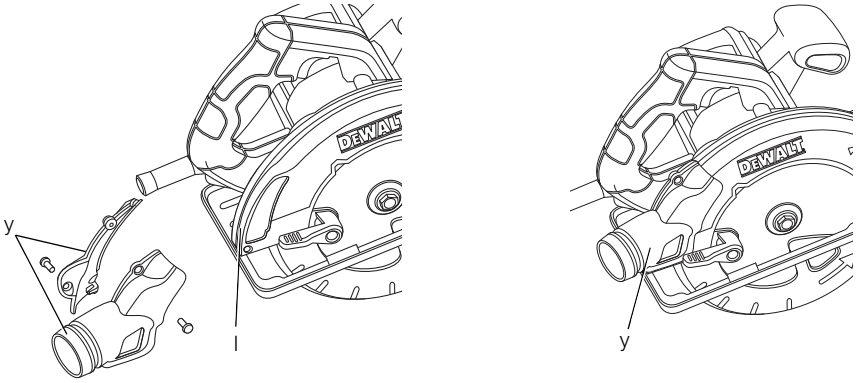

Figure 13

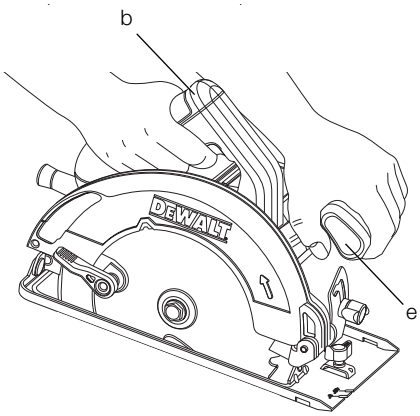

Figure 14

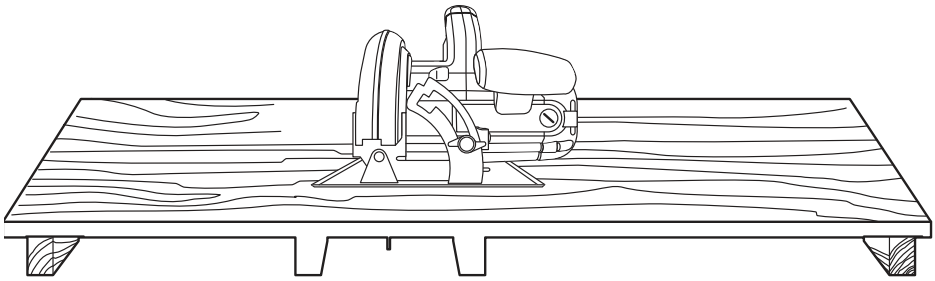

Figure 15

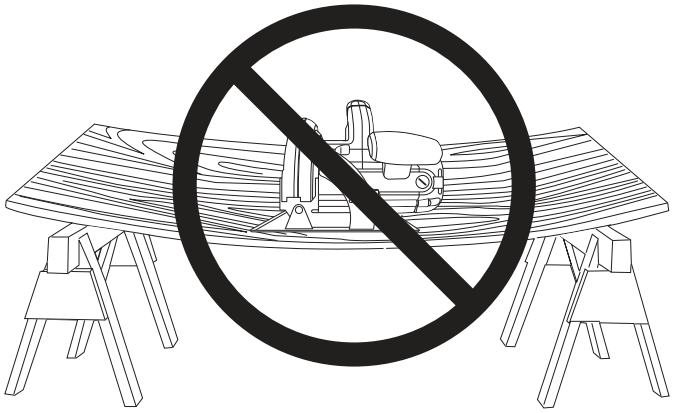

Figure 16

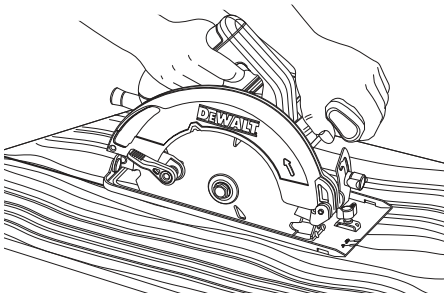

Figure 17

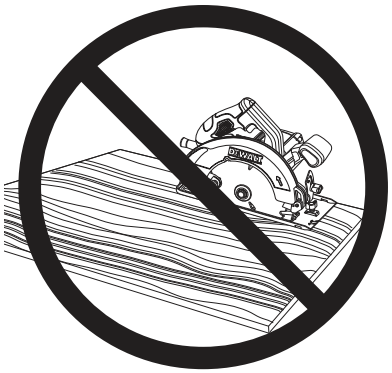

Figure 18

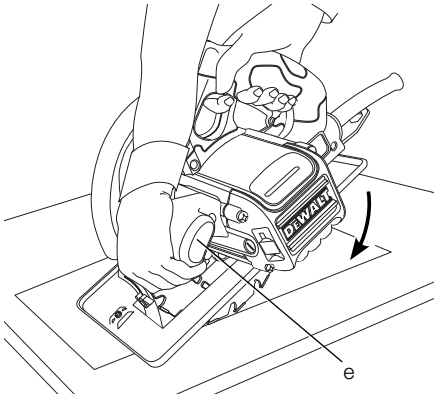

Figure 19

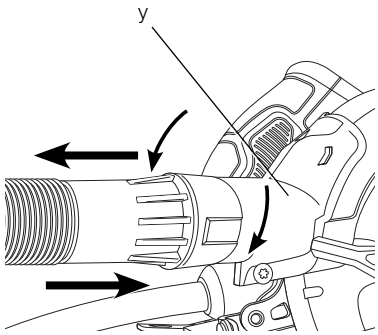

165 mm (6-1/2") RUNDSAV, DWE550
184 mm (7-1/4") RUNDSAV, DWE560

Tillykke!

Du har valgt et DEWALT-værktøj. Mange års erfaring, ihærdig produktudvikling og innovation gør DEWALT én af de mest pålidelige partnere for professionelle brugere af elværktøj.

Tekniske data

		DWE550	DWE560
Spænding	V_{AC}	230	230
Type		1	1
Effektforbrug	W	1200	1350
Tomgangshastighed	min^{-1}	5500	5500
Klingediameter	mm	165	184
Maksimum skæredybde ved			
90°	mm	55	65
45°	mm	35	42
Klingens borehul	mm	20	16
Justering af smigsnitvinkel		48°	48°
Vægt	kg	3,60	3,66

L_{PA} (lydtryk)	dB(A)	85	85
K_{PA} (lydtrykusikkerhed)	dB(A)	2,5	2,5
L_{WA} (lydeffekt)	dB(A)	96	96
K_{WA} (usikkerhed lydeffekt)	dB(A)	2,5	2,5

Samlet vibrationsværdi (triaxvektorsum) bestemt i henhold til EN 60745:

Vibrationsemissionsværdi a_h savning i træ			
a_h =	m/s^2	< 2,5	< 2,5
Usikkerhed K =	m/s^2	1,5	1,5

Vibrationsemissionsniveauet, der er angivet i dette vejledningsark, er målt i overensstemmelse med en standardiseret test, der er angivet i EN 60745 og kan anvendes til at sammenligne et værktøj med et andet. Det kan anvendes til en foreløbig eksponeringsvurdering.

ADVARSEL: *Det angivne vibrationsemissionsniveau repræsenterer værktøjets hovedanvendelsesområder. Hvis værktøjet anvendes til andre formål, med andet tilbehør eller vedligeholdes dårligt, kan vibrationsemissionen imidlertid variere. Det kan forøge eksponeringsniveauet over den samlede arbejdsperiode markant.*

Et estimat af eksponeringsniveauet for vibration bør også tage højde for de gange, værktøjet slukkes, eller når det kører men ikke bruges til at arbejde. Det kan mindske eksponeringsniveauet over den samlede arbejdsperiode markant.

Identificér yderligere sikkerhedsforanstaltninger for at beskytte operatøren mod vibrationens effekter, som f.eks.: vedligehold værktøjet og tilbehøret, hold hænderne varme, organisation af arbejdsmønstre.

Sikringer		
Europa	230 V værktøj	10 ampere, strømforsyning

Definitioner: Sikkerhedsråd

Nedenstående definitioner beskriver sikkerhedsniveauet for hvert signalord. Læs vejledningen og læg mærke til disse symboler.

FARE: *Angiver en overhængende farlig situation, der – hvis den ikke undgås –* ***kan*** *resultere i* ***døden eller alvorlige kvæstelser****.*

ADVARSEL: *Angiver en mulig farlig situation, der – hvis den ikke undgås –* ***kan*** *resultere i* ***døden eller alvorlige kvæstelser****.*

FORSIGTIG: *Angiver en mulig farlig situation, der – hvis den ikke undgås –* ***kan*** *resultere i* ***mindre eller moderat personskade****.*

BEMÆRK: *Angiver en handling, der* ***ikke er forbundet med personskade****, men som* ***kan*** *resultere i* ***produktskade****.*

Betyder fare for elektrisk stød.

Betyder risiko for brand.

EF-overensstemmelseserklæring

MASKINDIREKTIV

DWE550, DWE560

DEWALT erklærer, at produkterne beskrevet under ***Tekniske data*** er udformet i overensstemmelse med:
2006/42/EF, EN 60745-1, EN 60745-2-5.

Disse produkter overholder også direktivet 2004/108/EF og 2011/65/EU. Kontakt DEWALT på følgende adresse for yderligere oplysninger eller se bagsiden af manualen.

Undertegnede er ansvarlig for kompilering af den tekniske fil og udsteder denne erklæring på vegne af DEWALT.

Horst Grossmann
Vicepræsident for Maskinteknik og Produktudvikling
DEWALT, Richard-Klinger-Straße 11,
D-65510, Idstein, Tyskland
20.08.2012

ADVARSEL: *For at reducere risikoen for personskade bør du læse betjeningsvejledningen.*

Generelle sikkerhedsadvarsler for elværktøjer

ADVARSEL! Læs alle sikkerhedsadvarsler og alle instruktioner. *Manglende overholdelse af advarsler og instruktioner kan medføre elektrisk stød, brand og/eller alvorlig personskade.*

GEM ALLE ADVARSLER OG INSTRUKTIONER TIL SENERE BRUG

Termen "elværktøj" i advarslerne refererer til dit elektroniske (ledning) eller batteribetjente (trådløse) elværktøj.

1) SIKKERHED I ARBEJDSOMRÅDET

a) ***Sørg for, at arbejdsområdet er rent og godt oplyst.*** *Rodede eller mørke områder giver anledning til ulykker.*

b) ***Undlad at benytte elektrisk værktøj i en eksplosionsfarlig atmosfære, som f.eks. ved tilstedeværelsen af brændbare væsker, gasser eller støv.*** *Elværktøj danner gnister, der kan antænde støv eller dampe.*

c) ***Hold børn og omkringstående på afstand, når der anvendes elektrisk værktøj.*** *Distraktioner kan medføre, at du mister kontrollen.*

2) ELEKTRISK SIKKERHED

a) ***Stik på elektrisk værktøj skal passe til stikkontakten. Stikket må aldrig modificeres på nogen måde. Undlad at bruge adapterstik sammen med jordforbundet elektrisk værktøj.*** *Umodificerede stik og dertil passende stikkontakter reducerer risikoen for elektrisk stød.*

b) ***Undgå kropskontakt med jordforbundne overflader, såsom rør, radiatorer, komfurer og køleskabe.*** *Der er øget risiko for elektrisk stød, hvis din krop er jordforbundet.*

c) ***Undlad at udsætte elektrisk værktøj for regn eller våde forhold.*** *Hvis der trænger vand ind i et elektrisk værktøj, øges risikoen for elektrisk stød.*

d) ***Undlad at udsætte ledningen for overlast. Brug aldrig ledningen til at bære, trække værktøjet eller trække det ud af stikkontakten. Hold ledningen borte fra varme, olie, skarpe kanter og bevægelige dele.*** *Beskadigede eller sammenfiltrede ledninger øger risikoen for elektrisk stød.*

e) ***Når elektrisk værktøj benyttes udendørs, skal der anvendes en forlængerledning, som er egnet til udendørs brug.*** *Brug af en ledning, der er egnet til udendørs brug, reducerer risikoen for elektrisk stød.*

f) ***Hvis det ikke kan undgås at betjene et elektrisk værktøj i et fugtigt område, benyt en strømforsyning, der er beskyttet af en fejlstrømsafbryder.*** *Ved at benytte en fejlstrømsafbryder reduceres risikoen for elektrisk stød.*

3) PERSONLIG SIKKERHED

a) ***Vær opmærksom, pas på hvad du foretager dig, og brug sund fornuft, når du benytter et elektrisk værktøj. Betjen ikke værktøjet, hvis du er træt, påvirket af narkotika, alkohol eller medicin.*** *Et øjebliks uopmærksomhed under anvendelse af et elektrisk værktøj kan forårsage alvorlig personskade.*

b) ***Brug personligt sikkerhedsudstyr. Bær altid beskyttelsesbriller.*** *Sikkerhedsudstyr, såsom støvmaske, skridsikre sikkerhedssko, sikkerhedshjelm eller høreværn, brugt når omstændighederne foreskriver det, reducerer omfanget af personskader.*

c) ***Undgå utilsigtet start. Sørg for, at der er slukket for kontakten, inden værktøjet tilsluttes en strømkilde og/eller batterienhed, samles op eller bæres.*** *Når elektrisk værktøj bæres med fingeren på kontakten eller tilsluttes, når kontakten er tændt, giver det anledning til ulykker.*

d) ***Fjern eventuelle justerings- eller skruenøgler, før det elektriske værktøj startes.*** *En skruenøgle eller anden nøgle, der bliver siddende på en roterende del af elektrisk værktøj, kan give anledning til personskade.*

e) ***Undlad at række for langt. Hold hele tiden en god fodstilling og balance.*** *Dette giver bedre kontrol af det elektriske værktøj, når uventede situationer opstår.*

f) ***Bær hensigtsmæssig påklædning. Bær ikke løst tøj eller smykker. Hold dit hår, tøj og handsker væk fra bevægelige dele.*** *Løstsiddende tøj, smykker eller langt hår kan blive fanget i bevægelige dele.*

g) ***Hvis der anvendes støvudsugnings- eller støvopsamlingsudstyr, skal dette tilsluttes og anvendes rigtigt.*** *Anvendelse af støvopsamlingsudstyr kan begrænse farer forårsaget af støv.*

4) ANVENDELSE OG VEDLIGEHOLDELSE AF ELEKTRISK VÆRKTØJ

a) ***Undlad at bruge magt over for det elektriske værktøj. Brug det værktøj, der er bedst egnet til det arbejde, der skal udføres.*** *Værktøjet vil klare opgaven bedre og mere sikkert med den ydelse, som det er beregnet til.*

b) ***Undlad at benytte elektrisk værktøj, hvis kontakten ikke tænder og slukker for det.*** *Alt elektrisk værktøj, der ikke kan kontrolleres med kontakten, er farligt og skal repareres.*

c) ***Træk stikket ud af stikkontakten og/ eller batterienheden fra det elektriske værktøj, før det elektriske værktøj justeres, dets tilbehør udskiftes, eller det stilles til opbevaring.*** *Sådanne forebyggende sikkerhedsforanstaltninger mindsker risikoen for, at værktøjet startes utilsigtet.*

d) ***Opbevar elektrisk værktøj uden for rækkevidde af børn, og tillad ikke personer, som ikke er bekendt med dette elektriske værktøj eller disse instruktioner, at betjene værktøjet.*** *Elektrisk værktøj er farligt i hænderne på personer, som ikke er instrueret i brugen deraf.*

e) ***Vedligeholdelse af elektrisk værktøj. Undersøg om bevægelige dele sidder skævt, binder eller er gået itu såvel som andre forhold, der kan påvirke betjeningen af værktøjet. Hvis det elektriske værktøj er beskadiget, skal det repareres før brug.*** *Mange ulykker er forårsaget af dårligt vedligeholdt værktøj.*

f) ***Hold skæreværktøj skarpe og rene.*** *Ordentligt vedligeholdt skæreværktøj med skarpe skærekanter har mindre tilbøjelighed til at binde og er lettere at styre.*

g) ***Brug elektrisk værktøj, tilbehør, bor, osv. i overensstemmelse med disse instruktioner, idet der tages hensyn til arbejdsforholdene og den opgave, som skal udføres.*** *Brug af elektrisk værktøj til andre opgaver end dem, det er beregnet til, kan resultere i en farlig situation.*

5) SERVICE

a) ***Elektrisk værktøj skal serviceres af en kvalificeret servicetekniker, som udelukkende benytter identiske reservedele.*** *Derved sikres det, at værktøjets driftssikkerhed opretholdes.*

EKSTRA SPECIELLE SIKKERHEDSREGLER FOR RUNDSAVE

Sikkerhedsinstruktioner for alle save

a) ⚠ ***FARE: Hold hænderne væk fra skærefeltet og klingen. Hold den anden hånd på hjælpehåndtaget eller motorhuset.*** *Hvis begge hænder holder saven, kan de ikke skæres af klingen.*

b) ***Ræk ikke ned under arbejdsemnet.*** *Afskærmningen kan ikke beskytte dig mod klingen under arbejdsemnet.*

c) ***Justér skæredybden til arbejdsemnets tykkelse.*** *Mindre end en fuld tand af klingetænderne skal være synlig under arbejdsemnet.*

d) ***Hold aldrig det stykke, der skæres, i hænderne eller hen over benet. Fastgør arbejdsemnet til en stabil platform.*** *Det er vigtigt at støtte arbejdsemnet ordentligt for at undgå, at kroppen udsættes for arbejdsemnet, at klingen binder, eller at man mister kontrollen.*

e) ***Hold det elektriske værktøj ved hjælp af de isolerede greb, når værktøjet under arbejdet kan komme i kontakt med skjulte ledninger.*** *Kontakt med en strømførende ledning vil også gøre uafdækkede metaldele på værktøjet strømførende og give brugeren elektrisk stød.*

f) ***Ved kløvning skal der altid bruges et kløvningshegn eller en ligekantet skinne.*** *Dette forbedrer snittets nøjagtighed og mindsker risikoen for, at klingen binder.*

g) ***Brug altid klinger, hvis dornhuller har den rigtige størrelse og form (diamantformede i stedet for runde).*** *Klinger, der ikke passer til savens monteringssystem, vil køre ekscentrisk og medføre, at man mister kontrollen.*

h) ***Brug aldrig beskadigede eller forkerte klingepakninger eller bolte.*** *Klingepakningerne og bolten er specialfremstillet til din sav, til optimal ydelse og sikker brug.*

Årsager til og forebyggelse af tilbageslag

– *Tilbageslag er en pludselig reaktion på en indeklemt, bundet eller forkert indstillet savklinge, der medfører, at en sav ude af kontrol løftes op og ud af arbejdsemnet mod operatøren;*

– *Når klingen er indeklemt eller bundet, fordi savsnittet lukker om klingen, stopper klingen, og motoren reagerer ved hurtigt at skubbe værktøjet tilbage mod operatøren;*

– *Hvis klingen bliver forvredet eller sætter sig skævt i snittet, kan tænderne i bagenden af klingen grave sig ned i træets overflade, så klingen springer ud af savsnittet og tilbage mod operatøren.*

Tilbageslag forekommer ved fejlagtig anvendelse af saven og/eller under uhensigtsmæssige arbejdsprocesser eller arbejdsbetingelser, og kan undgås når følgende forholdsregler overholdes:

a) ***Hold godt fast i saven med begge hænder og hold dine arme på en sådan måde, at de er klar til at modstå tilbageslag. Anbring din krop på den ene eller den anden side af klingen, men ikke i lige linje med klingen.*** *Tilbageslag kan få saven til at springe tilbage, men tilbagespringskræfter kan styres af operatøren, hvis passende forholdsregler træffes.*

b) ***Hvis klingen binder, eller hvis skærearbejdet skal afbrydes, slippes aftrækkeren og saven holdes stille i materialet, indtil klingen står helt stille. Forsøg aldrig at fjerne saven fra arbejdsemnet eller trække saven bagud med klingen i bevægelse. Det kan medføre tilbageslag.*** *Find årsagen til at klingen binder, og foretag de nødvendige ændringer.*

c) ***Når en sav startes op igen i arbejdsemnet, skal savklingen centreres i snittet, og det skal kontrolleres, at savtænderne ikke har sat sig fast i materialet.*** *Hvis savklingen binder, kan den bevæge sig opad eller slå tilbage fra arbejdsemnet, når værktøjet startes på ny.*

d) ***Sørg for tilstrækkelig støtte til store paneler for at mindske risikoen for, at klingen indeklemmes og slår tilbage.*** *Større plader kommer til at hænge på grund af deres egen vægt. Panelet skal understøttes på begge sider, tæt på skærelinjen og tæt på kanterne.*

e) ***Brug ikke sløve eller beskadigede klinger.*** *Uskarpe eller forkert monterede klinger giver et snævert savsnit med for stor friktion, klingebinding og tilbageslag.*

f) ***Låsehåndtagene til justering af klingedybde og smigvinkel skal være stramme og fastgjort, før der skæres.*** *Hvis klingejusteringen rykker sig under skærearbejdet, kan det medføre binding og tilbageslag.*

g) ***Vær især forsigtig ved savning i eksisterende vægge eller andre uoverskuelige område.*** *Klingen, der skal dykke ned, kan skære genstande, som kan medføre tilbageslag.*

Sikkerhedsinstruktioner til save med pendulklingeafskærmning

a) ***Kontroller først, at den nederste beskyttelseskappe lukker korrekt, hver gang maskinen skal bruges. Anvend aldrig saven, hvis den nederste beskyttelseskappe ikke kan bevæges frit og ikke lukker sig øjeblikkeligt. Den nederste beskyttelseskappe må aldrig klemmes eller bindes fast i åbnet stilling.*** *Hvis saven falder ned ved et uheld, kan den nederste beskyttelseskappe blive bøjet. Åbn beskyttelseskappen med tilbagetrækshåndtaget og overbevis Dem om, at den kan bevæges frit og hverken berører savklingen eller andre dele ved alle skærevinkler og -dybder.*

b) ***Kontroller af fjedrene til den nederste beskyttelseskappe fungerer ordentligt. Få udført service på maskinen, før den bruges igen, hvis beskyttelseskappen og fjederen ikke fungerer korrekt.*** *Den nederste beskyttelseskappe kan gå trægt, hvis der er beskadigede dele, klæbrige rester eller større spånaflejringer i kappen.*

c) ***Den nederste beskyttelseskappe må kun åbnes manuelt i forbindelse med specielle snit, f.eks. „dyk – og vinkelsnit". Åbn den nederste beskyttelseskappe med tilbagetrækshåndtaget og slip håndtaget igen, så snart savklingen er trængt ned i arbejdsemnet.*** *Ved alle andre former for savning skal den nederste beskyttelseskappe fungere automatisk.*

d) ***Læg aldrig saven fra Dem på et arbejdsbord eller på jorden, uden at den nederste beskyttelseskappe dækker savklingen.*** *En ubeskyttet savklinge med efterløb vil få saven til at flytte sig baglæns og vil save i alting, der kommer i vejen for den. Derfor er det vigtigt at holde øje med savens efterløbstid.*

Yderligere sikkerhedsinstruktioner til rundsave

- ***Bær høreværn.*** *Udsættelse for støj kan føre til tab af høreevne.*
- ***Bær en støvmaske.*** *Udsættelse for støvpartikler kan give vejrtrækningsproblemer og eventuelt personskade.*
- ***Undlad at bruge klinger med større eller mindre diameter end anbefalet.*** *Den rette klingekapacitet opnås ved at se de tekniske data. Brug kun de klinger, der er angivet i denne vejledning, jf. EN 847-1.*
- ***Brug aldrig slibende afskæringsskiver****.*
- ***Anvend ikke vandfødningstilbehør.***
- ***Brug klemmer eller en anden praktisk måde på at sikre og understøtte arbejdsemnet til et stabilt underlag.*** *Hvis du holder fast i arbejdsemnet med din hånd eller krop, vil det være ustabilt, og det kan medføre, at du mister kontrollen over det.*

Restrisici

Følgende risici er forbundet med brugen af rundsave.

– *Skader forårsaget af berøring af de roterende dele eller varme dele på værktøjet.*

På trods af overholdelsen af de relevante sikkerhedsregler og brug af sikkerhedsudstyr kan visse restrisici ikke undgås. Disse omfatter:

– *Hørenedsættelse.*

– *Risiko for at få fingrene i klemme ved udskiftning af tilbehøret.*

– *Sundhedsfarer forårsaget ved indånding af støv, der dannes, når der arbejdes i træ.*

Mærkning på værktøjet

Følgende piktogrammer er vist på værktøjet:

Læs brugsvejledningen før brug.

Bær høreværn.

Brug øjeværn.

DATOKODEPOSITION (FIG. 1)

Datokoden (z), der også inkluderer produktionsåret, er tryk på huset.

Eksempel:

2013 XX XX

Produktionsår

Pakkens indhold

Pakken indeholder:

1 165 mm (6-1/2") rundsav (DWE550) eller

1 184 mm (7-1/4") rundsav (DWE560)

1 Cirkulær savklinge

1 Klingeskruenøgle

1 Parallelanslag

1 Støvudsugningstud

1 Brugsvejledning

1 Eksplosionstegning

- *Kontrollér for eventuelle skader på værktøjet, dele og tilbehør, der kan være opstået under transport.*
- *Tag dig tid til at læse denne vejledning grundigt og forstå den før betjening.*

Beskrivelse (fig. 1)

ADVARSEL: *Modificér aldrig elektrisk værktøj eller nogen dele deraf. Det kan medføre materiale- eller personskade.*

a. Udløserkontakt

b. Hovedhåndtag

c. Klingelås

d. Endedæksel

e. Reservehåndtag

f. Låsegreb til justering af smigsnit

g. Justeringsmekanisme for skråsnitvinkel

h. Fundamentsplade

i. Nederste klinges beskyttelsesskærm

j. Klingens fastspændingsskrue

k. Nederste beskyttelsesskærmsgreb

l. Øverste klinges beskyttelsesskærm

m. Startspærreknap

TILSIGTET BRUG

Disse kraftige rundsave er designet til professionelle trækskæringsopgaver. **MÅ IKKE** anvendes sammen med vandfødningstilbehør. **MÅ IKKE** anvendes sammen med slibehjul eller klinger. **MÅ IKKE** anvendes under våde forhold eller i nærheden af brændbare væsker eller gasser.

Disse kraftige save er professionelle elværktøjer. **LAD IKKE** børn komme i kontakt med værktøjet. Overvågning er påkrævet, når uerfarne brugere anvender dette værktøj.

- Dette produkt er ikke beregnet til anvendelse af personer (inklusive børn) med nedsatte fysiske, sensoriske eller mentale handicaps; mangel på erfaringer, viden eller færdigheder, medmindre de er under overvågning af en person, der er ansvarlig for deres sikkerhed. Børn må aldrig efterlades alene med dette produkt.

Elektrisk-sikkerhed

Elmotoren er kun designet til én spænding. Kontrollér altid, at strømforsyningen svarer til spændingen på mærkepladen.

Dit DEWALT-værktøj er dobbeltisoleret i overensstemmelse med EN 60745, og derfor er en jordledning ikke påkrævet.

Hvis forsyningsledningen er beskadiget, skal den udskiftes med en særlig ledning, der kan fås gennem DEWALT's serviceorganisation.

Brug af forlængerledning

Hvis en forlængerledning er påkrævet, skal du anvende en godkendt 3-koret forlængerledning, der passer til dette værktøjs effektforbrug (se ***Tekniske data***). Den minimale lederstørrelse er 1,5 mm^2; den maksimale længde er 30 m.

Ved brug af en kabeltromle skal kablet altid rulles helt ud.

SAMLING OG JUSTERING

ADVARSEL: For at reducere risikoen for kvæstelser, skal enheden slukkes, og maskinen frakobles strømforsyningen inden på- eller afmontering af tilbehør, justering eller ændring af indstillinger eller udførelse af reparationer. *Start ved et uheld kan medføre skader.*

Udskiftning af klinger

SÅDAN INSTALLERES KLINGEN (FIG. 1–4)

FORSIGTIG (KUN DWE550): *Den indvendige flange har en diameter på 20 mm diameter på den ene side og en diameter på 19 mm på den anden side. Diameteren på 19 mm er afmærket med 19, og diameteren på 20 mm er afmærket med 20. Brug den korrekte side for huldiameteren på den klinge, du ønsker at bruge. Montering af klingen på den forkerte side kan medføre farlig vibration.*

1. Træk ved hjælp af den nederste beskyttelsesskærm (k) den nederste klinges beskyttelsesskærm (i) tilbage og anbring klingen på savspindlen imod den indvendige klemskive (o) og kontrollér,at klingen drejer i den rigtige retning (retningen på rotationspilen på savklingen og tanden skal pege i den samme retning som retningen på rotationspilen på saven). Gå ikke ud fra at det trykte på klingen altid vil vende imod dig, når klingen er korrekt monteret. Når du trækker den nederste klingebeskyttelsesskærm tilbage for at montere klingen, kontrollér tilstanden og betjeningen af den nederste klingebeskyttelsesskærm for at sikre, at den virker korrekt. Kontrollér at den kan bevæges frit og ikke rører ved klingen eller andre dele, i alle hjørner og dybder af snittet.
2. Anbring den udvendige klemskive (n) på savspindlen med den store flade overflade imod klingen og ordlyden på den udvendige klemskive vendende imod dig.
3. Skru klingens fastspændingsskrue (j) på savspindlen med hånden (skruen har højre håndsgevind og skal drejes med uret for at blive spændt).
4. Tryk på klingelåsen (c), mens savspindlen drejes med klingeskruenøglen. indtil spindellåsen falder i hak, og klingen stopper med at dreje rundt.
5. Spænd klingens fastspændingsskrue stramt med klingeskruenøglen.

BEMÆRK: Aktivér aldrig klingelåsen, mens saven kører, eller forsøg at stoppe værktøjet. Start aldrig saven, mens klingelåsen er aktiveret. Resultatet vil være alvorlig beskadigelse af din sav.

SÅDAN UDSKIFTES KLINGEN (FIG. 2–4)

1. Du løsner klingens fastspændingsskrue (j) ved at trykke på klingelåsen (c) og dreje savspindlen med klingeskruenøglen (s), indtil klingelåsen falder i hak, og klingen stopper med at dreje rundt. Med klingelåsen aktiveret drej

klingens fastspændingsskrue mod uret med klingeskruenøglen(skruen har højre gevind skal drejes mod uret for at blive løsnet).

2. Fjern kun klingens fastspændingsskrue (j) og den udvendige klemskive (n). Fjern den gamle klinge.
3. Rens al savstøv ud, som kan have samlet sig i beskyttelsesskærmen eller i klemskiveområdet og kontrollér betjeningen af den nederste klinges beskyttelsesskærm som tidligere forklaret. Smør ikke dette område.
4. Anvend altid klinger med den korrekte størrelse (diameter) med den rigtige størrelse og form på det midterste hul for montering på savspindlen. Sørg altid for at den maksimalt anbefalede hastighed (o/min) på savklingen opfylder eller overstiger savens hastighed (o/min).
5. Følg trinene 1 til 5 under ***Sådan installeres klingen***, idet du sørger for, at klingen vil rotere i den rigtige retning.

NEDERSTE KLINGES BESKYTTELSESSKÆRM

ADVARSEL: *Den nederste klinges beskyttelsesskærm er en sikkerhedsfunktion, som nedsætter risikoen for alvorlig personskade. Anvend aldrig saven, hvis den nederste beskyttelsesskærm mangler, er beskadiget, forkert monteret eller ikke virker korrekt. Stol ikke på at den nederste klinges beskyttelsesskærm vil beskytte dig under alle omstændigheder. Din sikkerhed afhænger af de følgende advarsler og forholdsregler lige såvel som korrekt betjening af saven. Kontrollér at den nederste klinges beskyttelsesskærm er ordentligt lukket før hver anvendelse. Hvis den nederste klinges sikkerhedsskærm mangler eller ikke virker korrekt, skal du få saven undersøgt, før du bruger den. For at sikre produktsikkerhed og -pålidelighed skal reparationer, vedligeholdelse og justeringer udføres af et autoriseret serviceværksted eller en anden kvalificeret serviceorganisation, som altid bruger identiske udskiftningsdele.*

KONTROL AF DEN NEDERSTE BESKYTTELSESSKÆRM (FIG. 1)

1. Slå værktøjet fra og frakobl det fra strømkilden.
2. Drej det nederste beskyttelsesskærmsgreb (fig. 1, k) fra helt lukket position til helt åben position.
3. Slip grebet (k) og iagttag, at beskyttelsesskærmen (i) vender tilbage til helt lukket position.

Værktøjet skal efterses af et kvalificeret serviceværksted, hvis det:

- ikke vender tilbage til helt lukket position,
- bevæger sig springende eller langsomt eller
- kommer i kontakt med klingen eller nogen del af værktøjet i alle vinkler og skæredybder.

Justering af skæredybde (fig. 5–7)

1. Løft dybdejusteringsgrebet (p) for at løsne.
2. Du opnår den korrekte skæredybde ved at rette indhakket (q) på dybdejusteringsremmen ind efter det passende mærke på øverste klingens beskyttelsesskærm (l).
3. Spænd dybdejusteringsgrebet
4. For den mest effektive skærehandling ved hjælp af en savklinge i hårdtmetal, indstil dybdejusteringen, således at omkring halvdelen af en tand projekteres under overfladen på det træ, der skal skæres.
5. I figur 7 vises en metode til at kontrollere den korrekte skæredybde. Læg et stykke af det materiale, som du planlægger at save i, langs med klingen som vist i figuren og iagttag hvor meget tanden projekterer under materialet.

Justering af smigsnitvinkel (fig. 8)

Smigsnitvinkles justeringsmekanisme (g) kan justeres mellem 0° og 48°.

1. Spænd låsegreb (f) til justering af smig for at løsne.
2. Vip fodpladen til det ønskede mærke på drejetapbeslaget (u).
3. Drej smigjusteringsgrebet for at spænde det igen.

Savsnitsindikator (fig. 9)

Foran på savskoen findes en savsnitsindikator (t) for vertikal og smigskæring. Denne indikator gør det muligt for dig at styre saven langs med skærelinjerne, der er markeret på det materiale, der skæres. Indikatoren lines op med venstre (indvendig) side af savklingen, som laver kærv eller ”snit” skæringen ved at den bevægelige klingen falder til højre for indikatoren. Indhakkene på fundamentspladen angiver 0° og 45°.

Indstillelig kabelbeskytter (fig. 10)

Den indstillelige kabelbeskytter (v) gør det muligt at placere kablet vertikalt eller parallelt i forhold til klingen. Den sendes i vertikal position.

SÅDAN OPNÅS DEN PARALLELLE POSITION (FIG. 10A)

1. Tryk kabelbeskytteren (v) ind som angivet af pilen.
2. Drej kabelbeskytteren med uret til parallel position.

SÅDAN OPNÅS DEN VERTIKALE POSITION (FIG. 10B)

1. Tryk kabelbeskytteren (v) ind som angivet af pilen.
2. Drej kabelbeskytteren mod uret til vertikal position.

Montering og justering af det parallelle anslag (fig. 11)

Det parallelle anslag (w) bruges til at skære parallelt op til hjørnet på arbejdsemnet.

MONTERING

1. Indsæt justeringsknappen (x) til det parallelle anslag i hullet (aa) som vist i figur 11, idet du holder knappen løst for at lade det parallelle anslag passere.
2. Indsæt parallelanslagget (w) i fundamentspladen (h) som vist i figur 11.
3. Stram justeringsstangen til parallelanslaget (x).

JUSTERING

1. Løsn justeringsstangen til anslaget (x) og indstil parallelanslaget (w) til den ønskede bredde. Justeringen kan aflæses på skalaen for parallelanslaget.
2. Stram justeringsstangen til anslaget (x).

Montering af støvopsamlingstuden (fig. 1, 5, 12)

Your DWE550/DWE560 rundsav er forsynet med en støvopsamlingstud.

SÅDAN INSTALLERES STØVOPSAMLINGSTUDEN

1. Løsn dybdejusteringsgrebet helt (fig. 5, p).
2. Anbring fundamentspladen (fig. 1, h) i den laveste position.
3. Ret venstre halvdel af støvopsamlingstuden (y) ind over øverste klingens beskyttelsesskærm (l) som vist.
4. Indsæt skruer og skru dem godt fast.

Før værktøjet tages i brug

- Sørg for at beskyttelsesskærmene er korrekt monteret. Savklingens beskyttelsesskærm skal være i lukket position.
- Se til at klingen roterer i den retning, der angives med pile på klingen.
- Brug ikke for slidte savklinger.

BETJENING

Brugsvejledning

ADVARSEL: *Overhold altid sikkerhedsvejledningen og de gældende regler.*

ADVARSEL: For at reducere risikoen for kvæstelser, skal enheden slukkes, og maskinen frakobles strømforsyningen inden på- eller afmontering af tilbehør, justering eller ændring af indstillinger eller udførelse af reparationer. *Start ved et uheld kan medføre skader.*

Korrekt håndposition (fig. 13)

ADVARSEL: *For at reducere risikoen for personskade skal du* ***ALTID*** *anvende den rette håndposition som vist.*

ADVARSEL: *For at reducere risikoen for alvorlig personskade skal du* ***ALTID*** *holde godt fast i tilfælde af en pludselig reaktion.*

Det er nødvendigt at placere den ene hånd på hovedhåndtaget (b) og den anden hånd på hjælpehåndtaget (e) for korrekt håndposition.

Tænde og slukke (fig. 1)

Af sikkerhedsårsager er udløserkontakten (a) på dette værktøj udstyret med en startsspærreknap (m).

Tryk på startspærreknappen for at låse værktøjet op.

Du tænder for værktøjet ved at trykke på tænd/sluk-kontakten (a). Så snart udløserkontakten slippes aktiveres startspærreknappen automatisk for at forhindre, at maskinen startes ved en fejltagelse.

BEMÆRK: *Slå ikke værktøjet TIL eller FRA, når savklingen rører ved arbejdsemnet eller andre materialer.*

Understøtning af arbejdsemne (fig. 14–17)

ADVARSEL: For at reducere risikoen for alvorlig personskade, understøt arbejdsemnet korrekt og hold godt fast i saven, du ikke mister kontrollen over den.

Figurerne 14 og 16 viser korrekte savepositioner. Figurerne 15 og 17 viser usikre forhold. Hænderne skal holdes på afstand af skæreområdet, og ledningen skal placeres fri af skæreområdet, så den ikke bliver fanget eller hængt op på arbejdet.

Du undgår tilbageslag ved ALTID at understøtte pladen eller panelet TÆT ved snittet, (fig. 14 og 16). Understøt IKKE pladen eller panelet på afstand af snittet (fig. 15 og 17). Når du arbejder med saven, hold ledningen på afstand af skæreområdet og undgå, at den bliver hængt op på arbejdsemnet.

FRAKOBL ALTID SAVEN FØR DU FORETAGER NOGEN JUSTERINGER! Anbring arbejdsemnet med den “gode” side—den med det pæneste udseende—nedad. Saven skærer opad, så alle splinter vil komme på den arbejdsflade, der vender opad, når du saver.

Skæring

ADVARSEL: *Forsøg aldrig at bruge dette værktøj ved at lade det hvile med bunden i vejret på en arbejdsoverflade og bringe materialet til værktøjet. Sæt altid arbejdsemnet godt fast og bring værktøjet til arbejdsemnet, mens du holder godt fast i værktøjet med begge hænder som vist i figur 16.*

Anbring den bredeste del af savens fodplade på den del af arbejdsemnet, som er solidt understøttet og ikke på den del, som vil falde af, når der er savet. Som eksempler figur 16 illustrerer den RIGTIGE måde på at skære enden af en plade. Spænd altid arbejdsemnet fast. Prøv aldrig at holde fast i korte stykker med hånden! Husk at understøtte fritbærende eller udhængende materiale. Vær forsigtig når du saver materiale nedefra.

Kontroller at saven har nået op på sin fulde hastighed, før klingen kommer i kontakt med det materiale, der skal saves. Hvis du starter saven med klingen imod det materiale, der skal saves eller skubbes fremad i snittet, kan det resultere i tilbageslag. Skub saven fremad ved en hastighed, som tillader klingen at skære uden besvær. Hårdhed og sejhed kan variere, selv i det samme stykke materiale, og knudrede eller fugtig sektioner kan lægge en tung belastning på saven. Hvis dette sker, skub saven langsommere fremad, men hårdt nok til at holde den i gang uden større nedsættelse af hastigheden. Hvis saven tvinges, kan det medføre ru snit, unøjagtighed, tilbageslag og overophedning af motoren. Hvis dit snit begynder at forlade skærelinjen, prøv ikke at tvinge det tilbage. Slip kontakten og lad klingen stoppe helt. Du kan derefter trække saven tilbage, indstille den på ny og starte et nyt snit lidt inden for det forkerte. Du skal under alle omstændigheder trække saven tilbage, hvis du bliver nødt til at skifte snittet. Fremtvingelse af en rettelse inde i snittet, kan stoppe saven og forårsage tilbageslag.

HVIS SAVEN STOPPER, SLIP UDLØSEREN OG KØR SAVEN TILBAGE, INDTIL DEN GÅR LØS. KONTROLLER AT KLINGEN LIGGER LIGE I SNITTET OG ER FRI AF SKÆREHJØRNET, FØR DU GENSTARTER.

Når du afslutter et snit, slip udløseren og lad klingen stoppe, før du løfter saven op fra arbejdet. Når du løfter saven, vil den fjederspændte teleskopbeskyttelsesskærm automatisk lukke under klingen. Husk at klingen er udsat, indtil dette sker. Ræk aldrig ind under arbejdsemnet. Hvis du bliver nødt til at trække teleskopbeskyttelsesskærmen tilbage manuelt (som er nødvendig for at starte lommesnit) brug altid tilbagetrækningsgrebet.

BEMÆRK: Ved skæring af tynde bånd vær omhyggelig med at sikre, at små afskårne stykker ikke hænger fast på indersiden af den nederste beskyttelsesskærm.

LANGSNITNING

Langsnitning er processen med at skære brede plader til smalle strimler – og skærer årerne tværgående. Styring med hånden er vanskeligere med denne savtype, og brug af et DEWALT parallelanslag (fig. 11, w) anbefales.

LOMMESAVNING (FIG. 18)

ADVARSEL: *Bind aldrig klingens beskyttelsesskærm i en hævet position. Flyt aldrig saven baglæns under lommeskæring. Dette kan få enheden til at hæve sig op over overfladen, hvilket kan medføre personskader.*

Et lommesnit er et snit foretaget i et gulv, væg eller anden flad overflade.

1. Justér savens fodplade, så klingen skærer med den ønskede dybde.
2. Vip saven fremad og lad forenden af fodpladen hvile på det materiale, der skal skæres.

3. Træk ved hjælp af det nederste beskyttelsesskærmsgreb den nederste beskyttelsesskærm tilbage til en oprejst position. Sænk bagenden på fodpladen, indtil klingens tænder næsten rører ved skærelinjen.
4. Udløs klingens beskyttelsesskærm (dens kontakt med arbejdsemnet vil holde den i position, så den åbnes uhindret, når du starter med at skære). Flyt hånden fra beskyttelsesskærmgrebet og tag godt fast i hjælpehåndtaget (e), som vist i figur 18. Placer din krop og arm således, at du kan modstå et tilbageslag, hvis det kommer.
5. Kontroller at klingen ikke er i kontakt med skæreoverfladen, før du starter saven.
6. Start motoren og sænk gradvist saven, indtil den fodplade hviler fladt på det materiale, der skal skæres. Før saven frem langs med skærelinjen, indtil snittet er afsluttet.
7. Slip udløseren og lad klingen stoppe helt, før klingen trækkes tilbage fra materialet.
8. Ved start på hvert nyt snit, gentag ovennævnte.

Støvopsamling (fig. 19)

ADVARSEL: *Risiko for indånding af støv. For at mindske risikoen for personskade, skal du* ***ALTID*** *bære en godkendt støvmaske.*

Der leveres en støvopsamlingstud (y) sammen med dit værktøj.

Vakuumslanger til de fleste støvsugere vil passe direkte ind i støvudsugningstuden.

ADVARSEL: *Brug* ***ALTID*** *en støvsudsuger, der er fremstillet i overensstemmelse med de gældende bestemmelser vedrørende støvudsugning ved savning af træ. Vakuumslanger til de fleste støvsugere vil passe direkte ind i støvudsugningsudgangen.*

AIRLOCK STIKFORBINDELSESSYSTEM- DWV9000 (SÆLGES SEPARAT) (FIG. 19)

AirLock sikrer en hurtig og sikker forbindelse mellem støvopsamlingssystemet (y) for boring og støvopsamleren.

1. Kontrollér at kraven på AirLock stikforbindelse står i ulåst position. Ret kærvene på kraven og AirLock stikforbindelsen ind som vist for ulåste og låste positioner.
2. Skub AirLock stikforbindelsen på støvopsamlingssystemtuden (y).
3. Drej kraven til den låste position.

VEDLIGEHOLDELSE

Dit DEWALT-elværktøj er beregnet til langvarig brug med minimal vedligeholdelse. Værktøjets fortsatte tilfredsstillende drift afhænger af korrekt vedligeholdelse og rengøring af værktøjet.

ADVARSEL: For at reducere risikoen for kvæstelser, skal enheden slukkes, og maskinen frakobles strømforsyningen inden på- eller afmontering af tilbehør, justering eller ændring af indstillinger eller udførelse af reparationer. *Start ved et uheld kan medføre skader.*

Smøring

Der anvendes selvsmørende kugle og rullelejer i værktøjet, så smøring er ikke nødvendig. Det anbefales dog, at du en gang om året tager eller sender dit værktøj til et servicecenter for en grundig rengøring, kontrol og smøring af gearkassen.

Rengøring

ADVARSEL: *Blæs støv og snavs ud af hovedhuset og beskyttelsesskærmsområdet med tør luft, lige så snart der samler sig snavs i og omkring luftaftrækket. Bær godkendte beskyttelsesbriller og godkendt støvmaske ved udførelse af denne procedure.*

NEDERSTE BESKYTTELSESSKÆRM

Den nederste beskyttelsesskærm skal altid kunne dreje og lukke uhindret fra fuldt åben til fuldt lukket position. Kontroller altid for korrekt drift før skæring ved at åbne beskyttelsesskærm helt og derefter lukke den. Hvis beskyttelsesskærmen lukker langsomt eller ikke helt, har den brug for rengøring eller serviceeftersyn. Brug først saven, når den fungerer korrekt. Brug ved rengøring af beskyttelsesskærmen tør luft eller en blød børste til at fjerne al akkumuleret savstøv eller efterladenskaber fra beskyttelsesskærmens sti og rundt om beskyttelsesskærmens fjeder. Hvis dette ikke retter problemet, skal det efterses af et autoriseret serviceværksted.

ADVARSEL: *Brug aldrig opløsningsmidler eller andre kraftige kemikalier til at rengøre værktøjets ikkemetalliske dele. Disse kemikalier kan svække de materialer, der anvendes i disse dele. Brug en klud, der kun er fugtet med vand og mild sæbe. Lad aldrig væske trænge ind i værktøjet, og nedsænk aldrig nogen del af værktøjet i en væske.*

Klinger

En sløv klinge kan medføre ineffektiv savning, overbelastning af savmotoren, alt for mange splinter og kan øge risikoen for tilbageslag. Udskift klingerne, når det ikke længere er let at trække saven gennem snittet, når motoren er belastet, eller hvis der opbygges stærk varme i klingen. Det er en god idé altid at have ekstra klinger ved hånden, så du altid har skarpe klinger klar til øjeblikkelig brug. Sløve klinger kan slibes de fleste steder.

Hærdet gummi på klingen kan fjernes med petroleum, terpentin eller ovnrensemiddel. Anti-klæbende belagte klinger kan anvendes til opgaver, hvor der forekommer ekstra store ophobninger som fx trykbehandlet og grønt tømmer.

Valgfrit tilbehør

ADVARSEL: *Da andet tilbehør end det, som stilles til rådighed af DEWALT, ikke er afprøvet med dette produkt, kan det være farligt at bruge sådant tilbehør med dette værktøj. For at mindske risikoen for personskade, må dette produkt kun anvendes med tilbehør, som anbefales af DEWALT.*

ANVEND IKKE VANDFØDNINGSTILBEHØR MED DENNE SAV.

UNDERSØG VISUELT KLINGER AF HÅRDTMETAL FØR BRUG. UDSKIFT HVIS BESKADIGET.

Kontakt forhandleren for yderligere oplysninger om korrekt tilbehør.

Miljøbeskyttelse

Særskilt bortskaffelse. Dette produkt må ikke bortskaffes sammen med almindeligt husholdningsaffald.

Hvis du på noget tidspunkt finder det nødvendigt at udskifte dit DEWALT-produkt, eller hvis det ikke længere tjener det tiltænkte formål, må det ikke bortskaffes med almindeligt husholdningsaffald. Sørg for, at dette produkt bortskaffes særskilt.

Særskilt bortskaffelse af brugte produkter og emballage gør det muligt at genbruge materialer og anvende dem på ny. Genanvendelse af genbrugsmaterialer bidrager til at forhindre forurening af miljøet og reducerer behovet for råmaterialer.

Lokale forskrifter muliggør i nogen tilfælde særskilt bortskaffelse af elektriske produkter fra husholdningen, ved kommunale affaldsdepoter eller hos forhandleren i forbindelse med køb af et nyt produkt.

DEWALT har stillet faciliteter til rådighed til indsamling og genbrug af udslidte DEWALT-produkter. For at benytte sig af denne service kan man returnere produktet til et hvilket som helst autoriseret serviceværksted, der modtager det på vore vegne.

Du kan finde ud af, hvor det nærmeste autoriserede serviceværksted befinder sig ved at kontakte dit lokale DEWALT-kontor på den adresse, der er angivet i denne manual. Alternativt findes der en liste over autoriserede DEWALT-serviceværksteder og detaljerede oplysninger om vores eftersalgsservice og kontakter på følgende internetadresse: **www.2helpU.com**.

GARANTI

DEWALT er sikker på produkternes kvalitet og tilbyder en enestående garanti til professionelle brugere af dette værktøj. Denne garantierklæring er en tilføjelse til dine kontraktmæssige rettigheder som professionel bruger eller dine lovbefalede rettigheder som privat ikke-professionel bruger og påvirker dem på ingen måde. Garantien er gyldig inden for medlemsstaterne af Den Europæiske Union og Det Europæiske Frihandelsområde.

• 30 DAGES RISIKOFRI TILFREDSHEDSGARANTI •

Hvis du ikke er fuldt tilfreds med dit DEWALT værktøj, kan du returnere det inden for 30 dage, komplet som købt, til den forhandler, hvor værktøjet blev købt og få alle pengene refunderet eller bytte det. Produktet skal have været underlagt almindelig brug og slid, og der skal fremvises gyldig kvittering.

• ET ÅRS GRATIS SERVICEKONTRAKT •

Hvis du har brug for vedligeholdelse eller service af dit DEWALT værktøj, inden for 12 måneder efter købet, er du berettiget til en gratis serviceydelse. Den vil blive foretaget gratis af et autoriseret DEWALT serviceværksted. Købsbeviset skal fremvises. Inkluderer arbejdskraft. Ekskluderer tilbehør og reservedele, medmindre de var fejlbehæftede under garantiperioden.

• ET ÅRS FULD GARANTI •

Hvis dit DEWALT produkt bliver defekt på grund af fejlbehæftede materialer eller produktionsfejl inden for 12 måneder fra købsdatoen, garanterer DEWALT gratis udskiftning af alle defekte dele eller gratis udskiftning af enheden efter vores valg under forudsætning af, at:

- Produktet ikke er blevet misbrugt;
- Produktet har været underlagt almindelig brug og slid;
- Der ikke er forsøgt reparationer af uautoriserede personer;
- Købsbeviset fremvises;
- Produktet returneres komplet med alle originale komponenter;

Hvis du ønsker at reklamere, kontakt din forhandler eller find adressen på dit nærmeste autoriserede DEWALT serviceværksted i DEWALT kataloget eller kontakt dit DEWALT kontor på den adresse, der er opgivet i denne manual. Der findes en liste over autoriserede DEWALT serviceværksteder og detaljerede oplysninger om vores eftersalgsservice på følgende internetadresse: **www.2helpU.com**.

KREISSÄGE 165 mm (6-1/2"), DWE550
KREISSÄGE 184 mm (7-1/4"), DWE560

Herzlichen Glückwunsch!

Sie haben sich für ein Gerät von DEWALT entschieden. Langjährige Erfahrung, sorgfältige Produktentwicklung und Innovation machen DEWALT zu einem zuverlässigen Partner für professionelle Anwender von Elektrowerkzeugen.

Technische Daten

		DWE550	DWE560
Spannung	V_{AC}	230	230
Typ		1	1
Leistungsaufnahme	W	1200	1350
Leerlaufdrehzahl	min^{-1}	5500	5500
Sägeblattdurchmesser	mm	165	184
Maximale Schnitttiefe bei			
90°	mm	55	65
45°	mm	35	42
Sägeblattbohrung	mm	20	16
Neigungswinkeleinstellung		48°	48°
Gewicht	kg	3,60	3,66

L_{PA} (Schalldruckpegel)	dB(A)	85	85
K_{PA} (Schalldruckpegel-Messungenauigkeit)	dB(A)	2,5	2,5
L_{WA} (Schallleistung)	dB(A)	96	96
K_{WA} (Schallleistung-Messungenauigkeit)	dB(A)	2,5	2,5

Gesamtschwingungspegel (triaxiale Vektorsumme) gemäß EN 60745:

Schwingungsemissionswert a_h Sägen von Holz			
a_h =	m/s^2	< 2,5	< 2,5
Messungenauigkeit K =	m/s^2	1,5	1,5

Der in diesem Informationsblatt angegebene Vibrationsemissionswert wurde gemäß einem standardisierten Test laut EN 60745 gemessen und kann für einen Vergleich zwischen zwei Geräten verwendet werden. Er kann zu einer vorläufigen Einschätzung der Exposition verwendet werden.

WARNUNG: *Der angegebene Vibrationsemissionswert bezieht sich auf die Hauptanwendung des Gerätes. Wenn das Gerät jedoch für andere Anwendungen, mit anderem Zubehör oder schlecht gewartet eingesetzt wird, kann die Vibrationsemission verschieden sein. Dies kann den Expositionsgrad über die Gesamtbetriebszeit erheblich erhöhen.*

Eine Schätzung der Vibrationsstärke sollte auch berücksichtigen, wie oft das Gerät ausgeschaltet wird oder über welche Zeit es zwar läuft, aber nicht wirklich in Betrieb ist. Dies kann die Exposition über die Gesamtbetriebszeit erheblich mindern.

Es sind zusätzliche Sicherheitsmaßnahmen zum Schutze der Betriebsperson vor den Auswirkungen der Vibration in Betracht zu ziehen, z. B.: Wartung des Gerätes und des Zubehörs, Warmhalten der Hände, Organisation des Arbeitsablaufes.

Sicherungen		
Europa	230 V Werkzeuge	10 Ampere Stromversorgung

Definitionen: Sicherheitsrichtlinien

Im Folgenden wird die Relevanz der einzelnen Warnhinweise erklärt. Bitte lesen Sie die Betriebsanleitung und achten Sie auf diese Symbole.

GEFAHR: *Weist auf eine unmittelbar drohende gefährliche Situation hin, die, sofern nicht vermieden,* ***zu tödlichen oder schweren Verletzungen führt****.*

WARNUNG: *Weist auf eine möglicherweise gefährliche Situation hin, die, sofern nicht vermieden,* ***zu tödlichen oder schweren Verletzungen führen kann****.*

VORSICHT: *Weist auf eine möglicherweise gefährliche Situation hin, die, sofern nicht vermieden,* ***zu leichten oder mittelschweren Verletzungen führen kann****.*

HINWEIS: *Weist auf ein Verhalten hin, das* ***nichts mit Verletzungen zu tun hat****, aber, wenn es* ***nicht vermieden wird****, zu* ***Sachschäden führen kann****.*

Weist auf ein Stromschlagrisiko hin.

Weist auf eine Brandgefahr hin.

EG-Konformitätserklärung

MASCHINENRICHTLINIE

DWE550, DWE560

DEWALT erklärt hiermit, dass diese unter ***Technische Daten*** beschriebenen Produkte die folgenden Vorschriften erfüllen: 2006/42/EG, EN 60745-1, EN 60745-2-5.

Diese Produkte erfüllen auch die Richtlinie 2004/108/EG und 2011/65/EU. Für weitere Informationen wenden Sie sich bitte an DEWALT unter der folgenden Adresse oder schauen Sie auf der Rückseite dieser Betriebsanleitung nach.

Der Unterzeichnete ist verantwortlich für die Zusammenstellung des technischen Dossiers und gibt diese Erklärung im Namen von DEWALT ab.

Horst Großmann
Vizepräsident für Konstruktion und Produktentwicklung
DEWALT, Richard-Klinger-Straße 11,
D-65510, Idstein, Deutschland
20.08.2012

WARNUNG: *Zur Reduzierung der Verletzungsgefahr bitte die Betriebsanleitung lesen.*

Allgemeine Sicherheitswarnhinweise für Elektrowerkzeuge

WARNUNG! Lesen Sie alle Sicherheitswarnhinweise und alle Anweisungen*. Das Nichtbeachten von Warnhinweisen und Anweisungen kann zu elektrischem Schlag, Brand und/oder schweren Verletzungen führen.*

BEWAHREN SIE ALLE WARNHINWEISE UND ANWEISUNGEN ZUM SPÄTEREN NACHSCHLAGEN AUF

Der Begriff „Elektrowerkzeug" in den Warnhinweisen bezieht sich auf Ihr netzbetriebenes Elektrowerkzeug (mit Kabel) oder auf Ihr akkubetriebenes (kabelloses) Elektrowerkzeug.

1) SICHERHEIT IM ARBEITSBEREICH

a) ***Halten Sie den Arbeitsbereich sauber und gut ausgeleuchtet.*** *Unaufgeräumte oder dunkle Bereiche begünstigen Unfälle.*

b) ***Betreiben Sie das Elektrowerkzeug nicht in explosionsgefährdeten Umgebungen, in denen sich z. B. brennbare Flüssigkeiten, Gase oder Staub befinden****. Elektrowerkzeuge erzeugen Funken, die den Staub oder die Dämpfe entzünden können.*

c) ***Halten Sie Kinder und Zuschauer fern, während Sie ein Elektrogerät betreiben.*** *Ablenkung kann dazu führen, dass Sie die Kontrolle über das Gerät verlieren.*

2) ELEKTRISCHE SICHERHEIT

a) ***Der Stecker des Elektrogerätes muss in die Steckdose passen. Ändern Sie niemals den Stecker in irgendeiner Form. Verwenden Sie keinerlei Adapterstecker an geerdeten Elektrogeräten.*** *Unveränderte Stecker und passende Steckdosen mindern die Gefahr eines elektrischen Schlages.*

b) ***Vermeiden Sie Körperkontakt mit geerdeten Flächen, wie Rohre, Radiatoren, Herde und Kühlgeräte.*** *Es besteht eine erhöhte Gefahr für einen elektrischen Schlag, wenn Ihr Körper geerdet ist.*

c) ***Setzen Sie Elektrogeräte keinem Regen oder feuchter Umgebung aus.*** *Wenn Wasser in das Elektrogerät eindringt, erhöht sich die Gefahr eines elektrischen Schlages.*

d) ***Überlasten Sie das Kabel nicht. Verwenden Sie niemals das Kabel, um das Elektrogerät zu tragen oder durch Ziehen vom Netz zu trennen. Halten Sie das Kabel fern von Hitze, Öl, scharfen Kanten oder beweglichen Teilen.*** *Beschädigte oder verhedderte Kabel erhöhen die Gefahr eines elektrischen Schlages.*

e) ***Wenn Sie ein Elektrogerät im Freien betreiben, verwenden Sie ein für den Außeneinsatz geeignetes Verlängerungskabel.*** *Die Verwendung von für den Außeneinsatz geeigneten Kabeln mindert die Gefahr eines elektrischen Schlages.*

f) ***Wenn der Betrieb eines Elektrogerätes in feuchter Umgebung unumgänglich ist, verwenden Sie eine durch einen Fehlerstromschutzschalter (FI-Schalter oder RCD) geschützte Stromversorgung.*** *Der Einsatz eines Fehlerstromschutzschalters mindert die Gefahr eines elektrischen Schlages.*

3) SICHERHEIT VON PERSONEN

a) ***Seien Sie aufmerksam, achten Sie darauf, was Sie tun, und gehen Sie mit Vernunft an die Arbeit mit einem Elektrowerkzeug. Benutzen Sie kein Elektrowerkzeug, wenn Sie müde sind oder unter dem Einfluss von Drogen, Alkohol oder Medikamenten stehen.*** *Ein Moment der Unachtsamkeit beim Betrieb eines Elektrogerätes kann zu schweren Verletzungen führen.*

b) ***Tragen Sie persönliche Schutzausrüstung und immer eine Schutzbrille.*** *Das Tragen persönlicher Schutzausrüstung, wie Staubmaske, rutschfeste Sicherheitsschuhe, Schutzhelm oder Gehörschutz, je nach Art und Einsatz des Elektrowerkzeuges, verringert das Risiko von Verletzungen.*

c) ***Vermeiden Sie unbeabsichtigtes Starten. Vergewissern Sie sich, dass der Schalter in der AUS-Position ist, bevor Sie das Gerät an die Stromversorgung und/oder an den Akku anschließen oder wenn Sie das Gerät aufnehmen oder tragen.*** *Wenn Sie beim Tragen des Elektrowerkzeuges den Finger am Schalter haben oder das Gerät eingeschaltet an die Stromversorgung anschließen, kann dies zu Unfällen führen.*

d) ***Entfernen Sie alle Einstellschlüssel oder Werkzeuge, bevor Sie das Elektrogerät einschalten.*** *Werkzeuge oder Schlüssel, die an rotierenden Teilen des Elektrogerätes angebracht sind, können zu Verletzungen führen.*

e) ***Vermeiden Sie eine abnormale Körperhaltung. Sorgen Sie für einen sicheren Stand und halten Sie jederzeit das Gleichgewicht.*** *Dadurch können Sie das Elektrowerkzeug in unerwarteten Situationen besser kontrollieren.*

f) ***Tragen Sie geeignete Kleidung. Tragen Sie keine weite Kleidung und keinen Schmuck. Halten Sie Ihre Haare, Kleidung und Handschuhe von beweglichen Teilen fern.*** *Lose sitzende Kleidung, Schmuck oder lange Haare können sich in den beweglichen Teilen verfangen.*

g) ***Wenn Geräte für den Anschluss an eine Staubabsaugung und Staubsammlung vorgesehen sind, vergewissern Sie sich, dass diese richtig angeschlossen sind und verwendet werden.*** *Der Einsatz von Staubsammlern kann staubbedingte Gefahren mindern.*

4) VERWENDUNG UND PFLEGE DES ELEKTROGERÄTES

a) ***Überlasten Sie das Elektrogerät nicht. Verwenden Sie das für Ihre Arbeit passende Elektrogerät.*** *Das richtige Gerät wird die Aufgabe besser und sicherer erledigen, wenn es bestimmungsgemäß verwendet wird.*

b) ***Benutzen Sie kein Elektrowerkzeug, dessen Schalter defekt ist.*** *Ein Elektrowerkzeug, das sich nicht mehr ein- oder ausschalten lässt, ist gefährlich und muss repariert werden.*

c) ***Trennen Sie den Stecker vom Netz und/ oder die Akkus vom Elektrogerät, bevor Sie Einstellungen am Gerät vornehmen, Zubehör wechseln oder es aufbewahren.*** *Diese Vorbeugemaßnahmen mindern die Gefahr, dass das Elektrogerät unbeabsichtigt startet.*

d) ***Bewahren Sie nicht verwendete Elektrogeräte für Kinder unerreichbar auf und lassen Sie nicht zu, dass Personen ohne Erfahrung mit dem Elektrogerät oder mit diesen Anweisungen das Elektrogerät bedienen.*** *Elektrogeräte sind in den Händen nicht geschulter Personen gefährlich.*

e) ***Warten Sie die Elektrogeräte. Prüfen Sie, ob bewegliche Teile verzogen oder ausgeschlagen, ob Teile gebrochen oder in einem Zustand sind, der den Betrieb des Elektrogerätes beeinträchtigen kann. Bei Beschädigungen lassen Sie das Elektrogerät reparieren, bevor Sie es verwenden.*** *Viele Unfälle entstehen wegen mangelnder Wartung der Elektrogeräte.*

f) ***Halten Sie Schneidwerkzeuge scharf und sauber.*** *Richtig gewartete Schneidwerkzeuge mit scharfen Klingen blockieren seltener und sind leichter unter Kontrolle zu halten.*

g) ***Verwenden Sie Elektrogeräte, Zubehör und Einsätze (Bits) usw. gemäß diesen Anweisungen und unter Berücksichtigung der Arbeitsbedingungen und der Aufgabe.*** *Wenn Sie das Elektrogerät für Aufgaben verwenden, die nicht bestimmungsgemäß sind, kann dies zu gefährlichen Situationen führen.*

5) SERVICE

a) ***Lassen Sie Ihr Elektrowerkzeug nur von qualifiziertem Fachpersonal und nur mit Original- Ersatzteilen reparieren.*** *Damit wird sichergestellt, dass die Sicherheit des Gerätes erhalten bleibt.*

ZUSÄTZLICHE SICHERHEITSANWEISUNGEN FÜR KREISSÄGEN

Sicherheitsanweisungen für alle Sägen

a) ⚠ ***GEFAHR: Hände vom Schneidebereich und Sägeblatt fernhalten! Belassen Sie Ihre andere Hand am Hilfsgriff oder Motorgehäuse.*** *Durch beidhändiges Festhalten des Geräts werden Verletzungen durch das Sägeblatt vermieden.*

b) ***Nicht unter das Werkstück greifen!*** *Der Blattschutz bietet keinen Schutz für die Hand unter dem Werkstück.*

c) ***Die Schnitttiefe der Dicke des Werkstücks entsprechend einstellen!*** *Unter dem Werkstück sollte weniger als eine Sägeblattzahnlänge zu sehen sein.*

d) ***Werkstück niemals in der Hand oder auf dem Schoß halten! Werkstück auf einer festen Arbeitsfläche sicher befestigen.*** *Es ist wichtig, das Werkstück gut abzustützen, um ein Verkeilen des Sägeblatts, einen Verlust der Kontrolle und Verletzungen zu vermeiden.*

e) ***Beim Arbeiten an Werkstücken, die möglicherweise verborgene Leitungen enthalten können, das Werkzeug nur an den isolierten Griffflächen anfassen.*** *Bei Kontakt mit einem stromführenden Draht werden die freiliegenden Metallteile ebenfalls stromführend, und der Bediener erleidet bei Berührung einen Stromschlag.*

f) ***Für Längsschnitte immer einen Parallelanschlag oder eine Führungsschiene verwenden!*** *Dies trägt zur Genauigkeit des Schnitts bei und verhindert ein Verkanten des Sägeblatts.*

g) ***Immer die richtige Größe und Form von des Bohrlochs bei Sägeblättern verwenden (eckig bzw. rund).*** *Sägeblätter, die nicht zur Befestigungsvorrichtung der Säge passen, können exzentrisch laufen und außer Kontrolle geraten.*

h) ***Niemals beschädigte oder falsche Unterlegscheiben oder Befestigungsbolzen für das Sägeblatt verwenden.*** *Unterlegscheiben und Befestigungsbolzen für das Sägeblatt sind speziell auf diese Säge angepasst und für die vollständige Leistung und Betriebssicherheit des Geräts notwendig.*

Ursachen und Verhütungsmaßnahmen für Rückschläge

- *Ein verbogenes oder falsch angebrachtes Sägeblatt kann zu plötzlichem Rückschlag führen, wodurch die Säge außer Kontrolle geraten, aus dem Werkstück und gegen den Benutzer geschleudert werden kann;*
- *Bei verbogenem oder in die Kerbe eingeklemmtem Sägeblatt wird das Sägeblatt plötzlich gestoppt, und die Krafteinwirkung des Motors kann das Gerät plötzlich gegen den Benutzer schleudern;*
- *Wenn das Sägeblatt verdreht oder schräg in die Kerbe eingeführt wird, können die Zähne an der Rückseite des Sägeblatts sich in der Oberfläche des Holzes verkanten, wodurch das Sägeblatt das Gerät aus der Kerbe hebt und gegen den Benutzer schleudert.*

Wenn Sie das Gerät falsch bedienen oder verwenden und/oder einsetzen kann ein Rückschlag auftreten. Dies kann durch die unten aufgeführten entsprechenden Vorsichtsmaßnahmen vermieden werden:

a) ***Halten Sie die Säge jederzeit mit beiden Händen fest und positionieren Sie Ihre Arme so, dass sie dem Rückschlag entgegenwirken können. Positionieren Sie Ihren Körper seitlich vom Sägeblatt, nicht in Drehrichtung des Sägeblattes.*** *Ein Rückschlag kann dazu führen, dass die Säge zurückgeschleudert wird. Doch die Rückschlagkräfte können durch den Benutzer beherrscht werden, sofern die geeigneten Vorsichtsmaßnahmen getroffen werden.*

b) ***Wenn das Sägeblatt klemmt oder wenn aus irgendeinem Grund der Schnitt unterbrochen wird, lassen Sie den Drücker los und halten Sie das Werkzeug bewegungslos im Material, bis das Sägeblatt vollkommen zum Stillstand gekommen ist. Versuchen Sie niemals, das Werkzeug aus dem Werkstück zu entfernen oder zurückzuziehen, während sich das Sägeblatt noch dreht, da dies einen Rückschlag verursachen kann.*** *Untersuchen und beheben Sie die Ursachen, falls die Scheibe klemmt.*

c) ***Wenn Sie die Säge starten, während das Sägeblatt sich im Werkstück befindet, müssen Sie das Sägeblatt in der Kerbe zentrieren und darauf achten, dass die Zähne sich nicht im Schnittmaterial verkeilen.*** *Wenn das Sägeblatt im Material klemmt, kann es sich beim erneuten Starten nach oben bewegen oder zurückschlagen.*

d) ***Größere Platten müssen befestigt werden, um ein Verkeilen und einen Rückschlag des Sägeblatts zu vermeiden.*** *Große Platten können unter ihrem eigenen Gewicht durchhängen. Die Platten müssen an beiden Seiten nahe der Schnittlinie und nahe dem Plattenrand abgestützt werden.*

e) ***Keine stumpfen oder beschädigten Sägeblätter verwenden.*** *Unscharfe oder falsch eingestellte Sägeblätter können eine zu schmale Kerbe schneiden, was zu übermäßiger Reibung, Verklemmen und Rückschlag des Sägeblatts führen kann.*

f) ***Arretierungen für Schneidetiefe und Neigungswinkel müssen vor dem Sägen fest angezogen und gesichert werden.*** *Wenn sich beim Schneiden die Sägeblatteinstellung verändert, kann dies zum Verkanten des Sägeblatts und zum Rückschlag führen.*

g) ***Seien Sie besonders vorsichtig bei Schnitten in bestehende Wände oder andere nicht einsehbare Bereiche.*** *Das hervorstehende Sägeblatt kann Gegenstände durchtrennen und zu Rückschlägen führen.*

Sicherheitsanweisungen für Sägen mit einem Pendel-Sägeblattschutz

a) ***Vergewissern Sie sich vor jedem Gebrauch, daß die untere Schutzvorrichtung richtig schließt. Betreiben Sie die Säge nicht, falls sich die untere Schutzvorrichtung nicht ungehindert bewegt und nicht sofort schließen läßt. Spannen oder binden Sie die untere Schutzvorrichtung niemals in der geöffneten Stellung fest.*** *Wird die Säge versehentlich fallengelassen, so kann sich die untere Schutzvorrichtung verbiegen. Heben Sie die untere Schutzvorrichtung am Einzugshebel an und vergewissern Sie sich, daß sie sich ungehindert bewegt und nicht das Sägeblatt oder andere Teile berührt. Dies gilt für alle Winkel und Schnittiefen.*

b) ***Überprüfen Sie die Funktion der Feder für die untere Schutzvorrichtung. Falls Schutzvorrichtung und Feder nicht einwandfrei funktionieren, so müssen diese Teile vor dem Gebrauch instandgesetzt werden.*** *Möglicherweise arbeitet die untere Schutzvorrichtung aufgrund beschädigter Teile, Harzablagerungen oder einer Ansammlung von Spänen schwergängig.*

c) ***Die untere Schutzvorrichtung darf nur für Spezialschnitte wie „Einstechschnitte" und „Verbundschnitte" von Hand eingezogen werden. Heben Sie die untere Schutzvorrichtung an, indem Sie den Einzugshebel einfahren, und sobald das Sägeblatt in den Werkstoff tritt, muß die untere Schutzvorrichtung freigegeben werden.*** *Bei allen anderen Sägearbeiten muß die untere Schutzvorrichtung automatisch arbeiten.*

d) ***Achten Sie stets darauf, daß die untere Schutzvorrichtung das Sägeblatt abdeckt, bevor die Säge auf der Werkbank oder dem Boden abgesetzt wird.*** *Ein ungeschütztes, noch auslaufendes Sägeblatt führt dazu, daß die Säge zurückschnellt und alles durchtrennt, was sich im Sägebereich befindet. Seien Sie sich darüber im Klaren, daß es einige Zeit dauert, bis das Sägeblatt zum Stillstand kommt, nachdem der Schalter losgelassen wurde.*

Zusätzliche Sicherheitsanweisungen für Kreissägen

- ***Tragen Sie einen Gehörschutz.*** *Wenn Sie Lärm ausgesetzt sind, besteht die Gefahr von Gehörschäden.*
- ***Tragen Sie eine Staubmaske!*** *Das Einatmen von Staubpartikeln kann zu Atembeschwerden und möglichen Verletzungen führen.*
- ***Keine Sägeblätter mit einem Durchmesser verwenden, der größer oder kleiner ist als empfohlen.*** *Die richtigen Schnittkapazitäten sind den technischen Daten zu entnehmen. Nur die in diesem Handbuch angegebenen Sägeblätter verwenden, die die Richtlinien in EN 847-1 erfüllen.*
- ***Niemals aggressive Trennscheiben verwenden****.*
- ***Verwenden Sie keine Anbauteile mit Wasserzufuhr.***
- ***Sichern Sie das Werkstück zum Beispiel mit Einspannvorrichtungen auf einer stabilen Plattform.*** *Das Werkstück ist instabil, wenn es mit der Hand oder dem Körper abgestützt wird, was zum Verlust der Kontrolle führen kann.*

Restrisiken

Folgende Risiken sind mit der Verwendung von Handkreissägen untrennbar verbunden.

– *Verletzungen durch das Berühren von rotierenden oder heißen Teilen am Gerät.*

Trotz Beachtung der geltenden Sicherheitsbestimmungen und dem Anbringen von Sicherheitsvorrichtungen können bestimmte Restrisiken nicht vermieden werden. Diese sind:

– *Schwerhörigkeit.*
– *Gefahr des Fingerquetschens beim Wechseln von Zubehör.*
– *Gesundheitsgefährdung durch Einatmen von Staub bei Arbeiten mit Holz.*

Bildzeichen am Werkzeug

Die folgenden Bildzeichen sind am Gerät sichtbar angebracht:

Vor der Verwendung die Betriebsanleitung lesen.

Tragen Sie Gehörschutz.

Tragen Sie Augenschutz.

LAGE DES DATUMSCODES (ABB. [FIG.] 1)

Der Datumscode (z), der auch das Herstelljahr enthält, ist in das Gehäuse geprägt.

Beispiel:

2013 XX XX

Herstelljahr

Packungsinhalt

Die Packung enthält:

1 Kreissäge 165 mm (6-1/2") (DWE550) oder
1 Kreissäge 184 mm (7-1/4") (DWE560)
1 Sägeblatt für Kreissäge
1 Sägeblattschlüssel
1 Parallelanschlag
1 Spanauswurf
1 Betriebsanleitung
1 Explosionszeichnung

- *Prüfen Sie das Gerät, die Teile oder Zubehörteile auf Beschädigungen, die beim Transport entstanden sein könnten.*
- *Nehmen Sie sich Zeit, die Betriebsanleitung vor Inbetriebnahme sorgfältig zu lesen.*

Beschreibung (Abb. 1)

WARNUNG: *Nehmen Sie niemals Änderungen am Elektrowerkzeug oder seinen Teilen vor. Dies könnte zu Schäden oder Verletzungen führen.*

a. Auslöseschalter
b. Haupthandgriff
c. Sägeblattverriegelung
d. Endkappe
e. Zusatzhandgriff
f. Neigungseinstellknopf
g. Einstellungsmechanismus für Gehrungswinkel
h. Basisplatte
i. Untere Sägeblattschutzvorrichtung
j. Sägeblattklemmschraube
k. Hebel für untere Schutzvorrichtung
l. Oberer Sägeblattschutz
m. Schalterarretierung

BESTIMMUNGSGEMÄSSE VERWENDUNG

Diese Hochleistungskreissägen sind für das professionelle Sägen von Holz konzipiert. **VERWENDEN SIE KEINE** wassergespeisten Zubehörteile mit dieser Säge. **VERWENDEN SIE KEINE** Schleifscheiben oder -sägeblätter. **NICHT VERWENDEN** in nasser Umgebung oder in der Nähe von entflammbaren Flüssigkeiten oder Gasen.

Diese leistungsstarken Sägen sind Elektrogeräte für den professionellen Einsatz. **LASSEN SIE NICHT ZU,** dass Kinder in Kontakt mit dem Werkzeug kommen. Wenn unerfahrene Personen dieses Gerät verwenden, sind diese zu beaufsichtigen.

- Dieses Gerät darf nicht von Personen (einschließlich Kindern) mit eingeschränkten physischen, sensorischen oder mentalen Fähigkeiten oder ohne ausreichende Erfahrung oder Kenntnisse verwendet werden, außer wenn diese Personen von einer Person, die für ihre Sicherheit verantwortlich ist, bei der Verwendung des Geräts beaufsichtigt werden. Lassen Sie nicht zu, dass Kinder mit diesem Produkt allein gelassen werden.

Elektrische Sicherheit

Der Elektromotor wurde für eine einzige Spannung konstruiert. Überprüfen Sie immer, dass die Stromversorgung der Spannung auf dem Typenschild entspricht.

Ihr DEWALT-Gerät ist gemäß EN 60745 doppelt isoliert. Es muss deshalb nicht geerdet werden.

Wenn das Stromversorgungskabel beschädigt ist, muss es durch ein speziell ausgestattetes Kabel ersetzt werden, dass bei der DEWALT Kundendienstorganisation erhältlich ist.

CH Bei Ersatz des Netzkabels achten Sie auf Verwendung des Schweizer Netzsteckers.

Typ 11 für Klasse II (Doppelisolierung) – Geräte

Typ 12 für Klasse I (Schutzleiter) – Geräte

CH Ortsveränderliche Geräte, die im Freien verwendet werden, müssen über einen Fehlerstromschutzschalter angeschlossen werden.

Verwendung eines Verlängerungskabels

Verwenden Sie ein zugelassenes 3-adriges Verlängerungskabel, das für die Leistungsaufnahme dieses Elektrowerkzeugs geeignet ist (siehe ***Technische Daten***). Der Mindestquerschnitt der Leitungen beträgt 1,5 mm² und die Höchstlänge beträgt 30 m.

Wenn Sie eine Kabeltrommel verwenden, wickeln Sie das Kabel vollständig ab.

ZUSAMMENBAU UND EINSTELLUNGEN

WARNUNG: Um die Gefahr schwerer Verletzungen zu mindern, schalten Sie das Gerät aus und trennen Sie es vom Netz, bevor Sie Einstellungen vornehmen oder Anbaugeräte oder Zubehör anbringen oder entfernen. *Ungewolltes Anlaufen kann Verletzungen verursachen.*

Sägeblätter auswechseln

EINSETZEN DES SÄGEBLATTS (ABB. 1–4)

ACHTUNG (NUR DWE550): *Der innere Flansch hat einen Durchmesser von 20 mm auf einer Seite und einen Durchmesser von 19 mm auf der anderen. Der Durchmesser von 19 mm ist mit 19 gekennzeichnet und der Durchmesser von 20 mm mit 20. Benutzen Sie für das zu verwendende Sägeblatt die Seite mit dem richtigen Lochdurchmesser. Wenn das Sägeblatt an der falschen Seite angebracht wird, kann dies zu gefährlichen Vibrationen führen.*

1. Ziehen Sie mit dem unteren Sägeblattschutzhebel (k), den unteren Sägeblattschutz (i) und setzen Sie das Sägeblatt gegen die innere Klemmscheibe (o) auf die Sägespindel, stellen Sie dabei sicher, dass sich das Sägeblatt in die richtige Richtung dreht (die Drehrichtungspfeile auf dem Sägeblatt und den Zähnen müssen in die gleiche Richtung zeigen wie der Drehrichtungspfeil auf der Säge). Gehen Sie nicht davon aus, dass bei der richtigen Installation der Aufdruck auf dem Sägeblatt immer zu Ihnen zeigt. Überprüfen Sie beim Zurückziehen der unteren Schutzhaube, um die Klinge zu installieren, den Zustand und die Funktion der unteren Schutzhaube, um sicherzustellen, dass sie ordnungsgemäß funktioniert. Vergewissern Sie sich, dass sie sich ungehindert bewegt und nicht das Sägeblatt oder andere Teile berührt. Dies gilt für alle Winkel und Schnitttiefen.
2. Setzen Sie die äußere Klemmscheibe (n) so auf die Sägespindel, dass die große ebene Oberfläche am Sägeblatt anliegt und die Beschriftung der äußeren Klemmscheibe Ihnen zugewandt ist.
3. Drehen Sie die Klemmschraube des Sägeblatts (j) von Hand in die Sägespindel. (Die Schraube hat ein Rechtsgewinde und muss im Uhrzeigersinn festgedreht werden.)
4. Drücken Sie die Sägeblattverriegelung (c) herunter, während Sie die Sägespindel mit dem Schraubenschlüssel drehen, bis das Sägeblatt einrastet und sich nicht mehr dreht.
5. Ziehen Sie die Sägeblattklemmschraube mit dem Sägeblattschlüssel fest an.

HINWEIS: Betätigen Sie keinesfalls die Sägeblattarretierung, während die Säge läuft oder in dem Bemühen, das Werkzeug anzuhalten. Schalten Sie niemals die Säge ein, wenn die Sägeblattarretierung aktiviert ist. Dies kann zu schweren Schäden an Ihrer Säge führen.

AUSTAUSCHEN DES SÄGEBLATTS (ABB. 2–4)

1. Um die Sägeblattklemmschraube (j), zu lösen, drücken Sie die Sägeblattverriegelung (c) herunter und drehen die Spindel mit dem Sägeblattschlüssel (s), bis das Sägeblatt einrastet und sich das Sägeblatt nicht mehr dreht. Drehen Sie bei verriegeltem Sägeblatt den Sägeblattklemmschraube mit dem Schraubenschlüssel gegen den Uhrzeigersinn. (Die Schraube hat ein Rechtsgewinde und muss zum Lösen gegen den Uhrzeigersinn gedreht werden.
2. Entfernen Sie die Sägeblattklemmschraube (j) und die äußere Klemmscheibe (n). Entfernen Sie das alte Sägeblatt.
3. Entfernen Sie allen Sägestaub, der sich eventuell im Bereich der Schutzvorrichtung oder der Klemmscheibe angesammelt haben, und überprüfen Sie den Zustand und Betrieb der unteren Schutzvorrichtung wie zuvor beschrieben. Schmieren Sie diesen Bereich nicht.

4. Verwenden Sie immer Sägeblätter mit den richtigen Werten für Durchmesser, Größe und Form des Zentrierlochs für die Montage auf der Sägespindel. Stellen Sie immer sicher, dass die maximal empfohlene Drehzahl (U/min) auf dem Sägeblatt mindestens der Drehzahl (U/min) der Säge entspricht.
5. Befolgen Sie die Schritte 1 bis 5 unter ***Einsetzen des Sägeblatts*** und stellen Sie dabei sicher, dass sich das Sägeblatt in die richtige Richtung dreht.

UNTERE SÄGEBLATTSCHUTZVORRICHTUNG

WARNUNG: *Die untere Sägeblattschutzvorrichtung ist eine Sicherungsmaßnahme, die das Risiko von schweren Verletzungen reduziert. Verwenden Sie die Säge niemals, wenn die untere Schutzvorrichtung fehlt, beschädigt oder falsch montiert ist oder nicht richtig funktioniert. Verlassen Sie sich nicht darauf, dass die untere Sägeblattschutzvorrichtung Sie unter allen Umständen schützt. Ihre Sicherheit hängt davon ab, dass Sie alle Warnungen und Vorsichtsmaßnahmen beachten und dass die Säge ordnungsgemäß funktioniert. Überprüfen Sie vor jedem Gebrauch, dass die untere Schutzvorrichtung einwandfrei schließt. Wenn die untere Sägeblattschutzvorrichtung fehlt oder nicht richtig funktioniert, lassen Sie die Säge vor der Benutzung warten. Um die Sicherheit und Zuverlässigkeit zu gewährleisten, sollten Reparaturen, Wartungsarbeiten und Einstellungen von einer autorisierten Kundendienststelle oder einer anderen qualifizierten Kundendienstorganisation durchgeführt werden, wobei immer Originalersatzteile verwendet werden müssen.*

ÜBERPRÜFEN DER UNTEREN SCHUTZVORRICHTUNG (ABB. 1)

1. Schalten Sie das Werkzeug aus und trennen Sie es von der Stromversorgung.
2. Drehen Sie den Hebel für die untere Schutzvorrichtung (Abb. 1, k) von der vollständig geschlossenen Position in die vollständig geöffnete Position.
3. Lassen Sie den Hebel (k) los und achten Sie darauf, dass die Schutzvorrichtung (i) in die vollständig geschlossene Position zurückkehrt.

Das Werkzeug sollte von einer qualifizierten Kundendienststelle gewartet werden, wenn es:

- nicht in die vollständig geschlossene Position zurückkehrt,
- sich mit Unterbrechungen oder langsam bewegt, oder
- in irgendeinem Winkel oder einer Schnitttiefe Kontakt mit dem Sägeblatt oder mit Werkzeugteilen hat.

Schnitttiefeneinstellung (Abb. 5–7)

1. Heben Sie zum Lösen den Tiefeneinstellhebel (p).
2. Um die gewünschte Schnitttiefe zu erzielen, stellen Sie die Kerbe (q) an der Tiefeneinstellungsschiene auf die entsprechende Markierung am oberen Sägeblattschutz (l) ein.
3. Ziehen Sie den Tiefeneinstellungshebel fest.
4. Für die effizientesten Schnitte mit einem Hartmetall-Sägeblatt stellen Sie die Tiefeneinstellung so ein, dass etwa die Hälfte eines Zahns unter der Oberfläche des zu schneidendes Holzes hervorsteht.
5. Ein Verfahren zum Überprüfen der richtigen Schnitttiefe zeigt Abbildung 7. Legen Sie ein Stück des zu schneidenden Materials wie abgebildet an die Seite des Sägeblatts und achten Sie darauf, wie viel von dem Zahn über das Material herausragt.

Gehrungswinkeleinstellung (Abb. 8)

Der Gehrungswinkelmechanismus (g) kann zwischen 0° und 48° eingestellt werden.

1. Drehen Sie den Neigungseinstellknopf (f), um ihn zu lockern.
2. Schwenken Sie die Fußplatte bis zur gewünschten Winkelmarkierung an der Gehrungsskala (u).
3. Drehen Sie den Neigungseinstellknopf, um ihn wieder festzuziehen.

Schnittfugenmarkierung (Abb. 9)

Auf der Vorderseite des Sägeschuhs befindet sich eine Schnittfugenmarkierung (t) für Vertikal- und Gehrungsschnitte. Anhand dieser Markierung können Sie die Säge entlang einer auf das zu sägende Material gezeichneten Schnittlinie führen. Die Markierung ist bündig mit der linken (inneren) Seite des Sägeblatts, so dass die Schnittfuge, die vom Sägeblatt erzeugt wird, rechts von der Markierung entsteht. Die Kerben an der Basisplatte zeigen 0° und 45° an.

Einstellbarer Kabelschutz (Abb. 10)

Mit Hilfe des einstellbaren Kabelschutzes (v) kann das Kabel vertikal oder parallel zum Sägeblatt ausgerichtet werden. Werkseitig ist es vertikal ausgerichtet.

EINSTELLEN DER PARALLELEN POSITION (ABB. 10A)

1. Drücken Sie auf den Kabelschutz (v), wie durch den Pfeil gezeigt.
2. Drehen Sie den Kabelschutz im Uhrzeigersinn in die parallele Position.

EINSTELLEN DER PARALLELEN POSITION (ABB. 10B)

1. Drücken Sie auf den Kabelschutz (v), wie durch den Pfeil gezeigt.
2. Drehen Sie den Kabelschutz gegen den Uhrzeigersinn in die vertikale Position.

Anbringen und Einstellen des Parallelanschlags (Abb. 11)

Der Parallelanschlag (w) wird zum parallelen Schneiden entlang der Kante des Werkstücks verwendet.

MONTIEREN

1. Stecken Sie den Einstellknopf des Parallelanschlags (x) in das Loch (aa), wie in Abbildung 11 gezeigt, ohne ihn jedoch festzuziehen, so dass sich der Parallelanschlag verschieben lässt.
2. Stecken Sie den Parallelanschlag (w) in die Basisplatte (h), wie in Abbildung 11 gezeigt.
3. Drehen Sie den Einstellknopf des Parallelanschlags (x) gut fest.

EINSTELLUNG

1. Lockern Sie den Einstellknopf des Anschlags (x) und stellen Sie den Parallelanschlag (w) auf die gewünschte Breite ein.
   Die Einstellung wird auf der Skala des Parallelanschlags angezeigt.
2. Drehen Sie den Einstellknopf des Anschlags (x) gut fest.

Anbringen des Spanauswurfs (Abb. 1, 5, 12)

Ihre Kreissäge DWE550/DWE560 ist mit einem Spanauswurf ausgestattet.

ANBRINGEN DES SPANAUSWURFS

1. Lösen Sie den Tiefeneinstellhebel (Abb. 5, p) vollständig.
2. Bringen Sie die Basisplatte (Abb. 1, h) in die unterste Position.
3. Richten Sie die beiden Hälften des Staubauswurfs (y) wie abgebildet am oberen Sägeblattschutz (l) aus.
4. Setzen Sie die Schrauben ein und ziehen Sie sie gut fest.

Vor dem Betrieb

- Vergewissern Sie sich, daß alle Sicherungsvorrichtungen ordnungsgemäß montiert sind. Der Sägeblattschutz muß geschlossen sein.
- Vergewissern Sie sich, daß das Sägeblatt sich in Richtung des auf dem Blatt angebrachten Pfeiles dreht.
- Verwenden Sie keine abgenutzten Sägeblätter.

BETRIEB

Betriebsanweisungen

WARNUNG: *Beachten Sie immer die Sicherheitsanweisungen und die geltenden Vorschriften.*

WARNUNG: Um die Gefahr schwerer Verletzungen zu mindern, schalten Sie das Gerät aus und trennen Sie es vom Netz, bevor Sie Einstellungen vornehmen oder Anbaugeräte oder Zubehör anbringen oder entfernen. *Ungewolltes Anlaufen kann Verletzungen verursachen.*

Richtige Haltung der Hände (Abb. 13)

WARNUNG: *Um die Gefahr schwerer Verletzungen zu mindern, beachten Sie* ***IMMER*** *die richtige Haltung der Hände, wie dargestellt.*

WARNUNG: *Um die Gefahr schwerer Verletzungen zu mindern, halten Sie das Gerät* ***IMMER*** *sicher fest und seien Sie auf eine plötzliche Reaktion gefasst.*

Bei der korrekten Handposition liegt eine Hand auf dem Haupthandgriff (b) und die andere auf dem Zusatzhandgriff (e).

Ein- und Ausschalten (Abb. 1)

Aus Sicherheitsgründen ist der Ein-/Ausschalter (a) Ihres Werkzeuges mit einer Einschaltsperre (m) versehen.

Drücken Sie die Einschaltsperre, um den Schalter freizugeben.

Zum Einschalten des Gerätes drücken Sie den Auslöseschalter (a). Beim Loslassen des Ein-/Ausschalters wird die Einschaltsperre automatisch wieder aktiviert, um ein unbeabsichtigtes Einschalten des Werkzeugs zu verhindern.

HINWEIS: *Schalten Sie das Werkzeug nicht EIN oder AUS, während das Sägeblatt das Werkstück oder andere Materialien berührt.*

Werkstückstütze (Abb. 14–17)

WARNUNG: Um das Risiko von schweren Verletzungen zu reduzieren, stützen Sie das Werkstück richtig ab und halten Sie die Säge fest, um einen Verlust der Kontrolle zu verhindern.

Die Abbildungen 14 und 16 zeigen die korrekte Sägeposition. Die Abbildungen 15 und 17 zeigen eine unsichere Position. Die Hände müssen vom Arbeitsbereich ferngehalten werden und das Netzkabel muss außerhalb des Schnittbereichs verlaufen, so dass es nicht vom Werkstück erfasst oder daran aufgehängt werden kann.

Zur Vermeidung von Rückschlägen IMMER das Brett oder Blech NAHE des Schnitts abstützen (Abb. 14 und 16). Das Brett oder Blech NICHT weit vom Schnitt entfernt abstützen (Abb. 15 und 17). Beim Betrieb der Säge das Kabel aus dem Schnittbereich halten und verhindern, dass es vom Werkstück aufgehängt wird.

IMMER DIE SÄGE VOM STROM TRENNEN, BEVOR ANPASSUNGEN VORGENOMMEN WERDEN! Legen Sie das Werkstück mit der “guten” Seite—die Seite, deren Aussehen am wichtigsten ist—nach unten. Die Säge schneidet nach oben, so dass Splitter auf der Werkstückseite entstehen, die beim Sägen oben liegt.

Sägen

WARNUNG: *Versuchen Sie keinesfalls, dieses Werkzeug zu verwenden, indem Sie es umgekehrt auf eine Arbeitsfläche legen und das Material auf das Werkzeug legen. Klemmen Sie das Werkstück immer sicher fest und bringen Sie das Werkzeug auf das Werkstück, wobei das Werkzeug mit beiden Händen wie in Abbildung 16 gezeigt gut festgehalten werden muss.*

Setzen Sie den breiteren Teil der Fußplatte der Säge auf den Teil des Werkstücks, der fest abgestützt wird, und nicht auf den Teil, der nach dem Schnitt herunterfällt. Als Beispiele zeigt Abbildung 16 das RICHTIGE Verfahren zum Abschneiden eines Bretts. Klemmen Sie Werkstücke immer fest. Versuchen Sie nicht, kurze Stücke mit der Hand festzuhalten! Denken Sie daran, freitragendes und überhängendes Material abzustützen. Seien Sie besonders vorsichtig, wenn Sie Material von unten her sägen.

Achten Sie darauf, dass die Säge ihre volle Drehzahl erreicht hat, bevor das Sägeblatt Kontakt mit dem zu schneidenden Material bekommt. Wenn der Sägevorgang begonnen wird, wenn das Sägeblatt gegen das zu schneidende Material gedrückt oder nach vorne in einen Schlitz gedrückt wird, kann dies zu einem Rückschlag führen. Schieben Sie die Säge mit einer Geschwindigkeit vorwärts, bei der das Sägeblatt ohne Mühe schneiden kann. Härte und Festigkeit können auch im selben Werkstück variieren, und knotige oder feuchte Abschnitte können die Säge stark belasten. Drücken Sie die Säge in einem solchen Fall langsamer aber kräftig genug vorwärts, um weiter arbeiten zu können, ohne die Geschwindigkeit stark zu verringern. Das Zwingen der Säge kann zu groben Schnitten, Ungenauigkeit, Rückschlag und Überhitzung des Motors führen. Sollte Ihr Schnitt beginnen, die Schnittlinie zu verlassen, versuchen Sie nicht zu erzwingen, dass er wieder darauf zurückkehrt. Lassen Sie den Schalter los und lassen Sie das Sägeblatt zum völligen Stillstand kommen. Dann können Sie die Säge zurückziehen, neu orientieren und einen neuen Schnitt knapp innerhalb des falschen ansetzen. Ziehen Sie die Säge immer zurück, wenn Sie den Schnitt verlagern müssen. Das Erzwingen einer Korrektur im Schnitt kann zum Stillstand der Säge führen und zu einem Rückschlag führen.

WENN DIE SÄGE ZUM STILLSTAND KOMMT, LASSEN SIE DEN AUSLÖSER LOS UND ZIEHEN SIE DIE SÄGE ZURÜCK, BIS SIE FREIKOMMT. STELLEN SIE SICHER, DASS SICH DAS SÄGEBLATT GERADE IM SCHNITT UND JENSEIT DER SCHNITTKANTE BEFINDET, BEVOR SIE NEU STARTEN.

Lassen Sie am Ende eines Schnitts den Auslöser los und lassen Sie das Sägeblatt anhalten, bevor Sie die Säge vom Werkstück heben. Wenn Sie die Säge heben, schließt sich die federgespannte Teleskop-Schutzvorrichtung automatisch unter dem Sägeblatt. Denken Sie daran, dass das Sägeblatt freiliegt, bis dies geschehen ist. Greifen Sie niemals und unter keinen Umständen unter das Werkstück. Wenn Sie die Teleskopschutzvorrichtung manuell zurückziehen müssen (wie es beim Start von Taschenschnitten erforderlich ist), verwenden Sie immer Rückzughebel.

HINWEIS: Achten Sie beim Schneiden von dünnen Streifen darauf, dass kleine abgeschnittene Teile nicht an der Innenseite der unteren Schutzvorrichtung hängenbleiben.

LÄNGSSCHNITTE

Längsschnitt bedeutet, dass ein Brett der Länge nach in schmalere Streifen geschnitten wird. Die Handführung ist bei Längsschnitten schwieriger. Deshalb wird die Verwendung eines DEWALT Parallelanschlags (Abb. 11, w) empfohlen.

SÄGEN VON TASCHEN (ABB. 18)

WARNUNG: *Binden Sie den Sägeblattschutz nie in angehobener Stellung fest. Bewegen Sie die Säge bei Taschenschnitten niemals rückwärts. Dadurch kann sich das Gerät von der Arbeitsfläche heben, was Verletzungen verursachen könnte.*

Ein Taschenschnitt ist ein Schnitt, der in einen Boden, eine Wand oder eine andere ebene Oberfläche gemacht wird.

1. Stellen Sie die Fußplatte der Säge so ein, dass das Sägeblatt in der gewünschten Tiefe schneidet.
2. Kippen Sie die Säge nach vorne und lassen Sie das Vorderteil der Fußplatte auf dem zu schneidenden Material ruhen.
3. Ziehen Sie mit Hilfe des entsprechenden Hebels die untere Schutzvorrichtung in eine nach oben gerichtete Position zurück. Senken Sie die Rückseite der Fußplatte ab, bis die Sägeblattzähne fast die Schnittlinie berühren.
4. Lassen Sie den Sägeblattschutz los. (Dessen Kontakt mit dem Werkstück hält ihn in seiner Position, so dass er sich beim Beginn des Schnitts frei öffnen kann.) Nehmen Sie die Hand vom Hebel für die Schutzvorrichtung und halten Sie den Zusatzhandgriff (e) gut fest, siehe Abbildung 18. Positionieren Sie Ihren Körper und Ihren Arm so, dass Sie eventuellen Rückschlägen standhalten können.
5. Stellen Sie vor dem Schneiden sicher, dass das Sägeblatt keinen Kontakt mit der Schnittfläche hat.
6. Starten Sie den Motor und senken Sie die Säge allmählich ab, bis ihre Fußplatte flach auf dem zu schneidenden Material liegt. Bewegen Sie die Säge entlang der Schnittlinie, bis der Schnitt fertiggestellt ist.
7. Geben Sie den Auslöser frei und lassen Sie das Sägeblatt vollständig anhalten, bevor Sie es aus dem Material zurückziehen.
8. Gehen Sie beim Beginn jedes neuen Schnitts wieder wie oben beschrieben vor.

Staubabsaugung (Abb. 19)

WARNUNG: *Gefahr Staub einzuatmen. Um das Risiko von Verletzungen zu reduzieren, tragen Sie* ***IMMER*** *eine zugelassene Staubschutzmaske.*

Ihr Werkzeug wird mit einem Spanauswurf (y) geliefert.

Der Absaugschlauch der meisten handelsüblichen Staubsauger kann direkt an den Spanauswurf angeschlossen werden.

WARNUNG: *Verwenden Sie* ***IMMER*** *eine Spanabsaugung, die den gültigen Richtlinien für das Sägen von Holz entspricht. Der Absaugschlauch der meisten handelsüblichen Staubsauger kann direkt an den Spanauswurf angeschlossen werden.*

AIRLOCK-ANSCHLUSSSYSTEM - DWV9000 (SEPARAT ERHÄLTLICH) (ABB. 19)

AirLock gestattet eine schnelle und sichere Verbindung zwischen dem Staubabsaugerstutzen (y) und dem Staubabsauger des Werkzeugs.

1. Stellen Sie sicher, dass sich der Ring am AirLock-Anschluss in der entsperrten Position befindet. Richten Sie die Kerben am Ring und am AirLock-Anschluss wie abgebildet aus, um die Elemente in die entsperrte und gesperrte Position zu bringen.
2. Stecken Sie den AirLock-Anschluss auf den Spanauswurf (y).
3. Drehen Sie den Ring in die gesperrte Position.

WARTUNG

Ihr DEWALT Elektrowerkzeug wurde für langfristigen Betrieb mit minimalem Wartungsaufwand konstruiert. Ein kontinuierlicher, zufriedenstellender Betrieb hängt von der geeigneten Pflege des Elektrowerkzeugs und seiner regelmäßiger Reinigung ab.

WARNUNG: Um die Gefahr schwerer Verletzungen zu mindern, schalten Sie das Gerät aus und trennen Sie es vom Netz, bevor Sie Einstellungen vornehmen oder Anbaugeräte oder Zubehör anbringen oder entfernen. *Ungewolltes Anlaufen kann Verletzungen verursachen.*

Schmierung

Im Werkzeug werden selbstschmierende Kugel- und Rollenlager verwendet, daher ist keine Nachschmierung erforderlich. Es wird jedoch empfohlen, dass Sie das Werkzeug einmal jährlich zur gründlichen Reinigung, Inspektion und Schmierung des Getriebes an eine Kundendienststelle geben oder schicken.

Reinigung

WARNUNG: *Blasen Sie mit Trockenluft immer dann Schmutz und Staub aus dem Hauptgehäuse und dem Schutzvorrichtungsbereich, wenn sich Schmutz sichtbar in und um die Lüftungsschlitze ansammelt. Tragen Sie bei diesen Arbeiten zugelassenen Augenschutz und eine zugelassene Staubmaske.*

UNTERE SCHUTZVORRICHTUNG

Die untere Schutzvorrichtung sollte sich immer frei drehen und von einer vollständig offenen in eine vollständig geschlossene Position bewegen lassen. Vor dem Schneiden immer durch vollständiges Öffnen und Schließenlassen der Schutzvorrichtung den korrekten Betrieb überprüfen. Wenn sich die Schutzvorrichtung langsam oder nicht vollständig schließt, muss sie gereinigt oder gewartet werden. Verwenden Sie die Säge nur, wenn sie richtig funktioniert. Zum Reinigen der Schutzvorrichtung trockene Luft oder eine weiche Bürste verwenden, um angesammeltes Sägemehl oder Schmutz aus dem Weg der Schutzvorrichtung und aus dem Bereich ihrer Feder zu entfernen. Sollte dies das Problem nicht beheben, muss eine Wartung in einer autorisierten Kundendienststelle erfolgen.

WARNUNG: *Verwenden Sie niemals Lösungsmittel oder andere scharfe Chemikalien für die Reinigung der nichtmetallischen Teile des Gerätes. Diese Chemikalien können das in diesen Teilen verwendete Material aufweichen. Verwenden Sie ein nur mit Wasser und einer milden Seife befeuchtetes Tuch. Achten Sie darauf, dass niemals Flüssigkeiten in das Gerät eindringen. Tauchen Sie niemals irgendein Teil des Gerätes in eine Flüssigkeit.*

Sägeblätter

Ein stumpfes Sägeblatt führt zu ineffizienten Schnitten, zur Überlastung des Sägemotors, übermäßigem Splittern und erhöht die Möglichkeit von Rückschlägen. Tauschen Sie Sägeblätter aus, wenn es schwierig wird, die Säge durch den Schnitt zu schieben, wenn der Motor stark belastet wird oder wenn im Sägeblatt übermäßige Wärme entsteht. Es hat sich bewährt, zusätzliche Sägeblätter vorrätig zu haben, damit scharfe Sägeblätter immer sofort einsatzbereit sind. Stumpfe Sägeblätter können häufig nachgeschärft werden.

Gehärtetes Gummi auf dem Sägeblatt lässt sich mit Kerosin, Terpentin oder Ofenreiniger entfernen. Sägeblätter mit Antihaftbeschichtung können für Anwendungen eingesetzt werden, bei denen übermäßig viele Ansammlungen vorkommen, zum Beispiel bei druckbehandeltem oder grünem Holz.

Optionales Zubehör

WARNUNG: *Da Zubehör, das nicht von DEWALT angeboten wird, nicht mit diesem Produkt geprüft worden ist, kann die Verwendung von solchem Zubehör an diesem Gerät gefährlich sein. Um das Verletzungsrisiko zu mindern, sollte mit diesem Produkt nur von DEWALT empfohlenes Zubehör verwendet werden.*

VERWENDEN SIE KEINE WASSERGESPEISTEN ZUBEHÖRTEILE MIT DIESER SÄGE.

FÜHREN SIE VOR DEM EINSATZ EINE SICHTPRÜFUNG VON HARTMETALLKLINGEN DURCH. BEI BESCHÄDIGUNG AUSTAUSCHEN.

Fragen Sie Ihren Händler nach weiteren Informationen zu geeignetem Zubehör.

Umweltschutz

Abfalltrennung. Dieses Produkt darf nicht mit normalem Haushaltsabfall entsorgt werden.

Wenn Sie eines Tages feststellen, dass Ihr DEWALT-Produkt ersetzt werden muss oder Sie es nicht mehr benötigen, entsorgen Sie es nicht mit dem normalen Haushaltsabfall. Führen Sie dieses Produkt der Abfalltrennung zu.

Die separate Entsorgung von Gebrauchtprodukten und Verpackungen ermöglicht das Recycling und die Wiederverwendung der Stoffe. Die Wiederverwendung von Recyclingstoffen hilft,

Umweltverschmutzung zu vermeiden und mindert die Nachfrage nach Rohstoffen.

Lokale Vorschriften regeln möglicherweise die getrennte Entsorgung von Elektroprodukten und Haushaltsabfall an kommunalen Entsorgungsstellen oder beim Einzelhändler, wenn Sie ein neues Produkt kaufen.

DEWALT stellt Möglichkeiten für die Sammlung und das Recycling von DEWALT-Produkten nach Ablauf des Nutzungszeitraums zur Verfügung. Um diesen Service zu nutzen, bringen Sie bitte Ihr Produkt zu einer beliebigen autorisierten Kundendienstwerkstatt, die es in unserem Auftrag sammeln.

Die nächstgelegene autorisierte Kundendienststelle erfahren Sie bei Ihrem örtlichen DEWALT-Geschäftsstelle unter der in dieser Betriebsanleitung angegebenen Adresse. Alternativ erhalten Sie eine Liste der autorisierten DEWALT-Kundendienstwerkstätten und vollständige Informationen über unseren Kundendienst im Internet unter: **www.2helpU.com**.

GARANTIE

DEWALT vertraut auf die Qualität seiner Produkte und bietet daher den professionellen Anwendern des Produktes eine herausragende Garantie. Diese Garantieerklärung gilt als Ergänzung und unbeschadet Ihrer Rechte aus dem Vertrag als professioneller Anwender oder Ihrer gesetzlichen Ansprüche als privater, nichtprofessioneller Anwender. Diese Garantie gilt innerhalb der Staatsgebiete der Mitgliedsstaaten der Europäischen Union und der Europäischen Freihandelszone.

• 30 TAGE ZUFRIEDENHEITSGARANTIE OHNE RISIKO •

Wenn Sie mit der Leistung Ihres DEWALT-Gerätes nicht vollständig zufrieden sind, geben Sie es einfach innerhalb von 30 Tagen komplett im Originallieferumfang, so wie gekauft, an den Händler zurück, um eine vollständige Erstattung oder ein Austauschgerät zu erhalten. Das Produkt darf normalem Verschleiß ausgesetzt sein. Der Kaufbeleg ist vorzulegen.

• EIN JAHR KOSTENLOSE INSPEKTION •

Innerhalb der ersten 12 Monate nach dem Kauf, wird einmalig eine Wartungsinspektion für Ihre DEWALT-Maschine ausgeführt. Diese Arbeiten werden kostenlos von einem autorisierten DEWALT-Service-Partner ausgeführt. Der Kaufbeleg muss vorgelegt werden. Gilt einschließlich Arbeitskosten. Gilt nicht für Zubehör und Ersatzteile, sofern es sich nicht um einen Garantiefall handelt.

• EIN JAHR VOLLSTÄNDIGE GARANTIE •

Wenn Ihr DEWALT-Produkt wegen Material- oder Produktionsmängeln innerhalb von 12 Monaten ab Kauf einen Fehler aufweist, garantiert DEWALT den kostenlosen Austausch aller fehlerhaften Teile oder, nach unserer Wahl, die kostenlose Wandlung des Gerätes unter den folgenden Bedingungen:

- Das Produkt wurde nicht unsachgemäß behandelt;
- Das Produkt war normalem Verschleiß ausgesetzt;
- Es wurden keine Reparaturversuche durch nicht autorisierte Personen vorgenommen;
- Der Kaufbeleg wird vorgelegt;
- Das Produkt wird vollständig im Originallieferumfang zurückgegeben.

Um einen Garantieanspruch anmelden zu können, wenden Sie sich an einen DEWALT-Service-Partner in Ihrer Nähe, dessen Adresse Sie im DEWALT-Katalog finden, oder Sie wenden sich an die DEWALT-Niederlassung, die in dieser Anleitung angegeben ist. Eine Liste der autorisierten DEWALT-Kundendienstwerkstätten und vollständige Informationen über unseren Kundendienst finden Sie im Internet unter: **www.2helpU.com**.

165 mm (6-1/2") CIRCULAR SAW, DWE550
184 mm (7-1/4") CIRCULAR SAW, DWE560

Congratulations!

You have chosen a DEWALT tool. Years of experience, thorough product development and innovation make DEWALT one of the most reliable partners for professional power tool users.

Technical Data

		DWE550	DWE560
Voltage	V_{AC}	230	230
U.K. & Ireland	V_{AC}	230/115	230/115
Type		1	1
Power input	W	1200	1350
No-load speed	min^{-1}	5500	5500
Blade diameter	mm	165	184
Maximum depth of cut at			
90°	mm	55	65
45°	mm	35	42
Blade bore	mm	20	16
Bevel angle adjustment		48°	48°
Weight	kg	3.60	3.66
L_{PA} (sound pressure)	dB(A)	85	85
K_{PA} (sound pressure uncertainty)	dB(A)	2.5	2.5
L_{WA} (sound power)	dB(A)	96	96
K_{WA} (sound power uncertainty)	dB(A)	2.5	2.5
Vibration total values (triax vector sum) determined according to EN 60745:			
Vibration emission value a_h cutting wood			
$a_{h,W}$ =	m/s²	< 2.5	< 2.5
Uncertainty K =	m/s²	1.5	1.5

The vibration emission level given in this information sheet has been measured in accordance with a standardised test given in EN 60745 and may be used to compare one tool with another. It may be used for a preliminary assessment of exposure.

WARNING: *The declared vibration emission level represents the main applications of the tool. However if the tool is used for different applications, with different accessories or poorly maintained, the vibration emission may differ. This may significantly increase the exposure level over the total working period.*

An estimation of the level of exposure to vibration should also take into account the times when the tool is switched off or when it is running but not actually doing the job. This may significantly reduce the exposure level over the total working period.

Identify additional safety measures to protect the operator from the effects of vibration such as: maintain the tool and the accessories, keep the hands warm, organisation of work patterns.

Fuses		
Europe	230 V tools	10 Amperes, mains
U.K. & Ireland	230 V tools	13 Amperes, in plugs

Definitions: Safety Guidelines

The definitions below describe the level of severity for each signal word. Please read the manual and pay attention to these symbols.

DANGER: *Indicates an imminently hazardous situation which, if not avoided,* ***will*** *result in* ***death or serious injury****.*

WARNING: *Indicates a potentially hazardous situation which, if not avoided,* ***could*** *result in* ***death or serious injury****.*

CAUTION: *Indicates a potentially hazardous situation which, if not avoided,* ***may*** *result in* ***minor or moderate injury****.*

NOTICE: *Indicates a practice* ***not related to personal injury*** *which, if not avoided,* ***may*** *result in* ***property damage****.*

Denotes risk of electric shock.

Denotes risk of fire.

EC-Declaration of Conformity

MACHINERY DIRECTIVE

DWE550, DWE560

DEWALT declares that these products described under ***Technical Data*** are in compliance with: 2006/42/EC, EN 60745-1, EN 60745-2-5.

These products also comply with Directive 2004/108/EC and 2011/65/EU. For more information, please contact DEWALT at the following address or refer to the back of the manual.

The undersigned is responsible for compilation of the technical file and makes this declaration on behalf of DEWALT.

Horst Grossmann
Vice President Engineering and
Product Development
DEWALT, Richard-Klinger-Strasse 11,
D-65510, Idstein, Germany
20.08.2012

WARNING: *To reduce the risk of injury, read the instruction manual.*

General Power Tool Safety Warnings

WARNING! Read all safety warnings and all instructions. *Failure to follow the warnings and instructions may result in electric shock, fire and/or serious injury.*

SAVE ALL WARNINGS AND INSTRUCTIONS FOR FUTURE REFERENCE

The term "power tool" in the warnings refers to your mains-operated (corded) power tool or battery-operated (cordless) power tool.

1) WORK AREA SAFETY

a) ***Keep work area clean and well lit.*** *Cluttered or dark areas invite accidents.*

b) ***Do not operate power tools in explosive atmospheres, such as in the presence of flammable liquids, gases or dust.*** *Power tools create sparks which may ignite the dust or fumes.*

c) ***Keep children and bystanders away while operating a power tool.*** *Distractions can cause you to lose control.*

2) ELECTRICAL SAFETY

a) ***Power tool plugs must match the outlet. Never modify the plug in any way. Do not use any adapter plugs with earthed (grounded) power tools.*** *Unmodified plugs and matching outlets will reduce risk of electric shock.*

b) ***Avoid body contact with earthed or grounded surfaces such as pipes, radiators, ranges and refrigerators.*** *There is an increased risk of electric shock if your body is earthed or grounded.*

c) ***Do not expose power tools to rain or wet conditions.*** *Water entering a power tool will increase the risk of electric shock.*

d) ***Do not abuse the cord. Never use the cord for carrying, pulling or unplugging the power tool. Keep cord away from heat, oil, sharp edges or moving parts.*** *Damaged or entangled cords increase the risk of electric shock.*

e) ***When operating a power tool outdoors, use an extension cord suitable for outdoor use.*** *Use of a cord suitable for outdoor use reduces the risk of electric shock.*

f) ***If operating a power tool in a damp location is unavoidable, use a residual current device (RCD) protected supply.*** *Use of an RCD reduces the risk of electric shock.*

3) PERSONAL SAFETY

a) ***Stay alert, watch what you are doing and use common sense when operating a power tool. Do not use a power tool while you are tired or under the influence of drugs, alcohol or medication.*** *A moment of inattention while operating power tools may result in serious personal injury.*

b) ***Use personal protective equipment. Always wear eye protection.*** *Protective equipment such as dust mask, non-skid safety shoes, hard hat, or hearing protection used for appropriate conditions will reduce personal injuries.*

c) ***Prevent unintentional starting. Ensure the switch is in the off position before connecting to power source and/or battery pack, picking up or carrying the tool.*** *Carrying power tools with your finger on the switch or energising power tools that have the switch on invites accidents.*

d) ***Remove any adjusting key or wrench before turning the power tool on.*** *A wrench or a key left attached to a rotating part of the power tool may result in personal injury.*

e) ***Do not overreach. Keep proper footing and balance at all times.*** *This enables better control of the power tool in unexpected situations.*

f) ***Dress properly. Do not wear loose clothing or jewellery. Keep your hair, clothing and gloves away from moving parts.*** *Loose clothes, jewellery or long hair can be caught in moving parts.*

g) ***If devices are provided for the connection of dust extraction and collection facilities, ensure these are connected and properly used.*** *Use of dust collection can reduce dust-related hazards.*

4) POWER TOOL USE AND CARE

a) ***Do not force the power tool. Use the correct power tool for your application.*** *The correct power tool will do the job better and safer at the rate for which it was designed.*

b) ***Do not use the power tool if the switch does not turn it on and off.*** *Any power tool that cannot be controlled with the switch is dangerous and must be repaired.*

c) ***Disconnect the plug from the power source and/or the battery pack from the power tool before making any adjustments, changing accessories, or storing power tools.*** *Such preventive safety measures reduce the risk of starting the power tool accidentally.*

d) ***Store idle power tools out of the reach of children and do not allow persons unfamiliar with the power tool or these instructions to operate the power tool.*** *Power tools are dangerous in the hands of untrained users.*

e) ***Maintain power tools. Check for misalignment or binding of moving parts, breakage of parts and any other condition that may affect the power tool's operation. If damaged, have the power tool repaired before use.*** *Many accidents are caused by poorly maintained power tools.*

f) ***Keep cutting tools sharp and clean.*** *Properly maintained cutting tools with sharp cutting edges are less likely to bind and are easier to control.*

g) ***Use the power tool, accessories and tool bits etc., in accordance with these instructions taking into account the working conditions and the work to be performed.*** *Use of the power tool for operations different from those intended could result in a hazardous situation.*

5) SERVICE

a) ***Have your power tool serviced by a qualified repair person using only identical replacement parts.*** *This will ensure that the safety of the power tool is maintained.*

ADDITIONAL SPECIFIC SAFETY RULES FOR CIRCULAR SAWS

Safety Instructions for All Saws

a) ⚠ ***DANGER: Keep hands away from cutting area and the blade. Keep your second hand on auxiliary handle, or motor housing.*** *If both hands are holding the saw, they cannot be cut by the blade.*

b) ***Do not reach underneath the workpiece.*** *The guard cannot protect you from the blade below the workpiece.*

c) ***Adjust the cutting depth to the thickness of the workpiece.*** *Less than a full tooth of the blade teeth should be visible below the workpiece.*

d) ***Never hold piece being cut in your hands or across your leg. Secure the workpiece to a stable platform.*** *It is important to support the work properly to minimize body exposure, blade binding, or loss of control.*

e) ***Hold power tool by insulated gripping surfaces when performing an operation where the cutting tool may contact hidden wiring.*** *Contact with a "live" wire will also make exposed metal parts of the power tool "live" and shock the operator.*

f) ***When ripping, always use a rip fence or straight edge guide.*** *This improves the accuracy of cut and reduces the chance of blade binding.*

g) ***Always use blades with correct size and shape (diamond versus round) of arbour holes.*** *Blades that do not match the mounting hardware of the saw will run eccentrically, causing loss of control.*

h) ***Never use damaged or incorrect blade washers or bolt.*** *The blade washers and bolt were specially designed for your saw, for optimum performance and safety of operation.*

Causes and Operator Prevention of Kickback

- *Kickback is a sudden reaction to a pinched, bound or misaligned saw blade, causing an uncontrolled saw to lift up and out of the workpiece toward the operator;*
- *When the blade is pinched or bound tightly by the kerf closing down, the blade stalls and the motor reaction drives the unit rapidly back toward the operator;*
- *If the blade becomes twisted or misaligned in the cut, the teeth at the back edge of the blade can dig into the top surface of the wood causing the blade to climb out of the kerf and jump back toward the operator.*

Kickback is the result of saw misuse and/or incorrect operating procedures or conditions and can be avoided by taking proper precautions as given below:

a) ***Maintain a firm grip with both hands on the saw and position your arms to resist kickback forces. Position your body to either side of the blade, but not in line with the blade.*** *Kickback could cause the saw to jump backwards, but kickback forces can be controlled by the operator, if proper precautions are taken.*

b) ***When blade is binding, or when interrupting a cut for any reason, release the trigger and hold the saw motionless in the material until the blade comes to a complete stop. Never attempt to remove the saw from the work or pull the saw backward while the blade is in motion or kickback may occur.*** *Investigate and take corrective actions to eliminate the cause of blade binding.*

c) ***When restarting a saw in the workpiece, centre the saw blade in the kerf and check that saw teeth are not engaged into the material.*** *If saw blade is binding, it may walk up or kickback from the workpiece as the saw is restarted.*

d) ***Support large panels to minimise the risk of blade pinching and kickback.*** *Large panels tend to sag under their own weight. Supports must be placed under the panel on both sides, near the line of cut and near the edge of the panel.*

e) ***Do not use dull or damaged blades.*** *Unsharpened or improperly set blades produce narrow kerf causing excessive friction, blade binding and kickback.*

f) ***Blade depth and bevel adjusting locking levers must be tight and secure before making cut.*** *If blade adjustment shifts while cutting, it may cause binding and kickback.*

g) ***Use extra caution when sawing into existing walls or other blind areas.*** *The protruding blade may cut objects that can cause kickback.*

Lower Guard Safety Instructions

a) ***Check lower guard for proper closing before each use. Do not operate the saw if lower guard does not move freely and close instantly. Never clamp or tie the lower guard into the open position.*** *If saw is accidentally dropped, lower guard may be bent. Raise the lower guard with the retracting handle and make sure it moves freely and does not touch the blade or any other part, in all angles and depths of cut.*

b) ***Check the operation of the lower guard spring. If the guard and the spring are not operating properly, they must be serviced before use.*** *Lower guard may operate sluggishly due to damaged parts, gummy deposits, or a build-up of debris.*

c) ***Lower guard should be retracted manually only for special cuts such as “plunge cuts” and “compound cuts”. Raise lower guard by retracting handle and as soon as blade enters the material, the lower guard must be released.*** *For all other sawing, the lower guard should operate automatically.*

d) ***Always observe that the lower guard is covering the blade before placing saw down on bench or floor.*** *An unprotected, coasting blade will cause the saw to walk backwards, cutting whatever is in its path. Be aware of the time it takes for the blade to stop after switch is released.*

Additional Safety Instructions for Circular Saws

- ***Wear ear protectors.*** *Exposure to noise can cause hearing loss.*
- ***Wear a dust mask.*** *Exposure to dust particles can cause breathing difficulty and possible injury.*
- ***Do not use blades of larger or smaller diameter than recommended.*** *For the proper blade rating refer to the technical data. Use only the blades specified in this manual, complying with EN 847-1.*
- ***Never use abrasive cut-off wheels***.

- ***Do not use water feed attachments.***
- ***Use clamps or another practical way to secure and support the workpiece to a stable platform.*** *Holding the work by hand or against your body leaves it unstable and may lead to loss of control.*

Residual Risks

The following risks are inherent to the use of circular saws.

– *Injuries caused by touching the rotating parts or hot part of the tool.*

In spite of the application of the relevant safety regulations and the implementation of safety devices, certain residual risks cannot be avoided. These are:

– *Impairment of hearing.*

– *Risk of squeezing fingers when changing the accessory.*

– *Health hazards caused by breathing dust developed when working in wood.*

Markings on Tool

The following pictograms are shown on the tool:

Read instruction manual before use.

Wear ear protection.

Wear eye protection.

DATE CODE POSITION (FIG. 1)

The date code (z), which also includes the year of manufacture, is printed into the housing.

Example:

2013 XX XX

Year of Manufacture

Package Contents

The package contains:

1 165 mm (6-1/2") circular saw (DWE550) or

1 184 mm (7-1/4") circular saw (DWE560)

1 Circular saw blade

1 Blade wrench

1 Parallel fence

1 Dust extraction spout

1 Instruction manual

1 Exploded drawing

- *Check for damage to the tool, parts or accessories which may have occurred during transport.*
- *Take the time to thoroughly read and understand this manual prior to operation.*

Description (fig. 1)

WARNING: *Never modify the power tool or any part of it. Damage or personal injury could result.*

a. Trigger switch

b. Main handle

c. Blade lock

d. End cap

e. Auxiliary handle

f. Bevel adjustment knob

g. Bevel angle adjustment mechanism

h. Base plate

i. Lower blade guard

j. Blade clamping screw

k. Lower guard lever

l. Upper blade guard

m. Lock-off button

INTENDED USE

These heavy-duty circular saws are designed for professional wood cutting applications. **DO NOT** use water feed attachments with this saw. **DO NOT** use abrasive wheels or blades. **DO NOT** use under wet conditions or in the presence of flammable liquids or gases.

These heavy-duty saws are professional power tools. **DO NOT** let children come into contact with the tool. Supervision is required when inexperienced operators use this tool.

- This product is not intended for use by persons (including children) suffering from diminished physical, sensory or mental abilities; lack of experience, knowledge or skills unless they are supervised by a person responsible for their safety. Children should never be left alone with this product.

Electrical Safety

The electric motor has been designed for one voltage only. Always check that the power supply corresponds to the voltage on the rating plate.

Your DEWALT tool is double insulated in accordance with EN 60745; therefore no earth wire is required.

WARNING: *115 V units have to be operated via a fail-safe isolating transformer with an earth screen between the primary and secondary winding.*

If the supply cord is damaged, it must be replaced by a specially prepared cord available through the DEWALT service organisation.

Mains Plug Replacement (U.K. & Ireland Only)

If a new mains plug needs to be fitted:

- *Safely dispose of the old plug.*
- *Connect the brown lead to the live terminal in the plug.*
- *Connect the blue lead to the neutral terminal.*

WARNING: *No connection is to be made to the earth terminal.*

Follow the fitting instructions supplied with good quality plugs. Recommended fuse: 13 A.

Using an Extension Cable

If an extension cable is required, use an approved 3–core extension cable suitable for the power input of this tool (see ***Technical Data***). The minimum conductor size is 1.5 mm^2; the maximum length is 30 m.

When using a cable reel, always unwind the cable completely.

ASSEMBLY AND ADJUSTMENTS

WARNING: To reduce the risk of injury, turn unit off and disconnect machine from power source before installing and removing accessories, before adjusting or changing set-ups or when making repairs. *An accidental start-up can cause injury.*

Changing Blades

TO INSTALL THE BLADE (FIG. 1–4)

CAUTION (DWE550 ONLY): *The inner flange has a 20 mm diameter on one side and a 19 mm diameter on the other. The 19 mm diameter side is marked 19, and the 20 mm diameter side is marked 20. Use the correct side for the hole diameter of the blade you intend to use. Mounting the blade on the wrong side may result in dangerous vibration.*

1. Using the lower guard lever (k), retract the lower blade guard (i) and place blade on saw spindle against the inner clamp washer (o), making sure that the blade will rotate in the proper direction (the direction of the rotation arrow on the saw blade and the teeth must point in the same direction as the direction of rotation arrow on the saw). Do not assume that the printing on the blade will always be facing you when properly installed. When retracting the lower blade guard to install the blade, check the condition and operation of the lower blade guard to assure that it is working properly. Make sure it moves freely and does not touch the blade or any other part, in all angles and depths of cut.
2. Place outer clamp washer (n) on saw spindle with the large flat surface against the blade and the wording on the outer clamp washer facing you.
3. Thread blade clamping screw (j) into saw spindle by hand (screw has right-hand threads and must be turned clockwise to tighten).
4. Depress the blade lock (c) while turning the saw spindle with the blade wrench until the blade lock engages and the blade stops rotating.
5. Tighten the blade clamping screw firmly with the blade wrench.

NOTE: Never engage the blade lock while saw is running, or engage in an effort to stop the tool. Never turn the saw on while the blade lock is engaged. Serious damage to your saw will result.

TO REPLACE THE BLADE (FIG. 2–4)

1. To loosen the blade clamping screw (j), depress the blade lock (c) and turn the saw spindle with the blade wrench (s) until the blade lock engages and the blade stops rotating. With the blade lock engaged, turn the blade clamping screw counterclockwise with the blade wrench (screw has right-hand threads and must be turned counterclockwise to loosen).
2. Remove the blade clamping screw (j) and outer clamp washer (n). Remove old blade.
3. Clean any sawdust that may have accumulated in the guard or clamp washer area and check the condition and operation of the lower blade guard as previously outlined. Do not lubricate this area.
4. Always use blades that are the correct size (diameter) with the proper size and shape center hole for mounting on the saw spindle. Always

assure that the maximum recommended speed (rpm) on the saw blade meets or exceeds the speed (rpm) of the saw.

5. Follow steps 1 through 5 under ***To Install the Blade***, making sure that the blade will rotate in the proper direction.

LOWER BLADE GUARD

WARNING: *The lower blade guard is a safety feature which reduces the risk of serious personal injury. Never use the saw if the lower guard is missing, damaged, misassembled or not working properly. Do not rely on the lower blade guard to protect you under all circumstances. Your safety depends on following all warnings and precautions as well as proper operation of the saw. Check lower guard for proper closing before each use. If the lower blade guard is missing or not working properly, have the saw serviced before using. To assure product safety and reliability, repair, maintenance and adjustment should be performed by an authorized service center or other qualified service organization, always using identical replacement parts.*

CHECKING THE LOWER GUARD (FIG. 1)

1. Turn tool off and disconnect from power supply.
2. Rotate the lower guard lever (fig. 1, k) from the fully closed position to the fully open position.
3. Release the lever (k) and observe the guard (i) return to the fully closed position.

The tool should be serviced by a qualified service center if it:

- fails to return to the fully closed position,
- moves intermittently or slowly, or
- contacts the blade or any part of the tool in all angles and depth of cut.

Depth of Cut Adjustment (fig. 5–7)

1. Raise the depth adjustment lever (p) to loosen.
2. To obtain the correct depth of cut, align the notch (q) on the depth adjustment strap with the appropriate mark on the upper blade guard (l).
3. Tighten the depth adjustment lever
4. For the most efficient cutting action using a carbide tipped saw blade, set the depth adjustment so that about one half of a tooth projects below the surface of the wood to be cut.
5. A method of checking for the correct cutting depth is shown in Figure 7. Lay a piece of the material you plan to cut along the side of the blade, as shown in the figure, and observe how much tooth projects beyond the material.

Bevel Angle Adjustment (fig. 8)

The bevel angle adjustment mechanism (g) can be adjusted between 0° and 48°.

1. Turn the bevel adjustment knob (f) to loosen.
2. Tilt the foot plate to the desired angle mark on the pivot bracket (u).
3. Turn the bevel adjustment knob to retighten.

Kerf Indicator (fig. 9)

The front of the saw shoe has a kerf indicator (t) for vertical and bevel cutting. This indicator enables you to guide the saw along cutting lines penciled on the material being cut. The indicator lines up with the left (inner) side of the saw blade, which makes the slot or "kerf" cut by the moving blade fall to the right of the indicator. The notches on the base plate indicate 0° and 45°.

Adjustable Cord Protector (fig. 10)

The adjustable cord protector (v) allows the cord to be positioned vertical or parallel to the blade. It is shipped in the vertical position.

TO OBTAIN THE PARALLEL POSITION (FIG. 10A)

1. Press the cord protector (v) in as indicated by the arrow.
2. Rotate the cord protector clockwise to the parallel position.

TO OBTAIN THE VERICAL POSITION (FIG. 10B)

1. Press the cord protector (v) in as indicated by the arrow.
2. Rotate the cord protector counterclockwise to the vertical position.

Mounting and Adjusting the Parallel Fence (fig. 11)

The parallel fence (w) is used for cutting parallel to the edge of the workpiece.

MOUNTING

1. Insert parallel fence adjustment knob (x) into the hole (aa) as shown in Figure 11, keeping the knob loose to allow the parallel fence to pass.
2. Insert the parallel fence (w) into the base plate (h) as shown in Figure 11.
3. Tighten the parallel fence adjustment knob (x).

ADJUSTING

1. Slacken the fence adjustment knob (x) and set the parallel fence (w) to the desired width. The adjustment can be read on the parallel fence scale.
2. Tighten the fence adjustment knob (x).

Mounting the Dust Extraction Spout (fig. 1, 5, 12)

Your DWE550/DWE560 circular saw is supplied with a dust extraction spout.

TO INSTALL DUST EXTRACTION SPOUT (FIG. 12)

1. Fully loosen depth adjustment lever (Fig. 5, p).
2. Place base plate (Fig. 1, h) in the lowest position.
3. Align the two halves of the dust extraction spout (y) over upper blade guard (l) as shown.
4. Insert screws and tighten securely.

Prior to Operation

- Make sure the guards have been mounted correctly. The saw blade guard must be in closed position.
- Make sure the saw blade rotates in the direction of the arrow on the blade.
- Do not use excessively worn saw blades.

OPERATION

Instructions for Use

WARNING: *Always observe the safety instructions and applicable regulations.*

WARNING: To reduce the risk of injury, turn unit off and disconnect machine from power source before installing and removing accessories, before adjusting or changing set-ups or when making repairs. *An accidental start-up can cause injury.*

Proper Hand Position (fig. 13)

WARNING: *To reduce the risk of serious personal injury,* ***ALWAYS*** *use proper hand position as shown.*

WARNING: *To reduce the risk of serious personal injury,* ***ALWAYS*** *hold securely in anticipation of a sudden reaction.*

Proper hand position requires one hand on the main handle (b), with the other hand on the auxiliary handle (e).

Switching On and Off (fig. 1)

For safety reasons the trigger switch (a) of your tool is equipped with a lock-off button (m).

Press the lock-off button to unlock the tool.

To run the tool, press the trigger switch (a). As soon as the trigger switch is released, the lock-off switch is automatically activated to prevent unintended starting of the machine.

NOTICE: *Do not switch the tool ON or OFF when the saw blade touches the workpiece or other materials.*

Workpiece Support (fig. 14–17)

WARNING: To reduce the risk of serious personal injury, support the work properly and hold the saw firmly to prevent loss of control.

Figures 14 and 16 show proper sawing position. Figures 15 and 17 show an unsafe condition. Hands should be kept away from cutting area, and power cord is positioned clear of the cutting area so that it will not get caught or hung up on the work.

To avoid kickback, ALWAYS support board or panel NEAR the cut, (fig. 14 and 16). DON'T support board or panel away from the cut (fig. 15 and 17). When operating the saw, keep the cord away from the cutting area and prevent it from becoming hung up on the work piece.

ALWAYS DISCONNECT SAW BEFORE MAKING ANY ADJUSTMENTS! Place the work with its "good" side—the one on which appearance is most important—down. The saw cuts upward, so any splintering will be on the work face that is up when you saw it.

Cutting

WARNING: *Never attempt to use this tool by resting it upside down on a work surface and bringing the material to the tool. Always securely clamp the workpiece and bring the tool to the workpiece, securely holding the tool with two hands as shown in Figure 16.*

Place the wider portion of the saw foot plate on that part of the work piece which is solidly supported, not on the section that will fall off when the cut is made. As examples, Figure 16 illustrates the RIGHT way to cut off the end of a board. Always clamp work. Don't try to hold short pieces by hand! Remember to support cantilevered and overhanging material. Use caution when sawing material from below.

Be sure saw is up to full speed before blade contacts material to be cut. Starting saw with blade against material to be cut or pushed forward into kerf can result in kickback. Push the saw forward at a speed which allows the blade to cut without laboring. Hardness and toughness can vary even in the same piece of material, and knotty or damp sections can put a heavy load on the saw. When this happens, push the saw more slowly, but hard enough to keep working without much decrease in speed. Forcing the saw can cause rough cuts, inaccuracy, kickback, and over-heating of the motor. Should your cut begin to go off the line, don't try to force it back on. Release the switch and allow blade to come to a complete stop. Then you can withdraw the saw, sight anew, and start a new cut slightly inside the wrong one. In any event, withdraw the saw if you must shift the cut. Forcing a correction inside the cut can stall the saw and lead to kickback.

IF SAW STALLS, RELEASE THE TRIGGER AND BACK THE SAW UNTIL IT IS LOOSE. BE SURE BLADE IS STRAIGHT IN THE CUT AND CLEAR OF THE CUTTING EDGE BEFORE RESTARTING.

As you finish a cut, release the trigger and allow the blade to stop before lifting the saw from the work. As you lift the saw, the spring-tensioned telescoping guard will automatically close under the blade. Remember the blade is exposed until this occurs. Never reach under the work for any reason. When you have to retract the telescoping guard manually (as is necessary for starting pocket cuts) always use the retracting lever.

NOTE: When cutting thin strips, be careful to ensure that small cutoff pieces don't hang up on inside of lower guard.

RIPPING

Ripping is the process of cutting wider boards into narrower strips – cutting grain lengthwise. Hand guiding is more difficult for this type of sawing and the use of a DEWALT parallel fence (fig. 11, w) is recommended.

POCKET CUTTING (FIG. 18)

WARNING: *Never tie the blade guard in a raised position. Never move the saw backwards when pocket cutting. This may cause the unit to raise up off the work surface which could cause injury.*

A pocket cut is one that is made in a floor, wall or other flat surface.

1. Adjust the saw foot plate so the blade cuts at desired depth.
2. Tilt the saw forward and rest front of the foot plate on material to be cut.
3. Using the lower guard lever, retract lower blade guard to an upward position. Lower rear of foot plate until blade teeth almost touch cutting line.
4. Release the blade guard (its contact with the work will keep it in position to open freely as you start the cut). Remove hand from guard lever and firmly grip auxiliary handle (e), as shown in Figure 18. Position your body and arm to allow you to resist kickback if it occurs.
5. Make sure blade is not in contact with cutting surface before starting saw.
6. Start the motor and gradually lower the saw until its foot plate rests flat on the material to be cut. Advance saw along the cutting line until cut is completed.
7. Release trigger and allow blade to stop completely before withdrawing the blade from the material.
8. When starting each new cut, repeat as above.

Dust Extraction (fig. 19)

WARNING: *Risk of dust inhalation. To reduce the risk of personal injury,* ***ALWAYS*** *wear an approved dust mask.*

A dust extraction spout (y) is supplied with your tool.

Vacuum hoses of most common vacuum extractors will fit directly into the dust extraction spout.

WARNING: ALWAYS *use a vacuum extractor designed in compliance with the applicable directives regarding dust emission when sawing wood. Vacuum hoses of most common vacuum cleaners will fit directly into the dust extraction outlet.*

AIRLOCK CONNECTOR SYSTEM - DWV9000 (SOLD SEPARATELY) (FIG. 19)

AirLock allows for a fast and secure connection between the tool's dust extraction spout (y) and the dust extractor.

1. Ensure the collar on the AirLock connector is in the unlock position. Align notches on collar and AirLock connector as shown for unlock and lock positions.
2. Push the AirLock connector onto the dust extraction spout (y).
3. Rotate the collar to the locked position.

MAINTENANCE

Your DEWALT power tool has been designed to operate over a long period of time with a minimum of maintenance. Continuous satisfactory operation depends upon proper tool care and regular cleaning.

WARNING: To reduce the risk of injury, turn unit off and disconnect machine from power source before installing and removing accessories, before adjusting or changing set-ups or when making repairs. *An accidental start-up can cause injury.*

Lubrication

Self lubricating ball and roller bearings are used in the tool and relubrication is not required. However, it is recommended that, once a year, you take or send the tool to a service center for a thorough cleaning, inspection and lubrication of the gear case.

Cleaning

WARNING: *Blow dirt and dust out of the main housing and the guard area with dry air as often as dirt is seen collecting in and around the air vents. Wear approved eye protection and approved dust mask when performing this procedure.*

LOWER GUARD

The lower guard should always rotate and close freely from a fully open to fully closed position. Always check for correct operation before cutting by fully opening the guard and letting it close. If the guard closes slowly or not completely it will need cleaning or servicing. Do not use the saw until it functions correctly. To clean the guard, use dry air or a soft brush to remove all accumulated sawdust or debris from the path of the guard and from around the guard spring. Should this not correct the problem, it will need to be serviced by an authorized service center.

WARNING: *Never use solvents or other harsh chemicals for cleaning the non-metallic parts of the tool. These chemicals may weaken the materials used in these parts. Use a cloth dampened only with water and mild soap. Never let any liquid get inside the tool; never immerse any part of the tool into a liquid.*

Blades

A dull blade will cause inefficient cutting, overload on the saw motor, excessive splintering and increase the possibility of kickback. Change blades when it is no longer easy to push the saw through the cut, when the motor is straining, or when excessive heat is built up in the blade. It is a good practice to keep extra blades on hand so that sharp blades are available for immediate use. Dull blades can be sharpened in most areas.

Hardened gum on the blade can be removed with kerosene, turpentine, or oven cleaner. Anti-stick coated blades can be used in applications where excessive build-up is encountered, such as pressure treated and green lumber.

Optional Accessories

WARNING: *Since accessories, other than those offered by DEWALT, have not been tested with this product, use of such accessories with this tool could be hazardous. To reduce the risk of injury, only DEWALT recommended accessories should be used with this product.*

DO NOT USE WATER FEED ATTACHMENTS WITH THIS SAW.

VISUALLY EXAMINE CARBIDE BLADES BEFORE USE. REPLACE IF DAMAGED.

Consult your dealer for further information on the appropriate accessories.

Protecting the Environment

Separate collection. This product must not be disposed of with normal household waste.

Should you find one day that your DEWALT product needs replacement, or if it is of no further use to you, do not dispose of it with household waste. Make this product available for separate collection.

Separate collection of used products and packaging allows materials to be recycled and used again. Re-use of recycled materials helps prevent environmental pollution and reduces the demand for raw materials.

Local regulations may provide for separate collection of electrical products from the household, at municipal waste sites or by the retailer when you purchase a new product.

DEWALT provides a facility for the collection and recycling of DEWALT products once they have reached the end of their working life. To take advantage of this service please return your product to any authorised repair agent who will collect them on our behalf.

You can check the location of your nearest authorised repair agent by contacting your local DEWALT office at the address indicated in this manual. Alternatively, a list of authorised DEWALT repair agents and full details of our after-sales service and contacts are available on the Internet at: **www.2helpU.com**.

GUARANTEE

DEWALT is confident of the quality of its products and offers an outstanding guarantee for professional users of the product. This guarantee statement is in addition to and in no way prejudices your contractual rights as a professional user or your statutory rights as a private non-professional user. The guarantee is valid within the territories of the Member States of the European Union and the European Free Trade Area.

• 30 DAY NO RISK SATISFACTION GUARANTEE •

If you are not completely satisfied with the performance of your DEWALT tool, simply return it within 30 days, complete with all original components, as purchased, to the point of purchase, for a full refund or exchange. The product must have been subject to fair wear and tear and proof of purchase must be produced.

• ONE YEAR FREE SERVICE CONTRACT •

If you need maintenance or service for your DEWALT tool, in the 12 months following purchase, you are entitled to one service free of charge. It will be undertaken free of charge at an authorised DEWALT repair agent. Proof of purchase must be produced. Includes labour. Excludes accessories and spare parts unless failed under warranty.

• ONE YEAR FULL WARRANTY •

If your DEWALT product becomes defective due to faulty materials or workmanship within 12 months from the date of purchase, DEWALT guarantees to replace all defective parts free of charge or – at our discretion – replace the unit free of charge provided that:

- The product has not been misused;
- The product has been subject to fair wear and tear;
- Repairs have not been attempted by unauthorised persons;
- Proof of purchase is produced;
- The product is returned complete with all original components.

If you wish to make a claim, contact your seller or check the location of your nearest authorised DEWALT repair agent in the DEWALT catalogue or contact your DEWALT office at the address indicated in this manual. A list of authorised DEWALT repair agents and full details of our after-sales service is available on the Internet at: **www.2helpU.com**.

SIERRA CIRCULAR DWE550 DE 165 mm (6-1/2")
SIERRA CIRCULAR DWE560 DE 184 mm (7-1/4")

¡Enhorabuena!

Ha elegido una herramienta DEWALT. Años de experiencia, innovación y un exhaustivo desarrollo de productos hacen que DEWALT sea una de las empresas más fiables para los usuarios de herramientas eléctricas profesionales.

Datos técnicos

		DWE550	DWE560
Voltaje	V_{AC}	230	230
Tipo		1	1
Potencia absorbida	W	1200	1350
Velocidad en vacío	min^{-1}	5500	5500
Diámetro de la hoja	mm	165	184
Profundidad máxima de corte a			
90°	mm	55	65
45°	mm	35	42
Diámetro del agujero	mm	20	16
Ajuste del ángulo del bisel		48°	48°
Peso	kg	3,60	3,66

L_{PA} (presión acústica)	dB(A)	85	85
K_{PA} (incertidumbre de la presión acústica)	dB(A)	2,5	2,5
L_{WA} (potencia acústica)	dB(A)	96	96
K_{WA} (incertidumbre de la potencia acústica)	dB(A)	2,5	2,5

Valores totales de vibración (suma de vectores teniendo en cuenta los tres ejes) determinados de acuerdo con la norma EN 60745:

Valor de la emisión de vibración a_h corte de madera			
$a_{h,W}$ =	m/s²	< 2,5	< 2,5
Incertidumbre K =	m/s²	1,5	1,5

El nivel de emisión de vibración que figura en esta hoja de información se ha medido de conformidad con una prueba normalizada proporcionada en la EN 60745 y puede utilizarse para comparar una herramienta con otra. Puede usarse para una evaluación preliminar de exposición.

ADVERTENCIA: *El nivel de emisión de vibración declarado representa las principales aplicaciones de la herramienta. Sin embargo, si se utiliza la herramienta para distintas aplicaciones, con accesorios diferentes o mal mantenidos, la emisión de vibración puede variar. Esto puede aumentar considerablemente el nivel de exposición durante el período total de trabajo.*

Una valoración del nivel de exposición a la vibración debería tener en cuenta también las veces en que la herramienta está apagada o cuando está en funcionamiento pero no realizando ningún trabajo. Esto puede reducir considerablemente el nivel de exposición durante el periodo total de trabajo.

Identifique medidas de seguridad adicionales para proteger al operador de los efectos de la vibración tales como: ocuparse del mantenimiento de la herramienta y los accesorios, mantener las manos calientes y organizar los patrones de trabajo.

Fusibles		
Europa	herramientas de 230 V	10 Amperios, en la red

Definiciones: Pautas de seguridad

Las definiciones que figuran a continuación describen el grado de intensidad correspondiente a cada término de alarma. Lea el manual y preste atención a estos símbolos.

PELIGRO: *Indica una situación peligrosa inminente que, de no evitarse,* ***ocasionará*** *la* ***muerte*** *o una* ***lesión grave.***

ADVERTENCIA: *Indica una situación potencialmente peligrosa que, de no evitarse,* ***podría*** *ocasionar la* ***muerte*** *o una* ***lesión grave****.*

ATENCIÓN: *Indica una situación potencialmente peligrosa que, de no evitarse,* ***puede*** *ocasionar una* ***lesión de poca o modera gravedad.***

AVISO: *Indica una práctica* ***no relacionada con las lesiones personales*** *que, de no evitarse,* ***puede*** *ocasionar* ***daños materiales****.*

Indica riesgo de descarga eléctrica.

Indica riesgo de incendio.

Declaración de conformidad CE

DIRECTRIZ DE LA MAQUINARIA

DWE550, DWE560

DEWALT declara que los productos descritos bajo ***Datos técnicos*** son conformes a las normas: 2006/42/EC, EN 60745-1, EN 60745-2-5.

Estos productos son conformes también a la Directriz 2004/108/CE y 2011/65/UE. Si desea más información, póngase en contacto con DEWALT en la dirección indicada a continuación o bien consulte la parte posterior de este manual.

El que suscribe es responsable de la compilación del archivo técnico y realiza esta declaración en representación de DEWALT.

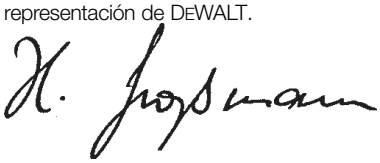

Horst Grossmann
Vicepresidente de Ingeniería y Desarrollo de Productos
DEWALT, Richard-Klinger-Straße 11,
D-65510, Idstein, Alemania
20.08.2012

ADVERTENCIA: *Para reducir el riesgo de lesiones, lea el manual de instrucciones.*

Advertencias de seguridad generales para herramientas eléctricas

¡ADVERTENCIA! Lea todas las advertencias de seguridad y todas las instrucciones. *El incumplimiento de las advertencias e instrucciones podría provocar una descarga eléctrica, un incendio y/o lesiones graves.*

CONSERVE TODAS LAS ADVERTENCIAS E INSTRUCCIONES PARA FUTURAS CONSULTAS

El término "herramienta eléctrica" que aparece en las advertencias se refiere a la herramienta eléctrica que funciona a través de la red eléctrica (con cable) o a la herramienta eléctrica que funciona con batería (sin cable).

1) SEGURIDAD EN EL ÁREA DE TRABAJO

a) ***Mantenga el área de trabajo limpia y bien iluminada.*** *Las áreas en desorden u oscuras pueden provocar accidentes.*

b) ***No utilice herramientas eléctricas en atmósferas explosivas, como ambientes donde haya polvo, gases o líquidos inflamables.*** *Las herramientas eléctricas originan chispas que pueden inflamar el polvo o los gases.*

c) ***Mantenga alejados a los niños y a las personas que estén cerca mientras utiliza una herramienta eléctrica.*** *Las distracciones pueden ocasionar que pierda el control.*

2) SEGURIDAD ELÉCTRICA

a) ***Los enchufes de las herramientas eléctricas deben corresponderse con la toma de corriente. No modifique nunca el enchufe de ninguna forma. No utilice ningún enchufe adaptador con herramientas eléctricas conectadas a tierra.*** *Los enchufes no modificados y las tomas de corriente correspondientes reducirán el riesgo de descarga eléctrica.*

b) ***Evite el contacto del cuerpo con superficies conectadas a tierra como tuberías, radiadores, cocinas económicas y frigoríficos.*** *Existe un mayor riesgo de descarga eléctrica si tiene el cuerpo conectado a tierra.*

c) ***No exponga las herramientas eléctricas a la lluvia ni a condiciones húmedas.*** *Si entra agua a una herramienta eléctrica aumentará el riesgo de descarga eléctrica.*

d) ***No someta el cable de alimentación a presión innecesaria. No use nunca el cable para transportar, tirar de la herramienta eléctrica o desenchufarla. Mantenga el cable alejado del calor, aceite, bordes afilados y piezas en movimiento.*** *Los cables dañados o enredados aumentan el riesgo de descarga eléctrica.*

e) ***Cuando esté utilizando una herramienta eléctrica al aire libre, use un cable alargador adecuado para uso en exteriores.*** *La utilización de un cable adecuado para el uso en exteriores reduce el riesgo de descarga eléctrica.*

f) ***Si no puede evitar utilizar una herramienta eléctrica en un lugar húmedo, use un suministro protegido con un dispositivo***

de corriente residual. *El uso de un dispositivo de corriente residual reduce el riesgo de descarga eléctrica.*

3) SEGURIDAD PERSONAL

a) ***Manténgase alerta, esté atento a lo que hace y use el sentido común cuando utilice una herramienta eléctrica. No maneje una herramienta eléctrica cuando esté cansado o bajo los efectos de drogas, medicamentos o alcohol.*** *Un momento de falta de atención cuando se manejan las herramientas eléctricas puede ocasionar lesiones personales graves.*

b) ***Use un equipo protector personal. Utilice siempre protección ocular.*** *El uso del equipo protector como mascarillas antipolvo, calzado antideslizante, casco o protección auditiva para condiciones apropiadas reducirá las lesiones personales.*

c) ***Evite la puesta en funcionamiento involuntaria. Asegúrese de que el interruptor esté en posición de apagado antes de conectar con la fuente de alimentación y/o la batería, de levantar o transportar la herramienta.*** *El transportar herramientas eléctricas con el dedo puesto en el interruptor o herramientas eléctricas activadoras que tengan el interruptor encendido puede provocar accidentes.*

d) ***Saque toda llave de ajuste o llave inglesa antes de encender la herramienta eléctrica.*** *Una llave inglesa u otra llave que se deje puesta en una pieza en movimiento de la herramienta eléctrica pueden ocasionar lesiones personales.*

e) ***No intente extender las manos demasiado. Mantenga un apoyo firme sobre el suelo y conserve el equilibrio en todo momento.*** *Esto permite un mejor control de la herramienta eléctrica en situaciones inesperadas.*

f) ***Vístase debidamente. No se ponga ropa suelta o joyas. Mantenga el pelo, la ropa y los guantes alejados de las piezas móviles.*** *La ropa suelta, las joyas y el pelo largo pueden quedar atrapados en las piezas en movimiento.*

g) ***Si se suministran dispositivos para la conexión del equipo de extracción y recogida de polvo, asegúrese de que estén conectados y de que se usen adecuadamente.*** *El uso de equipo de recogida de polvo puede reducir los riesgos relacionados con el polvo.*

4) USO Y CUIDADO DE LAS HERRAMIENTAS ELÉCTRICAS

a) ***No fuerce la herramienta eléctrica. Use la herramienta eléctrica correcta para su trabajo.*** *La herramienta eléctrica correcta funcionará mejor y con mayor seguridad si se utiliza de acuerdo con sus características técnicas.*

b) ***No utilice la herramienta eléctrica si no puede encenderse y apagarse con el interruptor.*** *Toda herramienta eléctrica que no pueda controlarse con el interruptor es peligrosa y debe ser reparada.*

c) ***Desconecte el enchufe de la fuente de alimentación y/o la batería de la herramienta eléctrica antes de realizar ajustes, cambiar accesorios o guardar las herramientas eléctricas.*** *Dichas medidas de seguridad preventivas reducen el riesgo de poner en marcha la herramienta eléctrica accidentalmente.*

d) ***Guarde las herramientas eléctricas que no esté utilizando fuera del alcance de los niños y no permita que utilicen la herramienta eléctrica las personas que no estén familiarizadas con ella o con estas instrucciones.*** *Las herramientas eléctricas son peligrosas en manos de personas no capacitadas.*

e) ***Ocúpese del mantenimiento de las herramientas eléctricas. Compruebe si hay desalineación o bloqueo de las piezas en movimiento, rotura de piezas y otras condiciones que puedan afectar el funcionamiento de la herramienta eléctrica. Si la herramienta eléctrica está dañada, llévela para que sea reparada antes de utilizarla.*** *Se ocasionan muchos accidentes por el mal mantenimiento de las herramientas eléctricas.*

f) ***Mantenga las herramientas para cortar afiladas y limpias.*** *Hay menos probabilidad de que las herramientas para cortar con bordes afilados se bloqueen y son más fáciles de controlar.*

g) ***Use la herramienta eléctrica, los accesorios y las brocas de la herramienta etc., conforme a estas instrucciones teniendo en cuenta las condiciones de trabajo y el trabajo que vaya a realizarse.*** *El uso de la herramienta eléctrica para operaciones que no sean las previstas puede ocasionar una situación peligrosa.*

5) SERVICIO

a) ***Lleve su herramienta eléctrica para que sea reparada por una persona cualificada para realizar las reparaciones que use sólo piezas de recambio idénticas.*** *Así se asegurará que se mantenga la seguridad de la herramienta eléctrica.*

NORMAS DE SEGURIDAD ESPECÍFICAS ADICIONALES PARA LAS SIERRAS CIRCULARES

Instrucciones de seguridad para todas las sierras

a) ⚠ ***PELIGRO: Mantenga las manos lejos de la zona de corte y de la hoja. Mantenga una de las manos en el mango auxiliar o en la carcasa del motor.*** *Si mantiene las dos manos sobre la sierra, evitará cortarse con la hoja.*

b) ***No toque por debajo de la pieza de trabajo.*** *El protector no puede resguardarle de la hoja por debajo de la pieza de trabajo.*

c) ***Ajuste la profundidad de corte al grosor de la pieza de trabajo.*** *Debe haber visible menos de un diente completo de la hoja debajo de la pieza de trabajo.*

d) ***No apoye nunca la pieza que se va a cortar en los brazos o las piernas. Asegure la pieza de trabajo en una plataforma estable.*** *Es importante apoyar el trabajo adecuadamente para reducir al mínimo la exposición corporal, el cimbreo de la hoja o la pérdida de control.*

e) ***Sujete la herramienta por las superficies de agarre aisladas cuando realice una tarea en la que la herramienta de corte pueda entrar en contacto con cableado oculto.*** *Si las partes metálicas descubiertas de la herramienta entran en contacto con un cable cargado de electricidad, se cargarán eléctricamente y transmitirán una descarga al usuario.*

f) ***Cuando corte, utilice siempre una guía de corte o una guía recta.*** *De este modo, mejorará la precisión del corte y se reducirán las posibilidades de que la hoja cimbree.*

g) ***Utilice siempre hojas con la forma (diamante frente a redonda) y el tamaño de agujeros del eje correctos.*** *Las hojas que no coincidan con los elementos de montaje de la sierra funcionarán de forma excéntrica, lo que causará una pérdida de control.*

h) ***No utilice nunca arandelas o pernos de hoja dañados o incorrectos.*** *El perno y las arandelas de la hoja se han diseñado específicamente para que esta hoja de forma tenga un funcionamiento seguro y un rendimiento óptimo.*

Causas y Protección para el Operario de la Inversión de Giro

– *Una inversión de giro es una reacción repentina provocada por una hoja de sierra comprimida, apresada o mal alineada, que hace que una sierra se levante de forma incontrolada y se aleje de la pieza de trabajo hacia el usuario.*

– *Cuando la hoja está comprimida o apresada ceñidamente por la entalladura al cerrarse, se atasca y la reacción del motor empuja la unidad rápidamente hacia atrás en dirección al operario;*

– *Si la hoja se retuerce o está mal alineada en el corte, los dientes del borde posterior de la hoja pueden clavarse en la zona superior de la madera, lo que hará que la hoja remonte la entalladura y salte hacia atrás en dirección al usuario.*

La inversión de giro se produce por un mal uso de la herramienta y/o unos procedimientos o condiciones de uso incorrectos, y se puede evitar tomando las medidas de precaución adecuadas tal y como se indica a continuación:

a) ***Sujete la sierra firmemente con las dos manos y coloque los brazos de forma que ofrezcan resistencia a las fuerzas de la inversión de giro. Coloque el cuerpo a ambos lados de la hoja, pero nunca en línea con ella.*** *La inversión de giro puede provocar que la sierra salte hacia atrás. No obstante, el usuario puede controlar las fuerzas de inversión de giro si toma las precauciones adecuadas.*

b) ***Cuando la hoja esté cimbreando o se interrumpa el corte por alguna razón, suelte el gatillo y mantenga la sierra parada hasta que la hoja quede completamente parada. Nunca intente quitar la sierra del trabajo o tirar de ella hacia atrás mientras esté en movimiento, ya que de lo contrario podría producirse una inversión de giro.*** *Investigue y emprenda las acciones correctivas necesarias para eliminar la causa del cimbreo de la hoja.*

c) ***Cuando vuelva a poner en marcha la sierra sobre la pieza de trabajo, centre la sierra en la entalladura y compruebe que los dientes no estén enganchados con el material.*** *Si la hoja de sierra cimbrea, puede que salga hacia arriba o invierta el giro desde la pieza en la que se trabaja cuando vuelva a poner en marcha la sierra.*

d) ***Sujete los paneles grandes para reducir al mínimo el riesgo de que el disco se comprima e invierta el giro.*** *Los paneles más grandes tienden a doblarse bajo su propio peso. Es necesario colocar apoyos debajo del panel a ambos lados, cerca de la línea del corte y cerca del borde del panel.*

e) ***No utilice hojas melladas o dañadas.*** *Las hojas sin afilar o mal ajustadas hacen que la*

entalladura sea estrecha, lo que provoca una fricción excesiva, cimbreo de la hoja e inversión de giro.

f) ***Las palancas de bloqueo del ajuste de bisel y de profundidad de la hoja deben estar bien apretadas y seguras antes de realizar el corte.*** *Si el ajuste de la hoja cambia durante el corte, pueden producirse cimbreos e inversiones de giro.*

g) ***Tenga mucho cuidado cuando corte en paredes existentes u otras zonas ciegas.*** *La hoja que sobresale puede cortar objetos que pueden provocar una inversión de giro.*

Instrucciones de seguridad para sierras con una protección de hoja pendular

a) ***Antes de su uso, compruebe que la protección inferior cierre correctamente. No utilice la sierra si la protección inferior no gira libremente o no se cierra de forma instantánea. No fije ni bloquee la protección inferior para mantenerla abierta.*** *Si la sierra se cae accidentalmente puede que se deforme la protección inferior. Levante la protección inferior con el mango de retracción y asegúrese de que se mueva libremente sin que llegue a tocar la hoja de sierra ni otras partes en cualquiera de los ángulos y profundidades de corte.*

b) ***Compruebe el funcionamiento del muelle de la protección inferior. Si la protección y el muelle no funcionan correctamente, deben repararse antes de su uso.*** *Las piezas deterioradas, el material adherido pegajoso, o las virutas acumuladas pueden hacer que la protección inferior se mueva con dificultad.*

c) ***Abra manualmente la protección inferior únicamente al realizar cortes especiales como "cortes por inmersión" o "cortes compuestos". Levante la protección inferior con el mango de retracción y suéltela en el momento en que la hoja de sierra haya llegado a penetrar en el material.*** *En todos los demás trabajos la protección deberá funcionar automáticamente.*

d) ***No deposite la sierra sobre una base si la protección inferior no cubre la hoja de sierra.*** *Una hoja de sierra sin proteger, que no esté completamente detenida, hace que la sierra salga despedida hacia atrás, cortando todo lo que encuentra a su paso. Considere el tiempo de marcha por inercia hasta la detención de la sierra.*

Instrucciones de seguridad adicionales para sierras circulares

- ***Lleve protectores auditivos.*** *La exposición al ruido puede provocar sordera.*
- ***Utilice una mascarilla antipolvo.*** *La exposición a partículas de polvo puede provocar dificultades respiratorias y posibles lesiones.*
- ***No utilice hojas de un diámetro mayor o menor del recomendado.*** *Para conocer la capacidad de corte exacta, consulte las especificaciones técnicas. Utilice solo las hojas que se mencionan en este manual, que cumplen con la EN 847-1.*
- ***Nunca utilice hojas de corte abrasivas.***
- ***No utilice accesorios alimentados por agua.***
- ***Utilice fijaciones u otro tipo de método para fijar y apoyar la pieza de trabajo en una plataforma estable.*** *Si sostiene el trabajo con las manos o con su cuerpo estará inestable y podrá hacer que pierda el control.*

Riesgos residuales

A continuación se citan los riesgos inherentes al uso de las sierras circulares:

– *Lesiones ocasionadas por tocar las piezas en movimiento o las piezas calientes de la herramienta.*

A pesar del cumplimiento de las normas de seguridad pertinentes y del uso de dispositivos de seguridad, existen determinados riesgos residuales que no pueden evitarse. Los riesgos son los siguientes:

– *Deterioro auditivo.*
– *Riesgo de pillarse los dedos al cambiar el accesorio.*
– *Riesgos para la salud causados al respirar el polvo producido al trabajar con madera.*

Marcas sobre la herramienta

En la herramienta se muestran los siguientes pictogramas:

Antes de usarse, lea el manual de instrucciones.

Póngase protección para el oído.

Póngase protección para los ojos.

POSICIÓN DEL CÓDIGO DE FECHA (FIG. 1)

El Código de fecha (z), que contiene también el año de fabricación, viene impreso en la caja protectora.

Ejemplo:

2013 XX XX

Año de fabricación

Contenido del embalaje

El embalaje contiene:

1 Sierra circular (DWE550) de 165 mm (6-1/2") o

1 Sierra circular (DWE560) de 184 mm (7-1/4")

1 Cuchilla de sierra circular

1 Llave de cuchilla

1 Hendidura paralela

1 Caño de extracción de polvo

1 Manual de instrucciones

1 Dibujo despiezado

- *Compruebe si la herramienta, piezas o accesorios han sufrido algún desperfecto durante el transporte.*
- *Tómese el tiempo necesario para leer detenidamente y comprender este manual antes de utilizar la herramienta.*

Descripción (fig. 1)

ADVERTENCIA: *Jamás altere la herramienta eléctrica ni ninguna de sus piezas. Podrían producirse lesiones personales o daños.*

a. Interruptor de activación

b. Empuñadura principal

c. Bloqueo de cuchilla

d. Tope final

e. Asa auxiliar

f. Perno de ajuste del bisel

g. Mecanismo de ajuste del ángulo del bisel

h. Placa de base

i. Protector de cuchilla inferior

j. Tuerca de fijación de la cuchilla

k. Palanca del protector inferior

l. Protector de la cuchilla superior

m. Botón de bloqueo

USO PREVISTO

Estas sierras circulares de gran capacidad han sido diseñadas para las aplicaciones profesionales de corte de madera. **NO** utilice accesorios alimentados por agua con esta sierra. **NO** utilice discos ni cuchillas abrasivas. **NO DEBE** usarse en condiciones húmedas ni con la presencia de líquidos o gases inflamables.

Estas sierras de carga pesada son herramientas eléctricas profesionales. **NO** permita que los niños toquen la herramienta. El uso por parte de operadores inexpertos requiere supervisión.

- Este producto no ha sido diseñado para ser utilizado por personas (incluyendo los niños) que posean discapacidades físicas, sensoriales o mentales, o que carezcan de la experiencia, conocimiento o destrezas necesarias a menos que estén supervisadas por una persona que se haga responsable de su seguridad. No deberá dejar nunca que los niños jueguen solos con este producto.

Seguridad eléctrica

El motor eléctrico está concebido para un solo voltaje. Compruebe siempre que el voltaje suministrado corresponda al indicado en la placa de características.

Su herramienta DEWALT tiene doble aislamiento conforme a la norma EN 60745, por lo que no se requiere conexión a tierra.

Si el cable de suministro está dañado, debe reemplazarse por un cable especialmente preparado disponible a través de la organización de servicios de DEWALT.

Uso de un alargador

En caso de que sea necesario utilizar un alargador, use uno de 3 conductores aprobado y apto para la potencia de esta herramienta (véanse los ***Datos técnicos***). El tamaño mínimo del conductor es 1,5 mm^2; la longitud máxima es 30 m.

Si utiliza un carrete de cable, desenrolle siempre el cable completamente.

MONTAJE Y AJUSTES

ADVERTENCIA: Para reducir los riesgos de daños personales, apague y desconecte la máquina del enchufe de alimentación antes de instalar y de retirar los accesorios, antes de ajustar o de cambiar los parámetros o cuando realice reparaciones. *Un encendido accidental puede causar lesiones.*

Cambio de cuchillas

INSTALAR LA CUCHILLA (FIG. 1-4)

CUIDADO (DWE550 SÓLO): *La brida interna tiene un diámetro de 20 mm por un lado y de 19 mm por el otro. El lado con diámetro de 19 mm tiene indicado 19 y el lado con diámetro de 20 mm tiene indicado 20. Utilice el lado correcto para el diámetro del orificio de la cuchilla que pretende utilizar. Si instala la cuchilla en el lado incorrecto, podrá dar lugar a vibraciones peligrosas.*

1. Utilizando la palanca del protector inferior (k), retroceda el protector inferior de la cuchilla (j) y coloque la cuchilla sobre el eje de la sierra frente a la arandela de fijación interior (o), comprobando que la cuchilla gire en el sentido adecuado (la dirección de la flecha de giro sobre la cuchilla de la sierra y el diente deben apuntar hacia la misma dirección que la flecha de giro de la sierra). No asuma que la impresión en la cuchilla siempre dará hacia Vd. cuando esté instalada correctamente. Al retroceder el protector de cuchilla inferior para instalar la cuchilla, compruebe el estado y el funcionamiento del protector de cuchilla inferior para comprobar que funciona adecuadamente. Compruebe que se mueve libremente y no toca la cuchilla ni ninguna otra pieza, en todos los ángulos y profundidades de corte.
2. Coloque la arandela de fijación exterior (n) en el eje de la sierra con la superficie plana grande contra la cuchilla y la denominación de la tuerca de fijación mirando hacia usted.
3. Atornille la tuerca de fijación de la cuchilla (j) en el eje de la sierra con la mano (la tuerca tiene una rosca hacia la derecha y debe girarse en sentido de las agujas del reloj para poder ser apretada).
4. Pulse el bloqueo de la cuchilla (c) mientras gira el eje de la sierra con la llave de la cuchilla hasta que se active el bloqueo de la cuchilla y ésta deje de girar.
5. Apriete la tuerca de fijación de la cuchilla firmemente utilizando la llave de la cuchilla.

NOTA: No active nunca el bloqueo de la cuchilla mientras que la sierra esté operando ni realice un esfuerzo para detener la herramienta. No encienda nunca la sierra con el bloqueo de la cuchilla activado. Podrá provocar daños importantes a su sierra.

CAMBIAR LA CUCHILLA (FIG. 2–4)

1. Para aflojar la tuerca de fijación de la cuchilla (j), pulse el bloqueo de la cuchilla (c) y gire el eje de la sierra con la llave de la cuchilla (s) hasta que se active el bloqueo de la cuchilla y ésta deje de girar. Con el bloqueo de la cuchilla activado, gire la tuerca de fijación de la cuchilla en sentido contrario al de las agujas del reloj con la llave de la cuchilla (la tuerca tiene una rosca hacia la derecha y debe girarse en sentido contrario al de las agujas del reloj para aflojarse).
2. Retire la tuerca de fijación de la cuchilla (j) y la arandela de fijación exterior (n). Retire la cuchilla usada.
3. Limpie las astillas que puedan haberse acumulado en el protector o en la zona de la arandela de fijación y compruebe el estado y el funcionamiento del protector de la cuchilla inferior tal y como se indicó previamente. No lubrique esta zona.
4. Utilice siempre cuchillas del tamaño correcto (diámetro) con el orificio central de tamaño y forma adecuados para montar en el eje de la sierra. Compruebe siempre que la velocidad máxima aconsejada (rpm) indicada en la cuchilla de la sierra cumple o supera la velocidad (rpm) de la sierra.
5. Siga las etapas 1 a 5 indicadas en ***Instalar la cuchilla***, comprobando que la cuchilla girará en la dirección adecuada.

PROTECTOR DE LA CUCHILLA INFERIOR

ADVERTENCIA: *El protector de cuchilla inferior es una función de seguridad que reduce el riesgo de daños personales graves. No utilice la sierra si el protector inferior falta, está dañado, está mal montado o no funciona correctamente. No confíe en el protector inferior de la cuchilla para protegerse en todas las circunstancias. Su seguridad depende de las siguientes advertencias y precauciones, así como del debido funcionamiento de la sierra. Compruebe que el protector de cuchilla inferior se cierre adecuadamente antes de cada uso. Si el protector inferior de cuchilla falta o no funciona correctamente, haga reparar la sierra antes de volver a utilizarla. Para garantizar la seguridad del producto y la fiabilidad, las operaciones de reparación, mantenimiento y ajuste deberán ser realizadas por un centro de reparaciones autorizado o una organización habilitada, utilizando siempre piezas de repuesto idénticas.*

COMPROBAR EL PROTECTOR INFERIOR (FIG. 1)

1. Apague la herramienta y desconéctela de la fuente de alimentación.
2. Gire la palanca del protector inferior (fig. 1, k) desde la posición completamente cerrada hasta la posición completamente abierta.
3. Suelte la palanca (k) y observe que el protector (i) regrese a la posición completamente cerrada.

La herramienta debe ser reparada por un centro de reparaciones habilitado cuando:

- no regrese a la posición completamente cerrada,
- se mueva de forma intermitente o lentamente, o
- entre en contacto con la cuchilla o con cualquier parte de la herramienta en todos los ángulos y profundidad del corte.

Ajuste de la profundidad de corte (fig. 5–7)

1. Levante la palanca de ajuste de la profundidad (p) para aflojar.
2. Para obtener la profundidad de corte correcta, alinear la muesca (q) de la guía de ajuste de profundidad con la marca correspondiente del protector de cuchilla superior (l).
3. Apriete la palanca de ajuste de profundidad
4. Para lograr la mayor eficacia del corte utilizando una cuchilla de sierra con punta de carbón, fije el ajuste de profundidad de forma que la mitad de un diente sobresalga por debajo de la superficie de la madera que va a cortar.
5. Se muestra un método de comprobación de la profundidad correcta de corte en la figura 7. Coloque una pieza del material que pretende cortar junto a la cuchilla, tal y como se muestra en la figura, y observe el saliente del diente con respecto al material.

Ajuste del ángulo de bisel (fig. 8)

El mecanismo de ajuste del ángulo del bisel (g) puede ajustarse entre 0° y 48°.

1. Gire la perilla de ajuste de bisel (f) para aflojarla.
2. Incline la placa de base hacia la marca angular deseada en el soporte del pivote (u).
3. Gire la perilla de ajuste del bisel para volver a apretar.

Indicador de entalladura (fig. 9)

La parte frontal de la zapata de la sierra tiene un indicador de entalladura (t) para corte vertical o en bisel. Este indicador sirve para guiar la sierra a lo largo de las líneas de corte marcadas con lápiz en el material que se va a cortar. El indicador se alinea con el lado (interior) izquierdo de la cuchilla de la sierra, que realiza la ranura o „entalladura“ moviendo la caída de la cuchilla hacia la derecha del indicador. Las muescas de la placa de base indican 0° y 45°.

Protector de cable ajustable (fig. 10)

El protector de cable ajustable (v) permite colocar el cable en posición vertical o paralela a la cuchilla. Se envía en posición vertical.

PARA COLOCARLO EN POSICIÓN PARALELA (FIG. 10A)

1. Pulsar el protector del cable (v) como indica la flecha.
2. Girar el protector de cable en sentido horario hasta colocarlo en posición paralela.

PARA COLOCARLO EN POSICIÓN VERTICAL (FIG. 10B)

1. Pulsar el protector del cable (v) como indica la flecha.
2. Girar el protector de cable en sentido antihorario hasta colocarlo en posición vertical.

Montar y ajustar la hendidura paralela (fig. 11)

La hendidura paralela (w) se utiliza para cortar paralelamente al borde de la pieza de trabajo.

MONTAJE

1. Inserte el perno de ajuste de la hendidura paralela (x) en el orificio (aa) como se muestra en la Figura 11, manteniendo flojo el perno para permitir que pase por la hendidura paralela.
2. Inserte la hendidura paralela (w) en la placa de base (h) como se muestra en la Figura 11.
3. Apriete el perno de ajuste de la hendidura paralela (x).

AJUSTE

1. Afloje el perno de ajuste de la hendidura (x) y fije la hendidura paralela (w) en el ancho deseado. El ajuste puede leerse en la escala de la hendidura paralela.
2. Apriete el perno de ajuste de la hendidura (x).

Instalar el caño de extracción de polvo (fig. 1, 5, 12)

Su sierra circular DWE550/DWE560 se suministra con un caño de extracción de polvo.

INSTALAR EL CAÑO DE EXTRACCIÓN DE POLVO

1. Afloje completamente la palanca de ajuste de profundidad (Fig. 5, p).

2. Coloque la placa de base (Fig. 1, h) en la posición más baja.
3. Alinee las dos mitades del caño de extracción de polvo (y) sobre el protector superior de cuchilla (l) tal y como se muestra.
4. Introduzca las tuercas y apriete con firmeza.

Antes de trabajar

- Compruebe que los protectores se han montado correctamente. El protector de la hoja debe estar cerrado.
- Compruebe que la hoja de la sierra gira en la dirección que indica la flecha.
- No deben emplearse hojas demasiados usados.

FUNCIONAMIENTO

Instrucciones de uso

ADVERTENCIA: *Respete siempre las instrucciones de seguridad y las normas aplicables.*

ADVERTENCIA: Para reducir los riesgos de daños personales, apague y desconecte la máquina del enchufe de alimentación antes de instalar y de retirar los accesorios, antes de ajustar o de cambiar los parámetros o cuando realice reparaciones. *Un encendido accidental puede causar lesiones.*

Posición adecuada de las manos (fig. 13)

ADVERTENCIA: *Para reducir el riesgo de lesión personal grave, tenga* ***SIEMPRE*** *las manos en una posición adecuada como se muestra.*

ADVERTENCIA: *Para reducir el riesgo de lesión personal grave, sujete* ***SIEMPRE*** *bien en caso de que haya una reacción repentina.*

La posición adecuada de las manos exige que una mano se coloque en la empuñadura principal (b) y la otra en la empuñadura auxiliar (e).

Encendido y apagado (fig. 1)

Por motivos de seguridad el interruptor de puesta en marcha (a) de la herramienta está equipado con un botón de bloqueo (m).

Pulse el botón de desbloqueo para desbloquear la herramienta.

Para poner en marcha la herramienta, presione el interruptor de activación (a). Tan pronto como el interruptor de puesta en marcha se suelte el botón de bloqueo se activa automáticamente para prevenir la puesta en marcha involuntaria de la máquina.

AVISO: *No ENCIENDA ni APAGUE la herramienta cuando la cuchilla de la sierra toque la pieza de trabajo u otros materiales.*

Soporte de la pieza de trabajo (fig. 14–17)

ADVERTENCIA: Para reducir el riesgo de daños personales graves, soporte la pieza de trabajo correctamente y sostenga la sierra con firmeza para evitar la pérdida de control.

Para reducir el riesgo de daños personales graves, soporte la pieza de trabajo correctamente y sostenga la sierra con firmeza para evitar la pérdida de control.

Las figuras 14 y 16 muestran la posición adecuada de corte. Las figuras 15 y 17 muestran una situación insegura. Las manos deben mantenerse alejadas de la zona de corte y el cable de alimentación debe colocarse lejos de la misma para evitar que quede atrapado o colgado del trabajo.

Para evitar un rebote, sostenga SIEMPRE el panel o la placa CERCA del corte, (fig. 14 y 16). NO soporte el panel o la placa lejos del corte (fig. 15 y 17). Cuando opere la sierra, mantenga alejado el cable de la zona de corte y evite que quede atrapado por la pieza de trabajo.

¡DESCONECTE SIEMPRE LA SIERRA ANTES DE REALIZAR CUALQUIER AJUSTE! Coloque el trabajo en su lado „adecuado“ (aquel sobre el cual la apariencia sea más importante) hacia abajo. La sierra corta hacia arriba, por lo que el trabajo no registrará ninguna división en su cara superior cuando lo corte.

Corte

ADVERTENCIA: *No intente nunca utilizar esta herramienta dejándola hacia abajo sobre una superficie de trabajo y aportando el material a la herramienta. Fije siempre con seguridad la pieza de trabajo y lleve la herramienta hacia la pieza de trabajo, sosteniendo con firmeza la herramienta con ambas manos, tal y como se muestra en la figura 16.*

Coloque la parte más amplia de la placa de base de la sierra sobre la parte de la pieza de trabajo que esté apoyada en modo firme y no sobre el lado que se caerá cuando se realice el corte. A modo de ejemplo, la figura 16 ilustra el modo ADECUADO de cortar el extremo de un panel. Siempre fije el trabajo. ¡No intente sostener las piezas cortas con la mano! No olvide sostener el material colgante o en voladizo. Preste atención cuando corte materiales desde abajo.

Compruebe que la sierra haya alcanzado su plena velocidad antes de que la cuchilla entre en contacto con el material que va a cortar. Si empieza a cortar con la cuchilla frente al material que va a cortar o la empuja hacia la hendidura, podrá dar lugar a rebotes. Empuje la sierra hacia delante a una velocidad que permita que la cuchilla corte sin esfuerzo. La dureza y la resistencia pueden variar incluso en la misma pieza de material y algunas secciones anudadas o húmedas pueden suponer una gran carga en la sierra. Cuando esto ocurra, empuje la sierra de forma más lenta, pero lo suficientemente fuerte para seguir trabajando sin que se reduzca demasiado la velocidad. Si fuerza la sierra, puede provocar cortes bastos, rebotes y un sobrecalentamiento del motor. Si su corte empieza a salirse de la línea, no intente forzarlo a retroceder. Suelte el interruptor y deje que la cuchilla se detenga por completo. A continuación, podrá retirar la sierra a un lado nuevamente, y empezar un nuevo corte ligeramente interior al erróneo. En cualquier caso, retire la sierra si se desvía del corte. Si fuerza una corrección dentro del corte podrá atascar la sierra y provocar el rebote.

SI LA SIERRA SE ATASCA, SUELTE EL ACTIVADOR Y RETROCEDA LA SIERRA HASTA QUE SE AFLOJE. COMPRUEBE QUE LA CUCHILLA GOZA DE UNA POSICIÓN RECTA EN EL CORTE Y LIMPIE EL BORDE DEL CORTE ANTES DE REANUDAR LA OPERACIÓN.

Cuando haya terminado de cortar, suelte el activador y deje que la cuchilla se detenga antes de levantar la sierra del trabajo. Cuando levante la sierra, el protector telescópico tensado por una anilla se cerrará automáticamente bajo la cuchilla. Recuerde que la cuchilla está expuesta hasta que esto ocurra. Por ningún motivo toque debajo del trabajo. Cuando tenga que retroceder el protector telescópico manualmente (cuando sea necesario para iniciar cortes de bolsillo) utilice siempre la palanca de retroceso.

NOTA: Cuando corte bandas estrechas, tenga cuidado de comprobar que no cuelguen piezas pequeñas del interior del protector inferior.

CORTE AL HILO

El corte al hilo es el proceso de corte de tablas anchas en listones más fino, cortando longitudinalmente a la fibra. La guía manual es más difícil para este tipo de aserrado, por lo que se recomienda el uso de una hendidura paralela DEWALT (fig. 11, w).

CORTE DE CAVIDAD (FIG. 18)

ADVERTENCIA: *No una nunca el protector de la cuchilla en una posición levantada. No mueva nunca la sierra hacia detrás cuando realice cortes de bolsillo. Esto podrá hacer que la unidad se levante sobre la superficie de trabajo, lo cual podrá provocar daños.*

Un corte de bolsillo es aquel que se realiza en un suelo, pared u otra superficie plana.

1. Ajuste la placa de base de la sierra de forma que la cuchilla corte a la profundidad deseada.
2. Incline la sierra hacia delante y permanezca frente a la placa de base sobre el material que va a cortar.
3. Utilizando la palanca del protector inferior, retroceda el protector de cuchilla inferior hasta una posición superior. Baje la parte trasera de la placa de base hasta que los dientes de la cuchilla casi toquen la línea de corte.
4. Suelte el protector de cuchilla (su contacto con el trabajo se mantendrá en posición para abrirse libremente cuando inicie el corte). Retire la mano de la palanca del protector y agarre firmemente la empuñadura auxiliar (e), tal y como se muestra en la figura 18. Coloque su cuerpo y su brazo para que pueda resistir el rebote si llegase a producirse.
5. Compruebe que la cuchilla no esté en contacto con la superficie de corte antes de empezar a cortar.
6. Arranque el motor y baje la sierra gradualmente hasta que la placa de base quede en posición plana sobre el material que va a cortar. Avance la sierra a lo largo de la línea de corte hasta que termine el corte.
7. Suelte el activador y deje que la cuchilla se detenga al completo antes de retirar la cuchilla del material.
8. Cuando inicie un nuevo corte, repita las etapas mencionadas previamente.

Extracción de polvo (fig. 19)

ADVERTENCIA: *Riesgo de inhalación de humos. Para reducir el riesgo de daños personales, lleve SIEMPRE una máscara de polvo aprobada.*

Un caño de extracción de polvo (y) se suministra con su herramienta.

Las campanas de extracción de la mayoría de los extractores se ajustarán directamente a la salida de extracción de polvo.

ADVERTENCIA: *Utilice* ***SIEMPRE*** *un extractor de aspiradora diseñado de conformidad con las directivas aplicables relativas a la emisión de polvo durante el corte de madera. Las campanas de extracción de la mayoría de las aspiradoras se ajustarán directamente a la salida de extracción de polvo.*

SISTEMA CONECTOR AIRLOCK - DWV9000 (VENDIDO POR SEPARADO) (FIG. 19)

AirLock permite una conexión rápida y segura entre la boquilla de extracción de polvo (y) y el extractor de polvo.

1. Compruebe que el collar del conector de AirLock se encuentra en posición de desbloqueo. Alinee las muescas del collar y del conector de AirLock tal y como figura en la ilustración para obtener las posiciones de bloqueo y desbloqueo.
2. Empuje el conector de AirLock en el caño de extracción de polvo (y).
3. Gire el collar hacia la posición de bloqueo.

MANTENIMIENTO

Su herramienta eléctrica DEWALT ha sido diseñada para funcionar mucho tiempo con un mínimo de mantenimiento. Que siga funcionando satisfactoriamente depende del buen cuidado de la herramienta y de su limpieza periódica.

ADVERTENCIA: Para reducir los riesgos de daños personales, apague y desconecte la máquina del enchufe de alimentación antes de instalar y de retirar los accesorios, antes de ajustar o de cambiar los parámetros o cuando realice reparaciones. *Un encendido accidental puede causar lesiones.*

Lubricación

La herramienta utiliza soportes de bola y de rodillo auto-lubricados y por consiguiente, no requiere relubricación. No obstante, se aconseja que una vez al año, lleve o envíe la herramienta a un centro de reparaciones para que realice una limpieza, inspección y lubricación completa de la caja del motor.

Limpieza

ADVERTENCIA: *Elimine con aire seco la suciedad y el polvo de la carcasa principal y los protectores tan pronto como advierta que se acumulan en las rejillas de ventilación o alrededor de ellas. Cuando lleve a cabo este procedimiento póngase una protección ocular aprobada y una mascarilla antipolvo aprobada.*

PROTECTOR INFERIOR

El protector inferior siempre debe girar y cerrarse libremente desde una posición completamente abierta hasta una posición completamente cerrada. Compruebe siempre el funcionamiento correcto antes de cortar abriendo completamente el protector y dejando que se cierre. Si el protector se cierra lentamente o si no se cierra completamente, es posible que necesite limpieza o reparación. No utilice la sierra hasta que funcione correctamente. Para limpiar el protector, utilice aire seco o un cepillo suave para retirar todo el polvo o los restos acumulados en el trayecto del protector y alrededor de la anilla del protector. Si esto no corrigiese el problema, tendrá que acudir a un centro de reparaciones habilitado para que se proceda a su reparación.

ADVERTENCIA: *Jamás use disolventes u otros productos químicos fuertes para limpiar las piezas no metálicas de la herramienta. Dichos productos químicos pueden debilitar los materiales con los que están construidas estas piezas. Use un paño humedecido únicamente con agua y jabón suave. Jamás permita que le entre líquido alguno a la herramienta ni sumerja ninguna parte de la misma en líquido.*

Cuchillas

Una cuchilla aplanada provocará un corte ineficaz, sobrecargará el motor de la sierra, dará lugar a un corte excesivo y aumentará las probabilidades de rebote. Cambie las cuchillas cuando no lo resulte fácil empujar la sierra a través del corte, cuando el motor se tuerza o cuando se acumule demasiado calor en la cuchilla. Es una buena práctica mantener a mano cuchillas adicionales con vistas a contar con cuchillas afiladas disponibles para un uso inmediato. Las cuchillas aplanadas pueden afilarse en la mayoría de las áreas.

La cola endurecida sobre la cuchilla puede retirarse con queroseno, aguarrás o un limpiador de hornos. Las cuchillas con capa anti-adhesiva pueden utilizarse en aplicaciones en donde se acumulen demasiados restos, como la madera verde o tratada a presión.

Accesorios opcionales

ADVERTENCIA: *Dado que los accesorios que no sean los suministrados por DEWALT no han sido sometidos a pruebas con este producto, el uso de tales accesorios con esta herramienta podría ser peligroso. Para disminuir el riesgo de lesiones, con este producto se deben usar exclusivamente accesorios recomendados por DEWALT.*

NO UTILICE ACCESORIOS ALIMENTADOS POR AGUA CON ESTA SIERRA.

OBSERVE VISUALMENTE LAS CUCHILLAS DE CARBÓN ANTES DE UTILIZARLAS. CÁMBIELAS SI ESTÁN DAÑADAS.

Consulte a su proveedor si desea información más detallada sobre los accesorios apropiados.

Proteger el medio ambiente

Recogida selectiva. Este producto no debe desecharse con los residuos domésticos normales.

Si un día descubre que tiene que cambiar su producto DEWALT, o ya no le sirve, no lo deseche con los desechos domésticos. Saque el producto para la recogida selectiva.

La recogida selectiva de productos usados y embalaje permite que los materiales sean reciclados y utilizados de nuevo. La reutilización de los materiales reciclados ayuda a prevenir la contaminación ambiental y reduce la demanda de las materias primas.

Los reglamentos locales pueden proporcionar la recogida selectiva de productos eléctricos del hogar en sitios de desechos municipales o por el minorista cuando usted compre un producto nuevo.

DEWALT proporciona una instalación para la recogida y reciclaje de los productos DEWALT una vez que hayan llegado al final de su vida útil. Para aprovechar este servicio devuelva su producto a un agente de reparaciones autorizado, que lo recogerá en nuestro nombre.

Puede comprobar dónde se encuentra su agente de reparaciones más cercano contactando con la oficina DEWALT de su zona en la dirección indicada en este manual. También puede obtener una lista de agentes de reparaciones autorizados de DEWALT y todos los detalles de nuestro servicio después de la venta en Internet en **www.2helpU.com**.

GARANTÍA

DEWALT tiene plena confianza en la calidad de sus productos y ofrece una excepcional garantía para los usuarios profesionales del producto. Esta declaración de garantía es adicional a sus derechos contractuales como usuario profesional y a sus derechos legales como usuario particular no profesional y no perjudica de ningún modo dichos derechos. La garantía es válida dentro de los territorios de los Estados Miembros de la Unión Europea y del Área de Libre Comercio Europea.

• 30 DÍAS DE SATISFACCIÓN GARANTIZADA •

Si no está completamente satisfecho con el funcionamiento de su producto DEWALT, sólo tiene que devolverlo al punto de compra en un plazo de 30 días y le propondremos un cambio por una herramienta más adecuada. En producto deberá estar completo, tal y como se compró, y deberá presentarse un justificante de compra. Quedan excluidas las piezas de repuesto y accesorios, a menos que presenten algún fallo cubierto por la garantía.

• CONTRATO DE MANTENIMIENTO GRATIS POR UN AÑO •

Si necesita una operación de mantenimiento o de servicio para su herramienta de DEWALT, durante los 12 meses siguientes a su compra, podrá solicitar dicho servicio gratuitamente. Se llevará gratuitamente a un agente de reparación autorizado por DEWALT. Debe presentarse la prueba de compra. Incluye mano de obra. Excluye los accesorios y las piezas de repuesto a menos que hayan fallado bajo garantía.

• GARANTÍA COMPLETA DE UN AÑO •

Si su producto DEWALT resulta defectuoso debido a fallos de materiales o de fabricación en un plazo de 12 meses a partir de la fecha de compra, DEWALT le garantiza la sustitución de todas las piezas defectuosas de forma gratuita, o a nuestra entera discreción, la sustitución de toda la unidad gratuitamente, siempre y cuando:

- El producto no se haya utilizado mal;
- El producto se haya sometido a un desgaste lógico y normal;
- No se hayan intentado hacer reparaciones por personas no autorizadas;
- Se presente prueba de compra;
- El producto se devuelva completo con todos los componentes originales.

Si desea presentar una reclamación, póngase en contacto con su distribuidor o compruebe su agente de reparación más cercano de DEWALT en el catálogo de DEWALT o póngase en contacto con su oficina de DEWALT en la dirección indicada en el presente manual. Puede obtener una lista de agentes de reparaciones autorizados de DEWALT y todos los detalles de nuestro servicio después de la venta en Internet en: **www.2helpU.com**.

SCIE CIRCULAIRE 165 mm (6-1/2"), DWE550
SCIE CIRCULAIRE 184 mm (7-1/4"), DWE560

Félicitations !

Vous avez choisi un outil DEWALT. Des années d'expertise dans le développement et l'innovation de ses produits ont fait de DEWALT, le partenaire privilégié des utilisateurs professionnels d'outils électriques.

Caractéristiques techniques

		DWE550	DWE560
Tension	V_{AC}	230	230
Type		1	1
Puissance consommée	W	1200	1350
Vitesse à vide	min^{-1}	5500	5500
Diamètre de lame	mm	165	184
Profondeur maximum de coupe à			
90°	mm	55	65
45°	mm	35	42
Alésage	mm	20	16
Réglage de l'inclinaison		48°	48°
Poids	kg	3,60	3,66
L_{PA} (pression acoustique)	dB(A)	85	85
K_{PA} (incertitude de pression acoustique)	dB(A)	2,5	2,5
L_{WA} (puissance acoustique)	dB(A)	96	96
K_{WA} (incertitude de puissance acoustique)	dB(A)	2,5	2,5
Valeurs du taux de vibrations (somme vectorielle de triaxialité) déterminées conformément à la norme EN 60745 :			
Valeur d'émission de vibration a_h pour couper le bois			
$a_{h,W}$ =	m/s²	< 2,5	< 2,5
Incertidumbre K =	m/s²	1,5	1,5

Le taux d'émission de vibrations indiqué dans ce feuillet informatif a été mesuré conformément à une méthode d'essai normalisé établie par EN 60745, et peut être utilisé pour comparer un outil à un autre. Il peut également être utilisé pour effectuer une évaluation préliminaire de l'exposition.

AVERTISSEMENT : *le taux d'émission de vibrations déclaré correspond aux applications principales de l'outil. Néanmoins, si l'outil est utilisé pour différentes applications ou est mal entretenu, ce taux d'émission de vibrations pourra varier. Ces éléments peuvent augmenter considérablement le niveau d'exposition sur la durée totale de travail.*

Toute estimation du degré d'exposition à des vibrations doit également prendre en compte les heures où l'outil est mis hors tension ou lorsqu'il tourne sans effectuer aucune tâche. Ces éléments peuvent réduire sensiblement le degré d'exposition sur la durée totale de travail.

Identifier des mesures de sécurité supplémentaires pour protéger l'opérateur contre les effets nocifs des vibrations telles que : maintenance de l'outil et des accessoires, maintenir la température des mains élevée, organisation du travail.

Fusibles		
Europe	Outils 230 V	10 ampères, secteur

Définitions : consignes de sécurité

Les définitions ci-après décrivent le degré de risques associé à chaque balise. Lire soigneusement la notice d'instructions et respecter ces symboles.

DANGER : *indique une situation de danger imminent qui, si rien n'est fait pour l'éviter,* ***aura*** *comme conséquences la* ***mort ou des dommages corporels graves****.*

AVERTISSEMENT : *indique une situation de danger potentiel qui, si rien n'est fait pour l'éviter,* ***pourra*** *avoir comme conséquences la* ***mort ou des dommages corporels graves****.*

ATTENTION : *indique une situation de danger potentiel qui, si rien n'est fait pour l'éviter,* ***pourrait*** *avoir comme conséquences des* ***dommages corporels mineurs ou moindres****.*

AVIS : *indique une pratique ne* ***posant aucun risque de dommages corporels****, mais qui par contre, si rien n'est fait pour l'éviter,* ***pourrait*** *poser des* ***risques de dommages matériels****.*

Indique des risques de décharges électriques.

Indique des risques d'incendie.

Certificat de conformité CE

DIRECTIVES MACHINES

DWE550, DWE560

DEWALT certifie que les produits décrits dans le paragraphe ***Caractéristiques techniques*** sont conformes aux normes :
2006/42/EC, EN 60745-1, EN 60745-2-5.

Ces produits sont également conformes aux normes 2004/108/CE et 2011/65/UE. Pour plus d'informations, veuillez contacter DEWALT à l'adresse suivante ou vous reporter au dos de cette notice d'instructions.

Le soussigné est responsable de la compilation du fichier technique et fait cette déclaration au nom de DEWALT.

Horst Grossmann
Vice Président de l'Ingénierie et du développement produit
DEWALT, Richard-Klinger-Straße 11,
D-65510, Idstein, Allemagne
20.08.2012

AVERTISSEMENT : *pour réduire tout risque de dommages corporels, lire la notice d'instructions.*

Consignes de sécurité générales propres aux outils électriques

AVERTISSEMENT ! Lire toutes les directives et consignes de sécurité. *Tout manquement aux directives et consignes ci-incluses comporte des risques de décharges électriques, d'incendie et/ou de dommages corporels graves.*

CONSERVER TOUTES CES DIRECTIVES ET CONSIGNES À TITRE DE RÉFÉRENCE

Le terme « outil électrique » mentionné dans les avertissements ci-après se rapporte aux outils alimentés sur secteur (avec fil) ou par piles (sans fil).

1) SÉCURITÉ – AIRE DE TRAVAIL

a) ***Maintenir l'aire de travail propre et bien éclairée.*** *Les lieux sombres ou encombrés sont propices aux accidents.*

b) ***Ne pas utiliser un outil électrique dans un milieu déflagrant, comme en présence de liquides, gaz ou poussières inflammables.*** *Les outils électriques peuvent produire des étincelles qui pourraient enflammer toute émanation ou poussière ambiante.*

c) ***Maintenir à l'écart les enfants, ou toute autre personne, lors de l'utilisation d'un outil électrique.*** *Toute distraction pourrait faire perdre la maîtrise de l'appareil.*

2) SÉCURITÉ – ÉLECTRICITÉ

a) ***La fiche électrique de l'outil doit correspondre à la prise murale. Ne modifier la fiche en aucune façon. Ne pas utiliser de fiche d'adaptation avec un outil électrique mis à la terre (masse).*** *L'utilisation de fiches d'origine et de prises appropriées réduira tout risque de décharges électriques.*

b) ***Éviter tout contact corporel avec des éléments mis à la terre comme : tuyaux, radiateurs, cuisinières ou réfrigérateurs.*** *Les risques de décharges électriques augmentent lorsque le corps est mis à la terre.*

c) ***Ne pas exposer les outils électriques à la pluie ou à l'humidité.*** *Tout contact d'un outil électrique avec un liquide augmente les risques de décharges électriques.*

d) ***Ne pas utiliser le cordon de façon abusive. Ne jamais utiliser le cordon pour transporter, tirer ou débrancher un outil électrique. Protéger le cordon de toute source de chaleur, de l'huile, et de tout bord tranchant ou pièce mobile.*** *Les cordons endommagés ou emmêlés augmentent les risques de décharges électriques.*

e) ***En cas d'utilisation d'un outil électrique à l'extérieur, utiliser systématiquement une rallonge conçue à cet effet.*** *Cela diminuera tout risque de décharges électriques.*

f) ***Si on ne peut éviter d'utiliser un outil électrique en milieu humide, utiliser un circuit protégé par un dispositif de courant résiduel (RCD).*** *Cela réduira tout risque de décharges électriques.*

3) SÉCURITÉ INDIVIDUELLE

a) ***Rester systématiquement vigilant et faire preuve de jugement lorsqu'on utilise un outil électrique. Ne pas utiliser d'outil électrique en cas de fatigue ou sous***

l'influence de drogues, d'alcool ou de médicaments. *Tout moment d'inattention pendant l'utilisation d'un outil électrique comporte des risques de dommages corporels graves.*

b) ***Porter un équipement de protection individuel. Porter systématiquement un dispositif de protection oculaire.*** *Le fait de porter un masque anti-poussières, des chaussures antidérapantes, un casque de sécurité ou un dispositif de protection auditive, lorsque la situation le requiert, réduira les risques de dommages corporels.*

c) ***Prévenir tout démarrage accidentel. S'assurer que l'interrupteur est en position d'arrêt avant de brancher l'outil sur le secteur et/ou à la batterie, ou de le ramasser ou le transporter.*** *Transporter un outil le doigt sur l'interrupteur ou brancher un outil électrique alors que l'interrupteur est en position de marche invite les accidents.*

d) ***Retirer toute clé de réglage avant de démarrer l'outil.*** *Une clé laissée sur une pièce rotative d'un outil électrique comporte des risques de dommages corporels.*

e) ***Adopter une position stable. Maintenir les pieds bien ancrés au sol et conserver son équilibre en permanence.*** *Cela permettra de mieux maîtriser l'outil électrique en cas de situations imprévues.*

f) ***Porter des vêtements appropriés. Ne porter aucun vêtement ample ou bijou. Maintenir cheveux, vêtements et gants à l'écart des pièces mobiles,*** *car ils pourraient s'y faire prendre.*

g) ***Lorsqu'un dispositif de connexion à un système de dépoussiérage ou d'élimination est fourni, s'assurer qu'il est branché et utilisé correctement.*** *L'utilisation de ces dispositifs peut réduire les risques engendrés par les poussières.*

4) UTILISATION ET ENTRETIEN DES OUTILS ÉLECTRIQUES

a) ***Ne pas forcer un outil électrique. Utiliser l'outil approprié au travail en cours.*** *L'outil approprié effectuera un meilleur travail, de façon plus sûre et à la vitesse pour laquelle il a été conçu.*

b) ***Ne pas utiliser un outil électrique dont l'interrupteur est défectueux.*** *Tout appareil dont l'interrupteur est défectueux est dangereux et doit être réparé.*

c) ***Débrancher la fiche du secteur et/ou la batterie de l'outil électrique avant d'effectuer tout réglage, de changer tout accessoire, ou avant de le ranger.*** *Ces mesures préventives réduiront tout risque de démarrage accidentel de l'appareil.*

d) ***Après utilisation, ranger les outils électriques hors de portée des enfants et ne permettre à aucune personne non familière avec son fonctionnement (ou sa notice d'instructions) de l'utiliser.*** *Les outils peuvent être dangereux entre des mains inexpérimentées.*

e) ***Entretenir les outils électriques. Vérifier les pièces mobiles pour s'assurer qu'elles sont bien alignées et tournent librement, qu'elles sont en bon état et ne sont affectées d'aucune condition susceptible de nuire au bon fonctionnement de l'outil. En cas de dommage, faire réparer l'outil électrique avant toute nouvelle utilisation.*** *De nombreux accidents sont causés par des outils mal entretenus.*

f) ***Maintenir tout organe de coupe propre et bien affûté.*** *Les outils de coupe bien entretenus et affûtés sont moins susceptibles de se coincer et sont plus faciles à contrôler.*

g) ***Utiliser un outil électrique, ses accessoires, mèches, etc., conformément aux présentes directives et suivant la manière prévue pour ce type particulier d'outil électrique, en tenant compte des conditions de travail et de la tâche à effectuer.*** *L'utilisation d'un outil électrique à des fins autres que celles prévues est potentiellement dangereuse.*

5) RÉPARATION

a) ***Faire entretenir les outils électriques par un réparateur qualifié en n'utilisant que des pièces de rechange identiques.*** *Cela permettra de préserver l'intégrité de l'outil électrique et la sécurité de l'utilisateur.*

CONSIGNES DE SÉCURITÉ ADDITIONNELLES POUR SCIES CIRCULAIRES

Consignes de sécurité pour toutes les scies

a) ⚠ ***DANGER : gardez les mains à l'écart de la zone de coupe et de la lame. Placez une main sur la poignée supplémentaire ou sur le boîtier du moteur.*** *Si vos deux mains tiennent la scie, elles ne risqueront pas d'être coupées par la lame.*

b) ***Ne vous placez pas sous la pièce à travailler.*** *Le protecteur ne peut pas vous protéger de la lame sous la pièce.*

c) ***Ajustez la profondeur de coupe en fonction de l'épaisseur de la pièce.*** *La partie de la*

lame visible sous la pièce de travail doit être inférieure à une dent de lame complète.

d) ***Ne tenez jamais la pièce à couper dans vos mains ou entre les jambes. Immobilisez la pièce sur une surface de travail stable.*** *Il est important que la pièce de travail soit correctement soutenue pour minimiser l'exposition du corps, le blocage de la lame ou la perte de contrôle.*

e) ***Tenez l'outil électrique par ses surfaces de prise isolées lorsque vous effectuez une tâche au cours de laquelle l'outil de découpage pourrait toucher un câblage non apparent.*** *En cas de contact avec un câble sous tension, les pièces métalliques à découvert de l'outil électrique électrocuteraient l'utilisateur.*

f) ***Pour effectuer un sciage en long, utilisez toujours un garde parallèle ou un guide de coupe rectiligne.*** *Cela permet une plus grande précision de coupe et réduit les risques de blocage de la lame.*

g) ***Utilisez toujours des lames dont l'orifice central est de taille et de forme (diamantée ou ronde) adéquates.*** *Toute lame non adaptée au dispositif de montage de la scie tournera de manière excentrique, entraînant une perte de contrôle.*

h) ***N'utilisez jamais de rondelles ou boulons endommagés ou inadéquats pour fixer la lame.*** *Les rondelles et le boulon ont été conçus spécialement pour votre scie, afin d'assurer une performance optimale et un travail en toute sécurité.*

Causes et prévention du recul

- *Le recul est une réaction soudaine de l'outil lorsque la lame est coincée, pincée ou désalignée ce qui a pour effet de soulever la scie, hors de maîtrise, et de la projeter vers l'utilisateur ;*
- *Lorsque la lame se trouve coincée ou pincée par le trait de scie qui se referme sur elle, elle se bloque et une réaction du moteur entraîne alors l'outil rapidement vers l'utilisateur ;*
- *Si la lame se tord ou se désaligne par rapport à la ligne de coupe, les dents arrière risquent de s'enfoncer dans la surface du bois et la lame de quitter le trait de scie en reculant brusquement vers l'utilisateur.*

Le recul est le résultat d'une mauvaise utilisation de la scie et/ou de procédures ou de conditions d'utilisation incorrectes. On peut l'éviter en prenant des précautions adéquates, comme celles indiquées ci-dessous :

a) ***Tenez fermement la scie à deux mains, et placez votre corps et votre bras de manière à pouvoir résister à la force du recul. Placez votre corps d'un côté ou de l'autre de la lame, jamais dans sa ligne de coupe.*** *Un recul peut faire sauter la scie vers l'arrière, mais l'utilisateur pourra maîtriser la force exercée par ce choc s'il prend les précautions nécessaires.*

b) ***Lorsque la lame se trouve coincée ou lorsque vous interrompez la coupe pour une raison quelconque, libérez la gâchette et maintenez la scie immobile sur la pièce de travail jusqu'à ce que la lame s'arrête complètement. N'essayez jamais de retirer la scie de la pièce ou de faire reculer la scie pendant que la lame tourne, sous peine de provoquer un recul.*** *Identifiez la cause du blocage de la lame et prenez les mesures correctives pour y remédier.*

c) ***Avant de faire redémarrer la scie dans la pièce, centrez la lame dans le trait de scie et assurez-vous que les dents de la lame ne sont pas enfoncées dans le matériau.*** *Si la lame est coincée, elle risque de remonter ou de reculer brutalement au moment du redémarrage de la scie.*

d) ***Les panneaux de grande dimension doivent être soutenus pour minimiser les risques que la lame ne se coince puis recule brutalement.*** *Les panneaux de grande dimension ont tendance à s'affaisser sous leur propre poids. Des supports doivent être installés sous le panneau, des deux côtés, près de la ligne de coupe et près du bord du panneau.*

e) ***N'utilisez pas de lames émoussées ou endommagées.*** *Les lames mal affûtées ou mal posées produisent un trait de scie étroit, ce qui entraîne une friction excessive, un blocage de la lame et un recul.*

f) ***Avant d'effectuer la coupe, les leviers de verrouillage de la profondeur de coupe et de la coupe en biseau doivent être fermement serrés.*** *Il y a risque de blocage et recul si les réglages de la lame se modifient pendant la coupe.*

g) ***Prenez des précautions supplémentaires lors du sciage dans des murs existants ou dans toute zone à visibilité limitée*** *La partie saillante de la lame peut couper des objets susceptibles de provoquer un rebond.*

Instructions de sécurité pour les scies dotées d'un carter de protection pendulaire

a) ***Contrôlez avant chaque utilisation la fermeture correcte du carter inférieur de protection. N'utilisez pas la scie si le carter inférieur de protection ne bouge pas librement et ne se ferme pas instantanément. Ne fixez et n'attachez jamais le carter inférieur de protection pour le laisser en position ouverte.*** *Si, par mégarde, la scie tombe par terre, le carter inférieur de protection risque d'être déformé. Levez le carter de protection avec la poignée rétractable, assurez-vous qu'il peut bouger librement et ne touche ni la lame de scie ni d'autres éléments de l'appareil, quel que soit l'angle ou la profondeur de coupe.*

b) ***Contrôlez le bon fonctionnement du ressort du carter inférieur de protection. Si le carter de protection et le ressort ne fonctionnent pas correctement, faites effectuer un entretien de l'appareil avant de l'utiliser.*** *Des pièces endommagées, restes de colle ou accumulations de débris peuvent ralentir l'actionnement du carter inférieur de protection.*

c) ***Ouvrez le carter inférieur de protection manuellement uniquement pour des coupes spéciales, ainsi les « coupes en plongée » ou les « coupes angulaires ». Ouvrez le carter inférieur de protection en rétractant la poignée et libérez-le dès que la lame de scie est entrée dans la pièce.*** *Pour toutes les autres opérations de sciage, le carter inférieur de protection doit fonctionner automatiquement.*

d) ***Ne placez jamais la scie sur l'établi ou au sol si le carter inférieur de protection ne couvre pas la lame de scie.*** *Une lame de scie sans protection et encore en mouvement ramène la scie en arrière, sciant tout sur son passage. Tenez compte du temps nécessaire à la scie pour ralentir.*

Instructions de sécurité additionnelles pour scies circulaires

- ***Portez des protections auditives.*** *L'exposition au bruit peut entraîner une perte auditive.*
- ***Portez un masque anti-poussière.*** *Vous risquez d'éprouver des difficultés à respirer et d'être potentiellement blessé en cas d'exposition à des particules de poussière.*
- ***N'utilisez pas de lames d'un diamètre plus petit ou plus grand que celui recommandé.*** *Reportez-vous aux données techniques pour obtenir la nomenclature des lames. N'utilisez que les lames spécifiées dans ce mode d'emploi, en conformité avec EN 847-1.*
- ***N'utilisez jamais de meules de découpage abrasif.***
- ***Ne pas utiliser d'accessoires à alimentation en eau.***
- ***Utilisez les pinces ou un autre moyen pratique pour fixer et soutenir l'ouvrage sur une plateforme stable.*** *Tenir l'ouvrage dans vos mains ou contre le corps le rend instable et peut conduire à une perte de contrôle.*

Risques résiduels

Les risques suivants sont inhérents à l'utilisation des scies circulaires :

– *dommages corporels par contact avec les pièces rotatives ou des parties brûlantes de l'outil.*

En dépit de l'application des normes de sécurité en vigueur et de l'installation de dispositifs de sécurité, certains risques résiduels sont inévitables. Il s'agit de :

– *Diminution de l'acuité auditive ;*
– *Risques de se pincer les doigts lors du changement d'accessoires ;*
– *Risques pour la santé causés par la respiration de poussières dégagées lors du travail du bois.*

Étiquettes sur l'appareil

On trouve les diagrammes suivants sur l'outil :

Lire la notice d'instructions avant toute utilisation.

Porter un dispositif de protection auditive.

Porter un dispositif de protection oculaire.

EMPLACEMENT DE LA DATE CODÉE DE FABRICATION (FIG. 1)

La date codée de fabrication (z), qui comprend aussi l'année de fabrication, est imprimée sur le boîtier.

Exemple :

2013 XX XX

Année de fabrication

Contenu de l'emballage

Ce carton comprend :

1 Scie circulaire 165 mm (6-1/2") (DWE550) ou

1 Scie circulaire 184 mm (7-1/4") (DWE560)

1 Lame de scie circulaire

1 Clé de réglage de la lame

1 Guide parallèle

1 Embout d'aspiration de poussières

1 Notice d'instructions

1 Dessin éclaté

- *Vérifier que l'appareil et ses pièces ou accessoires n'ont pas été endommagés lors du transport.*
- *Prendre le temps de lire attentivement et comprendre cette notice d'instructions avant toute utilisation de l'appareil.*

Description (fig. 1)

AVERTISSEMENT : *ne jamais modifier l'outil électrique ni aucun de ses composants. Il y a risques de dommages corporels ou matériels.*

a. Interrupteur à gâchette

b. Poignée principale

c. Verrou de lame

d. Capuchon d'extrémité

e. Poignée auxiliaire

f. Bouton de réglage de l'inclinaison

g. Mécanisme de réglage de l'angle d'inclinaison

h. Plaque de base

i. Carter de protection de lame inférieur

j. Vis de serrage de lame

k. Levier du carter de protection inférieur

l. Carter de protection de lame supérieur

m. Bouton de déblocage

USAGE PRÉVU

Ces scies circulaires industrielles sont conçues pour les applications professionnelles de découpe du bois. **NE PAS** utiliser les accessoires à eau avec cette scie. **NE PAS** utiliser de disques ou lames abrasifs. **NE PAS** utiliser ces outils en milieu ambiant humide ou en présence de liquides ou de gaz inflammables.

Ces scies industrielles sont des outils électriques de professionnels. **NE PAS** les laisser à la portée des enfants. Une supervision est nécessaire auprès de tout utilisateur non expérimenté.

- Ce produit n'est pas prévu pour être utilisé par des personnes (y compris les enfants) dont les capacité physiques, sensorielles ou mentales sont réduites ou qui manquent d'expérience ou d'aptitudes, sauf si ces personnes sont surveillées par une autre personne responsable de leur sécurité. Ne jamais laisser les enfants seuls avec ce produit.

Sécurité électrique

Le moteur électrique a été conçu pour fonctionner sur une tension unique. Vérifier systématiquement que la tension du secteur correspond bien à la tension indiquée sur la plaque signalétique.

Votre outil DEWALT à double isolation est conforme à la norme EN 60745 ; un branchement à la terre n'est donc pas nécessaire.

Si le cordon fourni est endommagé, le remplacer par un cordon spécialement conçu à cet effet, et disponible auprès du service après-vente DEWALT.

CH Toujours utiliser la fiche prescrite lors du remplacement du câble d'alimentation.

Type 11 pour la classe II
(Isolation double) – outils

Type 12 pour la classe I
(Conducteur de terre) – outils

CH En cas d'utilisation à l'extérieur, connecter les outils portatifs à un disjoncteur FI.

Utilisation d'une rallonge

Si une rallonge s'avère nécessaire, utiliser une rallonge à trois fils homologuée et compatible avec la tension nominale de cet outil (se reporter à la section ***Caractéristiques techniques***). La section minimale du conducteur est de 1,5 mm^2 pour une longueur maximale de 30 m.

En cas d'utilisation d'un dévidoir, dérouler systématiquement le câble sur toute sa longueur.

MONTAGE ET RÉGLAGES

AVERTISSEMENT : pour réduire les risques de blessures, arrêtez l'appareil et débranchez-le de la source d'alimentation avant d'installer ou de retirer des accessoires, avant de régler ou de changer la configuration ou lors des réparations. *Un démarrage accidentel peut provoquer des blessures.*

Remplacement des lames

INSTALLER LA LAME (FIG. 1–4)

ATTENTION (DWE550 UNIQUEMENT) : *La bride interne possède un diamètre de 20 mm sur un côté et de 19 mm de l'autre. Le diamètre de 19 mm est marqué 19 et le diamètre de 20 mm est marqué 20. Utilisez le côté correct pour le diamètre du trou de la lame à utiliser. Le montage de la lame du mauvais côté peut entraîner des vibrations dangereuses.*

1. À l'aide du levier du carter de protection inférieur (k), rentrer le carter de protection de lame inférieur (i) et placer la lame sur l'arbre de la scie contre la rondelle de serrage interne (o), en s'assurant que la lame tourne dans la direction de correcte (la flèche de direction de rotation sur la lame de scie et les dents doivent être dirigées dans la même direction que celle de la flèche de direction de rotation sur la scie). Ne pas supposer que l'inscription sur la lame est toujours face à vous pour obtenir une installation correcte. Lorsque le carter de protection de lame inférieur est rentré pour installer la lame, vérifier l'état et le fonctionnement du carter de protection de lame inférieur pour s'assurer qu'il fonctionne correctement. Assurez-vous qu'il peut bouger librement et ne touche ni la lame de scie ni d'autres éléments de l'appareil, quel que soit l'angle ou la profondeur de coupe.
2. Placez la rondelle de serrage externe (n) sur l'arbre de la scie avec la grande surface plate contre la lame et l'inscription de la rondelle de serrage externe tournée vers vous.
3. Vissez à la main la vis de serrage de la lame (j) sur l'arbre de la scie (la vis possède un filetage à droite et doit être tournée dans le sens des aiguilles d'une montre pour le serrage).
4. Appuyez sur le verrou de lame (c) pendant que vous tournez l'arbre de la scie avec la clé de lame, jusqu'à ce que le verrou de lame s'engage et que la lame cesse de tourner.
5. Serrer la vis de serrage de la lame au moyen de la clé de lame.

REMARQUE : n'engagez jamais le verrou de lame lorsque la scie fonctionne ou dans le but d'arrêter l'outil. Ne mettez jamais la scie en marche lorsque le verrou de lame est engagé. De graves dégâts pourraient se produire sur la scie.

REMPLACER LA LAME (FIG. 2–4)

1. Pour desserrer la vis de serrage de la lame (j), appuyez sur le verrou de lame (c) et tournez l'arbre de la scie avec la clé de lame (s), jusqu'à ce que le verrou de lame s'engage et que la lame cesse de tourner. Une fois le verrou de lame engagé, tournez la vis de serrage de la lame dans le sens inverse des aiguilles d'une montre avec la clé de lame (la vis possède un filetage à droite et doit être tournée dans le sens inverse des aiguilles d'une montre pour le desserrage).
2. Retirez la vis de serrage de la lame (j) et la rondelle de serrage externe (n). Retirer l'ancienne lame.
3. Nettoyez la sciure qui pourrait être accumulée dans le carter de protection ou la zone de la rondelle de serrage et vérifiez l'état et le fonctionnement du carter protection de lame inférieur comme indiqué auparavant. Ne lubrifiez pas cette zone.
4. Utilisez toujours des lames ayant une taille (diamètre) correcte avec un alésage centrale ayant une taille et une forme correctes pour le montage sur l'arbre de la scie. Assurez-vous toujours que la vitesse maximum recommandée (tr/min) sur la lame de scie correspond ou dépasse la vitesse (tr/min) de la scie.
5. Suivez les étapes 1 à 5 dans la section ***Pour monter la lame***, en faisant attention au sens de rotation de la lame.

CARTER DE PROTECTION DE LAME INFRIEUR

AVERTISSEMENT : *le carter de protection de lame inférieur est un dispositif de sécurité qui réduit le risque de graves blessures. N'utilisez jamais la scie si le carter de protection de lame inférieure est absent, endommagé, mal monté ou s'il ne fonctionne pas correctement. Ne vous fiez pas au carter de protection de lame inférieur pour vous protéger dans toutes les circonstances. Votre sécurité dépend du respect de tous les avertissements et des précautions, ainsi que de l'utilisation correcte de la scie. Vérifiez que le carter de protection inférieur se referme correctement avant chaque utilisation. Si le carter de protection de lame inférieur est absent ou ne fonctionne pas correctement, faites d'abord réparer la scie. Pour assurer la sécurité et la fiabilité du produit, les réparations, l'entretien et les réglages doivent être effectués par un centre de service agréé ou une autre organisation de service qualifiée en utilisant toujours des pièces de rechange identiques.*

CONTRÔLE DU CARTER DE PROTECTION INFÉRIEUR (FIG. 1)

1. Arrêter l'outil et le débrancher de l'alimentation.
2. Faites pivoter le levier du carter de protection inférieur (fig. 1, k) de la position complètement fermé à la position complètement ouvert.
3. Relâchez le levier (k) et observez le carter de protection (i) revenir à la position complètement fermé.

L'outil doit être révisé par un centre de service qualifié si :

- il ne revient pas à la position complètement fermé,
- se déplace de manière intermittente ou lente, ou
- s'il touche la lame ou toute autre partie de l'outil, quel que soit l'angle ou la profondeur de coupe.

Réglage de la profondeur de coupe (fig. 5–7)

1. Soulevez le levier de réglage de la profondeur (p) pour desserrer.
2. Pour obtenir la profondeur de coupe correcte, alignez l'encoche (q) sur la bande de réglage de profondeur avec le repère approrié sur le carter de protection de lame supérieur (l).
3. Serrez le levier de réglage de la profondeur.
4. Pour obtenir une coupe la plus efficace au moyen d'une lame de scie à pointe au carbure, réglez la profondeur de coupe de sorte que la moitié d'une dent dépasse au-dessous de la surface du bois à couper.
5. Une méthode de contrôle de la profondeur de coupe correcte est illustrée sur la Figure 7. Posez un morceau du matériau que vous prévoyez de couper le long du côté de la lame, comme illustré sur la figure, et observez de combien dépasse la dent au-dessous du matériau.

Réglage de l'angle d'inclinaison (fig. 8)

Le mécanisme de réglage de l'angle d'inclinaison (g) peut être ajusté entre 0° et 48°.

1. Tournez le bouton de réglage d'inclinaison (f) pour le desserrer.
2. Inclinez la semelle jusqu'au repère d'angle désiré sur le support du pivot (u).
3. Tournez le bouton de réglage d'inclinaison pour resserrer.

Indicateur de fente (fig. 9)

L'avant de la semelle de la scie possède un indicateur de fente (t) pour la coupe verticale et inclinée. L'indicateur vous permet de guider la scie le long des lignes de coupes tracées sur le matériau à couper. L'indicateur s'aligne avec le côté gauche (interne) de la lame de scie, ce qui fait que la fente coupée par la lame en mouvement se retrouve à droite de l'indicateur. Les encoches sur la plaque de base indiquent 0° et 45°.

Protecteur de cordon ajustable (fig. 10)

Le protecteur de cordon ajustable (v) permet de positionner le cordon à la verticale ou parallèle à la lame. Il est libré en position verticale.

POUR PASSER EN POSITION PARALLÈLE (FIG. 10A)

1. Appuyez sur le protecteur de cordon (v) comme indiqué par la flèche.
2. Faites pivoter le protecteur de cordon dans le sens des aiguilles d'une montre jusqu'en position parallèle.

POUR PASSER EN POSITION VERTICALE (FIG. 10B)

1. Appuyez sur le protecteur de cordon (v) comme indiqué par la flèche.
2. Faites pivoter le protecteur de cordon dans le sens inverse des aiguilles d'une montre jusqu'en position verticale.

Montage et réglage du guide parallèle (fig. 11)

Le guide parallèle (w) permet d'effectuer une coupe parallèle au bord de la pièce.

MONTAGE

1. Insérez le bouton de réglage du guide parallèle (x) dans le trou (aa) comme illustré sur la Figure 11, en tenant le bouton desserré pour permettre le passage du guide parallèle.
2. Insérez le guide parallèle (w) dans la plaque de base (h) comme illustré sur la Figure 11.
3. Resserrez le bouton de réglage du guide parallèle (x).

RÉGLAGE

1. Desserrez le bouton de réglage du guide (x) et réglez le guide parallèle (w) à la largeur désirée. L'ajustement peut être lu sur l'échelle du guide parallèle.
2. Resserrez le bouton de réglage du guide (x).

Montage de l'embout d'aspiration des poussières (fig. 1, 5, 12)

Votre scie circulaire DWE550/DWE560 est fournie avec un embout d'aspiration des poussières.

POUR INSTALLER L'EMBOUT D'ASPIRATION DES POUSSIÈRES

1. Desserrez complètement le levier d'ajustement de la profondeur (Fig. 5, p).
2. Placez la plaque de base (Fig. 1, h) dans la position la plus basse.
3. Alignez les deux moitiés de l'embout d'aspiration des poussières (y) sur le carter de protection de lame supérieur (l) comme illustré.
4. Introduisez les vis et serrer fermement.

Avant la mise en marche

- Vérifier le montage des protecteurs. Le protecteur de lame doit être fermé.
- Vérifier le sens de rotation de la lame de scie.
- Ne pas utiliser de lames de scie trop usées.

FONCTIONNEMENT

Consignes d'utilisation

AVERTISSEMENT : *respecter systématiquement les consignes de sécurité et les normes en vigueur.*

AVERTISSEMENT : pour réduire les risques de blessures, arrêtez l'appareil et débranchez-le de la source d'alimentation avant d'installer ou de retirer des accessoires, avant de régler ou de changer la configuration ou lors des réparations. *Un démarrage accidentel peut provoquer des blessures.*

Position correcte des mains (fig. 13)

AVERTISSEMENT : *pour réduire tout risque de dommages corporels graves, adopter* ***SYSTÉMATIQUEMENT*** *la position des mains illustrée.*

AVERTISSEMENT : *pour réduire tout risque de dommages corporels graves, maintenir fermement et* ***SYSTÉMATIQUEMENT*** *l'outil pour anticiper toute réaction soudaine de sa part.*

La position correcte des mains nécessite une main sur la poignée principale (b) et l'autre main sur la poignée auxiliaire (e).

Mise en marche et arrêt de l'appareil (fig. 1)

Pour des raisons de sécurité, la gâchette (a) de votre outil a été équipé d'un bouton de déblocage (m).

Appuyer sur le bouton de déblocage de l'interrupteur pour débloquer l'outil.

Appuyez sur la gâchette (a) pour mettre l'outil en marche. Dès que la gâchette est relâchée, l'interrupteur de blocage sera automatiquement activé pour éviter une mise en marche par inadvertance.

AVIS : *Ne manipulez pas l'interrupteur MARCHE/ARRÊT si la lame de scie est en contact avec la pièce ou d'autres matériaux.*

Soutien de l'ouvrage (fig. 14–17)

AVERTISSEMENT : pour réduire le risque de blessures graves, soutenez l'ouvrage correctement et tenez la scie fermement pour éviter la perte de contrôle.

Les Figures 14 et 16 illustrent la position de sciage correcte. Les Figures 15 et 17 illustrent une condition de danger. Les mains doivent être tenues loin de la zone de coupe et le cordon d'alimentation doit être positionné hors de la zone de coupe pour éviter qu'il ne soit happé ou coincé dans l'ouvrage.

Pour éviter les rebonds, soutenez TOUJOURS les planches ou les panneaux PROCHE de la coupe (fig. 14 et 16). NE soutenez PAS les planches ou les panneaux loin de la coupe (fig. 15 et 17). Lors de l'utilisation de la scie, maintenez le cordon éloigné de la zone de coupe et empêchez-le de s'accrocher à l'ouvrage.

DÉBRANCHEZ TOUJOURS LA SCIE AVANT D'EFFECTUER TOUT RÉGLAGE ! Placez l'ouvrage avec le côté dont l'aspect est le plus important tourné vers le bas. La scie coupe vers le haut, aussi tous les éventuels éclats se trouveront sur la face de l'ouvrage tournée vers le haut pendant la coupe.

Coupe

AVERTISSEMENT : *ne tentez jamais d'utiliser cet outil en le posant à l'envers sur une surface de travail et en faisant passer le matériau sur l'outil. Serrez toujours solidement l'ouvrage et portez l'outil sur l'ouvrage en tenant fermement l'outil des deux mains, comme illustré sur la Figure 16.*

Placez la portion la plus large de la semelle de la scie sur la partie de l'ouvrage qui est solidement soutenue, et non pas sur la section qui tombera après la coupe. À titre d'exemple, la Figure 16 illustre la manière CORRECTE d'effectuer la coupe de l'extrémité d'une planche. Serrez toujours l'ouvrage. N'essayez pas de soutenir les petites pièces à la main ! Souvenez-vous de soutenir le matériel en porte-à-faux et en surplomb. Faites attention lors de la coupe de matériau depuis le dessous.

Assurez-vous que le scie est à plein régime avant que la lame ne touche le matériau à couper. Le démarrage de la scie contre le matériau à couper ou poussée en avant dans la fente peut entraîner un rebond. Poussez la scie vers l'avant à une vitesse permettant à la lame de couper sans forcer. La dureté et la rigidité peuvent varier même au sein d'une même pièce et les sections noueuse ou humides peuvent créer une forte charge sur la scie. Lorsque cela se produit, poussez la scie plus lentement, mais suffisamment pour la faire fonctionner sans diminuer trop le régime. Si vous forcez la scie, cela peut causer des coupes irrégulières, imprécises, des rebonds et la surchauffe du moteur. Si la coupe commence à quitter la ligne, ne tentez pas de forcer le retour sur la ligne. Relâchez l'interrupteur et laissez la lame s'immobiliser totalement. Vous pouvez ensuite retirer la scie, visez à nouveau et démarrer une nouvelle coupe légèrement à l'intérieur de la mauvaise coupe. Dans tous les cas, retirez la scie si vous devez décaler la coupe. Forcer la correction à l'intérieur d'une coupe peut faire caler la scie et causer un rebond.

SI LA SCIE CALE, RELÂCHEZ LA GÂCHETTE ET RECULEZ LA SCIE JUSQU'À CE QU'ELLE SOIT LIBRE. ASSUREZ-VOUS QUE LA LAME EST DROITE DANS LA COUPE ET DÉGAGÉE DU BORD DE COUPE AVANT DE REDÉMARRER.

Lorsque la coupe est terminée, relâcher la gâchette et laisser la lame s'immobiliser avant de soulever la scie de l'ouvrage. Lorsque la scie est soulevée, le carter de protection télescopique à ressort se referme automatiquement sous la lame. Souvenez-vous que la lame est exposée jusqu'à ce moment. Ne mettez jamais les mains sous la pièce, quel que soit le motif. Lorsque vous devez rentrer le carter de protection télescopique manuellement (comme cela est nécessaire pour les coupes de poches), utilisez toujours le levier de retrait.

REMARQUE : Lors de la coupe de bandes, faites attention à vous assurer que les petites pièces découpées n'accrochent pas à l'intérieur du carter de protection inférieur.

COUPE LONGITUDINALE

La coupe longitudinale est une opération consistant à couper des planches larges en bandes plus étroites en les coupant dans le sens de la longueur. Le guidage manuel est plus difficile pour ce type de sciage et l'utilisation d'un guide parallèle DEWALT (fig. 11, w) est recommandée.

COUPE DE POCHES (FIG. 18)

AVERTISSEMENT : *n'attachez jamais le carter de protection de la lame en position soulevée. Ne déplacez jamais la scie vers l'arrière lors de la coupe de poches. Cela peut entraîner un soulèvement de l'appareil hors de la surface de travail, qui pourrait causer des blessures.*

Une coupe de poche est une coupe réalisée dans un sol, un mur ou toute autre surface plane.

1. Ajustez la semelle de la scie de sortie de la lame coupe à la profondeur désirée.
2. Inclinez la scie vers l'avant et reposez l'avant de la semelle sur le matériau à couper.
3. À l'aide du levier du carter de protection inférieur, rentrez le carter de protection de lame inférieur jusqu'à une position vers le haut. Abaissez l'arrière de la semelle jusqu'à ce que les dents de la lames touchent presque la ligne de coupe.
4. Relâchez le carter de protection de la lame (il touchera alors l'ouvrage et se maintiendra ainsi en position pour s'ouvrir librement lorsque vous démarrerez la coupe). Retirez votre main du levier du carter de protection et saisissez fermement la poignée auxiliaire (e), comme illustré sur la
   Figure 18. Positionnez votre corps et vos bras de manière à résister à un éventuel rebond.
5. Assurez-vous que la lame ne touche pas la surface à couper avant de démarrer la scie.
6. Démarrez le moteur et abaissez graduellement la scie jusqu'à ce que sa semelle repose à plat sur le matériau à couper. Faites avancer la scie le long de la ligne de coupe jusqu'à ce que la coupe soit terminée.
7. Relâchez la gâchette et laissez la lame s'immobiliser complètement avant de retirer la lame du matériau.
8. Lorsque vous commencez chaque nouvelle coupe, répétez les opérations ci-dessus.

Aspiration des poussières (fig. 19)

AVERTISSEMENT : *risque d'inhalation de poussière. Pour réduire le risque de blessures, portez* ***TOUJOURS*** *un masque antipoussière approuvé.*

Un embout d'aspiration des poussières (y) est fourni avec votre outil.

La plupart des embouts d'aspirateurs s'adaptent directement sur l'embout d'aspiration des poussières.

AVERTISSEMENT : *raccordez* ***TOUJOURS*** *un aspirateur conçu conformément aux directives applicables relatives à l'émission de poussière lors du sciage du bois. La plupart des embouts d'aspirateurs s'adaptent directement sur l'orifice d'aspiration des poussières.*

SYSTÈME DE CONNECTEUR AIRLOCK - DWV9000 (VENDU À PART) (FIG. 19)

AirLock permet une connexion rapide et sûre entre l'orifice d'aspiration de poussières de l'outil (y) et l'aspirateur.

1. Assurez-vous que le collier sur le connecteur AirLock se trouve en position débloquée. Alignez les encoches sur le collier et le connecteur AirLock comme illustré pour les positions de déblocage et de blocage.
2. Poussez le connecteur AirLock sur l'embout d'aspiration des poussières (y).
3. Faites tourner le collier en position bloquée.

MAINTENANCE

Votre outil électrique DEWALT a été conçu pour fonctionner longtemps avec un minimum de maintenance. Le fonctionnement continu et satisfaisant de l'outil dépendra d'une maintenance adéquate et d'un nettoyage régulier.

AVERTISSEMENT : pour réduire les risques de blessures, arrêtez l'appareil et débranchez-le de la source d'alimentation avant d'installer ou de retirer des accessoires, avant de régler ou de changer la configuration ou lors des réparations. *Un démarrage accidentel peut provoquer des blessures.*

Lubrification

Des roulements à billes et paliers lubrifiés à vie sont utilisés dans l'outil et aucune autre lubrification n'est nécessaire. Toutefois, il est recommandé d'apporter ou d'expédier l'outil une fois par an dans un centre de service pour un nettoyage approfondi, une inspection et une lubrification du carter d'engrenages.

Entretien

AVERTISSEMENT : *éliminer poussière et saleté du boîtier principal et de la zone du carter de protection à l'aide d'air comprimé chaque fois que les orifices d'aération semblent s'encrasser. Porter systématiquement des lunettes de protection et un masque anti-poussières homologués au cours de cette procédure.*

CARTER DE PROTECTION INFÉRIEUR

Le carter de protection inférieur doit toujours pivoter et se refermer librement entre la position complètement ouvert et la position complètement fermé. Vérifiez toujours qu'il fonctionne correctement avant la coupe, en ouvrant complètement le carter de protection et en le laissant se refermer. Si le carter de protection se referme lentement ou de manière incomplète, il doit être nettoyé ou révisé. N'utilisez pas la scie tant qu'il ne fonctionne pas correctement. Pour nettoyer le carter de protection, utilisez de l'air sec ou une brosse souple pour éliminer la sciure et les débris accumulés dans le parcours du carter de protection et autour du ressort du carter de protection. Si cela ne résout pas le problème, il devra être révisé par un centre de service agréé.

AVERTISSEMENT : *ne jamais utiliser de solvants ou tout autre produit chimique décapant pour nettoyer les parties non métalliques de l'outil. Ces produits chimiques pourraient en attaquer les matériaux utilisés. Utiliser un chiffon humidifié avec de l'eau et un savon doux. Protéger l'outil de tout liquide et n'immerger aucune de ses pièces dans aucun liquide.*

Lames

Une lame émoussée entraînera une mauvaise coupe, une surcharge du moteur de la scie, un excès d'éclats et augmentera la probabilité d'un rebond. Remplacez les lames lorsqu'il devient difficile de pousser la scie dans la coupe, lorsque le moteur force ou lorsqu'une chaleur excessif s'accumule dans la lame. Il est recommandé de conserver des lames de rechange à portée de main de sorte que des lames affûtées soit immédiatement disponibles en cas de besoin. Les lames émoussées peuvent être affûtées dans la plupart des régions.

Le caoutchouc durci sur la lame peut être éliminé avec du kérosène, de la térébenthine ou un produit de nettoyage pour four. Les lames à revêtement antiadhérent peuvent être utilisées dans les applications impliquant des accumulations excessives, comme les pièces pressées ou le bois vert.

Accessoires en option

AVERTISSEMENT : *comme les accessoires autres que ceux offerts par DEWALT n'ont pas été testés avec ce produit, leur utilisation avec cet appareil pourrait être dangereuse. Pour réduire tout risque de dommages corporels, seuls des accessoires DEWALT recommandés doivent être utilisés avec cet appareil.*

NE PAS UTILISER LES ACCESSOIRES À EAU AVEC CETTE SCIE.

EFFECTUEZ UN EXAMEN VISUEL DES LAMES AU CARBURE AVANT L'UTILISATION. REMPLACEZ-LES SI ELLES SONT ENDOMMAGÉES.

Veuillez consulter votre revendeur pour plus d'informations sur les accessoires appropriés.

Protection de l'environnement

Collecte sélective. Ne pas jeter ce produit avec les ordures ménagères.

En fin de durée de vie ou d'utilité de votre produit DEWALT, ne pas le jeter avec les ordures ménagères, mais dans les conteneurs de collecte sélective.

La collecte sélective des produits et emballages usagés permet de recycler et réutiliser leurs matériaux. La réutilisation de matériaux recyclés aide à protéger l'environnement contre la pollution et à réduire la demande en matière première.

Selon les réglementations locales, il peut être offert : service de collecte sélective individuel des produits électriques, ou déchetterie municipale ou collecte sur les lieux d'achat des produits neufs.

DEWALT dispose d'installations pour la collecte et le recyclage des produits DEWALT en fin de vie. Pour profiter de ce service, veuillez rapporter votre produit auprès d'un centre de réparation agréé qui le recyclera en notre nom.

Pour connaître l'adresse d'un centre de réparation agréé près de chez vous, veuillez contacter votre distributeur DEWALT local à l'adresse indiquée dans cette notice d'instructions, ou consulter la liste des centres de réparation agréés DEWALT, l'éventail de notre SAV et tout renseignement complémentaire sur Internet à l'adresse : **www.2helpU.com**.

GARANTIE

DEWALT est si sûr de la qualité de ses produits qu'il propose à tous les professionnels qui les utilisent, une garantie exceptionnelle. Cette promesse de garantie s'ajoute à vos droits contractuels en tant qu'utilisateur professionnel ou vos droits légaux en tant qu'utilisateur privé, non professionnel, et elle ne peut en aucun cas leur porter préjudices. Cette garantie est valable au sein des territoires des États membres de l'Union Européenne et au sein de la Zone européenne de libre-échange.

• GARANTIE DE SATISFACTION DE 30 JOURS •

Si les performances de votre outil DEWALT ne vous apportaient pas totale satisfaction, retournez simplement, au point de vente, l'outil accompagné de tous ses composants originaux, dans un délai de 30 jours à compter de sa date d'achat pour son échange ou son remboursement intégral. Le produit devra avoir été soumis à une usure normale. Une preuve d'achat sera exigée.

• CONTRAT D'ENTRETIEN GRATUIT D'UN AN •

Si votre outil DEWALT doit subir un entretien ou une révision dans les 12 mois suivant l'achat, vous avez droit à une intervention gratuite. Cette dernière sera effectuée gratuitement par un centre de réparation agréé DEWALT. Une preuve d'achat sera exigée. Cela comprend la main-d'œuvre. Les accessoires et les pièces détachées sont exclus, à moins d'un défaut de fabrication sous garantie.

• GARANTIE COMPLÈTE D'UN AN •

Si votre produit DEWALT présentait un vice de matériau ou de fabrication dans les 12 mois à compter de sa date d'achat, DEWALT garantit le remplacement gratuit de toute pièce défectueuse ou, à notre entière discrétion, le remplacement gratuit de l'appareil, à condition que :

- Le produit ait été utilisé correctement ;
- Le produit ait été soumis à une usure normale ;
- Aucune réparation n'ait été effectuée par du personnel non autorisé ;
- Une preuve d'achat soit fournie ;
- Le produit soit retourné complet, avec l'ensemble de ses composants originaux.

Si vous souhaitez effectuer une réclamation, contactez votre revendeur ou consultez l'emplacement du centre de réparation agréé DEWALT le plus proche dans le catalogue DEWALT ou contactez le service clientèle DEWALT à l'adresse indiquée dans ce manuel. Une liste des centres de réparation agréés DEWALT et tout détail complémentaire concernant notre service après-vente, sont à votre disposition sur notre site Internet : **www.2helpU.com**.

165 mm (6-1/2") SEGA CIRCOLARE, DWE550
184 mm (7-1/4") SEGA CIRCOLARE, DWE560

Congratulazioni!

Per aver scelto un apparato DEWALT. Gli anni di esperienza, lo sviluppo e l'innovazione meticolosi del prodotto fanno di DEWALT uno dei partner più affidabili per gli utilizzatori di apparati elettrici professionali.

Dati tecnici

		DWE550	DWE560
Tensione	V_{AC}	230	230
Tipo		1	1
Potenza assorbita	W	1200	1350
Velocità a vuoto	min^{-1}	5500	5500
Diametro lama	mm	165	184
Profondità massima di taglio a			
90°	mm	55	65
45°	mm	35	42
Alesatura lama	mm	20	16
Regolazione dell'angolo di inclinazione		48°	48°
Peso	kg	3,60	3,66

L_{PA} (pressione sonora)	dB(A)	85	85
K_{PA} (incertezza pressione sonora)	dB(A)	2,5	2,5
L_{WA} (potenza sonora)	dB(A)	96	96
K_{WA} (incertezza potenza sonora)	dB(A)	2,5	2,5

Valori totali di vibrazione (somma dei tre valori assiali) calcolati secondo le normative EN 60745:

Valore di emissione delle vibrazioni a_h taglio nel legno			
$a_{h,W}$ =	m/s²	< 2,5	< 2,5
Incertezza K =	m/s²	1,5	1,5

Il livello di emissione di vibrazioni indicato in questo foglio informativo è stato misurato in base al test standard indicato nella normativa EN 60745 e può essere utilizzato per confrontare vari apparati fra di loro. Può essere utilizzato per una valutazione preliminare dell'esposizione.

AVVERTENZA: *il livello di emissioni delle vibrazioni riportato è relativo alle applicazioni principali dell'apparato. Tuttavia, se l'apparato viene utilizzato per applicazioni diverse, con diversi accessori, o non riceve adeguata manutenzione, il valore delle emissioni di vibrazioni può essere differente. Ciò potrebbe aumentare sensibilmente il livello di esposizione durante il periodo di utilizzo complessivo.*

Una stima del livello di esposizione alle vibrazioni deve anche considerare i momenti in cui l'apparato è spento o quando è acceso ma non viene utilizzato. Ciò potrebbe ridurre sensibilmente il livello di esposizione durante il periodo di utilizzo complessivo.

È necessario identificare ulteriori misure di sicurezza per proteggere l'operatore dagli effetti delle vibrazioni. Per esempio: eseguire una manutenzione adeguata dell'apparato e degli accessori, evitare il raffreddamento delle mani, organizzare il lavoro.

Fusibili	
Europa	per apparati da 230 V 10 Ampere, di rete

Definizioni: istruzioni di sicurezza

Le definizioni sottostanti descrivono il livello di allerta rappresentato da ogni parola di segnalazione. Si invita a leggere attentamente il manuale, prestando attenzione a questi simboli.

PERICOLO: *indica una situazione di pericolo imminente che, se non evitata,* ***provoca lesioni gravi o addirittura mortali****.*

AVVERTENZA: *indica una situazione potenzialmente pericolosa che, se non evitata,* ***può*** *causare* ***morte o gravi lesioni****.*

ATTENZIONE: *indica una situazione potenzialmente pericolosa che, se non evitata,* ***potrebbe*** *provocare* ***lesioni di gravità lieve o media****.*

AVVISO: *indica una situazione* ***non in grado di causare lesioni personali*** *ma che, se non evitata,* ***potrebbe*** *provocare* ***danni materiali****.*

Evidenzia il rischio di scossa elettrica.

Evidenzia il rischio d'incendio.

Dichiarazione di conformità CE

DIRETTIVA MACCHINE

DWE550, DWE560

DEWALT dichiara che i prodotti qui descritti nei ***Dati tecnici*** sono conformi alle normative: 2006/42/CE, EN 60745-1, EN 60745-2-5.

Questi prodotti sono anche conformi alle normative 2004/108/CE e 2011/65/UE. Per ulteriori informazioni, contattare DEWALT all'indirizzo seguente o vedere sul retro del manuale.

Il firmatario è responsabile della compilazione del documento tecnico e rende questa dichiarazione per conto di DEWALT.

Horst Grossmann
Vice Presidente Progettazione e Sviluppo Prodotti
DEWALT, Richard-Klinger-Strasse 11,
D-65510, Idstein, Germania
20.08.2012

AVVERTENZA: *per ridurre il rischio di lesioni, leggere il manuale di istruzioni.*

Avvertenze generali di sicurezza per apparati elettrici

AVVERTENZA! leggere attentamente tutte le avvertenze e le istruzioni. *La mancata osservanza delle istruzioni seguenti può causare scossa elettrica, incendio e/o gravi lesioni personali.*

CONSERVARE LE AVVERTENZE E LE ISTRUZIONI PER RIFERIMENTI FUTURI

Il termine "apparato elettrico" utilizzato nelle avvertenze fa riferimento sia agli apparati alimentati a corrente (con cavo elettrico), sia a quelli a batteria (senza cavo).

1) SICUREZZA DELL'AREA DI LAVORO

a) ***Mantenere l'area di lavoro pulita e ben illuminata.*** *Gli ambienti disordinati o scarsamente illuminati favoriscono gli incidenti.*

b) ***Non azionare gli apparati in ambienti con atmosfera esplosiva, come quelli in presenza di liquidi, gas o polveri infiammabili.*** *Gli apparati elettrici creano scintille che possono incendiare le polveri o i fumi.*

c) ***Durante l'uso di un apparato elettrico, tenere lontani i bambini e chiunque si trovi nelle vicinanze.*** *Le distrazioni possono provocare la perdita di controllo.*

2) SICUREZZA ELETTRICA

a) ***Le spine dell'apparato elettrico devono essere adatte alla presa di alimentazione. Non modificare la spina in alcun modo. Non collegare un adattatore alla spina di un apparato elettrico dotato di scarico a terra.*** *Per ridurre il rischio di scossa elettrica evitare di modificare le spine e utilizzare sempre le prese appropriate.*

b) ***Evitare il contatto con superfici collegate con la terra, quali tubature, termosifoni, fornelli e frigoriferi.*** *Se il proprio corpo è collegato con la terra, il rischio di scossa elettrica aumenta.*

c) ***Non esporre gli apparati elettrici alla pioggia o all'umidità.*** *Se l'acqua entra nell'apparato elettrico aumenta il rischio di scossa elettrica.*

d) ***Non utilizzare il cavo elettrico in modo improprio. Non utilizzare mai il cavo per spostare, tirare o scollegare l'apparato elettrico. Tenere il cavo elettrico lontano da fonti di calore, olio, bordi taglienti o parti in movimento.*** *Se il cavo è danneggiato o impigliato, il rischio di scossa elettrica aumenta.*

e) ***Quando l'apparato elettrico viene impiegato all'aperto, utilizzare unicamente cavi di prolunga previsti per esterni.*** *L'uso di un cavo elettrico adatto ad ambienti esterni riduce il rischio di scossa elettrica.*

f) ***Se è non è possibile evitare l'uso di un apparato elettrico in ambienti umidi, usare una fonte di corrente protetta da un interruttore differenziale (salvavita).*** *L'uso di un interruttore differenziale riduce il rischio di scossa elettrica.*

3) SICUREZZA PERSONALE

a) ***Quando si utilizza un apparato elettrico evitare di distrarsi. Prestare attenzione a quello che si sta facendo e utilizzare il buon senso. Non utilizzare l'apparato elettrico quando si è stanchi o sotto l'effetto di droghe, alcool o medicinali.*** *Un solo attimo di distrazione durante l'uso di tali apparati potrebbe provocare gravi lesioni personali.*

b) ***Indossare abbigliamento di protezione adeguato. Utilizzare sempre protezioni***

oculari. *L'uso di abbigliamento di protezione quali mascherine antipolvere, scarpe antinfortunistiche antiscivolo, caschi di sicurezza o protezioni uditive, in condizioni opportune consente di ridurre le lesioni personali.*

c) ***Evitare avvii involontari. Assicurarsi che l'interruttore sia in posizione di spento prima inserire l'alimentazione elettrica e/o il blocco batteria e prima di afferrare o trasportare l'apparato.*** *Il trasporto di apparati elettrici tenendo il dito sull'interruttore o quando sono collegati alla rete elettrica con l'interruttore nella posizione di acceso provoca incidenti.*

d) ***Prima di accendere l'apparato elettrico, rimuovere eventuali chiavi o utensili di regolazione.*** *Un utensile di regolazione o una chiave fissati su una parte rotante dell'apparato elettrico possono provocare lesioni personali.*

e) ***Non sporgersi. Mantenere sempre una buona stabilità al suolo ed equilibrio.*** *Ciò consente un migliore controllo dell'apparato nelle situazioni impreviste.*

f) ***Indossare vestiario adeguato. Non indossare abiti lenti o gioielli. Tenere capelli, vestiti e guanti lontano dalle parti in movimento.*** *Abiti lenti, gioielli o capelli lunghi possono impigliarsi nelle parti in movimento.*

g) ***Se i dispositivi sono forniti di collegamento con l'attrezzatura di aspirazione e raccolta delle polveri, assicurarsi che siano collegati e utilizzati correttamente.*** *La raccolta delle polveri può ridurre i pericoli legati a queste ultime.*

4) USO E MANUTENZIONE DELL'APPARATO ELETTRICO

a) ***Non forzare l'apparato. Utilizzare un apparato adatto al lavoro da eseguire.*** *L'apparato lavora meglio e con maggior sicurezza se utilizzato secondo quanto è stato previsto.*

b) ***Non utilizzare l'apparato se l'interruttore non permette l'accensione o lo spegnimento.*** *Qualsiasi apparato elettrico che non possa essere controllato tramite l'interruttore è pericoloso e deve essere riparato.*

c) ***Staccare la spina dall'alimentazione elettrica e/o il blocco batteria dell'apparato elettrico prima di effettuare qualsiasi tipo di regolazione, prima di cambiare gli accessori o di riporlo.*** *Queste misure di sicurezza preventive riducono il rischio di azionare l'apparato accidentalmente.*

d) ***Riporre gli apparati non utilizzati fuori dalla portata dei bambini ed evitarne l'uso da parte di persone che hanno poca familiarità con l'apparato elettrico e con le presenti istruzioni.*** *Gli apparati elettrici sono pericolosi in mano a persone inesperte.*

e) ***Eseguire una manutenzione adeguata degli apparati elettrici. Verificare il cattivo allineamento e inceppamento di parti mobili, la rottura di componenti e ogni altra condizione che possa influire sul funzionamento degli apparati. Se danneggiato, far riparare l'apparato elettrico prima dell'uso.*** *Molti incidenti sono provocati da apparati elettrici su cui non è stata effettuata la corretta manutenzione.*

f) ***Tenere gli utensili da taglio affilati e puliti.*** *La manutenzione corretta degli utensili da taglio con bordi affilati riduce le probabilità di inceppamento e ne facilita il controllo.*

g) ***Utilizzare l'apparato elettrico, gli accessori, le punte ecc., rispettando le presenti istruzioni e tenendo in considerazione le condizioni di funzionamento e il lavoro da eseguire.*** *L'utilizzo dell'apparato elettrico per impieghi diversi da quelli previsti può provocare situazioni di pericolo.*

5) ASSISTENZA

a) ***L'apparato elettrico deve essere riparato da personale qualificato,che utilizzi ricambi originali identici alle parti da sostituire.*** *In questo modo viene garantita la sicurezza dell'apparato elettrico.*

ULTERIORI ISTRUZIONI DI SICUREZZA SPECIFICHE PER LE SEGHE CIRCOLARI

Istruzioni di sicurezza valide per tutte le segatrice

a) ⚠ ***PERICOLO: tenere le mani lontane dalla parte da tagliare e dalla lama. Tenere una mano sull'impugnatura ausiliaria o sull'alloggiamento del motore.*** *Se entrambe le mani tengono la sega, non possono essere tagliate dalla lama.*

b) ***Non toccare sotto il pezzo da tagliare.*** *La cuffia di protezione non protegge dalla lama sotto il pezzo.*

c) ***Regolare la profondità di taglio in base allo spessore del pezzo da lavorare.*** *Sotto il pezzo non dovrebbero essere visibili i denti interi.*

d) ***Non tenere mai il pezzo da tagliare tra le mani o sulle gambe. Fissare il pezzo da tagliare su una piattaforma stabile.*** *È importante disporre il pezzo da tagliare in modo corretto per ridurre al minimo l'esposizione del corpo, il blocco della lama o la perdita di controllo.*

e) ***Tenere l'elettroutensile da superfici di presa isolate quando viene effettuata un'operazione in cui l'utensile di taglio può venire a contatto con cavi nascosti.*** *Il contatto con un cavo "in tensione" scoperto metterà "in tensione" anche le parti metalliche dell'elettroutensile e potrebbe causare uno shock elettrico all'operatore.*

f) ***Durante la segatura, usare sempre una barra di appoggio o una barra guida.*** *In questo modo è possibile rendere più preciso il taglio e ridurre la probabilità di blocco della lama.*

g) ***Usare sempre lame con fori di dimensione e forma corrette (a rombo o circolari).*** *Le lame non adatte al pezzo di montaggio della sega segheranno in modo irregolare, causando perdita di controllo.*

h) ***Non usare mai rondelle o bulloni danneggiati o non idonei.*** *Le rondelle e il bullone della lama sono stati ideati appositamente per la sega, per ottime prestazioni e sicurezza di utilizzo.*

Cause e prevenzione dei contraccolpi

- *Il contraccolpo è una reazione improvvisa a una lama schiacciata, bloccata o allineata male che causa il sollevamento della sega senza controllo dal pezzo lavorato e lo spostamento verso l'operatore;*
- *Quando la lama viene schiacciata o bloccata dalla fine del taglio, essa si blocca e la reazione del motore proietta rapidamente l'unità verso l'operatore;*
- *Se la lama si distorce o non è più allineata al taglio, i denti sul filo posteriore della lama possono conficcarsi nel dorso del legno causando la fuoriuscita della lama dal taglio e il suo spostamento verso l'operatore.*

Il contraccolpo è la conseguenza di un utilizzo scorretto della sega e/o di procedure o condizioni di lavoro non adatte, e può essere evitato prendendo le seguenti precauzioni:

a) ***Tenere sempre la sega con entrambe le mani e con una presa salda e posizionare le braccia in modo da resistere alla forza del contraccolpo. Posizionarsi lateralmente alla lama, non in linea con la lama.*** *Il contraccolpo potrebbe causare lo scatto all'indietro della sega, ma la sua forza può essere controllata dall'operatore, se vengono adottate le adeguate precauzioni.*

b) ***Quando la lama è bloccata o quando un taglio viene interrotto per qualsiasi motivo, rilasciare l'interruttore e tenere la sega immobile nel materiale lavorato fino al completo arresto della lama. Non tentare mai di rimuovere la sega dal materiale lavorato o di estrarla mentre la lama è ancora in movimento. In caso contrario potrebbe verificarsi un contraccolpo.*** *Individuare e adottare le misure necessarie per eliminare la causa del blocco della lama.*

c) ***Quando si deve riavviare la sega nel materiale lavorato, centrare la lama nel taglio e controllare che i denti non siano inseriti nel materiale.*** *Se la lama è bloccata, quando l'utensile viene riavviato può sollevarsi dal pezzo da lavorare o causare contraccolpi.*

d) ***Per ridurre al minimo il rischio di schiacciamento della lama e contraccolpi, usare pannelli grandi.*** *I pannelli più ampi infatti tendono ad insaccarsi sotto il loro stesso peso. Occorre inserire dei sostegni sotto il pannello, su entrambi i lati, vicino alla linea di taglio e al bordo del pannello stesso.*

e) ***Non utilizzare lame non affilate o danneggiate.*** *Lame non affilate o montate in modo errato formano tagli stretti che comportano un'eccessiva frizione, il blocco della lama e contraccolpi.*

f) ***Le leve di arresto della regolazione della profondità della lama e dell'inclinazione devono essere strette e fissate prima di effettuare il taglio.*** *Se la regolazione della lama si modifica durante il taglio, potrebbe causare un blocco e un contraccolpo.*

g) ***Prestare ancora più attenzione quando si eseguono tagli all'interno di pareti o di altre aree cieche.*** *La lama da taglio che inizia il taglio su oggetti nascosti può bloccarsi e provocare un rimbalzo.*

Istruzioni di sicurezza per seghe con paralama

a) ***Prima di ogni intervento operativo accertarsi che la calotta di protezione inferiore chiuda perfettamente. Non utilizzare la segatrice qualora la calotta di protezione inferiore non***

si muovesse liberamente e non si chiudesse immediatamente. Mai bloccare oppure legare la calotta di protezione inferiore in posizione aperta. *Se la segatrice dovesse accidentalmente cadere a terra è possibile che la calotta di protezione inferiore subisca una deformazione. Operando con la leva di ritorno, aprire la calotta di protezione ed accertarsi che possa muoversi liberamente in ogni angolazione e profondità di taglio senza toccare né la lama né nessun altro pezzo.*

b) ***Controllare il funzionamento della molla per la calotta di protezione inferiore. Qualora la calotta di protezione e la molla non dovessero funzionare correttamente, sottoporre l'elettroutensile ad un servizio di manutenzione prima di utilizzarlo.*** *Componenti danneggiati, depositi di sporcizia appiccicosi oppure accumuli di trucioli comportano una riduzione della funzionalità della calotta inferiore di protezione.*

c) ***Aprire manualmente la calotta inferiore di protezione solo in caso di tagli particolari come potrebbero essere "tagli dal centro e tagli ad angolo". Aprire la calotta inferiore di protezione mediante la leva di ritorno e rilasciarla non appena la lama da taglio sarà penetrata nel pezzo in lavorazione.*** *Nel caso di ogni altra operazione di taglio la calotta inferiore di protezione deve funzionare automaticamente.*

d) ***Non appoggiare la segatrice sul banco da lavoro oppure sul pavimento se la calotta inferiore di protezione non copre completamente la lama da taglio.*** *Una lama da taglio non protetta ed ancora in fase di arresto sposta la segatrice in senso contrario a quello della direzione di taglio e taglia tutto quello che incontra. Tenere quindi sempre in considerazione la fase di arresto della segatrice.*

Ulteriori istruzioni di sicurezza per le seghe circolari

- ***Indossare le protezioni per le orecchie.*** *L'esposizione al rumore può causare la perdita dell'udito.*
- ***Indossare una maschera antipolvere.*** *L'esposizione a particelle di polvere può causare problemi respiratori e possibili lesioni.*
- ***Non utilizzare lame di diametro maggiore o minore di quello consigliato.*** *Fare riferimento ai dati tecnici per le corrette capacità di taglio. Utilizzare soltanto le lame specificate in questo manuale, conformi alla norma EN 847-1.*
- ***Non usare mai dischi di taglio abrasivi.***
- ***Non utilizzare accessori con alimentazione ad acqua.***
- ***Usare morse o altri metodi pratici per fissare e bloccare il pezzo da lavorare ad una piattaforma stabile.*** *Tenere il lavoro con le mani o contro il corpo non assicura la stabilità e potrebbe portare ad una perdita del controllo.*

Rischi residui

I rischi seguenti sono intriseci all'utilizzo della sega circolare:

– *lesioni causate dal contatto con le parti rotanti o con le superfici roventi dell'apparato.*

Malgrado l'applicazione delle principali regole di sicurezza e l'implementazione di dispositivi di sicurezza, alcuni rischi residui non possono essere evitati. Questi sono:

– *menomazioni uditive.*
– *rischio di schiacciamento delle dita durante il cambio degli accessori.*
– *pericoli per la salute causati dall'inalazione delle polveri prodotte quando si lavora il legno.*

Riferimenti sull'apparato

Sull'apparato sono presenti i seguenti simboli:

Leggere il manuale d'istruzioni prima dell'uso.

Utilizzare protezioni acustiche.

Utilizzare protezioni oculari.

POSIZIONE DEL CODICE DATA (FIG. 1)

Il codice data (z), che comprende anche l'anno di fabbricazione, è stampato sulla superficie dell'alloggiamento.

Esempio:

2013 XX XX

Anno di fabbricazione

Contenuto della confezione

La confezione contiene:

1 Sega circolare da 165 mm (6-1/2") (DWE550) o
1 Sega circolare da 184 mm (7-1/4") (DWE560)
1 Lama della sega circolare
1 Chiave lama
1 Guida parallela

1 Tubo di aspirazione polveri

1 Manuale di istruzioni

1 Disegno esploso

- *Verificare eventuali danni all'apparato, ai componenti o agli accessori che possano essere avvenuti durante il trasporto.*
- *Prima di utilizzare il prodotto, leggere e comprendere interamente questo manuale.*

Descrizione (fig. 1)

AVVERTENZA: *non modificare l'apparato o alcuna parte di esso. Si possono causare danni o lesioni personali.*

a. Interruttore di azionamento

b. Impugnatura principale

c. Blocco lama

d. Tappo terminale

e. Impugnatura ausiliaria

f. Manopola di regolazione inclinazione

g. Meccanismo di regolazione dell'angolo del taglio inclinato

h. Piastra di base

i. Protezione inferiore

j. Vite fissaggio lama

k. Leva della protezione inferiore

l. Paralama superiore

m. Pulsante di blocco

DESTINAZIONE D'USO

Queste seghe circolari per uso intensivo sono progettate per applicazioni di taglio professionale del legno. **NON** utilizzare attacchi dell'acqua con questa sega. **NON** usare mole o lame abrasive. **NON** utilizzare in presenza di acqua, liquidi infiammabili o gas.

Queste seghe per uso intensivo sono apparati elettrici professionali. **NON** consentire ai bambini di entrare in contatto con l'apparato. L'uso di questo apparato da parte di persone inesperte deve avvenire sotto sorveglianza.

- Questo prodotto non è destinato per l'uso da parte di persone (compresi i bambini) con capacità fisiche, sensoriali o mentali ridotte, o prive di esperienza e conoscenza, a meno che non abbiano ottenuto sorveglianza o istruzioni riguardo all'uso dell'apparecchio da parte di una persona responsabile della loro sicurezza. I bambini non devono mai essere lasciati da soli con questo prodotto.

Sicurezza elettrica

Il motore elettrico è stato progettato per essere alimentato con un solo livello di tensione. Verificare sempre che l'alimentazione corrisponda alla tensione della targhetta.

L'apparato DEWALT possiede doppio isolamento secondo la normativa EN 60745, perciò non è necessario il collegamento a terra.

Se il cavo di alimentazione è danneggiato, deve essere sostituito con un cavo appositamente realizzato, disponibile tramite la rete di assistenza DEWALT.

CH Per la sostituzione del cavo di alimentazione, utilizzare sempre la spina di tipo prescritto.

Tipo 11 per la classe II
(doppio isolamento) – utensili elettrici

Tipo 12 per la classe I
(messa a terra) – utensili elettrici

CH Gli apparecchi portatili, utilizzati in ambiente esterno, devono essere collegati ad un interruttore differenziale.

Utilizzo di un cavo di prolunga

Se è necessaria una prolunga, utilizzare un cavo di prolunga omologato a 3 anime, idoneo alla potenza di ingresso di questo apparato (vedere i ***Dati tecnici***). La sezione minima del conduttore è 1,5 mm^2 e la lunghezza massima è 30 m.

Se si utilizza un cavo in bobina, srotolarlo completamente.

AVVERTENZA: per ridurre il rischio di lesioni, spegnere l'unità e scollegare la macchina dalla presa di corrente prima di installare e rimuovere gli accessori, prima di regolare o modificare le configurazioni o quando si eseguono le riparazioni. *Un avvio accidentale potrebbe provocare lesioni.*

Sostituzione delle lame

PER INSTALLARE LA LAMA (FIG. 1–4)

ATTENZIONE (SOLO DWE550): *La flangia interna ha un diametro di 20 mm su un lato e un diametro di 19 mm sull'altro. Il diametro da 19 mm è contrassegnato con il numero 19, e il diametro da 20 mm è contrassegnato con il numero 20. Utilizzare il lato corretto per il diametro del foro della*

lama che si intende usare. Il montaggio della lama sul lato sbagliato può provocare vibrazioni pericolose.

1. Utilizzando la leva della protezione inferiore (k), ritrarre la protezione della lama inferiore (i) e posizionare la lama sull'alberino della sega contro la rondella del morsetto interno (o), assicurandosi che la lama ruoti nella direzione corretta (la direzione della freccia di rotazione sulla lama della sega e i dentini devono puntare nella stessa direzione del verso della freccia di rotazione sulla sega). Non presupporre che la stampa sulla lama sarà sempre rivolta verso di sé quando è inserita correttamente. Nel ritrarre la protezione della lama inferiore per inserire la lama, verificare lo stato e il funzionamento della protezione della lama inferiore per assicurarsi che funzioni correttamente. Accertarsi che possa muoversi liberamente in ogni angolazione e profondità di taglio senza toccare né la lama né nessun altro pezzo.
2. Posizionare la rondella del morsetto esterno (n) sul mandrino della sega con la superficie piatta di grandi dimensioni contro la lama e la rondella del morsetto esterno rivolta verso di sé.
3. Filettare manualmente la vite di serraggio della lama (j) sull'alberino della sega (la vite è dotata di filettature destrorse e deve essere girata in senso orario per stringerla).
4. Premere il blocco lama (c) facendo girare l'alberino della sega con la chiave della lama, finché il blocco della lama non si innesta e la lama smette di ruotare.
5. Con l'apposita chiave serrare a fondo la vite di fissaggio della lama.

NOTA: non inserire mai il blocco della lama mentre la sega è in funzione e non innestarlo nel tentativo di arrestare l'apparato. Non accendere mai la sega mentre il blocco della lama è innestato. Altrimenti, la sega subirà gravi danni.

PER SOSTITUIRE LA LAMA (FIG. 2–4)

1. Per allentare la vite di serraggio della lama (j), premere il blocco della lama (c) e far girare l'alberino della sega con la chiave della lama (s), finché il blocco della lama non si innesta e la lama smette di ruotare. Con il blocco della lama innestato, far girare la vite di serraggio della lama in senso anti-orario con la chiave della lama (la vite è dotata di filettature destrorse ed è necessario girarla in senso anti-orario per allentarla).
2. Rimuovere la vite di serraggio della lama (j) e la rondella del morsetto esterno (n). Rimuovere la vecchia lama.
3. Rimuovere qualsiasi segatura che si sia accumulata nell'area della protezione o della rondella del morsetto e verificare lo stato e il funzionamento della protezione della lama inferiore come illustrato in precedenza. Non lubrificare questa zona.
4. Utilizzare sempre lame delle dimensioni corrette (diametro) con foro di dimensioni e centratura adeguati al montaggio sull'alberino della sega. Assicurarsi sempre che la velocità massima raccomandata (giri al minuto) sulla lama della sega corrisponda a o superi la velocità (giri al minuto) della sega.
5. Seguire i passaggi da 1 a 5 nella sezione ***Per installare la lama***, assicurandosi che lama ruoti nella direzione corretta.

PROTEZIONE DELLA LAMA INFERIORE

AVVERTENZA: *la protezione della lama inferiore è una funzione di sicurezza che riduce il rischio di subire gravi lesioni personali. Non utilizzare mai la sega se la protezione inferiore è mancante, danneggiata, montata erroneamente o non funziona correttamente. Non fare affidamento sulla protezione della lama inferiore in qualsiasi evenienza. La sicurezza dell'utente dipende anche dal rispetto di tutte le avvertenze e precauzioni, nonché dal funzionamento corretto della sega. Verificare che la protezione inferiore si chiuda correttamente prima di ciascun utilizzo. Se la lama inferiore è mancante o non funziona correttamente, far riparare la sega prima dell'uso. Per garantire la sicurezza e l'affidabilità del prodotto, la riparazione, manutenzione e regolazione devono essere effettuate da un centro di assistenza autorizzato o da altra organizzazione di assistenza qualificata, utilizzando sempre parti di ricambio identiche.*

CONTROLLO DELLA PROTEZIONE INFERIORE (FIG. 1)

1. Spegnere l'apparato e scollegarlo dalla presa di corrente.
2. Ruotare la leva della protezione inferiore (fig. 1, k) dalla posizione di chiusura completa a quella di apertura completa.
3. Rilasciare la leva (k) e osservare la protezione (i) tornare alla posizione di chiusura completa.

L'apparato deve essere fatto riparare presso un centro di assistenza qualificato se:

- non torna alla posizione di chiusura totale,

- si sposta in modo intermittente o lentamente, oppure
- entra in contatto con la lama o qualsiasi parte dell'apparato a tutti gli angoli e profondità di taglio.

Regolazione della profondità di taglio (fig. 5–7)

1. Sollevare la leva di regolazione della profondità (p) per allentarla.
2. Per ottenere la profondità di taglio corretta, allineare la tacca (q) sulla cinghietta di regolazione della profondità al simbolo appropriato sulla protezione della lama superiore (l).
3. Serrare la leva di regolazione della profondità
4. Per un'azione di taglio ottimale, utilizzare una lama con punta di carburo, impostare la regolazione della profondità in modo tale che circa mezzo dentino spunti al di sotto della superficie del legno da tagliare.
5. Un metodo di verifica della corretta profondità di taglio è indicato in figura 7. Disporre un pezzo del materiale che si intende tagliare lungo il lato della lama, come indicato in figura, e osservare di quanto il dentino sporge oltre il materiale.

Regolazione dell'angolo di inclinazione (fig. 8)

Il meccanismo di regolazione dell'angolo di inclinazione (g) può essere regolato tra 0° e 48°.

1. Ruotare la manopola di regolazione del taglio inclinato (f) per allentarla.
2. Inclinare la piastra di base al simbolo dell'angolazione desiderata sul supporto girevole (u).
3. Girare la manopola di regolazione del taglio inclinato per riserrarla.

Indicatore della tavola di taglio (fig. 9)

Il davanti della scarpa della sega è munito di un indicatore della tavola di taglio (t) per il taglio verticale e inclinato. Questo indicatore consente di guidare la sega lungo le linee di taglio contrassegnate sul materiale da tagliare. L'indicatore si allinea con il lato sinistro (interno) della lama, che fa sì che la scanalatura o il taglio dell'"intaccatura" da parte della lama in movimento si sposti sulla destra dell'indicatore. Le tacche sulla piastra base indicano 0° e 45°.

Protettore del cavo regolabile (fig. 10)

Il protettore del cavo regolabile (v) consente di posizionare il cavo in verticale o parallelo alla lama. Viene fornito in posizione verticale.

PER OTTENERE LA POSIZIONE PARALLELA (FIG. 10A)

1. Premere in dentro il protettore del cavo (v) come indicato dalla freccia.
2. Ruotare il protettore del cavo in senso orario alla posizione parallela.

PER OTTENERE LA POSIZIONE VERTICALE (FIG. 10B)

1. Premere in dentro il protettore del cavo (v) come indicato dalla freccia.
2. Ruotare il protettore del cavo in senso anti-orario alla posizione verticale.

Montaggio e regolazione della guida parallela (fig. 11)

La guida parallela (w) viene utilizzata per tagli paralleli al bordo del pezzo in lavorazione.

MONTAGGIO

1. Inserire la manopola di regolazione della guida parallela (x) nel foro (aa) come illustrato in Figura 11, tenendo allentata la manopola per consentire il passaggio della guida parallela.
2. Inserire la guida parallela (w) nella piastra di base (h) come illustrato in Figura 11.
3. Serrare la manopola di regolazione della guida parallela (x).

REGOLAZIONE

1. Allentare la manopola di regolazione della guida (x) e posizionare la guida parallela (w) alla larghezza desiderata.
   È possibile leggere la regolazione sulla scala della guida parallela.
2. Serrare la manopola di regolazione della guida (x).

Montaggio del tubo di aspirazione polveri (fig. 1, 5, 12)

La sega circolare DWE550/DWE560 è munita di un tubo di aspirazione polveri.

PER INSTALLARE IL TUBO DI ASPIRAZIONE POLVERI

1. Allentare completamente la leva di regolazione della profondità (Fig. 5, p).
2. Posizionare la piastra di base (Fig. 1, h) nella posizione più bassa.

3. Allineare le due metà del tubo di aspirazione polveri (y) sulla protezione della lama superiore (l) come indicato.
4. Inserire le viti e stringere in modo sicuro.

Prima del funzionamento

- Accertarsi che le protezioni siano installate correttamente. Il riparo lama della sega deve essere in posizione chiusa.
- Assicurarsi che la lama ruoti nella direzione delle frecce presenti sulla lama stessa.
- Non utilizzare lame tropo usurate.

FUNZIONAMENTO

Istruzioni per l'uso

AVVERTENZA: *osservare sempre le istruzioni di sicurezza e le normative in vigore.*

AVVERTENZA: per ridurre il rischio di lesioni, spegnere l'unità e scollegare la macchina dalla presa di corrente prima di installare e rimuovere gli accessori, prima di regolare o modificare le configurazioni o quando si eseguono le riparazioni. *Un avvio accidentale potrebbe provocare lesioni.*

Corretto posizionamento delle mani (fig. 13)

AVVERTENZA: *per ridurre il rischio di lesioni personali gravi, tenere le mani* ***SEMPRE*** *nella posizione corretta, come illustrato.*

AVVERTENZA: *per ridurre il rischio di lesioni personali gravi, mantenere* ***SEMPRE*** *l'apparato con presa sicura per prevenire reazioni improvvise.*

La posizione corretta delle mani richiede una mano sull'impugnatura principale (b), e l'altra mano sull'impugnatura ausiliaria (e).

Accensione e spegnimento (fig. 1)

Per motivi di sicurezza, l'interruttore di azionamento (a) dell'apparato elettrico è dotato di un pulsante di blocco interruttore (m).

Premere il pulsante blocco interruttore per sbloccare l'apparato.

Per accendere l'apparato premere l'interruttore di azionamento (a). Non appena l'interruttore di azionamento viene rilasciato, il pulsante di blocco interruttore entra automaticamente in funzione per evitare la partenza accidentale dell'apparato.

AVVISO: *non ACCENDERE o SPEGNERE l'apparato quando la lama tocca il pezzo o altri oggetti.*

Supporto del pezzo da lavorare (fig. 14-17)

AVVERTENZA: per ridurre il rischio di lesioni gravi alle persone, sostenere adeguatamente il lavoro e tenere saldamente la sega per impedire la perdita di controllo.

Le figure 14 e 16 mostrano la posizione di taglio corretta. Le figure 15 e 17 mostrano una condizione di mancanza di sicurezza. Le mani devono essere tenute lontano dalla zona di taglio e il cavo di alimentazione è posizionato lontano dall'area di taglio in modo tale da non rimanere impigliato nel pezzo da lavorare.

Per evitare il rimbalzo, sostenere SEMPRE l'asse o il pannello VICINO al taglio, (fig. 14 e 16). NON sostenere l'asse o il pannello lontano dal taglio (fig. 15 e 17). Durante il funzionamento della sega, tenere il cavo lontano dall'area di taglio e impedire che rimanga impigliato sul pezzo da lavorare.

SCOLLEGARE SEMPRE LA SEGA PRIMA DI ESEGUIRE QUALSIASI REGOLAZIONE! Posizionare il pezzo con il lato "buono" - quello per cui conta maggiormente l'aspetto - rivolto verso il basso. La sega taglia verso l'alto, pertanto le schegge rimarranno sulla superficie immediatamente al di sopra durante il taglio.

Taglio

AVVERTENZA: *non tentare mai di utilizzare questo apparato appoggiandolo al contrario su una superficie di lavoro e avvicinando il materiale all'apparato. Fissare sempre saldamente il pezzo e avvicinare l'apparato al pezzo, tenendo fermo l'apparato con le mani come illustrato in figura 16.*

Posizionare la porzione più larga della piastra di base della sega sulla parte del pezzo che viene tenuta ferma, non sulla sezione che cadrà una volta eseguito il taglio. Per esempio, la figura 16 illustra il modo CORRETTO di recidere l'estremità di un asse. Fissare sempre il lavoro. Non tentare di tenere i pezzi corti con le mani! Ricordarsi di supportare i materiali a sbalzo e sporgenti. Esercitare cautela nel tagliare il materiale da sotto.

Assicurarsi che la sega abbia raggiunto la massima velocità prima che la lama entri a contatto con il materiale da tagliare. L'avvio della sega con la lama contro il materiale da tagliare o spinta in avanti nella tavola di taglio può provocare un rimbalzo. Spingere la sega in avanti a una velocità che consenta alla lama di tagliare senza sforzi. La durezza e la robustezza possono variare persino nello stesso materiale e le sezioni nodose o bagnate possono sovraccaricare la sega. Quando ciò accade, spingere la sega più lentamente, ma con forza sufficiente da consentirne il funzionamento senza diminuire troppo la velocità. Se la sega viene forzata, questo causerà tagli irregolari, imprecisione, rimbalzo e surriscaldamento del motore. Qualora il taglio dovesse iniziare a uscire dalla linea di taglio, non cercare di forzarlo. Rilasciare l'interruttore e lasciare che la lama si arresti completamente. Quindi è possibile estrarre la sega e iniziare un nuovo taglio leggermente all'interno di quello errato. In ogni caso, estrarre la sega se si rende necessario spostare il taglio. Forzare una correzione all'interno del taglio può provocare l'arresto improvviso della sega e il rimbalzo.

SE LA SEGA SI PIANTA, RILASCIARE IL GRILLETTO E FAR INDIETREGGIARE LA SEGA FINO A LIBERARLA. ASSICURARSI CHE LA LAMA SIA DRITTA NEL TAGLIO E LIBERA DALL'ESTREMITÀ DI TAGLIO PRIMA DI RIAVVIARLA.

Al termine di un taglio, rilasciare l'interruttore e lasciare che la lama si arresti prima di sollevare la sega dal lavoro. Mentre si solleva la sega, la protezione telescopica a molla si chiuderà automaticamente sotto la lama. Ricordarsi che la lama è esposta fino a quel momento. Mai sporgersi al di sotto del pezzo da lavorare per nessuna ragione. Quando si deve ritrarre la protezione telescopica manualmente (necessario per l'avvio dei tagli a tasca), utilizzare sempre la leva retrattile.

NOTA: durante il taglio di strisce sottili, fare attenzione ad assicurarsi che i pezzi di taglio non rimangano impigliati all'interno della protezione inferiore.

REFILATURA

La refilatura è il processo di taglio di tavole più larghe in listelli più sottili - tagliando la grana in lunghezza. Il controllo manuale è più difficoltoso per questo tipo di taglio e si consiglia l'uso di una guida parallela DEWALT (fig. 11, w).

TAGLIO A TASCA (FIG. 18)

AVVERTENZA: *non legare mai la protezione della lama in posizione sollevata. Non spostare mai la sega all'indietro durante il taglio a tasca. Questo potrebbe provocare il sollevamento dell'unità dalla superficie di lavoro, provocando la possibilità di lesioni.*

Un taglio a tasca è un taglio eseguito in un pavimento, parete o altra superficie piana.

1. Regolare la piastra di base della sega in modo tale che lama tagli alla profondità desiderata.
2. Inclinare la sega in avanti e appoggiare il davanti della piastra di base sul materiale da tagliare.
3. Utilizzando la leva della protezione inferiore, ritrarre la protezione della lama inferiore in posizione superiore. Abbassare il retro della piastra di base finché i dentini della lama sfiorano quasi la linea di taglio.
4. Rilasciare la protezione della lama (il suo contatto con il pezzo da lavorare la manterrà in posizione di libera apertura quando si avvia il taglio). Togliere la lama dalla leva della protezione e afferrare saldamente l'impugnatura ausiliaria (e), come illustrato in figura 18. Posizionare il corpo e il braccio per consentire di resistere al rimbalzo qualora si dovesse verificare.
5. Assicurarsi che la lama non sia a contatto con la superficie di taglio prima di avviare la sega.
6. Avviare il motore e abbassare gradualmente la sega finché la piastra di base non rimane appoggiata al materiale da tagliare. Far avanzare la sega lungo la linea di taglio finché non viene completato il taglio.
7. Rilasciare il grilletto e lasciare che la lama si arresti completamente prima di estrarre la lama dal materiale.
8. Quando si avvia ogni nuovo taglio, ripetere quanto sopra.

Aspirazione polveri (fig. 19)

AVVERTENZA: *rischio di inalazione delle polveri. Per ridurre il rischio di lesioni personali, indossare* ***SEMPRE*** *una maschera anti-polvere approvata.*

Un tubo di aspirazione polveri (y) è fornito in dotazione insieme all'apparato.

I flessibili della maggior parte degli aspirapolveri più diffusi si innestano direttamente nella bocchetta per l'aspirazione delle polveri.

AVVERTENZA: *durante le operazioni di segatura del legno, impiegare* ***SEMPRE*** *aspiratori di polveri conformi alle direttive pertinenti relative alle emissioni di polveri. I flessibili della maggior parte degli aspirapolveri più diffusi si innestano direttamente nella bocchetta per l'aspirazione delle polveri.*

SISTEMA DEL CONNETTORE AIRLOCK - DWV9000 (VENDUTO SEPARATAMENTE) (FIG. 19)

AirLock consente un collegamento rapido e sicuro tra il bocchetto di aspirazione della polvere (y) e l'estrattore della polvere.

1. Assicurarsi che il collare sul connettore AirLock sia nella posizione di sblocco. Allineare le tacche sul collare e il collettore AirLock come indicato, per le posizioni di sblocco e di blocco.
2. Spingere il connettore AirLock sul tubo di aspirazione delle polveri (y).
3. Ruotare il collare alla posizione di blocco.

MANUTENZIONE

Questo apparato DEWALT è stato progettato per funzionare a lungo con una manutenzione minima. Per avere prestazioni sempre soddisfacenti occorre avere cura dell'apparato e sottoporlo a pulizia periodica.

AVVERTENZA: per ridurre il rischio di lesioni, spegnere l'unità e scollegare la macchina dalla presa di corrente prima di installare e rimuovere gli accessori, prima di regolare o modificare le configurazioni o quando si eseguono le riparazioni. *Un avvio accidentale potrebbe provocare lesioni.*

Lubrificazione

L'apparato fa uso di una sfera auto-lubrificante e di cuscinetti a rullo, pertanto la rilubrificazione non è necessaria. Tuttavia, una volta l'anno, si consiglia di portare o spedire l'apparato presso un centro di assistenza certificato per una pulizia, ispezione e lubrificazione della scatola ingranaggi.

Pulizia

AVVERTENZA: *soffiare via la polvere dall'alloggiamento e dall'area della protezione con aria compressa, non appena vi sia sporco visibile all'interno e intorno alle prese d'aria di ventilazione. Quando si esegue questa procedura indossare occhiali di protezione e mascherine antipolvere omologati.*

PROTEZIONE INFERIORE

La protezione inferiore deve sempre ruotare e chiudersi liberamente da una posizione di completa apertura a una di completa chiusura. Verificare sempre il funzionamento corretto prima del taglio aprendo completamente la protezione e facendola chiudere. Se la protezione si chiude lentamente o non completamente, necessiterà di pulizia o manutenzione. Non utilizzare la sega finché non funziona correttamente. Per pulire la protezione, usare aria secca o una spazzola morbida per rimuovere tutta la segatura o i detriti accumulati dal percorso della protezione e intorno alla molla della protezione. Se questo non dovesse correggere il problema, sarà necessaria la riparazione da parte di un centro di assistenza autorizzato.

AVVERTENZA: *non utilizzare solventi o altri prodotti chimici aggressivi per pulire le parti non metalliche dell'apparato. Questi prodotti chimici possono indebolire i materiali utilizzati in queste parti. Usare un panno inumidito solamente con acqua e sapone delicato. Non far penetrare del liquido all'interno dell'apparato, e non immergere alcuno dei suoi componenti direttamente in un liquido.*

Lame

Una lama smussata causerà un taglio inefficiente, un sovraccarico del motore della sega, la formazione di schegge e potrebbe aumentare la possibilità di rimbalzo. Sostituire le lame quando risulta difficoltoso spingere la sega attraverso il taglio, quando il motore è sotto sforzo o quando si verifica un accumulo eccessivo di calore nella lama. Si consiglia di tenere delle lame extra a portata di mano, per avere subito a disposizione delle lame affilate. Le lame smussate possono essere affilate nella maggior parte delle aree.

La gomma indurita sulla lama può essere rimossa con cherosene, trementina o sgrassante da forno. Le lame rivestite antiaderenti possono essere usate nelle applicazioni in cui si verifica un accumulo eccessivo, come nel legname verde e pressurizzato.

Accessori su richiesta

AVVERTENZA: *su questo prodotto sono stati collaudati soltanto gli accessori offerti da DEWALT, quindi*

l'utilizzo di accessori diversi potrebbe essere rischioso. Per ridurre il rischio di lesioni, su questo prodotto vanno utilizzati solo gli accessori raccomandati DEWALT.

NON UTILIZZARE ATTACCHI DELL'ACQUA CON QUESTA SEGA.

ISPEZIONARE VISIVAMENTE LE LAME AL CARBURO PRIMA DELL'USO. SOSTITUIRLE SE RISULTANO DANNEGGIATE.

Rivolgersi al proprio rivenditore per ulteriori informazioni sugli accessori più adatti.

Rispetto ambientale

Raccolta differenziata. Questo prodotto non deve essere smaltito con i normali rifiuti domestici.

Se il prodotto DEWALT deve essere sostituito o non è più utilizzato, non effettuare lo smaltimento con i rifiuti domestici. Smaltirlo tramite la raccolta differenziata.

La raccolta differenziata di prodotti usati e imballaggi permette il riciclo e il riutilizzo dei materiali. Il riutilizzo di materiali riciclati aiuta a impedire l'inquinamento ambientale e riduce la richiesta di materiali grezzi.

Secondo le normative locali, la raccolta differenziata di prodotti elettrici può avvenire a domicilio, presso le sedi di raccolta comunali oppure presso il rivenditore al momento dell'acquisto di un nuovo prodotto.

DEWALT offre un servizio di ritiro e riciclaggio dei suoi prodotti alla fine della loro vita utile. Per usufruire di questo servizio, restituire il prodotto presso un riparatore autorizzato che lo raccoglie per conto di DEWALT.

È possibile individuare il riparatore autorizzato più vicino rivolgendosi all'ufficio DEWALT di zona all'indirizzo indicato nel presente manuale. Altrimenti, è possibile consultare un elenco dei riparatori autorizzati DEWALT e tutti i dettagli relativi alla nostra assistenza post-vendita, nel sito Internet: **www.2helpU.com**.

GARANZIA

DEWALT realizza prodotti di qualità e offre una garanzia eccezionale per i professionisti che utilizzano i suoi apparati. Questa dichiarazione di garanzia è aggiuntiva e non pregiudica in alcun modo la copertura assicurativa dell'utilizzatore professionista o quella della previdenza sociale per l'utente privato non professionista. La garanzia è valida sui territori degli stati membri dell'Unione Europea o dell'EFTA (Associazione europea di libero scambio).

• 30 GIORNI SENZA RISCHI SODDISFAZIONE GARANTITA •

Se non è completamente soddisfatto delle prestazioni del suo apparato DEWALT, può semplicemente restituircelo entro 30 giorni, completo come era al momento dell'acquisto, per ottenere il rimborso totale o la sostituzione del prodotto. Il prodotto deve aver subito un'usura normale in rapporto al numero di giorni in cui è stato utilizzato e va restituito accompagnato dallo scontrino originale di acquisto.

• UN ANNO DI ASSISTENZA GRATUITA •

Se necessita di manutenzione o assistenza per il suo apparato DEWALT, nei 12 mesi seguenti l'acquisto, ha diritto a ricevere un'assistenza gratuita. Verrà effettuata a titolo gratuito presso un riparatore autorizzato DEWALT. Deve presentare uno scontrino che provi l'acquisto. Sono compresi i costi di manodopera. Sono esclusi quelli per gli accessori e i ricambi, a meno che non si tratti di pezzi difettosi coperti dalla garanzia.

• UN ANNO DI GARANZIA COMPLETA •

Se entro 12 mesi dalla data di acquisto il suo prodotto DEWALT si rivelasse difettoso a causa di imperfezioni nei materiali o nella costruzione, DEWALT garantisce la sostituzione gratuita di tutte le parti difettose oppure, a nostra discrezione, la sostituzione gratuita dell'intero apparato a condizione che:

- il prodotto non sia stato utilizzato in modo improprio;
- il prodotto abbia subito una normale usura;
- non siano avvenuti tentativi di riparazione da parte di persone non autorizzate a farli;
- sia presentato uno scontrino che provi l'acquisto del prodotto;
- il prodotto va restituito come era al momento dell'acquisto con tutti i componenti originali.

Se desidera sporgere un reclamo, la preghiamo di contattare il suo rivenditore o di verificare dove si trova il suo riparatore autorizzato DEWALT più vicino nel catalogo DEWALT o di contattare l'ufficio DEWALT all'indirizzo indicato nel presente manuale. È possibile consultare un elenco dei riparatori autorizzati DEWALT e tutti i dettagli relativi alla nostra assistenza post-vendita, nel sito Internet: **www.2helpU.com**.

165 mm (6-1/2") CIRKELZAAG, DWE550
184 mm (7-1/4") CIRKELZAAG, DWE560

Hartelijk gefeliciteerd!

U hebt gekozen voor een DEWALT gereedschap. Jarenlange ervaring, grondige productontwikkeling en innovatie maken DEWALT tot een van de betrouwbaarste partners voor gebruikers van professioneel gereedschap.

Technische gegevens

		DWE550	DWE560
Spanning	V_{AC}	230	230
Type		1	1
Vermogen	W	1200	1350
Snelheid onbelast	min^{-1}	5500	5500
Zaagbladdiameter	mm	165	184
Maximale zaagdiepte bij			
90°	mm	55	65
45°	mm	35	42
Aanpassing afschuinhoek	mm	20	16
Aanpassing afschuinhoek		48°	48°
Gewicht	kg	3,60	3,66

L_{PA} (geluidsdruk)	dB(A)	85	85
K_{PA} (onzekerheidsfactor geluidsdruk)	dB(A)	2,5	2,5
L_{WA} (akoestisch vermogen)	dB(A)	96	96
K_{WA} (onzekerheid akoestisch vermogen)	dB(A)	2,5	2,5

Vibratie totaalwaarden (triax vectorsom) vastgesteld in overeenstemming met EN 60745:

Vibratie-emissiewaarde a_h hout zagen			
$a_{h,W}$ =	m/s²	< 2,5	< 2,5
Onzekerheid K =	m/s²	1,5	1,5

Het vibratie-emissieniveau dat in dit informatieblad wordt gegeven, is gemeten in overeenstemming met een gestandaardiseerde test volgens EN 60745 en kan worden gebruikt om het ene gereedschap met het andere te vergelijken. Het kan worden gebruikt voor een eerste inschatting van blootstelling.

WAARSCHUWING: *Het verklaarde vibratie-emissieniveau geldt voor de hoofdtoepassingen van het gereedschap. Als het gereedschap echter voor andere toepassingen wordt gebruikt, dan wel met andere accessoires of slecht wordt onderhouden, kan de vibratie-emissie verschillen. Dit kan het blootstellingniveau aanzienlijk verhogen gedurende de totale arbeidsduur.*

Een inschatting van het blootstellingniveau aan vibratie dient ook te worden overwogen wanneer het gereedschap wordt uitgeschakeld of als het aan staat maar geen daadwerkelijke werkzaamheden uitvoert. Dit kan het blootstellingniveau aanzienlijk verminderen gedurende de totale arbeidsduur.

Stel aanvullende veiligheidsmaatregelen op om de operator te beschermen tegen de effecten van vibratie, zoals: onderhoud het gereedschap en de accessoires, houd de handen warm, organisatie van werkpatronen.

Zekeringen		
Europa	230 V gereedschappen	10 Ampère, hoofdstroom

Definities: Veiligheidsrichtlijnen

De onderstaande definities beschrijven het veiligheidsniveau voor ieder signaleringswoord. Lees de gebruiksaanwijzing a.u.b. zorgvuldig door en let op deze symbolen.

GEVAAR: *Geeft een dreigend gevaar aan dat, indien dit niet wordt voorkomen,* ***leidt tot de dood of ernstig letsel****.*

WAARSCHUWING: *Geeft een mogelijk gevaar aan dat, indien dit niet wordt voorkomen,* ***kan leiden tot de dood of ernstig letsel****.*

VOORZICHTIG: *Geeft een mogelijk gevaarlijke situatie aan die, indien dit niet wordt voorkomen,* ***zou kunnen leiden tot gering of matig letsel****.*

OPMERKING: *Geeft een handeling aan* ***waarbij geen persoonlijk letsel optreedt*** *die, indien niet voorkomen,* ***schade aan goederen kan*** *veroorzaken.*

Wijst op het gevaar voor elektrische schok.

Wijst op brandgevaar.

EG verklaring van overeenstemming

RICHTLIJN VOOR MACHINES

DWE550, DWE560

DEWALT verklaart dat deze producten zoals beschreven onder ***Technische gegevens*** in overeenstemming zijn met:
2006/42/EG; EN 60745-1; EN 60745-2-5.

Deze producten voldoen ook aan Richtlijn 2004/108/EG en 2011/65/EU. Neem voor meer informatie contact op met DEWALT via het volgende adres of kijk op de achterzijde van de gebruiksaanwijzing.

De ondergetekende is verantwoordelijk voor de samenstelling van het technische bestand en legt deze verklaring af namens DEWALT.

Horst Grossmann
Vice President Engineering and Product Development
DEWALT, Richard-Klinger-Straße 11,
D-65510, Idstein, Duitsland
20.08.2011

WAARSCHUWING: *Lees de instructiehandleiding om het risico op letsel te verminderen.*

Algemene veiligheidswaarschuwingen voor elektrisch gereedschap

WAARSCHUWING! Lees alle veiligheidswaarschuwingen en alle instructies. *Het niet opvolgen van de waarschuwingen en instructies kan leiden tot een elektrische schok, brand en/of ernstig persoonlijk letsel.*

BEWAAR ALLE WAARSCHUWINGEN EN INSTRUCTIES ALS TOEKOMSTIG REFERENTIEMATERIAAL

De term „elektrisch gereedschap“ in de waarschuwingen verwijst naar uw (met een snoer) op de netspanning aangesloten elektrische gereedschap of naar (draadloos) elektrisch gereedschap met een accu.

1) VEILIGHEID WERKPLAATS

a) ***Houd het werkgebied schoon en goed verlicht.*** *Rommelige of donkere gebieden zorgen voor ongelukken.*

b) ***Bedien elektrische gereedschappen niet in een explosieve omgeving, zoals in de nabijheid van ontvlambare vloeistoffen, gassen of stof.*** *Elektrische gereedschappen veroorzaken vonken die het stof of de dampen kunnen doen ontbranden.*

c) ***Houd kinderen en omstanders op een afstand terwijl u een elektrisch gereedschap bedient.*** *Als u wordt afgeleid kunt u de controle over het gereedschap verliezen.*

2) ELEKTRISCHE VEILIGHEID

a) ***Stekkers van elektrisch gereedschap moeten in het stopcontact passen. Pas de stekker nooit op enige manier aan. Gebruik geen adapterstekkers samen met geaard elektrisch gereedschap.*** *Niet aangepaste stekkers en passende contactdozen verminderen het risico op een elektrische schok.*

b) ***Vermijd lichamelijk contact met geaarde oppervlaktes zoals buizen, radiatoren, fornuizen en ijskasten.*** *Er bestaat een verhoogd risico op een elektrische schok als uw lichaam geaard is.*

c) ***Stel elektrisch gereedschap niet bloot aan regen of natte omstandigheden.*** *Als er water in een elektrisch gereedschap terecht komt, verhoogt dit het risico op een elektrische schok.*

d) ***Behandel het stroomsnoer voorzichtig. Gebruik het stroomsnoer nooit om het elektrische gereedschap te dragen of te trekken, of de stekker uit het stopcontact te halen. Houd het snoer uit de buurt van warmte, olie, scherpe randen, of bewegende onderdelen.*** *Beschadigde snoeren of snoeren die in de war zijn verhogen het risico op een elektrische schok.*

e) ***Als u een elektrisch gereedschap buitenshuis gebruikt, gebruikt u een verlengsnoer dat geschikt is voor gebruik buitenshuis.*** *Het gebruik van een verlengsnoer dat geschikt is voor buitenshuis, vermindert het risico op een elektrische schok.*

f) ***Als het gebruik van een elektrisch gereedschap op een vochtige locatie onvermijdelijk is, gebruikt u een stroomvoorziening die beveiligd is met een aardlekschakelaar.*** *Het gebruik van een aardlekschakelaar vermindert het risico op een elektrische schok.*

3) PERSOONLIJKE VEILIGHEID

a) ***Blijf alert, kijk wat u doet en gebruik uw gezonde verstand als u een elektrisch gereedschap bedient. Gebruik het gereedschap niet als u vermoeid bent of onder de invloed van drugs, alcohol of medicatie bent.*** *Een moment van onoplettendheid tijdens het bedienen van elektrische gereedschappen kan leiden tot ernstig persoonlijk letsel.*

b) ***Gebruik een beschermende uitrusting. Draag altijd oogbescherming.*** *Beschermende uitrusting zoals een stofmasker, antislip veiligheidsschoenen, een helm, of gehoorbescherming gebruikt in de juiste omstandigheden zal het risico op persoonlijk letsel verminderen.*

c) ***Vermijd onbedoeld starten. Zorg ervoor dat de schakelaar in de ‚off' (uit) stand staat voordat u het gereedschap aansluit op de stroombron en/of accu, het oppakt of ronddraagt.*** *Het ronddragen van elektrische gereedschappen met uw vinger op de schakelaar of het aanzetten van elektrische gereedschappen waarvan de schakelaar aan staat, zorgt voor ongelukken.*

d) ***Verwijder alle stelsleutels of moersleutels voordat u het elektrische gereedschap aan zet.*** *Een moersleutel of stelsleutel die in een ronddraaiend onderdeel van het elektrische gereedschap is achtergelaten kan leiden tot persoonlijk letsel.*

e) ***Rek u niet te ver uit. Blijf altijd stevig en in balans op de grond staan.*** *Dit zorgt voor betere controle van het elektrische gereedschap in onverwachte situaties.*

f) ***Draag geschikte kleding. Draag geen loszittende kleding of sieraden. Houd uw haar, kleding en handschoenen uit de buurt van bewegende onderdelen.*** *Loszittende kleding, sieraden of lang haar kunnen door bewegende delen worden gegrepen.*

g) ***Als er in apparaten wordt voorzien voor het aansluiten van stofverwijdering- of verzamelapparatuur, zorg er dan voor dat deze correct worden aangesloten en gebruikt.*** *Het gebruik van een stofverzamelaar kan aan stof gerelateerde gevaren verminderen.*

4) GEBRUIK EN VERZORGING VAN ELEKTRISCH GEREEDSCHAP

a) ***Forceer het gereedschap niet. Gebruik het juiste elektrische gereedschap voor uw toepassing.*** *Het juiste elektrische gereedschap voert de werkzaamheden beter en veiliger uit waarvoor het is ontworpen.*

b) ***Gebruik het gereedschap niet als de schakelaar het niet aan en uit kan zetten.*** *Ieder gereedschap dat niet met de schakelaar kan worden bediend is gevaarlijk en moet worden gerepareerd.*

c) ***Haal de stekker uit het stopcontact en/of neem de accu uit het gereedschap voordat u aanpassingen uitvoert, accessoires verwisselt, of het elektrische gereedschap opbergt.*** *Dergelijke preventieve veiligheidsmaatregelen verminderen het risico dat het elektrische gereedschap per ongeluk opstart.*

d) ***Bewaar gereedschap dat niet wordt gebruikt buiten het bereik van kinderen en laat niet toe dat personen die onbekend zijn met het elektrische gereedschap of deze instructies het gereedschap bedienen.*** *Elektrische gereedschappen zijn gevaarlijk in handen van ongetrainde gebruikers.*

e) ***Onderhoud elektrische gereedschappen. Controleer op verkeerde uitlijning en het grijpen van bewegende onderdelen, breuk van onderdelen en andere omstandigheden die de werking van het gereedschap nadelig kunnen beïnvloeden. Zorg dat het gereedschap voor gebruik wordt gerepareerd als het beschadigd is.*** *Veel ongelukken worden veroorzaakt door slecht onderhouden gereedschap.*

f) ***Houd snijdgereedschap scherp en schoon.*** *Correct onderhouden snijdgereedschappen met scherpe snijdranden lopen minder snel vast en zijn gemakkelijker te beheersen.*

g) ***Gebruik het elektrische gereedschap, de accessoires en gereedschapsonderdelen enz. in overeenstemming met deze instructies, waarbij u rekening houdt met de werkomstandigheden en de werkzaamheden die dienen te worden uitgevoerd.*** *Gebruik van het elektrische gereedschap voor werkzaamheden die anders zijn dan het bedoelde gebruik, kunnen leiden tot een gevaarlijke situatie.*

5) SERVICE

a) ***Zorg dat u gereedschap wordt onderhouden door een erkende reparateur die uitsluitend identieke vervangende onderdelen gebruikt.*** *Dit zorgt ervoor dat de veiligheid van het gereedschap blijft gegarandeerd.*

AANVULLENDE SPECIFIEKE VEILIGHEIDSREGELS VOOR CIRKELZAGEN

Veiligheidsvoorschriften voor alle Zagen

a) ⚠ ***GEVAAR: Houd handen uit de buurt van de snijzone en het blad. Houd uw tweede hand op de hulphendel of op de motorbehuizing.*** *Indien beide handen de zaag vasthouden, kunnen ze gesneden worden door het blad.*

b) ***Reik niet onder het werkstuk.*** *De bescherming kan u niet beschermen tegen het blad onder het werkstuk.*

c) ***Stel de snijdiepte af op de dikte van het werkstuk.*** *Er moet minder dan een volle tand van de bladtanden zichtbaar zijn onder het werkstuk.*

d) ***Houd nooit het te snijden stuk in uw handen of tussen uw benen. Bevestig het werkstuk op een stabiel platform.*** *Het is belangrijk om het werk goed te ondersteunen om blootstelling van het lichaam, het vastraken van het blad of controleverlies tot een minimum te beperken.*

e) ***Houd het werktuig vast via de geïsoleerde grijpoppervlakken als u een bewerking uitvoert waarbij het snijgereedschap verborgen bedrading kan raken.*** *Door contact met een snoer onder spanning zullen blootgestelde metalen onderdelen van het werktuig ook onder spanning komen te staan en de gebruiker elektrocuteren.*

f) ***Als u afscheurt, gebruik altijd een langsgeleider of een geleiding met rechte rand.*** *Dit verbetert de nauwkeurigheid van het snijden en verlaagt het risico dat het blad klem raakt.*

g) ***Gebruik altijd bladen met correcte grootte en vorm (diamant versus rond) van boomopeningen.*** *Bladen die niet overeenstemmen met de montagehardware van de zaag zullen excentrisch draaien met controleverlies als gevolg.*

h) ***Gebruik nooit beschadigde of onjuiste bladsluitringen of bout.*** *De bladsluitringen en bout werden speciaal ontworpen voor uw zaag, voor optimale prestaties en bedieningsveiligheid.*

Oorzaken en voorkomen door de gebruiker van terugslag

– *Terugslag is een plotse reactie op een klem geraakt of verkeerd gericht zaagblad, wat ertoe leidt dat een niet-bestuurde zaag optilt uit het werkstuk naar de bediener toe;*

– *Als het blad klem raakt of stevig vastzit doordat de snede nauwer wordt, dan blokkeert het blad en de motorreactie stuurt het werktuig snel terug naar de bediener;*

– *Indien het blad gedraaid raakt of verkeerd gericht in de snede, dan kunnen de tanden aan het achtereinde van het blad in het bovenoppervlak van het hout dringen waardoor het blad uit de opening klimt en terugspringt naar de bediener.*

Terugslag is het gevolg van onjuist gebruik van het werktuig en/of verkeerde werkomstandigheden en kan voorkomen worden door de juiste voorzorgsmaatregelen te nemen, zoals hieronder aangegeven.

a) ***Behoud een stevige greep met beide handen op de zaag en plaats uw armen zo om de terugslagkrachten te weerstaan. Plaats uw lichaam aan beide kanten van het blad, maar niet in lijn met het blad.*** *Terugslag zou ertoe kunnen leiden dat de zaag achterwaarts springt, maar terugslagkrachten kunnen beheerst worden door de bediener indien passende voorzorgsmaatregelen genomen worden.*

b) ***Wanneer een schijf vast komt te zitten, of wanneer het doorslijpen om wat voor reden dan ook wordt onderbroken, laat de drukschakelaar dan los en houdt de eenheid bewegingloos in het materiaal totdat de schijf volledig tot stilstand komt. Probeer de eenheid nooit achteruit of uit het werkstuk te trekken terwijl de schijf in beweging is. Hierdoor kan terugslag optreden.*** *Onderzoek waardoor de schijf bleef steken en neem maatregelen om dat een volgende keer te voorkomen.*

c) ***Bij het opnieuw starten van een zaag in het werkstuk, centreer dan het zaagblad in de snede en controleer of de zaagtanden niet in het materiaal vastzitten.*** *Als de schijf vastzit, kan het werktuig naar boven schieten of een terugslag veroorzaken wanneer het werktuig opnieuw wordt aangezet.*

d) ***Ondersteun grote panelen om het risico dat het blad klem raakt en terugslag te beperken.*** *Grote panelen hebben de neiging door te buigen onder hun eigen gewicht. Het paneel dient aan beide kanten ondersteund te worden, bij de doorslijpplek en in de buurt van beide uiteinden.*

e) ***Gebruik geen doffe of beschadigde bladen.*** *Niet gescherpte of onjuist afgestelde bladen*

maken enge sneden, wat leidt tot overmatige wrijving, klemraken van het blad en terugslag.

f) ***Bladdiepte en sluithendels van hoekafstelling moeten stevig vastzitten alvorens te snijden.*** *Indien de bladafstelling verschuift bij het snijden, dan kan dit leiden tot klemraken en terugslag.*

g) ***Wees bijzonder voorzichtig wanneer u in bestaande muren of andere verborgen gedeelten zaagt.*** *Het vooruitstekende zaagblad kan voorwerpen zagen die terugslag kunnen veroorzaken.*

Veiligheidsvoorschriften voor zagen met een pendulum-zaagbladbeschermkap

a) ***Controleer voor elk gebruik of de onderste beschermkap correct sluit. Gebruik de zaagmachine niet als de onderste beschermkap niet vrij kan bewegen en niet onmiddellijk sluit. Klem of bind de onderste beschermkap nooit in de geopende stand vast.*** *Als de zaagmachine op de vloer valt, kan de onderste beschermkap worden verbogen. Open de beschermkap met de terugtrekhendel en controleer of hij vrij beweegt en bij alle zaaghoeken en zaagdiepten het zaagblad of andere delen niet aanraakt.*

b) ***Controleer de functie van de veer voor de onderste beschermkap. Laat voor gebruik de beschermkap en de veer nakijken als zij niet naar behoren functioneren.*** *Door beschadigde delen, plakkende aanslag of ophoping van spanen kan de onderste beschermkap vertraagd functioneren.*

c) ***Open de onderste beschermkap alleen met de hand bij bijzondere zaagwerkzaamheden, zoals invallend zagen en haaks zagen. Open de onderste beschermkap met de terugtrekhendel en laat hem los zodra het zaagblad in het werkstuk is binnengedrongen.*** *Bij alle andere zaagwerkzaamheden moet de onderste beschermkap automatisch werken.*

d) ***Let er altijd op dat de onderste beschermkap het zaagblad bedekt voordat u de zaagmachine op een werkbank of op de vloer legt.*** *Een onbeschermd uitlopend zaagblad beweegt de zaagmachine tegen de zaagrichting en zaagt wat er in de weg komt. Let op de uitlooptijd van het zaagblad nadat de machine is uitgeschakeld.*

Aanvullende veiligheidsvoorschriften voor cirkelzagen

- ***Draag oorbeschermers.*** *Blootstelling aan lawaai kan leiden tot gehoorverlies.*
- ***Draag een stofmasker.*** *Blootstelling aan stofdeeltjes kan voor ademhalingsproblemen en mogelijke verwondingen zorgen.*
- ***Gebruik geen bladen met een grotere of kleiner diameter dan aanbevolen.*** *Zie de technische gegevens voor de juiste zaagcapaciteiten. Gebruik enkel de bladen gespecificeerd in deze handleiding die voldoen aan EN 847-1.*
- ***Gebruik nooit schurende afsnijwielen****.*
- ***Gebruik geen accessoires voor de toevoer van water.***
- ***Zet het werkstuk met klemmen of op een andere praktische manier vast en ondersteun het werkstuk op een stabiele ondergrond****. Wanneer u het werkstuk vasthoudt met de hand of het tegen uw lichaam gedrukt houdt, is het instabiel en kunt u de controle verliezen.*

Overige risico's

De volgende risico's zijn inherent aan het gebruik van cirkelzagen:

– *Letsel als gevolg van het aanraken van ronddraaiende onderdelen of hete onderdelen van het gereedschap*

Ondanks toepassing van de geldende veiligheidsvoorschriften en het aanbrengen van beveiligingen blijven bepaalde gevaren bestaan. Deze zijn:

– *Gevaar voor gehoorbeschadiging.*

– *Gevaar voor beklemming van vingers bij het verwisselen van de accessoire.*

– *Gezondheidsrisico's veroorzaakt door het inademen van stof dat vrijkomt als u met hout werkt.*

Markering op het gereedschap

De volgende pictogrammen staan op het gereedschap vermeld:

Lees gebruiksaanwijzing voor gebruik.

Draag gehoorbescherming.

Draag oogbescherming.

POSITIE DATUMCODE (AFB. [FIG.] 1)

De datumcode (z), die ook het jaar van fabricage bevat, is binnen in de behuizing geprint.

Voorbeeld:

2013 XX XX

Jaar van fabricage

Inhoud van de verpakking

De verpakking bevat:

1 165 mm (6-1/2") cirkelzaag (DWE550) of

1 184 mm (7-1/4") cirkelzaag (DWE560)

1 Zaagblad cirkelzaag

1 Zaagbladsleutel

1 Langsgeleiding

1 Mondstuk Stofafzuiging

1 Gebruiksaanwijzing

1 Uitvergrote tekening

- *Controleer of het gereedschap, de onderdelen of accessoires mogelijk zijn beschadigd tijdens het transport.*
- *Neem de tijd om deze handleiding grondig door te lezen en te begrijpen voordat u de apparatuur gebruikt.*

Beschrijving (afb.1)

WAARSCHUWING: *Pas het gereedschap of een onderdeel ervan nooit aan. Dit kan schade of persoonlijk letsel tot gevolg hebben.*

a. Aan/Uit-schakelaar

b. Hoofdhandgreep

c. Vergrendeling zaagblad

d. Eindkap

e. Hulphandgreep

f. Afstelknop afschuinhoek

g. Aanpassingsmechanisme afschuinhoek

h. Grondplaat

i. Onderste zaagbladbeschermkap

j. Zaagbladklemschroef

k. Hendel onderste beschermkap

l. Bovenste zaagbladbeschermkap

m. Vergrendelknop

GEBRUIKSDOEL

Deze robuuste cirkelzagen zijn ontworpen voor professionele toepassing bij het zagen van hout. **GEBRUIK DEZE ZAAG NIET** met accessoires voor de toevoer van water. **GEBRUIK DEZE ZAAG NIET** met schurende schijven of bladen. **GEBRUIK DEZE ZAAG NIET** bij natte omstandigheden of in de aanwezigheid van ontvlambare vloeistoffen of gassen.

Deze zagen voor zware toepassingen zijn professioneel elektrische gereedschap. Laat kinderen **NIET** in contact met het apparaat komen. Toezicht is vereist als onervaren operators dit gereedschap bedienen.

LAAT GEEN kinderen in contact met het gereedschap komen. Toezicht is vereist als onervaren gebruikers dit gereedschap bedienen.

- Dit product is niet bedoeld voor gebruik door personen (waaronder kinderen) die verminderde fysieke, sensorische of psychische vermogens hebben of die het ontbreekt aan ervaring en/ of kennis of bekwaamheden, als dat niet gebeurt onder toezicht van een persoon die verantwoordelijk is voor hun veiligheid. Kinderen mogen nooit alleen worden gelaten met dit product zodat ze ermee zouden kunnen spelen.

Elektrische veiligheid

De elektrische motor is slechts voor één voltage ontworpen. Controleer altijd of de stroomvoorziening overeenkomt met de voltage op het typeplaatje.

Uw DEWALT gereedschap s dubbel geïsoleerd in overeenstemming met EN 60745; daarom is geen aarding nodig.

Als het stroomsnoer is beschadigd, moet het worden vervangen door een speciaal geprepareerd snoer dat leverbaar is via de DEWALT servicedienst.

Een verlengsnoer gebruiken

Gebruik, als een verlengsnoer nodig is, een goedgekeurd 3-aderig verlengsnoer dat geschikt is voor de stroomvoorziening van dit gereedschap (zie ***Technische gegevens***). De minimale geleidergrootte is 1,5 mm^2; de maximale lengte is 30 m.

Als u een haspel gebruikt, dient u het snoer altijd volledig af te rollen.

ASSEMBLAGE EN AANPASSINGEN

WAARSCHUWING: Beperk het risico van letsel, zet de unit uit en trek de stekker uit het stopcontact voordat u accessoires plaatst of verwijdert, voordat u aanpassingen aanbrengt of een andere opstelling kiest of wanneer u reparaties uitvoert. *Wanneer het gereedschap per ongeluk wordt gestart, kan dat letsel tot gevolg hebben.*

Zaagbladen wisselen

HET ZAAGBLAD INSTALLEREN (AFB. 1–4)

AANWIJZING VOOR VEILIG GEBRUIK (ALLEEN DWE550): *De binnenste flens heeft een diameter van 20 mm aan de ene zijde en een diameter van 19 mm aan de andere. De zijde met de diameter van 19 mm is gemarkeerd 19 en de zijde met de diameter van 20 mm is gemarkeerd 20. Gebruik de juiste zijde voor de gatdiameter van het zaagblad dat u wilt gaan gebruiken. Wanneer u het zaagblad aan de verkeerde zijde monteert, kan dat leiden tot gevaarlijke vibratie.*

1. Trek met de hendel van de onderste beschermkap (k) de onderste zaagbladbeschermkap (i) in en plaats het zaagblad op de zaagas tegen de binnenste klemring (o), en let er daarbij op dat het zaagblad in de juiste richting draait (de richting van de pijl die de rotatie aangeeft op het zaagblad en de tanden moeten in dezelfde richting wijzen als die van de rotatiepijl op de zaag). Ga er niet vanuit dat de afdruk op het zaagblad altijd naar u toe is gericht wanneer deze goed is geïnstalleerd. Wanneer u de onderste zaagbladbeschermkap intrekt voor het installeren van het zaagblad, controleer dan de staat en de werking van de onderste zaagbladbeschermkap zodat u er zeker van kunt zijn dat deze goed werkt. Controleer dat deze vrij beweegt en niet het zaagblad of een ander onderdeel raakt, onder alle hoeken en bij alle zaagdiepten.
2. Plaats de buitenste klemring (n) op de zaagas met het grote vlakke oppervlak tegen het zaagblad en de tekst op de buitenste klemring naar u toe gericht.
3. Draai met de hand de zaagbladklemschroef (j) op de zaagas (de schroef heeft rechtse draad en moet naar rechts worden vastgedraaid).
4. Druk de zaagbladvergrendeling (c) in terwijl u de zaagas draait met de zaagbladsleutel tot de zaagbladvergrendeling vastgrijpt en het zaagblad niet meer draait.
5. Zet de zaagbladklemschroef stevig vast met de zaagbladsleutel.

OPMERKING: Schakel de zaagbladvergrendeling nooit in zolang de zaag loopt, en schakel de vergrendeling ook nooit in in een poging het gereedschap te stoppen. Schakel de zaag nooit in terwijl de asvergrendeling is ingeschakeld. Dit zal leiden tot ernstige beschadiging van uw zaag.

HET ZAAGBLAD VERVANGEN (AFB. 2–4)

1. Maak de zaagbladklemschroef (j) los door de zaagbladvergrendeling (c) in te drukken en draai de zaagas met de zaagbladsleutel (s), tot de zaagbladvergrendeling vastgrijpt en het zaagblad niet meer draait. Draai met de zaagbladvergrendeling ingeschakeld de zaagbladklemschroef met de zaagbladsleutel naar links (de schroef heeft rechtse draad en moet naar links worden losgedraaid).
2. Verwijder de zaagbladklemschroef (j) en de buitenste klemring (n). Verwijder het oude zaagblad.
3. Haal alle zaagsel weg die zich mogelijk heeft verzameld in de buurt van de beschermkap en de klemring en controleer de staat en de werking van de onderste beschermkap, zoals eerder is uiteengezet. Breng hier geen smering aan.
4. Gebruik altijd zaagbladen van de juiste afmeting (diameter) met een middengat van de juiste afmeting en vorm voor de montage op de zaagas. Zorg er altijd voor dat de maximale aanbevolen snelheid (tpm) op het zaagblad overeenkomt met of hoger is dan de snelheid (tpm) van de zaag.
5. Volg stap 1 tot en met 5 onder ***Het Zaagblad installeren*** en let erop dat het zaagblad in de juiste richting draait.

ONDERSTE ZAAGBLADBESCHERMKAP

WAARSCHUWING: *De onderste zaagbladbeschermkap is een veiligheidsvoorziening die het risico van ernstig persoonlijk letsel beperkt. Gebruik de zaag nooit als de onderste beschermkap ontbreekt, beschadigd is, verkeerd gemonteerd is of niet goed werkt. U kunt er niet op vertrouwen dat de onderste zaagbladbeschermkap u onder alle omstandigheden beschermt. Uw veiligheid is afhankelijk van het opvolgen van de volgende waarschuwingen en aanwijzingen voor een veilig gebruik en ook van een goede werking van de zaag. Controleer voor ieder gebruik dat de onderste zaagbladbeschermkap goed sluit. Als de onderste zaagbladbeschermkap ontbreekt of niet goed werkt, laat de zaag dan nazien voordat u het gereedschap weer gebruikt. De veiligheid en betrouwbaarheid van het product kunnen alleen worden gewaarborgd als reparatie, onderhoud en afregeling worden uitgevoerd door een geautoriseerd servicecentrum of een andere gekwalificeerde service-*

organisatie, waarbij altijd identieke vervangende onderdelen moeten worden gebruikt.

DE ONDERSTE BESCHERMKAP CONTROLEREN (AFB. 1)

1. Zet het gereedschap uit en trek de stekker uit het stopcontact.
2. Draai de hendel van de onderste beschermkap (afb. 1, k) uit de geheel gesloten positie naar de geheel geopende positie.
3. Laat de hendel (k) los en zie erop toe dat de beschermkap (i) naar de geheel gesloten posite terugkeert.

Het gereedschap moet in een officieel erkend servicecentrum worden nagezien, als de beschermkap:

- niet terugkeert in de geheel gesloten positie,
- met horten en stoten of langzaam beweegt, of
- contact maakt met het zaagblad of met een deel van het gereedschap onder alle hoeken en bij alle zaagdiepten.

Zaagdiepteafstelling (Afb. 5–7)

1. Maak de hendel voor de diepteafstelling (p) los door de hendel omhoog te halen.
2. Zet voor de juiste zaagdiepte de nok (q) op de strook voor de diepteafstelling tegenover het juiste merkteken op de bovenste zaagbladbeschermkap (l).
3. Zet de diepteafstellingshendel vast.
4. Zet voor de meest efficiënte werking met een zaagblad met een carbide tip de diepteafstelling zo, dat ongeveer de helft van een tand onder het oppervlak van het te zagen hout uitsteekt.
5. In afbeelding 7 wordt een methode getoond voor het controleren van de juiste zaagdiepte. Leg een stuk van het materiaal dat u wilt gaan zagen langs het zaagblad, zoals in de afbeelding wordt getoond, en kijk hoeveel van een tand buiten het materiaal steekt.

Afstelling afschuinhoek (afb. 8)

U kunt het mechanisme voor de afschuinhoek (g) afstellen tussen 0° en 48°.

1. Maak de knop voor de aanpassing van de afschuinhoek (f) los door de knop te draaien.
2. Kantel de voetplaat naar het merkteken van de afschuinhoek van uw keuze op de draaibeugel (u).
3. Draai de knop voor de aanpassing van de afschuinhoek weer vast door de knop te draaien.

Indicator zaagsnede (afb. 9)

De voorzijde van de zaagschoen heeft een indicator voor de zaagsnede (t) voor verticaal zagen en onder een schuine hoek zagen. Met deze indicator kunt u de zaag langs zaaglijnen geleiden, die u op het te zagen materiaal hebt afgetekend. De indicator wijst naar de linker (binnen)zijde van het zaagblad, waardoor de sleuf of “zaagsnede” die door het draaiende zaagblad wordt gezaagd, rechts van de indicator uitkomt. De nokken op de grondplaat geven de stand voor 0° en 45° aan.

Verstelbare snoerbescherming (afb. 10)

Met de verstelbare snoerbescherming (v) kunt u het snoer verticaal of parallel aan het zaagblad plaatsen. Het snoer is in de verticale stand wanneer het gereedschap wordt verzonden af-fabriek.

NAAR DE PARALLELLE STAND VERPLAATSEN (AFB. 10A)

1. Druk de snoerbescherming (v) in, zoals door de pijl wordt aangeduid.
2. Draai de snoerbescherming naar rechts in de parallelle stand.

NAAR DE VERTICALE STAND VERPLAATSEN (AFB. 10B)

1. Druk de snoerbescherming (v) in, zoals door de pijl wordt aangeduid.
2. Draai de snoerbescherming naar links in de verticale stand.

De Parallelle Langsgeleiding monteren en afstellen (afb. 11)

De parallelle langsgeleiding (w) wordt gebruikt voor het zagen parallel aan de rand van het werkstuk.

MONTEREN

1. Plaats de knop voor de afstelling van de parallelle langsgeleiding (x) in gat (aa), zoals in Afbeelding 11 wordt getoond, waarbij u de knop niet vastzet omdat anders de parallelle langsgeleiding niet kan passeren.
2. Steek de parallelle langsgeleiding (w) in de grondplaat (h), zoals in Afbeelding 11 wordt getoond.
3. Zet de afstellingsknop van de langsgeleiding (x) vast.

AFSTELLEN

1. Draai de afstellingsknop van de langsgeleiding (x) los en zet de parallelle langsgeleiding (w) op de gewenste breedte. U kunt de afstelling aflezen van de schaalverdeling van de langsgeleiding.

2. Zet de afstellingsknop van de langsgeleiding (x) vast.

Het mondstuk van de Stofafzuiging monteren (afb. 1, 5, 12)

Uw cirkelzaag DWE550/DWE560 wordt geleverd met een mondstuk voor de stofafzuiging.

HET MONDSTUK VOOR STOFAFZUIGING INSTALLEREN

1. Maak de hendel voor de afstelling van de zaagdiepte helemaal los (Afb. 5, p).
2. Plaats de grondplaat (Afb. 1, h) in de laagste stand.
3. Houd de linkerhelft van het mondstuk voor de stofafzuiging (y) tegenover de bovenste zaagbladbeschermkap (l), zoals wordt afgebeeld.
4. Plaats de schroeven en draai ze stevig vast.

Voor gebruik

- Controleer of alle beschermkappen juist gemonteerd zijn. De beschermkap van het zaagblad moet gesloten zijn.
- Controleer de draairichting van het zaagblad (zie pijl op het blad).
- Gebruik geen overmatig versleten zaagbladen.

BEDIENING

Instructies voor gebruik

WAARSCHUWING: *Houd u altijd aan de veiligheidsinstructies en van toepassing zijnde voorschriften.*

WAARSCHUWING: Beperk het risico van letsel, zet de unit uit en trek de stekker uit het stopcontact voordat u accessoires plaatst of verwijdert, voordat u aanpassingen aanbrengt of een andere opstelling kiest of wanneer u reparaties uitvoert. *Wanneer het gereedschap per ongeluk wordt gestart, kan dat letsel tot gevolg hebben.*

Juiste positie van de handen (afb.13)

WAARSCHUWING: *Om het risico op ernstig persoonlijk letsel te verminderen, dient u* ***ALTIJD*** *de handen in de juiste positie te hebben, zoals afgebeeld.*

WAARSCHUWING: *Om het risico op ernstig persoonlijk letsel te verminderen, houdt u het* ***ALTIJD*** *stevig vast, anticiperend op een plotseling reactie.*

Voor een juiste plaatsing van uw handen zet u één hand op de hoofdhandgreep (b) en de andere op de hulphandgreep (e).

In- en uitschakelen (afb. 1)

Om veiligheidsredenen is de Aan/Uit-schakelaar (a) van uw gereedschap voorzien van een vergrendelknop (m).

Ontgrendel het gereedschap door de vergrendelknop in te drukken.

U kunt de machine in werking zetten door op de Aan/Uit-schakelaar (a) te drukken.
Zodra u de Aan/Uit-schakelaar loslaat wordt de vergrendelknop automatisch ingeschakeld zodat wordt voorkomen dat de machine onbedoeld wordt gestart.

OPMERKING: *Schakel het gereedschap niet IN of UIT wanneer het zaagblad het werkstuk of andere materialen raakt.*

Ondersteuning van het werkstuk (afb. 14–17)

WAARSCHUWING: Beperk het risico van ernstig persoonlijk letsel, ondersteun het werkstuk goed en houd de zaag stevig vast zodat u niet de controle over het gereedschap kunt verliezen.

Afbeeldingen 14 en 16 laten de juiste zaagpositie zien. afbeeldingen 15 and 17 laten een onveilige werksituatie zien. Handen mogen niet in de buurt komen van het zaaggebied en het netsnoer wordt weggeleid van het zaaggebied zodat het niet bekneld of in de war raakt bij het werken.

Vermijd terugslag, ondersteun ALTIJD board- en plaatmateriaal DICHTBIJ de zaagsnede, (afb. 14 en 16). ONDERSTEUN board- of plaatmateriaal NIET ver van de zaagsnede verwijderd (afb. 15 en 17). Houd, wanneer u met de zaag werkt, het netsnoer uit de buurt van het zaaggebied en zorg ervoor dat het niet bekneld kan raken tussen het werkstuk.

TREK ALTIJD DE STEKKER VAN DE ZAAG UIT HET STOPCONTACT VOORDAT U AANPASSINGEN UITVOERT! Plaats het werk met de “goede” zijde — de zijde die er het mooist moet uitzien — omlaag. De zaag zaagt naar boven, dus splinters zullen te zien zijn op de zijde van het werkstuk die omhoog gericht is tijdens het zagen.

Zagen

WAARSCHUWING *Probeer nooit dit gereedschap te gebruiken door het ondersteboven op een werkoppervlak*

te zetten en het materiaal naar het gereedschap te voeren. Zet het werkstuk altijd stevig met klemmen vast en voer het gereedschap naar het werkstuk, waarbij u het gereedschap stevig met beide handen vasthoudt, zoals in afbeelding 16 wordt getoond.

Plaats het bredere gedeelte van de voetplaat van de zaag op dat gedeelte van het werkstuk dat stevig wordt ondersteund, niet op een gedeelte dat valt wanneer de zaagsnede is voltooid. Als voorbeeld, illustreert afbeelding 16 de JUISTE manier voor het afzagen van het uiteinde van een stuk materiaal. Zet het werk altijd met klemmen vast. Probeer niet korte stukken materiaal met de hand vast te houden! Denk er aan dat u vrijdragend en overhangend materiaal moet ondersteunen. Ga voorzichtig te werk wanneer u materiaal van onderaf afzaagt.

Het is belangrijk dat de zaag op volle snelheid draait voordat het zaagblad het te zagen materiaal raakt. Wanneer u met zagen begint met het zaagblad tegen het materiaal dat moet worden gezaagd of met het zaagblad dat vooruit wordt geduwd in de zaagsnede, kan dat terugslag tot gevolg hebben. Duw de zaag naar voren met een snelheid waarbij het zaagblad zonder veel moeite kan zagen. Hardheid en taaiheid kunnen variëren, zelfs in hetzelfde stuk materiaal, en knoestige of vochtige delen kunnen de zaag zwaar belasten. Duw de zaag, wanneer dit gebeurt langzamer vooruit, maar wel zo stevig dat de zaag kan blijven werken zonder veel verlies van snelheid. Wanneer u de zaag met geweld voortduwt, kan dat leiden tot ruwe zaagsneden, terugslag en oververhitting van de motor. Als het zo is dat uw zaagsnede begint af te wijken van de zaaglijn, probeer dan niet de zaaglijn weer te bereiken. Laat de schakelaar los en laat het zaagblad volledig tot stilstand komen. U kunt dan de zaag terugtrekken, opnieuw aanleggen en een nieuwe zaagsnede beginnen enigszins binnen de verkeerde zaagsnede. U moet in ieder geval de zaag terugtrekken als u de zaagsnede moet verplaatsen. Wanneer u met geweld een correctie probeert uit te voeren binnen de zaagsnede, kan de zaag vastlopen en dat kan leiden tot terugslag.

LOOPT DE ZAAG VAST, LAAT DE AAN/UIT-SCHAKELAAR DAN LOS EN TREK DE ZAAG TERUG UIT DE ZAAGSNEDE. HET IS BELANGRIJK DAT HET ZAAGBLAD RECHT IN DE ZAAGSNEDE ZIT EN VRIJ VAN DE ZAAGRAND VOORDAT U OPNIEUW BEGINT.

Laat de schakelaar los, wanneer u de zaagsnede voltooit, laat het zaagblad tot stilstand komen en til vervolgens pas de zaag van het werk. Wanneer u de zaag optilt, zal de geveerde telescopische beschermkap zich automatisch onder het zaagblad sluiten. Denk eraan dat het zaagblad pas is afgedekt als de beschermkap is gesloten. Reik niet om welke reden dan ook onder het werk. Wanneer u de telescopische beschermkap met de hand moet terugtrekken (zoals dat moet bij het begin van insteekzagen), doe dat dan altijd met de terugtrekhendel.

OPMERKING: Let er bij het zagen van dunne stroken vooral goed op dat de kleine afgezaagde delen niet binnen de onderste beschermkap terechtkomen.

OVERLANGSZAGEN

Overlangszagen is het proces van het in smalle stroken zagen van breed plaatmateriaal – zagen in de richting van de nerf. Het met de hand geleiden van het gereedschap is bij deze manier van zagen moeilijker en daarom wordt u geadviseerd de DEWALT parallelle langsgeleiding (afb. 11, w) te gebruiken.

INSTEEKZAGEN (AFB. 18)

WAARSCHUWING: *Zet de zaagbladbeschermkap nooit vast in een opgehaalde stand. Verplaats de zaag nooit naar achteren bij het insteekzagen. Hierdoor kan de zaag zich omhoog werken uit het werkoppervlak en dat kan leiden tot letsel.*

Een insteekzaagsnede is een zaagsnede die wordt gemaakt in een vloer, wand of een ander vlak oppervlak.

1. Stel de voetplaat van de zaag zo af dat het zaagblad op de gewenste diepte zaagt.
2. Kantel de zaag naar voren en laat de voorzijde van de voetplaat op het te zagen materiaal rusten.
3. Trek met de hendel van de onderste beschermkap de onderste beschermkap omhoog. Laat de achterzijde van de voetplaat zakken tot de tanden van het zaagblad bijna de zaaglijn raken.
4. Laat de zaagbladbeschermkap los (door het contact met het werk kan de kap vrij opengaan wanneer u de zaagsnede begint). Neem uw hand van de hendel van de beschermkap en pak de hulphandgreep (e) stevig vast, zoals in afbeelding 18 wordt getoond. Plaats uw lichaam en arm zo dat u weerstand kunt«» bieden aan terugslag, als deze zich voordoet.
5. Controleer dat het zaagblad niet voordat u de zaag start contact maakt met het zaagoppervlak.

6. Start de motor en laat de zaag geleidelijk zakken tot de voetplaat vlak op het te zagen materiaal rust. Breng de zaag naar voren langs de zaaglijn tot de zaagsnede is voltooid.
7. Laat de aan/uit-schakelaar los en trek het zaagblad pas uit het materiaal als het zaagblad geheel tot stilstand is gekomen.
8. Ga aan het begin van iedere nieuwe zaagsnede steeds weer te werk zoals hierboven wordt vermeld.

Stofafzuiging (afb. 19)

WAARSCHUWING: *Risico van het inademen van stof. Beperk het risico van persoonlijk letsel, draag* ***ALTIJD*** *een goedgekeurd stofmasker.*

Bij uw gereedschap wordt een mondstuk voor stofafzuiging (y) geleverd.

Slangen van de meeste gewone stofzuigers passen rechtstreeks op het mondstuk voor de stofafzuiging.

WARNING: *Gebruik* ***ALTIJD*** *stofafzuiging die ontworpen is in overeenstemming met de van toepassing zijnde richtlijnen voor stofemissie bij het zagen van hout. Slangen van de meeste gewone stofzuigers passen rechtstreeks in de stofafzuigingspoort.*

BEVESTIGINGSSYSTEEM AIRLOCK - DWV9000 (APART VERKRIJGBAAR) (AFB. 19)

Met AirLock kunt u de stofzuiger snel en stevig op de stofextractiemond (y) van het gereedschap aansluiten.

1. Controleer dat de kraag op de AirLock-connector in de ontgrendelde stand staat. Houd de nokken op de kraag tegenover AirLock-connector zoals wordt getoond voor de ontgrendelde en de vergrendelde standen.
2. Duw de AirLock-connector op het mondstuk voor stofafzuiging (y).
3. Draai de kraag in de vergrendelde stand.

ONDERHOUD

Uw DEWALT gereedschap op stroom is ontworpen om gedurende een lange tijdsperiode te functioneren met een minimum aan onderhoud. Het continu naar bevrediging functioneren hangt af van de juiste zorg voor het gereedschap en regelmatig schoonmaken.

WAARSCHUWING: Beperk het risico van letsel, zet de unit uit en trek de stekker uit het stopcontact voordat u accessoires plaatst of verwijdert, voordat u aanpassingen aanbrengt of een andere opstelling kiest of wanneer u reparaties uitvoert. *Wanneer het gereedschap per ongeluk wordt gestart, kan dat letsel tot gevolg hebben.*

Smering

In het gereedschap wordt gebruikgemaakt van zelfsmerende kogellagers en deze hoeven niet opnieuw te worden gesmeerd. U wordt echter geadviseerd het gereedschap één keer per jaar naar een servicecentrum te brengen of op te sturen voor grondige schoonmaak, inspectie en smering van de tandwielkast.

Reiniging

WAARSCHUWING: *Blaas vuil en stof met droge lucht uit de hoofdbehuizing en bij de beschermkappen weg, zo vaak u ziet dat er zich vuil in en rond de luchtopeningen verzameld. Draag goedgekeurde oogbescherming en een goedgekeurd stofmasker als u deze procedure uitvoert.*

ONDERSTE BESCHERMKAP

De onderste beschermkap moet altijd vrij kunnen draaien en sluiten uit een geheel open of geheel gesloten positie. Controleer altijd of de beschermkap goed werkt door de kap voorafgaand aan zaagwerkzaamheden geheel te openen en los te laten. Als de beschermkap langzaam sluit of niet geheel sluit, moet de kap worden schoongemaakt of worden nagezien. Gebruik de zaag pas weer als de beschermkap goed werkt. Maak de beschermkap schoon met droge lucht of een zachte borstel en verwijder alle opgehoopte zaagsel en vuil uit het pad van de beschermkap en rond de veer van de beschermkap. Als hiermee het probleem niet is verholpen, moet het gereedschap worden nagezien door een erkend servicecentrum.

WAARSCHUWING: *Gebruik nooit oplosmiddelen of andere bijtende chemicaliën voor het reinigen van*

niet-metalen onderdelen van het gereedschap. Deze chemicaliën kunnen het materiaal dat in deze onderdelen is gebruikt verzwakken. Gebruik een doek die uitsluitend met water en milde zeep is bevochtigd. Zorg dat er nooit enige vloeistof in het gereedschap komt; dompel nooit enig onderdeel van het gereedschap in een vloeistof.

Zaagbladen

Een bot zaagblad maakt dat het zagen inefficiënt verloopt, de motor wordt overbelast, er uitzonderlijk veel splinters ontstaan en de mogelijkheid van de terugslag kan toenemen. Vervang zaagbladen wanneer het niet langer gemakkelijk is de zaag door de zaagsnede te duwen, wanneer de motor zwaar wordt belast of wanneer het zaagblad uitzonderlijk heet wordt. Het is een goede gewoonte extra zaagbladen beschikbaar te hebben zodat scherpe zaagbladen onmiddellijk beschikbaar zijn voor gebruik. Botte zaagbladen kunnen op veel plaatsen worden geslepen.

Uitgeharde kit kan van het zaagblad worden verwijderd met wasbenzine, terpentine of zelfs een reinigingsmiddel voor de oven. Zaagbladen met een antihecht-coating kunnen worden gebruikt bij toepassingen waarbij uitzonderlijk veel materiaal zich aan het zaagblad hecht, zoals bij onder druk geïmpregneerd hout.

Optionele accessoires

WAARSCHUWING: *Aangezien accessoires die niet door DEWALT zijn aangeboden niet met dit product zijn getest, kan het gebruik van dergelijke accessoires met dit gereedschap gevaarlijk zijn. Om het risico op letsel te verminderen dient u uitsluitend door DEWALT aanbevolen accessoires met dit product te gebruiken.*

GEBRUIK BIJ DEZE ZAAG GEEN ACCESSOIRES VOOR DE TOEVOER VAN WATER.

VOER EEN VISUELE INSPECTIE UIT VAN CARBIDE ZAAGBLADEN VOORAFGAAND AAN GEBRUIK VERVANGEN IN HET GEVAL VAN BESCHADIGING.

Neem contact op met uw leverancier voor verdere informatie over de geschikte accessoires.

Bescherming van het milieu

Gescheiden afvalinzameling. Dit product mag niet bij het normale huishoudelijke afval worden aangeboden.

Als u op een dag bemerkt dat uw DEWALT product vervangen dient te worden of dat u er verder geen gebruik meer van maakt, mag u het niet als normaal huishoudelijk afval aanbieden. Bied dit product aan bij de gescheiden afvalinzameling.

Gescheiden inzameling van gebruikte producten of verpakkingen maakt het mogelijk dat materiaal kan worden gerecycled en nogmaals gebruikt. Het hergebruik van gerecycled materiaal helpt milieuvervuiling te voorkomen en vermindert de vraag naar grondstoffen.

Plaatselijke bepalingen voorzien mogelijk in de gescheiden inzameling van elektrische producten uit een huishouden, op stedelijke inzamelingspunten of bij de detailhandelaar waar u een nieuw product aanschaft.

DEWALT heeft een faciliteit voor het verzamelen van recyclen van DEWALT producten als ze eenmaal het einde van hun levensduur hebben bereikt. Stuur om van deze service gebruik te maken uw product a.u.b. terug naar iedere erkende reparateur die namens ons de verzameling op zich neemt.

U kunt de locatie van de erkende reparateur die het dichtste bij u in de buurt is opzoeken door contact op te nemen met uw plaatselijke DEWALT kantoor zoals vermeld in deze handleiding. Een lijst van erkende DEWALT reparateurs en volledige details over onze after sales service zijn ook te vinden op internet via: **www.2helpU.com**.

GARANTIE

DEWALT vertrouwt op de kwaliteit van zijn producten en biedt professionele gebruikers van het product een uitstekende garantie. Deze garantieverklaring is een aanvulling op uw contractuele rechten als een professionele gebruiker of uw wettelijke rechten als een particuliere, niet-professionele gebruiker, en is op geen enkele wijze van invloed op deze rechten. De garantie is geldig binnen het grondgebied van de Lidstaten van de Europese Unie en de Europese Vrijhandelszone.

• 30 DAGEN NIET GOED GELD TERUG GARANTIE •

Als u niet geheel tevreden bent over de prestaties van uw DEWALT-gereedschap, kunt u dit compleet met de originele onderdelen, zoals u het hebt aangekocht. binnen 30 dagen, gewoon terugbrengen bij het verkooppunt en omruilen voor een ander stuk gereedschap of tegen restitutie van het aankoopbedrag. Het product mag niet in onredelijke mate zijn versleten en u dient een aankoopbewijs te overleggen.

• EEN JAAR GRATIS ONDERHOUDSCONTRACT •

Als onderhouds- of servicewerkzaamheden nodig zijn voor uw DEWALT-gereedschap, in de 12 maanden na uw aankoop, hebt u recht op één jaar gratis service. Deze zal kosteloos worden uitgevoerd in een DEWALT-servicecentrum. U dient een aankoopbewijs te overleggen. Inclusief arbeidskosten. Exclusief accessoires en reserveonderdelen, tenzij deze defect raakten en onder de garantie vielen.

• EEN JAAR VOLLEDIGE GARANTIE •

Als uw DEWALT-product defect raakt als gevolg van het gebruik van verkeerde materialen of onjuiste constructie binnen 12 maanden na de datum van aankoop, garandeert DEWALT alle defecte onderdelen gratis te vervangen of – naar onze beoordeling – het apparaat gratis te vervangen, op voorwaarde dat:

- Het product niet verkeerd gebruikt is;
- Het product in redelijke mate is versleten;
- Er geen reparaties zijn ondernomen door niet-geautoriseerde personen;
- U een aankoopbewijs kunt overleggen;
- Het product compleet met alle originele onderdelen wordt geretourneerd.

Als u aanspraak wilt maken op de garantie, neem dan contact op met uw leverancier of zoek het officiële DEWALT-servicecentrum bij u in de buurt in de DEWALT-catalogus of neem contact op met het DEWALT-kantoor op het adres dat wordt vermeld in deze handleiding. Een lijst van officiële DEWALT-servicecentra en volledige details over onze after-sales-service zijn ook te vinden op internet via: **www.2helpU.com**.

165 mm (6-1/2") SIRKELSAG, DWE550
184 mm (7-1/4") SIRKELSAG, DWE560

Gratulerer!

Du har valgt et DEWALT-verktøy. Mange års erfaring, grundig produktutvikling og innovasjon gjør DEWALT til en meget pålitelig partner for profesjonelle brukere av elektrisk verktøy.

Tekniske data

		DWE550	DWE560
Spenning	V_{AC}	230	230
Type		1	1
Inngangseffekt	W	1200	1350
Ubelastet hastighet	min^{-1}	5500	5500
Bladdiameter	mm	165	184
Maksimal kuttdybde ved			
90°	mm	55	65
45°	mm	35	42
Bladåpning	mm	20	16
Justering av skråvinkel		48°	48°
Vekt	kg	3,60	3,66
L_{PA} (lydtrykk)	dB(A)	85	85
K_{PA} (lydtrykk usikkerhet)	dB(A)	2,5	2,5
L_{WA} (lydeffekt)	dB(A)	96	96
K_{WA} (lydeffekt usikkerhet)	dB(A)	2,5	2,5
Totalverdier vibrasjon (triax vector sum) bestemt iht. EN 60745:			
Vibrasjonsutslippsverdi a_h Saging av treverk			
$a_{h,W}$ =	m/s²	< 2,5	< 2,5
Usikkerhet K =	m/s²	1,5	1,5

Nivået for vibrasjonsutslipp angitt i dette informasjonsbladet er blitt målt iht. standardiserte tester gitt i EN 60745, og kan brukes til å sammenligne ett verktøy med et annet. Det kan brukes til forberedende vurdering av eksponering.

ADVARSEL: *Angitt nivå for vibrasjonsutslipp gjelder for hovedbruksområdene for verktøyet. Dersom verktøyet brukes i andre bruksområder, med annet tilbehør eller er dårlig vedlikeholdt, kan vibrasjonsutslippene avvike. Dette kan øke eksponeringsnivået betydelig for hele arbeidsperioden.*

En vurdering av nivået for vibrasjonseksponeringen bør også tas med i beregningen når verktøyet er slått av eller når det går uten faktisk å gjøre en jobb. Dette kan redusere eksponeringsnivået betydelig for hele arbeidsperioden.

Sett i verk ekstra sikkerhetstiltak for å beskytte operatøren mot følgene fra vibrasjon, som f.eks.: Holde ved like verktøy og tilbehør, holde hendene varme, organisere arbeidsmønster.

Sikringer		
Europa	230 V verktøy	10 Ampere, nettspenning

Definisjoner: Retningslinjer for sikkerhet

Definisjonene under beskriver alvorlighetsgraden for hvert signalkodeord. Vennligst les håndboken og legg merke til disse symbolene.

FARE: *Indikerer en overhengende farlig situasjon som* ***vil*** *føre til* ***død eller alvorlige personskader*** *hvis den ikke avverges.*

ADVARSEL: *Indikerer en potensielt farlig situasjon som* ***kan*** *føre til* ***død eller alvorlige personskader*** *hvis den ikke avverges.*

FORSIKTIG: *Indikerer en potensielt farlig situasjon som* ***kan*** *føre til* ***små eller moderate personskader*** *hvis den ikke avverges.*

MERK: *Angir en arbeidsmåte* ***som ikke er relatert til personskader****, men som* ***kan*** *føre til* ***skader på utstyr*** *hvis den ikke unngås.*

Betegner fare for elektrosjokk.

Betegner fare for brann.

EU-samsvarserklæring

MASKINERIDIREKTIV

DWE550, DWE560

DEWALT erklærer at de produktene som er beskrevet under ***Tekniske data*** er i samsvar med: 2006/42/EU, EN 60745-1, EN 60745-2-5.

Disse produktene er også i samsvar med direktiv 2004/108/EU og 2011/65/EU. For mer informasjon, vennligst kontakt DEWALT på følgende adresser eller se baksiden av håndboken.

Undertegnede er ansvarlig for sammenstillingen av den tekniske filen og fremsetter denne erklæringen på vegne av DEWALT.

Horst Grossmann
Visepresident teknikk og produktutvikling
DEWALT, Richard-Klinger-Strasse 11,
D-65510, Idstein, Tyskland
20.08.2012

ADVARSEL: *For å redusere skaderisikoen, les brukerhåndboken.*

Generelle sikkerhetsadvarsler for elektriske verktøy

ADVARSEL! Les alle sikkerhetsadvarsler og alle instruksjoner. *Manglende overholdelse av advarslene og instruksjonene kan resultere i elektrisk sjokk, ild og/eller alvorlig skade.*

TA VARE PÅ ALLE ADVARSLER OG INSTRUKSJONER FOR FREMTIDIG BRUK

Uttrykket "elektrisk verktøy" i advarslene henviser til ditt strømdrevne (med ledning) elektriske verktøy eller ditt batteridrevne (uten ledning) elektriske verktøy.

1) SIKKERHET PÅ ARBEIDSOMRÅDET

a) ***Hold arbeidsområdet godt opplyst.*** *Rotete eller mørke områder er en invitasjon til ulykker.*

b) ***Ikke bruk elektriske verktøy i eksplosive omgivelser, slik som i nærheten av antennelige væsker, gasser eller støv.*** *Elektrisk verktøy skaper gnister som kan antenne støv eller gasser.*

c) ***Hold barn og tilskuere borte mens du bruker et elektrisk verktøy.*** *Distraksjoner kan føre til at du mister kontrollen.*

2) ELEKTRISK SIKKERHET

a) ***Støpselet til elektriske verktøy må passe til stikkontakten. Aldri modifiser støpselet på noen måte. Ikke bruk adaptere med jordede elektriske verktøy.*** *Umodifiserte støpsler og stikkontakter som passer vil redusere risikoen for elektrisk sjokk.*

b) ***Unngå kroppskontakt med jordete overflater slik som rør, radiatorer, komfyrer og kjøleskap.*** *Det finnes en økt risiko for elektrisk sjokk dersom kroppen din er jordet.*

c) ***Ikke eksponer elektriske verktøy for regn eller våte forhold.*** *Dersom det kommer vann inn i et elektrisk verktøy vil det øke risikoen for elektrisk sjokk.*

d) ***Ikke bruk ledningen feil. Aldri bruk ledningen til å bære, trekke eller dra ut støpselet til det elektriske verktøyet. Hold ledningen borte fra varme, olje, skarpe kanter eller bevegelige deler.*** *Skadede eller innviklede ledninger øker risikoen for elektrisk sjokk.*

e) ***Når du bruker et elektrisk verktøy utendørs, bruk en skjøteledning som er egnet for utendørs bruk.*** *Bruk av en skjøteledning beregnet for utendørs bruk reduserer risikoen for elektrisk sjokk.*

f) ***Dersom bruk av et elektrisk verktøy på et fuktig sted er uunngåelig, bruk en strømkilde med jordfeilbryter (RCD).*** *Bruk av jordfeilbryter (RCD) reduserer risikoen for elektrisk sjokk.*

3) PERSONLIG SIKKERHET

a) ***Hold deg våken, hold øye med det du gjør og bruk sunn fornuft når du bruker et elektrisk verktøy. Ikke bruk et elektrisk verktøy dersom du er trøtt eller er påvirket av medikamenter, narkotika eller alkohol.*** *Ett øyeblikks uoppmerksomhet under bruk av elektriske verktøy kan føre til alvorlig personskade.*

b) ***Bruk personlig verneutstyr. Bruk alltid vernebriller.*** *Verneutstyr slik som støvmaske, sklisikre vernesko, hjelm, eller hørselsvern brukt under passende forhold vil redusere personskader.*

c) ***Unngå utilsiktet oppstart. Sikre at bryteren er i av-stillingen før du kobler til strømkilden og/eller batteripakken, plukker opp eller bærer verktøyet.*** *Å bære elektriske verktøy med fingeren på bryteren eller å sette inn støpselet mens elektriske verktøy har bryteren på øker faren for ulykker.*

d) ***Fjern eventuelle justeringsnøkler før du slår på det elektriske verktøyet.*** *En nøkkel som er festet til en roterende del av det elektriske verktøyet kan føre til personskade.*

e) ***Ikke strekk deg for langt. Ha godt fotfeste og stå støtt hele tiden.*** *Dette fører til at du har bedre kontroll over det elektriske verktøyet ved uventede situasjoner.*

f) ***Bruk egnet antrekk. Ikke ha på deg løstsittende klær eller smykker. Hold hår,***

antrekk og hansker borte fra bevegelige deler. *Løstsittende antrekk, smykker eller langt hår kan bli fanget opp av bevegelige deler.*

g) ***Hvis apparatet er utstyrt for tilkobling av støvutsugings- og -oppsamlingsinnretning, må du sørge for at disse er koblet til og ordentlig sikret.*** *Bruk av støvoppsamlere kan redusere støvrelaterte farer.*

4) BRUK OG VEDLIKEHOLD AV ELEKTRISKE VERKTØY

a) ***Ikke bruk kraft på verktøyet. Bruk det elektriske verktøyet som situasjonen krever.*** *Det riktige elektriske verktøyet vil gjøre jobben bedre og tryggere ved den hastigheten det ble konstruert for.*

b) ***Ikke bruk verktøyet hvis bryteren ikke kan slå verktøyet av eller på.*** *Ethvert elektrisk verktøy som ikke kan kontrolleres med bryteren er farlig og må repareres.*

c) ***Koble støpselet fra strømkilden og/eller batteripakken fra det elektriske verktøyet før du foretar noen justeringer, endrer tilbehør eller lagrer elektriske verktøy.*** *Slike preventive sikkerhetsforanstaltninger reduserer risikoen for å starte det elektriske verktøyet ved et uhell.*

d) ***Lagre elektriske verktøy som ikke er i bruk, utilgjengelig for barn og la ikke personer som ikke er kjent med det elektriske verktøyet eller disse instruksjonene bruke det.*** *Elektriske verktøy er farlige i hendene på utrenede brukere.*

e) ***Vedlikehold elektriske verktøy. Kontroller om bevegelige deler er feiljustert eller fastskjært, om deler er ødelagt eller andre forhold som kan påvirke driften av verktøyet. Dersom det er skadet, få verktøyet reparert før neste bruk.*** *Mange ulykker forårsakes av dårlig vedlikeholdte verktøy.*

f) ***Hold skjæreverktøy skarpe og rene.*** *Godt vedlikeholdte skjæreverktøy med skarpe skjærekanter setter seg mindre sannsynlig fast og er lettere å kontrollere.*

g) ***Bruk verktøyet, tilbehørene og bittene, osv., i samsvar med disse instruksjonene og ta i betraktning arbeidsforholdene og det arbeidet som skal utføres.*** *Bruk av det elektriske verktøyet for oppgaver som er forskjellige fra de som er tiltenkt kan føre til en farlig situasjon.*

5) VEDLIKEHOLD

a) ***Få det elektriske verktøyet ditt vedlikeholdt av en kvalifisert reparatør som kun bruker originale reservedeler.*** *Dette vil sikre at verktøyets sikkerhet blir ivaretatt.*

EKSTRA SIKKERHETSREGLER SPESIFIKT FOR SIRKELSAGER

Sikkerhetsinstruksjoner for alle sager

a) ⚠ ***FARE: Hold hender bort fra skjæreområdet og sagbladet. Hold din andre hånd på støttehåndtaket, eller motorrammen.*** *Om begge hendene holder sagen kan de ikke skjæres av sagbladet.*

b) ***Ikke berør undersiden av arbeidsstykket.*** *Verneinnretningen kan ikke beskytte deg mot sagbladet under arbeidsstykket.*

c) ***Juster skjæredybden til tykkelsen av arbeidsstykket.*** *Mindre enn en hel tann av sagbladet skal være synlig under arbeidsstykket.*

d) ***Hold aldri et stykke som skal skjæres i dine hender eller over ditt ben. Fest arbeidsstykket på en stabil plattform.*** *Det er viktig å støtte arbeidet riktig for å minimere kroppseksponering, fastkjøring av sagbladet, eller tap av kontroll.*

e) ***Hold elektroverktøyet ved isolerte gripeoverflater når du utfører en operasjon hvor skjæreverktøyet kan komme i kontakt med skjult ledningstråd.*** *Berøring med en strømførende ledning gjør at de eksponerte metalldelene på verktøyet også blir strømførende, slik at brukeren får elektrisk støt.*

f) ***Bruk alltid en kløveholder eller rett kantleder ved kløving.*** *Dette forbedrer nøyaktigheten av skjæring og reduserer sjansen for fastkjøring av sagbladet.*

g) ***Bruk alltid sagblader med riktig størrelse og form (diamant kontra rund) av spindelhull.*** *Blader som ikke matcher den monterte maskinvaren av sagen vil drives eksentrisk, som forårsaker tap av kontroll.*

h) ***Bruk aldri skadet eller feilaktige bladpakninger eller bolter.*** *Bladpakninger og bolter er spesifikt designet for din sag, for optimal ytelse og driftssikkerhet.*

Årsaker til og hindring av tilbakeslag

– *Tilbakeslag er en plutselig reaksjon til et fastkjørt, bøyd eller feiljustert sagblad, som forårsaker at en ukontrollert sag løftes opp og ut av arbeidsstykket mot brukeren;*

– *Når sagbladet kjøres fast eller er bøyd av sagsnittet som lukkes, stopper bladet og motorreaksjonen beveger enheten hurtig bakover mot brukeren;*

– *Hvis sagbladet blir vridd eller feiljustert i kuttet, kan tennene ved den bakre kanten av sagbladet skjæres inn i den øvre overflaten av treet som forårsaker at sagbladet kommer ut av sagsnittet og hopper tilbake mot brukeren.*

Tilbakeslag oppstår som følge av feilbruk av verktøyet og/eller feil bruksprosedyrer eller forhold som kan unngås ved å ta følgende forholdsregler:

a) ***Hold et godt tak med begge hender på sagen og plasser dine armer for å motstå trykk fra tilbakeslag. Plasser din kropp på hver side av bladet, men ikke i linje med bladet.*** *Tilbakeslag kan forårsake at sagen hopper bakover, men trykk fra tilbakeslag kan kontrolleres av brukeren, om riktige forhåndsregler er tatt.*

b) ***Når sagbladet sitter fast, eller hvis du av en eller annen grunn må avbryte kuttingen, skal du slippe opp utløseren og holde verktøyet helt stille i materialet til skiven har stanset helt. Prøv aldri å ta verktøyet ut av arbeidsstykket eller trekke verktøyet bakover mens sagbladet er i bevegelse, ellers kan det oppstå tilbakeslag.*** *Finn årsaken til og løs problemet for å hindre at sagbladet sitter fast igjen.*

c) ***Når du startet opp sagen i arbeidsstykke, midtstill bladet i sagsnittet og sjekk at sagtennene ikke sitter fast i materiale.*** *Hvis sagbladet sitter fast, kan det komme seg ut av eller slå tilbake fra arbeidsstykket når verktøyet startes igjen.*

d) ***Støtt store paneler for å minimere risikoen for at sagbladet setter seg fast og tilbakeslag oppstår.*** *Store paneler synker ofte sammen under sin egen vekt. Støtter må plasseres under panelet på begge sider, nære linjen av kuttet og nære kanten av panelet.*

e) ***Ikke bruk sløve eller skadete sagblader.*** *Uslipte eller feilaktig innstilte blader produserer smale sagsnitt som forårsaker overdreven friksjon, bladbøyning og tilbakeslag.*

f) ***Bladdybde og låsespaker for justering av skråskjæring må være stramme og sikret før skjæring er utført.*** *Om bladjusteringen skiftes i løpet av skjæring, kan det forårsake fastsetting og tilbakeslag.*

g) ***Utvis ekstra forsiktighet når det sages i eksisterende vegger eller andre blinde områder.*** *Det utstikkende bladet kan kutte objekter som kan forårsake tilbakeslag.*

Sikkerhetsinstrukser for sager med pendel-bladvern

a) ***Før hver bruk må du kontrollere om det nedre vernedekselet stenger helt. Ikke bruk sagen hvis det nedre vernedekselet ikke kan beveges fritt og ikke stenger straks. Klem og bind nedre vernedeksel aldri fast i åpnet posisjon.*** *Hvis sagen skulle falle ned på bakken ved en feiltagelse, kan det nedre vernedekselet bøyes. Åpne vernedekselet med tilbaketrekkingsarmen og pass på at det kan beveges fritt og ikke berører verken sagblad eller andre deler i alle skjærevinkler og -dybder.*

b) ***Kontroller fjærens funksjon for nedre vernedeksel. La maskinen gjennomgå service før bruk, hvis vernedeksel og fjær ikke virker feilfritt.*** *Skadede deler, klebrige avleiringer eller sponhauger medfører at nedre vernedeksel reagerer forsinket.*

c) ***Åpne det nedre vernedekselet manuelt kun ved spesielle snitt, som „innstikk- og vinkelsnitt". Åpne det nedre vernedekselet med tilbaketrekkingsarmen og slipp den når sagbladet er trengt inn i arbeidsstykket.*** *Ved alle andre typer saging må det nedre vernedekselet fungere automatisk.*

d) ***Legg ikke sagen på arbeidsbenken eller gulvet uten at nedre vernedeksel dekker over sagbladet.*** *Et ubeskyttet sagblad som fortsatt roterer, beveger sagen i motsatt retning av skjæreretningen og sager alt som er i veien. Ta hensyn til tiden sagen fortsatt roterer etter at den er slått av.*

Ekstra sikkerhetsinstrukser for sirkelsager

- ***Bruk hørselsvern.*** *Eksponering for støy kan forårsake tap av hørsel.*
- ***Bruk en støvmaske.*** *Å bli utsatt for støvpartikler kan forårsake pustevansker og mulig skade.*
- ***Ikke bruk sagblader med større eller mindre diameter enn anbefalt.*** *For opplysninger om riktig skjærekapasitet henvises du til de tekniske dataene. Bruk kun sagblader spesifisert i denne manualen, som er i samsvar med EN 847-1.*
- ***Aldri bruk slipende reduseringshjul****.*
- ***Ikke bruk tilbehør for vanntilførsel.***
- ***Bruk tvinger eller annen praktisk måte å sikre og holde arbeidsstykket på et stabilt underlag****. Å holde arbeidsstykket i hendene eller mot kroppen er ustabilt og kan føre til at du mister kontroll.*

Øvrige farer

Følgende farer er uløselig knyttet til bruken av sirkelsager.

– *Skader som skyldes berøring av de roterende delene eller varme deler på verktøyet*

Til tross for at man følger relevante sikkerhetsbestemmelser og bruker sikkerhetsutstyr, er det bestemte farer som ikke kan unngås. Disse er:

– *Hørselsskader.*

– *Fare for å klemme fingrene når man bytter tilbehøret.*

– *Helseskader som skyldes innånding av støv som oppstår ved arbeid med tre.*

Merking på verktøyet

Følgende piktogrammer vises på verktøyet:

Les instruksjonshåndboken før bruk.

Bruk hørselvern.

Bruk vernebriller.

DATOKODE PLASSERING (FIG. 1)

Datokoden (z), som også inkluderer produksjonsåret, er trykket på huset.

Eksempel:

2013 XX XX

Produksjonsår

Pakkens innhold

Pakken inneholder:

1 165 mm (6-1/2") sirkelsag (DWE550) eller

1 184 mm (7-1/4") sirkelsag (DWE560)

1 Sirkelsagblad

1 Blad nøkkel

1 Parallellføring

1 Støvsugeruttak

1 Instruksjonshåndbok

1 Sammenstillingstegning

- *Se etter skader på verktøyet, deler eller tilbehør som kan ha oppstått under transport.*
- *Ta deg tid til å lese grundig gjennom og forstå denne håndboken før bruk.*

Beskrivelse (fig. 1)

ADVARSEL: *Aldri modifiser elektroverktøyet eller noen del av det. Dette kan føre til materiell- eller personskader.*

a. Vippebryter

b. Hovedhåndtak

d. Bladlås

e. Endehette

e. Hjelpehåndtak

f. Skråvinkel justerings-knapp

g. Skråvinkel justeringsmekanisme

h. Bunnplate

i. Nedre bladbeskyttelse

j. Klemskrue for blad

k. Nedre beskyttelsesspak

l. Øvre bladbeskyttelse

m. Låseknapp

BRUKSOMRÅDE

Disse kraftige sirkelsager er designet for profesjonelt bruk ved saging i treverk. **IKKE** bruk tilbehør for vanntilførsel med denne sagen. **IKKE** bruk slipeskiver eller slipeblad. **IKKE** bruk under våte forhold eller i nærheten av antennelige væsker eller gasser.

Disse kraftige sager er profesjonelle elektroverktøy. **IKKE** la barn komme i kontakt med verktøyet. Tilsyn er nødvendig når uerfarne brukere skal bruke dette verktøy.

- Dette apparatet er ikke ment for bruk av personer (inkludert barn) med reduserte fysiske, sensoriske eller mentale evner, eller mangel på erfaring og kunnskap, med mindre de får tilsyn av en person ansvarlig for deres sikkerhet. Barn skal aldri forlates alene med dette produktet.

Elektrisk sikkerhet

Den elektriske motoren er blitt konstruert for kun én spenning. Kontroller alltid at strømforsyningen samsvarer med spenningen på merkeskiltet.

Ditt DEWALT-verktøy er dobbeltisolert i samsvar med EN 60745; det trengs derfor ikke noen jordledning.

Dersom tilførselsledningen er skadet, må den byttes i en spesialledning som fås via DEWALT-serviceorganisasjon.

Bruk av skjøteledning

Hvis man trenger en skjøteledning, bruk en godkjent 3-leder skjøteledning egnet for verktøyets strømforbruk (se ***Tekniske data***). Minimum størrelse på lederen er 1,5 mm^2; maksimum lengde er 30 m.

Alltid vikle ut kabelen fullstendig når du bruker en kabeltrommel.

MONTERING OG JUSTERING

ADVARSEL: For å redusere risikoen for personskade, slå av verktøyet og kople det fra strømkilden før du fjerner/installerer tilleggsutstyr eller tilbehør og før du foretar eventuelle justeringer eller endringer i oppsett eller ved reparasjon. *Utilsiktet oppstart kan føre til personskader.*

Bytting av blad

MONTERING AV BLADET (FIG. 1–4)

FORSIKTIG (KUN DWE550): *Den indre flensen har 20 mm diameter på en side og 19 mm diameter på den andre. Siden med 19 mm diameter er merket med 19, og siden med 20 mm diameter er merket med 20. Bruk korrekt side for hulldiameteren på sagbladet du har tenkt å bruke. Montering av sagbladet på feil side vil føre til farlige vibrasjoner.*

1. Bruk nedre beskyttelsesspake (k) og trekk den nedre bladbeskyttelsen (i) tilbake og legg bladet på sagspindelen mot den indre festeskiven (o), pass på at bladet roterer i korrekt retning (retningspilen på sagbladet og tennene skal peke i samme retning som retningspilen på sagen). Gå ikke ut fra at merkingen på bladet vil peke mot deg ved korrekt installering. Når du trekker tilbake nedre beskyttelse for å installere bladet, kontroller at tilstand og funksjon av nedre bladbeskyttelse er tilfredsstillende. Pass på at den beveger seg fritt og ikke rører bladet eller noen annen del, i alle kuttvinkler og dybder.
2. Legg ytre festeskive (n) på sagspindelen med den store flaten mot bladet og med teksten på den ytre festeskiven mot deg.
3. Skru bladets klemskrue (j) på sagspindelen for hånd (skruen er høyregjenget og må dreies med klokken for å stramme.
4. Trykk ned bladlåsen (c) mens du dreier sagspindelen med bladnøkkelen inntil bladlåsen går i lås og bladet slutter å rotere.
5. Stram bladets festeskrue godt ved bruk av bladnøkkelen.

MERK: Sett aldri på bladlåsen mens sagen går, og sett den aldri på for å stoppe verktøyet. Vri aldri på sagen mens bladlåsen er på. Dette kan gi alvorlige skader på sagen.

BYTTING AV BLADET (FIG. 2–4)

1. For å løsne bladets klemskrue (j) trykk ned bladlåsen (c) og vri sagspindelen med bladnøkkelen (s) til bladlåsen går i lås og bladet ikke roterer mer. Når bladlåsen er på, skru bladets klemskrue mot klokka med bladnøkkelen (skruen er høyregjenget og må dreies mot klokken for å løsne).
2. Ta kun av bladets festeskrue (j) og ytre festeskive (n). Ta av det brukte bladet.
3. Fjern eventuell sagflis som kan ha samlet seg i beskyttelsen- eller festeskiveområdet og kontroller at nedre bladbeskyttelse er i god stand og fungerer korrekt, som beskrevet over. Ikke smør dette området.
4. Bruk alltid blad av korrekt størrelse (diameter) med korrekt størrelse og form på senterhull for montering på sagspindelen. Pass alltid på at anbefalt maksimal hastighet (rpm) på sagbladet er lik eller større enn sagens hastighet (rpm).
5. Følg trinn 1 til 5 under ***Installering av blad***, pass på at bladet roterer i korrekt retning.

NEDRE BLADBESKYTTELSE

ADVARSEL: *Nedre bladbeskyttelse er en sikkerhetsfunksjon som reduserer faren for alvorlige personskader. Bruk aldri sagen dersom nedre bladbeskyttelse mangler, er skadet eller ikke fungerer ordentlig. Ikke stol på at nedre bladbeskyttelse beskytter deg under alle forhold. Din sikkerhet avhenger av at alle advarsler og forsiktighetsregler følges, samt av korrekt bruk av sagen. Kontroller at nedre beskyttelsen lukker riktig før hvert bruk. Dersom nedre bladbeskyttelse mangler eller ikke fungerer ordentlig, få service på sagen før bruk. For å sikre at produktet er trygt og pålitelig, bør reparasjoner, vedlikehold og justeringer foretas av et autorisert servicesenter eller en annen kvalifisert serviceorganisasjon, og det skal alltid brukes identiske reservedeler.*

KONTROLLER DEN NEDRE BESKYTTELSEN (FIG. 1)

1. Slå av verktøyet og koble verktøyet fra strømmen.
2. Roter nedre beskyttelsesspak (fig. 1, k) fra posisjonen helt lukket til posisjonen helt åpen.

3. Slipp spaken (k) og pass på at beskyttelsen (i) returnere til posisjonen helt lukket.

Verktøyet bør ha service hos et kvalifisert servicesenter hvis det:

- ikke returnerer til posisjonen ”helt lukket”,
- beveger seg uregelmessig eller tregt eller
- er i kontakt med bladet eller noen annen del av verktøyet i alle kuttvinkler og dybder.

Justering av kuttdybden (fig. 5–7)

1. Løft dybdejusteringsspaken (p) for å løsne.
2. For å få korrekt sagedybde, rett inn hakket (q) på dybdejusteringsstroppen med det passende merket på øvre bladbeskyttelse (l).
3. Stram til dybdejusteringsspaken
4. For best effektiv kapping med HM-sagblad, still inn dybdejusteringen slik at ca. halvparten av en tann stikker under overflaten på treverket som skal kappes.
5. En metode for sjekk av riktig kuttedybde er vist i figur 7. Legg en del av det materialet du skal kappe langs siden på bladet, som vist i figuren, og observer hvor mye av tannen som vises under materialet.

Skråvinkel justering (fig. 8)

Skråvinkel justeringsmekanismen (g) kan justeres mellom 0° og 48°.

1. Vri vinkeljusteringsknappen (f) for å løsne.
2. Vipp fotplaten til ønsket vinkelmerke på rotasjonsbraketten (u).
3. Senke skråvinkel- justeringsspaken for å stramme.

Sporindikator (fig. 9)

Fronten av sagskoen har en sporindikator (t) for vertikal og vinklet saging. Denne indikatoren lar deg styre sagen langs sagelinjer merket av på materialet som sages. Indikatoren står på linje med venstre (indre) side av sagbladet som gjør at sporet fra bladet er til høyre for indikatoren. Hakkene på bunnplaten indikerer 0° og 45°.

Justerbar kabelbeskyttelse (fig. 10)

Den justerbare kabelbeskyttelsen (v) lar strømkabelen plasseres vertikalt eller parallelt med bladet. Den leveres i vertikal posisjon.

FOR Å SETTE PÅ PARALLELL POSISJON (FIG. 10A)

1. Trykk kabelbeskyttelsen (v) som vist ved pilen.
2. Roter kabelbeskyttelsen med klokken til parallell posisjon.

FOR Å SETTE PÅ VERTIKAL POSISJON (FIG. 10B)

1. Trykk kabelbeskyttelsen (v) som vist ved pilen.
2. Roter kabelbeskyttelsen mot klokken til vertikal posisjon.

Montering og justering av parallellføring (fig. 11)

Parallellføringen (w) brukes for å kutte parallelt med kanten av arbeidsstykket.

MONTERING

1. Sett inn parallellføringens justeringsknott (x) i hullet (aa) som vist i figur 11, hold knotten løst for å la parallellføringen passere.
2. Sett inn parallellføringen (w) i bunnplaten (h) som vist i figur 11.
3. Stram parallellføring justeringsknappen (x).

JUSTERING

1. Løsne justeringsknappen (x) og sett parallellføringen (w) til ønsket bredde. Justeringen kan nå leses av på parallellførings-skalaen.
2. Stram justeringsknappen (x).

Festing av støvsugersystemet (fig. 1, 5, 12)

DWE550/DWE560 sirkelsag er utstyrt med et støvsugeruttak.

INSTALLERING AV STØVSUGERUTTAKET

1. Løsne dybdejusteringsspaken helt (fig. 5, p).
2. Sett bunnplaten i laveste posisjon (Fig. 1, h).
3. Tilpass venstre halvdel av støvsugeruttaket (y) over øvre bladbeskyttelse (l) som vist.
4. Sett inn skruen og trekk godt til.

Før maskinen tas i bruk

- Pass på at dekselet er montert riktig. Dekselet må være i lukket stilling.
- Forviss deg om at bladet dreier i samme retning som pilene på bladet.
- Ikke bruk sagblad som er slitt.

BRUK

Bruksanvisning

ADVARSEL: *Ta alltid hensyn til sikkerhetsinstruksjonene og gjeldende forskrifter.*

ADVARSEL: For å redusere risikoen for personskade, slå av verktøyet og kople det fra strømkilden før du fjerner/installerer tilleggsutstyr eller tilbehør og før du foretar eventuelle justeringer eller endringer i oppsett eller ved reparasjon. *Utilsiktet oppstart kan føre til personskader.*

Korrekt plassering av hendene (fig. 13)

ADVARSEL: *For å redusere faren for alvorlig personskade, skal man* ***ALLTID*** *ha hendene i korrekt posisjon, som vist.*

ADVARSEL: *For å redusere faren for personskade, skal man* ***ALLTID*** *holde godt fast, for å være forberedt på en plutselig reaksjon.*

Riktig stilling for hendene er å ha en hånd på hovedhåndtaket (b), med den andre hånden på hjelpehåndtaket (e).

Slå på og av (fig. 1)

Av sikkerhetsmessige årsaker er avtrekkerbryteren (a) på verktøyet utstyrt med en låseknapp (m).

Trykk låseknappen for å låse opp verktøyet.

For å bruke verktøyet, trykk avtrekkerbryteren (a). Så snart avtrekkerbryteren slippes vil låsebryteren automatisk aktiveres for å hindre utilsiktet oppstart av maskinen.

MERK: *Ikke skru verktøyet PÅ eller AV når sagbladet berører arbeidsstykket eller andre materialer.*

Arbeidstykkestøtte (fig. 14–17)

ADVARSEL: For å redusere faren for personskader, støtt opp arbeidet skikkelig og hold sagen godt fast for å forhindre tap av kontroll.

Figurene 14 and 16 viser korrekt sageposisjon. Figurene 15 and 17 viser feil sageposisjon. Hendene skal holdes unna sageområdet, og strømledningene utenfor sageområdet slik at det ikke festes eller henges opp i arbeidet.

For å unngå tilbakeslag, støtt ALLTID bordet eller panelet NÆR sagestedet, (fig. 14 and 16). IKKE støtt opp platen eller panelet unna sagestedet (fig. 15 og 17). Ved bruk av sagen, hold strømkabelen unna sagingen og hindre at den henger seg fast i arbeidsstykket.

KOBLE ALLTID FRA SAGEN FØR ENDREINGER UTFØRES! Plasser arbeidsstykket med den ”gode” siden —den siden som har den viktigste overflaten—ned. Sagen skjærer oppover, slik at eventuelle splinter vil komme på den arbeidsflaten som er opp når du sager .

Skjæring

ADVARSEL: *Aldri forsøk å bruke dette verktøyet ved å holde det opp-ned og deretter føre arbeidsstykket mot verktøyet. Fest alltid arbeidsstykket godt, og før verktøyet mot arbeidsstykket mens du holder det godt med begge hender som vist på figur 16.*

Legg den brede delene av sagens bunnplate på den delen av arbeidsstykket som er fast understøttet, ikke på den delen som vil falle av etter sagingen. Som eksempel viser figur 16 viser den KORREKTE måten å kappe av enden av en planke. Fest alltid arbeidsstykket. Ikke forsøk å holde korte stykker i hånden! Husk å støtte opp lange og uthengende arbeidsstykker. Vær forsiktig når du sager materialet fra undersiden og opp.

Forsikre deg om at sagen kjører ved full hastighet før den kommer i kontakt med materialet som skal sages. Start av sagen med bladet mot materialet eller mens den skyves inn i sagsporet kan føre til tilbakeslag. Skyv sagen forover med en hastighet som lar bladet kutte uten særlig motstand. Hardhet og seighet kan variere selv innen samme stykke materiale, og kvister eller våte felt kan gi tung belastning på sagen. Dersom dette skjer, skyv sagen langsommere, men likevel hardt nok til å fortsette sagingen uten særlig reduksjon av hastigheten. Å bruke makt på sagen kan resultere i grove kutt, unøyaktighet, tilbakeslag, og overoppvarming av motoren. Dersom sporet ditt begynner å avvike fra sagelinjen, ikke prøv å tvinge sagen inn igjen. Slipp istedet avtrekkerbryteren og la bladet komme til full stopp. Så kan du trekke ut sagen, sikte på nytt og starte et nytt kutt litt innenfor det feile. Uansett, trekk ut sagen hvis du må lage et nytt kutt. Ved å tvinge den inn kan sagen låse seg og gi tilbakeslag.

DERSOM SAGEN LÅSER SEG, SLIPP AVTREKKERBRYTEREN OG TREKK SAGEN BAKOVER TIL DEN LØSNER. PASS PÅ AT BLADET ER RETT I KUTTET OG KLAR AV SAGEKANTEN FØR DU STARTER IGJEN.

Når du avslutter et kutt, slipp avtrekkerbryteren og la bladet stoppe før du løfter sagen fra arbeidsstykket. Når du løfter sagen vil den fjærbelastede beskyttelsen automatisk lukke seg under bladet. Husk at bladet er bart før dette skjer. Ta aldri under arbeidsstykkket, uansett. Dersom du må trekke tilbake beskyttelsen manuelt (som er nødvendig ved start av lommesaging), bruk alltid løftespaken.

MERK: Ved saging av tynne striper, pass på at små biter avkapp ikke henger seg opp inne i nedre beskyttelse.

KLØVING

Kløving brukes for å sage opp brede plater i smale striper – saging på langs av veden. Håndstyring er vanskeligere for denne typen saging og det anbefales å bruke en DEWALT parallellføring (fig. 11, w).

LOMMESAGING (FIG. 18)

ADVARSEL: *Lås aldri bladbeskyttelsen i løftet posisjon. Beveg aldri sagen bakover ved lommesaging. Dette kan føre til at enheten løfter seg fra arbeidsflaten og kan føre til personskader.*

Lommesaging brukes i gulv, vegg og andre flater.

1. Tilpass bunnplaten på sagen slik at bladet sager til ønsket dybde.
2. Vipp sagen forover og hvil fronten av bunnplaten på materialet som skal sages.
3. Bruk løftespaken på nedre beskyttelse. trekk tilbake nedre bladbeskyttelse til en løftet posisjon. Senk bakkant av bunnplaten til sagtennene nesten berører saglinjen.
4. Løsne bladbeskyttelsen (beskyttelsens kontakt med arbeidsstykket vil holde den slik at den åpnes når du starter sagingen). Fjern hånden fra beskyttelsesspaken og grip kraftig i ekstrahåndtaket (e) som vist i figur 18. Plasser kroppen din og armen for å kunne motstå tilbakeslag dersom det skjer.
5. Pass på at bladet ikke er i kontakt med flaten som sages før du starter sagingen.
6. Start motoren og senk sagen til bunnplaten hviler flatt mot materialet som skal sages. Før sagen langs sagelinjen til sagingen er ferdig.
7. Slipp avtrekkerbryteren og la bladet stoppe helt før du trekker bladet ut av materialet.
8. Gjenta som over for hvert nytt kutt.

Støvsuging (fig. 19)

ADVARSEL: *Fare for å puste inn støv. For å redusere faren for personskader, bruk* ***ALLTID*** *en godkjent støvmaske.*

En støvsugertilkobling (y) leveres med verktøyet.

Vakuumslanger på de fleste vanlige støvsugere kan festes direkte på støvsugeruttaket.

ADVARSEL: *Bruk* ***ALLTID*** *en støvsuger som er designet i samsvar med gjeldende direktiver for støvutslipp ved saging av treverk. Vakuumslanger på de fleste vanlige støvsugere kan festes direkte på støvsugeruttaket.*

AIRLOCK KOBLINGSSYSTEM - DWV9000 (SELGES SEPARAT) (FIG. 19)

AirLock gir en rask og sikker kobling mellom verktøyets støvsugeradapter (y) og støvsugeren.

1. Kontroller at mansjetten på AirLock kobleren er i posisjonen ”ulåst”. Juster hakkene på mansjetten og AirLock kobleren som vist på bildet for posisjonene åpen og låst.
2. Skyv AirLock koblingen inn på støvsugerstussen (y).
3. Vri mansjetten til posisjonen ”låst”

VEDLIKEHOLD

Ditt DEWALT elektriske verktøy er designet for å virke over en lang tidsperiode med et minimum av vedlikehold. Kontinuerlig tilfredsstillende drift avhenger av tilfredsstillende stell av verktøyet og regelmessig renhold.

ADVARSEL: For å redusere faren for personskader, slå av enheten og koble verktøyet fra strømforsyningen før du installerer eller tar av utstyr, før justering eller skifte av oppsett, eller når du foretar reparasjoner. *Forsikre deg om at utløserbryteren er i stillingen AV. En utilsiktet oppstart kan føre til personskader.*

Smøring

Verktøyet har selvsmørende kulelagere og trenger ingen ettersmøring. Imidlertid anbefales det at verktøyet tas med eller sendes til et servicesenter en gang i året for grundig rengjøring, kontroll og smøring av girhuset.

Rengjøring

ADVARSEL: *Blås skitt og støv ut av hovedhuset og området rundt beskyttelsen med tørr luft når du*

ser at skitt samles inne i og rundt luftåpningene. Bruk godkjente vernebriller og godkjent støvmaske når prosedyren utføres.

NEDRE BESKYTTELSE

Nedre beskyttelse skal alltid rotere og lukke godt fra helt åpen til helt lukket posisjon. Kontroller alltid at den fungerer korrekt før saging, ved å åpne beskyttelsen helt og la den lukke seg. Dersom beskyttelsen ikke lukker helt eller lukker langsomt, trengs det rengjøring eller service. Ikke bruk sagen før den fungerer korrekt. For å rengjøre beskyttelsen, bruk tørr luft eller en myk børste for å fjerne ansamling av sagflis eller rester fra sporet for beskyttelsen og fra området rundt beskyttelsens fjær. Dersom dette ikke løser problemet er det nødvendig med service på et autorisert servicesenter.

ADVARSEL: *Bruk aldri løsemidler eller sterke kjemikalier for å rengjøre ikke-metalliske deler av verktøyet. Disse kjemikaliene kan svekke materialene som brukes i disse delene. Bruk en klut som bare er fuktet med vann og mild såpe. Aldri la noen væske trenge inn i verktøyet; aldri dypp noen del av verktøyet i en væske.*

Blad

Et sløvt blad vil føre til ineffektiv saging, vil overbelaste sagmotoren, føre til mye splinter og kan øke faren for tilbakeslag. Skift ut blad når det ikke lenger er lett å skyve sagen gjennom materialet, når motoren belastes hardt eller dersom det utvikles mye varme fra bladet. Det er en god vane å ha ekstra blad tilgjengelig, slik at du alltid har et skarpt blad lett tilgjengelig. Sløve blad kan slipes i de fleste områder.

Herdede gummi/rester på bladet kan fjernes med white-spirit, rødsprit, ovnrens eller lignende. Anti-stikk belagte blad kan brukes der det forekommer mye avleiringer på bladet, så som trykkbehandlet eller ferskt treverk.

Tilleggsutstyr

ADVARSEL: *Bruk av annet tilleggsutstyr enn det som tilbys av DEWALT kan være farlig, ettersom dette ikke er testet sammen med dette verktøyet. For å redusere faren for skader, bør kun tilleggsutstyr som er anbefalt av DEWALT brukes sammen med dette produktet.*

IKKE BRUK TILBEHØR FOR VANNTILFØRSEL MED DENNE SAGEN.

HARDMETALLBLAD SKAL INSPISERES VISUELT FØR BRUK. SKIFT UT DERSOM SKADET.Ta kontakt med din forhandler for ytterligere informasjon om egnet ekstrautstyr.

Beskyttelse av miljøet

Separat innsamling. Dette produktet må ikke kastes sammen med vanlig husholdningsavfall.

Dersom du en dag skulle finne ut at ditt DEWALT produkt må erstattes, eller dersom det ikke lenger trenges av deg, skal det ikke kastes sammen med husholdningsavfallet. Gjør dette produktet tilgjengelig for separat innsamling.

Separat innsamling av brukte produkter og innpakning gjør at materialene kan resirkuleres og brukes om igjen. Gjenbruk av resirkulert materiale hjelper til med å hindre miljøforurensing og reduserer etterspørselen etter råmateriale.

Lokale forskrifter kan ha separat innsamling av elektriske produkter fra husholdningen ved kommunale søppelfyllinger eller hos forhandleren der du kjøper et nytt produkt.

DEWALT har en ordning for å samle inn og resirkulere DEWALT produkter når de har nådd slutten på livsløpet. For å benytte deg av denne tjenesten, vennligst returner produktet til en autorisert reparatør som vil samle dem inn på vegne av oss.

Du kan finne nærmeste autoriserte reparatør ved å ta kontakt med dit lokale DEWALT-kontor på den adressen som du finner i denne brukerhåndboken. Alternativt er en liste over autoriserte DEWALT-reparatører og alle detaljer om service etter salg og kontakter tilgjengelig på Internett på: **www.2helpU.com**.

GARANTI

DEWALT er overbevist om kvaliteten på produktene sine og tilbyr en enestående garanti for profesjonelle brukere av produktet. Denne garantierklæringen kommer i tillegg til, og har på ingen måte negativ innvirkning på, dine kontraktsmessige rettigheter som profesjonell bruker eller på dine lovfestede rettigheter som privat, ikke-profesjonell bruker. Garantien er gyldig innen områdene tilhørende medlemslandene i den Europeiske Union (EU) og det Europeiske Frihandelsområdet (EFTA).

• 30-DAGERS RISIKOFRI TILFREDSHETSGARANTI •

Dersom du ikke er helt tilfreds med ytelsen til ditt DEWALT-verktøy, kan du ganske enkelt returnere det innen 30 dager, komplett med alle de originale komponentene slik du kjøpte det, til innkjøpsstedet for å få full refusjon. Produktet må ha blitt utsatt for rimelig slitasje og kvittering må fremvises.

• ET ÅRS GRATIS SERVICEKONTRAKT •

Dersom du har behov for vedlikehold eller service på ditt DEWALT-verktøy i de første 12 månedene etter kjøpet, får du 1 service gratis. Den vil gjennomføres gratis hos en autorisert DEWALT reparatør. Kvittering må fremvises. Inkluderer arbeid. Ekskluderer tilbehør og reservedeler såfremt disse ikke sviktet under garantien.

• ET ÅRS FULL GARANTI •

Dersom ditt DEWALT-produkt blir defekt på grunn av material- eller produksjonsfeil innen 12 måneder fra kjøpsdato, garanterer DEWALT å bytte ut alle defekte deler vederlagsfritt eller – etter vårt skjønn – å erstatte enheten vederlagsfritt, forutsatt at:

- Produktet ikke har blitt feilaktig anvendt;
- Produktet har blitt utsatt for rimelig slitasje;
- Reparasjoner ikke er blitt forsøkt av uautoriserte personer;
- Kvittering fremvises;
- Produktet returneres komplett med alle originale komponenter.

Dersom du har et krav, kontakt forhandleren eller finn nærmeste autoriserte DEWALT reparatør i DEWALT katalogen, eller kontakt ditt DEWALT kontor på adressen som angitt i denne bruksanvisningen. En liste av autoriserte DEWALT reparatører og informasjon om vår etter-salg service finner du på internett under: **www.2helpU.com**.

SERRA CIRCULAR DE 165 mm (6-1/2"), DWE550
SERRA CIRCULAR DE 184 mm (7-1/4"), DWE560

Parabéns!

Optou por uma ferramenta da DEWALT. Longos anos de experiência, um desenvolvimento meticuloso dos seus produtos e um grande espírito de inovação são apenas alguns dos argumentos que fazem da DEWALT um dos parceiros de maior confiança dos utilizadores de ferramentas eléctricas profissionais.

Dados técnicos

		DWE550	DWE560
Voltagem	V_{AC}	230	230
Tipo		1	1
Alimentação	W	1200	1350
Velocidade sem carga	min^{-1}	5500	5500
Diâmetro da lâmina	mm	165	184
Profundidade máxima de corte a um ângulo de			
90°	mm	55	65
45°	mm	35	42
Diâmetro interno da lâmina	mm	20	16
Ajuste do ângulo do bisel		48°	48°
Peso	kg	3,60	3,66
L_{PA} (pressão sonora)	dB(A)	85	85
K_{PA} (variabilidade da pressão sonora)	dB(A)	2,5	2,5
L_{WA} (potência sonora)	dB(A)	96	96
K_{WA} (variabilidade da potência sonora)	dB(A)	2,5	2,5

Valores totais de vibração (soma vectorial triaxial) determinados em conformidade com a norma EN 60745:			
Valor de emissão de vibrações a_h corte de madeira			
$a_{h,W}$ =	m/s²	< 2,5	< 2,5
K de variabilidade =	m/s²	1,5	1,5

O nível de emissão de vibrações indicado nesta ficha de informações foi medido em conformidade com um teste padrão estabelecido pela norma EN 60745 e poderá ser utilizado para comparar ferramentas. Por conseguinte, este nível poderá ser utilizado para uma avaliação preliminar da exposição às vibrações.

ATENÇÃO: *o nível de emissão de vibrações declarado diz respeito às principais aplicações da ferramenta. No entanto, se a ferramenta for utilizada para outras aplicações ou com outros acessórios, ou tiver uma manutenção insuficiente, o nível de emissão de vibrações poderá ser diferente. Isto poderá aumentar significativamente o nível de exposição às vibrações ao longo do período total de trabalho.*

Além disso, a estimativa do nível de exposição às vibrações também deverá ter em conta o número de vezes que a ferramenta é desligada ou está em funcionamento, mas sem executar tarefas. Isto poderá reduzir significativamente o nível de exposição às vibrações ao longo do período total de trabalho.

Identifique medidas de segurança adicionais para proteger o utilizador contra os efeitos das vibrações, tais como: efectuar uma manutenção correcta da ferramenta e dos acessórios, manter as mãos quentes e organizar padrões de trabalho.

Fusíveis		
Europa	ferramentas de 230 V	10 amperes, tomadas

Definições: directrizes de segurança

As definições abaixo descrevem o nível de gravidade de cada aviso. Leia o manual e preste atenção a estes símbolos.

PERIGO: *indica uma situação de perigo eminente que, se não for evitada,* ***irá*** *resultar em* ***morte ou ferimentos graves****.*

ATENÇÃO: *indica uma situação potencialmente perigosa que, se não for evitada,* ***poderá*** *resultar em* ***morte ou ferimentos graves****.*

CUIDADO: *indica uma situação potencialmente perigosa que, se não for evitada,* ***poderá*** *resultar em* ***ferimentos ligeiros ou moderados****.*

AVISO: *indica uma prática* ***(não relacionada com ferimentos)*** *que, se não for evitada,* ***poderá*** *resultar em* ***danos materiais****.*

Indica risco de choque eléctrico.

Indica risco de incêndio.

Declaração de conformidade da CE

DIRECTIVA "MÁQUINAS"

DWE550, DWE560

A DEWALT declara que os produtos descritos em ***Dados técnicos*** se encontram em conformidade com as seguintes normas e directivas: 2006/42/CE, EN 60745-1 e EN 60745-2-5.

Além disso, estes produtos também se encontram em conformidade com a Directiva 2004/108/CE e 2011/65/UE. Para obter mais informações, contacte a DEWALT através da morada indicada em seguida ou consulte o verso do manual.

O abaixo assinado é responsável pela compilação do ficheiro técnico e faz esta declaração em nome da DEWALT.

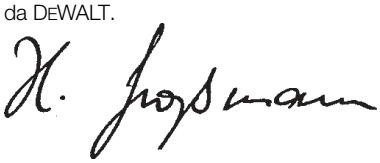

Horst Grossmann
Vice-presidente da Divisão de Engenharia e Desenvolvimento de Produtos
DEWALT, Richard-Klinger-Straße 11,
D-65510, Idstein, Alemanha
20.08.2012

ATENÇÃO: *para reduzir o risco de ferimentos, leia o manual de instruções.*

Avisos de segurança gerais relativos a ferramentas eléctricas

ATENÇÃO! leia todos os avisos de segurança e todas as instruções. *O não seguimento dos avisos e das instruções poderá resultar em choque eléctrico, incêndio e/ou ferimentos graves.*

GUARDE TODOS OS AVISOS E INSTRUÇÕES PARA CONSULTA POSTERIOR

Em todos os avisos que se seguem, o termo "ferramenta eléctrica" refere-se à sua ferramenta alimentada pela rede eléctrica (com fios) ou por uma bateria (sem fios).

1) SEGURANÇA DA ÁREA DE TRABALHO

a) ***Mantenha a área de trabalho limpa e bem iluminada.*** *As áreas desorganizadas ou escuras são propensas a acidentes.*

b) ***Não utilize as ferramentas eléctricas em ambientes explosivos, como, por exemplo, na presença de líquidos, gases ou poeiras inflamáveis.*** *As ferramentas eléctricas criam faíscas que poderão inflamar estas poeiras ou vapores.*

c) ***Mantenha as crianças e outras pessoas afastadas quando utilizar uma ferramenta eléctrica.*** *As distracções podem levar à perda do controlo da ferramenta.*

2) SEGURANÇA ELÉCTRICA

a) ***As fichas das ferramentas eléctricas têm de ser compatíveis com a tomada de electricidade. Nunca modifique a ficha de forma alguma. Não utilize fichas adaptadoras com ferramentas eléctricas ligadas à terra.*** *As fichas não modificadas e as tomadas compatíveis reduzem o risco de choque eléctrico.*

b) ***Evite o contacto corporal com superfícies e equipamentos ligados à terra, como, por exemplo, tubagens, radiadores, fogões e frigoríficos.*** *Se o seu corpo estiver "ligado" à terra, o risco de choque eléctrico é maior.*

c) ***Não exponha as ferramentas eléctricas à chuva ou a condições de humidade.*** *A entrada de água numa ferramenta eléctrica aumenta o risco de choque eléctrico.*

d) ***Não aplique força excessiva sobre o cabo. Nunca o utilize para transportar, puxar ou desligar a ferramenta eléctrica. Mantenha o cabo afastado de fontes de calor, substâncias oleosas, extremidades aguçadas ou peças móveis.*** *Os cabos danificados ou emaranhados aumentam o risco de choque eléctrico.*

e) ***Ao utilizar uma ferramenta eléctrica no exterior, use uma extensão adequada para utilização ao ar livre.*** *A utilização de um cabo adequado para uso ao ar livre reduz o risco de choque eléctrico.*

f) ***Se não for possível evitar trabalhar com uma ferramenta eléctrica num local húmido, utilize uma fonte de alimentação protegida por um dispositivo de corrente residual (DCR).*** *A utilização de um DCR reduz o risco de choque eléctrico.*

3) SEGURANÇA PESSOAL

a) ***Mantenha-se alerta, preste atenção ao que está a fazer e faça uso de bom senso ao utilizar uma ferramenta eléctrica.***

Não utilize uma ferramenta eléctrica quando estiver cansado ou sob o efeito de drogas, álcool ou medicamentos. *Um momento de distracção durante a utilização de ferramentas eléctricas poderá resultar em ferimentos graves.*

b) ***Use equipamento de protecção pessoal. Use sempre uma protecção ocular.*** *O equipamento de protecção, como, por exemplo, uma máscara contra o pó, sapatos de segurança antiderrapantes, um capacete de segurança ou uma protecção auditiva, usado nas condições apropriadas, reduz o risco de ferimentos.*

c) ***Evite accionamentos acidentais. Certifique-se de que o interruptor da ferramenta está na posição de desligado antes de a ligar à tomada de electricidade e/ou inserir a bateria, ou antes de pegar ou transportar a ferramenta.*** *Se mantiver o dedo sobre o interruptor ao transportar ferramentas eléctricas ou se as ligar à fonte de alimentação com o interruptor ligado, poderá originar acidentes.*

d) ***Retire qualquer chave de ajuste ou chave de porcas antes de ligar a ferramenta eléctrica.*** *Uma chave de porcas ou chave de ajuste deixada numa peça móvel da ferramenta poderá resultar em ferimentos.*

e) ***Não se estique demasiado ao trabalhar com a ferramenta. Mantenha sempre os pés bem apoiados e um equilíbrio apropriado.*** *Desta forma, será mais fácil controlar a ferramenta eléctrica em situações inesperadas.*

f) ***Use vestuário apropriado. Não use roupa larga nem jóias. Mantenha o cabelo e a roupa (incluindo luvas) afastados das peças móveis.*** *As roupas largas, as jóias ou o cabelo comprido podem ficar presos nestas peças.*

g) ***Se forem fornecidos acessórios para a ligação de equipamentos de extracção e recolha de partículas, certifique-se de que estes são ligados e utilizados correctamente.*** *A utilização de dispositivos de extracção de partículas pode reduzir os riscos relacionados com as mesmas.*

4) UTILIZAÇÃO E MANUTENÇÃO DE FERRAMENTAS ELÉCTRICAS

a) ***Não utilize a ferramenta eléctrica de forma forçada. Utilize a ferramenta eléctrica correcta para o seu trabalho.*** *A ferramenta eléctrica adequada irá efectuar o trabalho de um modo mais eficiente e seguro se for utilizada de acordo com a capacidade para a qual foi concebida.*

b) ***Não utilize a ferramenta eléctrica se o respectivo interruptor não a ligar e desligar.*** *Qualquer ferramenta eléctrica que não possa ser controlada através do interruptor de alimentação é perigosa e tem de ser reparada.*

c) ***Retire a ficha da tomada de electricidade e/ou a bateria da ferramenta eléctrica antes de efectuar quaisquer ajustes, substituir acessórios ou guardar a ferramenta.*** *Estas medidas de segurança preventivas reduzem o risco de ligar a ferramenta eléctrica acidentalmente.*

d) ***Guarde as ferramentas eléctricas que não estiverem a ser utilizadas fora do alcance de crianças e não permita que sejam utilizadas por pessoas não familiarizadas com as mesmas ou com estas instruções.*** *As ferramentas eléctricas são perigosas nas mãos de pessoas que não possuam as qualificações necessárias para as manusear.*

e) ***Faça a devida manutenção das ferramentas eléctricas. Verifique se as peças móveis da ferramenta eléctrica estão alinhadas e não emperram, bem como se existem peças partidas ou danificadas ou quaisquer outras condições que possam afectar o funcionamento da mesma. Se a ferramenta eléctrica estiver danificada, esta não deve ser utilizada até que seja reparada.*** *Muitos acidentes têm como principal causa ferramentas eléctricas com uma manutenção insuficiente.*

f) ***Mantenha as ferramentas de corte sempre afiadas e limpas.*** *As ferramentas de corte sujeitas a uma manutenção adequada, com arestas de corte afiadas, emperram com menos frequência e controlam-se com maior facilidade.*

g) ***Utilize a ferramenta eléctrica, os acessórios, as brocas, etc., de acordo com estas instruções, tendo em conta as condições de trabalho e a tarefa a ser efectuada.*** *A utilização da ferramenta eléctrica para fins diferentes dos previstos poderá resultar em situações perigosas.*

5) ASSISTÊNCIA

a) ***A sua ferramenta eléctrica só deve ser reparada por um técnico qualificado e só devem ser utilizadas peças sobresselentes originais.*** *Desta forma, é garantida a segurança da ferramenta eléctrica.*

REGRAS DE SEGURANÇA ESPECÍFICAS ADICIONAIS PARA SERRAS CIRCULARES

Instruções de segurança para todas as serras

a) ⚠ ***PERIGO:* Mantenha as mãos afastadas da área de corte e da lâmina. Mantenha a outra mão na pega auxiliar ou no alojamento do motor.** *Se ambas as mãos estiverem a segurar na serra, não poderão ser cortadas pela lâmina.*

b) ***Não pegue na peça de trabalho por baixo.*** *O resguardo não o pode proteger da lâmina por baixo da peça de trabalho.*

c) ***Ajuste a profundidade de corte de acordo com a espessura da peça de trabalho.*** *Por baixo da peça de trabalho deve estar visível menos de um dente completo dos dentes da serra.*

d) ***Nunca segure com as mãos na peça a cortar, nem a coloque sobre a perna. Fixe a peça de trabalho numa plataforma estável.*** *É importante ter um suporte adequado para o trabalho de forma a minimizar a exposição do corpo, o bloqueio da lâmina, ou a perda de controlo.*

e) ***Sempre que efectuar uma operação onde a ferramenta de corte possa entrar em contacto com cabos escondidos, segure na ferramenta eléctrica pelas superfícies isoladas para esse fim.*** *O contacto com um fio condutor também pode carregar partes metálicas expostas da ferramenta e provocar um choque no operador.*

f) ***Ao cortar, use sempre uma vedação ou uma guia de bordo definido.*** *Isto melhora a precisão do corte e reduz as possibilidades de bloqueio da lâmina.*

g) ***Use sempre lâminas com os tamanhos e as formas correctos (em forma de diamante versus redondo) dos furos.*** *As lâminas que não coincidem com o equipamento de montagem da serra irão mover-se excentricamente, provocando a perda de controlo.*

h) ***Nunca use anilhas ou parafusos de lâmina danificados ou incorrectos.*** *As anilhas e parafusos da lâmina foram desenhados especialmente para a sua serra, para um óptimo desempenho e segurança de operação.*

Causas e prevenção do operador em relação ao efeito de retorno

– *O ressalto é uma reacção repentina a uma lâmina presa, bloqueada ou desalinhada, fazendo com que a serra descontrolada se levante e seja projectada para fora da peça de trabalho em direcção ao operador;*

– *Se uma lâmina ficar presa ou bloqueada devido ao estreitamento do traçado de corte, a lâmina pára e a reacção do motor faz com que a unidade recue rapidamente para trás em direcção ao operador;*

– *Se a lâmina ficar torcida ou desalinhada no corte, os dentes na superfície anterior da lâmina podem rasgar o topo da superfície de madeira fazendo com que a lâmina fuja do traçado de corte e salte para trás em direcção ao operador.*

Este efeito de "ressalto" resulta da utilização indevida da ferramenta e/ou de condições ou procedimentos de operação incorrectos que podem ser evitados seguindo as precauções apropriadas descritas em seguida:

a) ***Mantenha a serra firme com as duas mãos e posicione os seus braços de forma a resistir às forças de ressalto. Posicione o seu corpo na parte lateral da lâmina, mas não alinhado com a lâmina.*** *O efeito de ressalto pode fazer com a lâmina salte para trás, mas as forças de ressalto podem ser controladas pelo operador, caso sejam tomadas as devidas precauções.*

b) ***Quando a lâmina estiver a bloquear ou quando, por qualquer motivo, interromper um corte, solte o gatilho e mantenha a unidade imóvel no material até a lâmina parar completamente. Nunca tente remover a unidade da peça de trabalho nem puxá-la para trás quando a lâmina estiver em movimento, caso contrário poderá ocorrer o efeito de ressalto.*** *Investigue e tome medidas correctivas para eliminar a causa do bloqueio da lâmina.*

c) ***Quando reiniciar os trabalhos na peça de trabalho, centre a lâmina no traçado do corte e verifique se os dentes não estão presos no material.*** *Se a lâmina estiver bloqueada, poderá subir ou ressaltar da peça de trabalho quando a ferramenta for novamente ligada.*

d) ***Apoie painéis grandes para minimizar o risco de prender a lâmina ou provocar o seu ressalto.*** *Os painéis de grande dimensão tendem a ceder devido ao seu próprio peso.*

Os apoios devem ser colocados por baixo do painel em ambos os lados, junto à linha de corte e à extremidade do painel.

e) ***Não utilize lâminas moles ou danificadas.*** *Lâminas pouco afiadas ou inadequadas produzem um traçado de corte estreito, provocando muita fricção, bloqueio da lâmina e ressalto.*

f) ***As alavancas de bloqueio da profundidade da lâmina e ajuste do bisel devem estar bem fixas e seguras antes de se proceder ao corte.*** *Se o ajuste da lâmina mudar durante o corte, poderá provocar bloqueio ou ressalto.*

g) ***Tenha especial cuidado ao efectuar um corte em paredes ou noutras áreas em que não seja possível visualizar quaisquer itens ocultos dentro das mesmas.*** *A lâmina saliente pode cortar objectos que possam causar efeito de recuo.*

Instruções de segurança para serras com um resguardo para lâmina de movimento pendular

a) ***Verificar antes de cada utilização, se o resguardo inferior fecha perfeitamente. Não utilize a serra se o resguardo inferior não se movimentar livremente e não se fechar instantaneamente. Nunca prenda nem fixe o resguardo na posição aberta.*** *Se a serra cair inesperadamente ao chão, o resguardo poderá dobrar-se. Abrir o resguardo inferior com a alavanca retráctil e assegurar que se movimenta livremente e que não entra em contacto com a lâmina nem com outras peças, em todos os ângulos e profundidades de corte.*

b) ***Verifique a acção da mola do resguardo inferior. Caso o resguardo e a mola não estejam a funcionar devidamente, devem ser reparados antes de utilizar a ferramenta.*** *Peças danificadas, resíduos aderentes ou acumulações de aparas fazem com que o resguardo inferior funcione lentamente.*

c) ***O resguardo inferior só deve ser aberto manualmente em certos tipos de corte, como "cortes profundos" e "cortes angulares". Eleve o resguardo inferior através da alavanca retráctil e, logo que a lâmina penetre no material, solte-o.*** *Para todos os outros trabalhos de serrar, é necessário que o resguardo inferior funcione automaticamente.*

d) ***Certifique-se sempre que de o resguardo inferior protege a lâmina antes de colocar a serra sobre a bancada de trabalho ou chão.*** *Uma lâmina desprotegida, e em movimento por inércia, movimenta a serra no sentido contrário do corte e serra tudo que estiver no seu caminho. Tenha em atenção o tempo que demora até a lâmina parar, depois de desligar a ferramenta.*

Instruções de segurança adicionais para serras circulares

- ***Utilize protecção para os ouvidos.*** *A exposição ao ruído pode provocar surdez.*
- ***Utilize uma máscara para o pó.*** *A exposição a partículas de pó pode provocar dificuldades de respiração e possível lesão.*
- ***Não utilize lâminas com diâmetro superior ou inferior ao recomendado.*** *Para saber as medidas adequadas da lâmina, consulte os dados técnicos. Utilize apenas as lâminas especificadas neste manual, em conformidade com a norma EN 847-1.*
- ***Nunca utilize rodas de corte abrasivas.***
- ***Não utilize acessórios com alimentação a água.***
- ***Utilize grampos ou outro sistema prático para apoiar e fixar a peça numa plataforma estável.*** *Segurar a peça com a mão ou contra o corpo pode causar instabilidade e perda de controlo.*

Riscos residuais

Os seguintes riscos são inerentes à utilização de serras circulares:

– *Ferimentos causados ao tocar nas peças rotativas ou em peças quentes da ferramenta.*

Apesar da aplicação dos regulamentos de segurança relevantes e da implementação de dispositivos de segurança, alguns riscos residuais não podem ser evitados. Estes riscos são os seguintes:

– *Danos auditivos.*

– *Risco de trilhar os dedos ao substituir um acessório.*

– *Riscos de saúde causados pela inalação de serradura produzida ao trabalhar em madeira.*

Símbolos na ferramenta

A ferramenta apresenta os seguintes símbolos:

Leia o manual de instruções antes de utilizar este equipamento.

Use uma protecção auditiva.

Use uma protecção ocular.

POSIÇÃO DO CÓDIGO DE DATA (FIG. 1)

O código de data (z), o qual também inclui o ano de fabrico, está impresso na superfície do equipamento.

Exemplo:

2013 XX XX

Ano de fabrico

Conteúdo da embalagem

A embalagem contém:

1 Serra circular de 165 mm (6-1/2") (DWE550) ou
1 Serra circular de 184 mm (7-1/4") (DWE560)
1 Lâmina da serra circular
1 Chave inglesa da lâmina
1 Guia longitudinal
1 Tubo de extracção de serradura
1 Manual de instruções
1 Esquema ampliado dos componentes

- *Verifique se a ferramenta, as peças ou os acessórios foram danificados durante o transporte.*
- *Leve o tempo necessário para ler atentamente e compreender todas as instruções neste manual antes de utilizar o equipamento.*

Descrição (fig. 1)

ATENÇÃO: *nunca modifique a ferramenta eléctrica nem qualquer um dos seus componentes. Tal poderia resultar em danos ou ferimentos.*

a. Interruptor de accionamento
b. Punho principal
c. Bloqueio da lâmina
d. Tampa
e. Pega auxiliar
f. Botão de ajuste do bisel
g. Mecanismo de ajuste do ângulo do bisel
h. Placa de base
i. Resguardo inferior da lâmina
j. Parafuso de fixação da lâmina
k. Alavanca do resguardo inferior
l. Resguardo superior da lâmina
m. Botão de desbloqueio

UTILIZAÇÃO ADEQUADA

Estas serras circulares de uso industrial foram concebidas para aplicações de corte de madeira profissionais. **NÃO** utilize acessórios de alimentação por água com esta serra. **NÃO** utilize discos ou lâminas abrasivas. **NÃO** o utilize em locais húmidos ou na presença de líquidos ou gases inflamáveis.

Estas serras de uso industrial são ferramentas eléctricas profissionais. **NÃO** permita que crianças entrem em contacto com a ferramenta. É necessária supervisão quando estas ferramentas forem manuseadas por utilizadores inexperientes.

- Este produto não deve ser utilizado por pessoas (incluindo crianças) que sofram de capacidades físicas, sensoriais ou mentais reduzidas, falta de experiência e/ou conhecimentos, a menos que estejam acompanhados de uma pessoa que se responsabilize pela sua segurança. As crianças nunca devem ficar sozinhas com este produto.

Segurança eléctrica

O motor eléctrico foi concebido apenas para uma voltagem específica. Verifique sempre se a tensão da tomada de electricidade corresponde à voltagem indicada na placa com os requisitos de alimentação da ferramenta.

A sua ferramenta da DEWALT possui isolamento duplo, em conformidade com a norma EN 60745. Por conseguinte, não é necessária qualquer ligação à terra

Se o cabo de alimentação estiver danificado, este tem de ser substituído por um cabo especialmente preparado, disponível através dos centros de assistência da DEWALT.

Utilizar uma extensão

Se for necessário utilizar uma extensão, use uma extensão aprovada com 3 núcleos, adequada para a potência de alimentação desta ferramenta (consulte os ***Dados técnicos***). O diâmetro mínimo do fio condutor é 1,5 mm^2; o comprimento máximo da extensão é 30 m.

Ao utilizar uma bobina de cabo, desenrole sempre o cabo na íntegra.

MONTAGEM E AJUSTES

ATENÇÃO: Para reduzir o risco de lesão, desligue o equipamento e retire a ficha da fonte de alimentação antes de instalar ou remover acessórios, antes de fazer ajustes ou alterar configurações ou fizer reparações. *Um arranque acidental pode causar lesões.*

Mudar de lâmina

INSTALAR A LÂMINA (FIG. 1–4)

ATENÇÃO (APENAS PARA O MODELO DWE550): *A flange interior tem um diâmetro de 20 mm num dos lados e de 19 mm de diâmetro no outro lado. A flange com 19 mm de diâmetro está assinalada como 19 e a flange com 20 mm de diâmetro está assinalada como 20. Utilize o lado correcto para o diâmetro do orifício da lâmina que pretende utilizar. A montagem da lâmina no lado incorrecto pode dar origem a vibrações perigosas.*

1. Utilizando a alavanca de resguardo inferior (k), recolha o resguardo inferior da lâmina (i) e coloque a lâmina no eixo da serra contra a anilha de fixação interna (o), certificando-se de que a lâmina roda na direcção correcta (a direcção da seta de rotação na lâmina da serra e os dentes devem apontar para a mesma direcção da seta de rotação na serra). Não parta do pressuposto que a etiqueta na lâmina estará sempre virada para si quando estiver instalada. Quando recolher o resguardo inferior da lâmina para instalar a lâmina, verifique o estado e o funcionamento do resguardo inferior da lâmina para certificar-se de que funciona correctamente. Certifique-se de que se desloca livremente e não toca na lâmina nem em qualquer outra parte, em todos os ângulos e profundidades de corte.
2. Coloque a anilha de fixação exterior (n) no eixo da serra com a superfície achatada grande encostada à lâmina e a inscrição na anilha de fixação exterior virada para o utilizador.
3. Enrosque à mão o parafuso de fixação da lâmina (j) no eixo da serra (o parafuso tem roscas no lado direito e deve ser rodado para a direita para apertá-lo).
4. Accione o bloqueio da lâmina (c) ao mesmo tempo que gira o eixo da serra com a chave inglesa da lâmina até o bloqueio da lâmina ficar encaixado e a lâmina parar de rodar.
5. Aperte o parafuso de fixação da lâmina com firmeza utilizando a chave inglesa da lâmina.

NOTA: nunca engate o bloqueio da lâmina quando a serra estiver em funcionamento nem o engate para parar a ferramenta. Nunca ligue a serra quando o bloqueio do veio estiver engatado. Podem ocorrer danos graves na serra.

SUBSTITUIR A LÂMINA (FIG. 2–4)

1. Para libertar o parafuso de fixação da lâmina (j), accione o bloqueio da lâmina (c) e rode o eixo da serra com a chave inglesa da lâmina (s) até o bloqueio da lâmina encaixar e a lâmina parar de rodar. Com o bloqueio da lâmina engatado, rode o parafuso de fixação da lâmina para a esquerda com a chave inglesa da lâmina (o parafuso tem roscas no lado direito e deve ser rodado para a esquerda para apertá-lo).
2. Retire o parafuso de fixação da lâmina (j) e a anilha de fixação externa (n). Remova a lâmina antiga.
3. Limpe qualquer serradura acumulada no resguardo ou na anilha de fixação e verifique o estado e funcionamento do resguardo inferior da lâmina, tal como indicado anteriormente. Não lubrifique esta área.
4. Utilize sempre lâminas com o tamanho (diâmetro) correcto num orifício central com o tamanho e as formas adequadas para montagem no eixo da serra. Certifique-se sempre de que a velocidade máxima recomendada (rpm) indicada na lâmina da serra atinge ou excede a velocidade (rpm) da serra.
5. Siga os passos 1 a 5 indicados em ***Instalar a lâmina***, certificando-se de que a lâmina roda na direcção adequada.

RESGUARDO INFERIOR DA LÂMINA

ATENÇÃO: *o resguardo inferior da lâmina é uma função de segurança que reduz o risco de ferimentos graves. Nunca utilize a serra se o resguardo inferior estiver em falta, apresentar danos, estiver montado incorrectamente ou não funcionar em condições. Não conte com o resguardo inferior da lâmina para protegê-lo em todas as circunstâncias. A sua segurança depende do cumprimento de todos os avisos e precauções, bem como do funcionamento correcto da serra. Verifique se o resguardo fecha bem antes de cada utilização. Se o resguardo inferior da lâmina estiver em falta ou não funcionar correctamente, a serra deve ser reparada antes de a utilizar. Para garantir a segurança e a fiabilidade do equipamento, a reparação, manutenção e o ajuste devem ser efectuados num centro de assistência autorizado do equipamento, autorizado ou noutra organização de assistência qualificada, utilizando sempre peças sobresselentes idênticas.*

VERIFICAR O RESGUARDO INFERIOR (FIG. 1)

1. Desligue a ferramenta e retire a ficha da fonte de alimentação.

2. Rode a alavanca inferior do resguardo (fig. 1, k) da posição totalmente fechada para a posição totalmente aberta .
3. Liberte a alavanca (k) e aguarde até ao resguardo (i) voltar à posição totalmente fechada.

A ferramenta deve ser reparada num centro de assistência qualificado se:

- não voltar para a posição totalmente fechada,
- mover de maneira intermitente ou lenta, ou
- entrar em contacto com a lâmina ou qualquer parte da ferramenta em qualquer ângulo e profundidade de corte.

Profundidade do ajuste de corte (fig. 5–7)

1. Levante a alavanca de ajuste de profundidade (p) para libertá-la.
2. Para obter a profundidade de corte correcta, alinhe a ranhura (q) na fita de ajuste de profundidade com a marca adequada no resguardo da lâmina superior (l).
3. Aperte a alavanca de ajuste da profundidade.
4. Para um corte mais eficiente com uma lâmina de serra com ponta de carboneto, regule o ajuste de profundidade de modo a que metade de um dente fica saliente abaixo da superfície da madeira que pretende cortar.
5. A Figura 7 mostra um método para verificar a profundidade de corte correcta. Coloque o pedaço de material que pretende cortar ao longo da parte lateral da lâmina, como indicado na figura e verifique que quantidade do dente fica saliente para além do material.

Ajuste do ângulo do bisel (fig. 8)

O mecanismo de ajuste do ângulo em bisel (g) pode ser regulado entre 0° e 48°.

1. Rode o botão de ajuste do bisel (f) para libertá-lo.
2. Incline a placa de apoio para a marca de ângulo pretendida no suporte articulado (u).
3. Rode o botão de ajuste de bisel para voltar a apertá-lo.

Indicador da zona de corte (fig. 9)

A parte da frente do apoio da serra tem um indicador da zona de corte (t) para cortes em bisel e na vertical. Este indicador permite orientar a serra ao longo das linhas de corte assinaladas a lápis no material que vai ser cortado. O indicador fica alinhado com o lado esquerdo (interior) da lâmina da serra, fazendo com que a ranhura ou zona de corte, movendo a lâmina para o lado direito do indicador. As ranhuras indicadas na placa de base mostram um ângulo de 0° e 45°.

Sistema de protecção do cabo ajustável (fig. 10)

O sistema de protecção do cabo ajustável (v) permitir posicionar o cabo na vertical ou paralelo à lâmina. É fornecido na posição vertical.

OBTER A POSIÇÃO PARALELA (FIG. 10A)

1. Pressione o sistema de protecção do cabo (v) para dentro, como indicado pela seta.
2. Rode o sistema de protecção do cabo para a direita, de modo a ficar paralelo.

OBTER A POSIÇÃO VERTICAL (FIG. 10B)

1. Pressione o sistema de protecção do cabo (v) para dentro, como indicado pela seta.
2. Rode o sistema de protecção do cabo para a esquerda para a posição vertical.

Montagem e ajuste da guia paralela (fig. 11)

A guia paralela (w) é utilizada para fazer um corte paralelo até à extremidade da peça a trabalhar.

MONTAGEM

1. Insira o botão de ajuste da guia paralela (x) no orifício (aa) como indicado na Figura 11, mantendo o botão solto para permitir a passagem da guia paralela.
2. Insira a guia paralela (w) na placa de base (h) como indicado na Figura 11.
3. Aperte o botão de ajuste da guia paralela (x).

AJUSTE

1. Afrouxe o botão de ajuste da guia (x) e regule a guia paralela (w) para a largura pretendida. O ajuste pode ser lido na régua da guia paralela.
2. Aperte o botão de ajuste da guia (x).

Montar o tubo de extracção de poeiras (fig. 1, 5, 12)

A serra circular DWE550/DWE560 é fornecida com um tubo de extracção de poeiras.

INSTALAÇÃO DO TUBO DE EXTRACÇÃO DE POEIRAS

1. Afrouxe totalmente a alavanca de ajuste de profundidade (fig. 5, p).

2. Coloque a placa de base (Fig. 1, h) na posição mais baixa.
3. Alinhe as duas metades do tubo de extracção de poeiras (y) sobre o resguardo superior da lâmina (l), como indicado.
4. Insira os parafusos e aperte-os com firmeza.

Antes da operação

- Certifique-se de que os resguardos estão montados correctamente. O resguardo deve estar em posição inferior.
- Certifique-se que a lâmina roda na direcção das setas indicadas no disco.
- Não use lâmina excessivamente desgastas.

OPERATION

Instruções de utilização

ATENÇÃO: *cumpra sempre as instruções de segurança e os regulamentos aplicáveis.*

ATENÇÃO: Para reduzir o risco de lesão, desligue o equipamento e retire a ficha da fonte de alimentação antes de instalar ou remover acessórios, antes de fazer ajustes ou alterar configurações ou fizer reparações. *Um arranque acidental pode causar lesões.*

Posição correcta das mãos (fig. 13)

ATENÇÃO: *para reduzir o risco de ferimentos graves, utilize* ***SEMPRE*** *a ferramenta com as suas mãos na posição correcta (exemplificada na figura).*

ATENÇÃO: *para reduzir o risco de ferimentos graves, segure* ***SEMPRE*** *a ferramenta com segurança, antecipando uma reacção súbita por parte da mesma.*

A posição correcta das mãos requer a colocação de uma mão na pega principal (b) e a outra na pega auxiliar (e).

Ligar e desligar a ferramenta (fig. 1)

Por motivos de segurança, o interruptor de accionamento (a) da sua ferramenta está equipado com um botão de desbloqueio (m).

Prima o botão de bloqueio para desbloquear a ferramenta.

Para ligar a ferramenta, prima o interruptor de accionamento (a). Depois de premir o interruptor de accionamento, o interruptor de desbloqueio é activado automaticamente para evitar um arranque não pretendido da máquina.

AVISO: *não LIGUE nem DESLIGUE a ferramenta se a lâmina da serra tocar na peça a trabalhar ou noutros materiais.*

Apoio da peça de trabalho (fig. 14–17)

ATENÇÃO: para reduzir o risco de ferimentos graves, apoie a peça de trabalho correctamente e segure a serra com firmeza para impedir a perda de controlo.

As Figuras 14 e 16 mostram a posição de serragem adequada. As Figuras 15 e 17 mostram uma situação não segura. As mãos devem manter-se afastadas da área de corte e o cabo de alimentação deve ser colocado longe da área de corte, de modo a não ficar preso ou pendurado na área de trabalho.

Para evitar o recuo, coloque SEMPRE um apoio sobre a tábua ou um painel PERTO da área de corte, (fig. 14 e 16). NÃO coloque um apoio sobre a tábua ou um painel longe da área de corte (fig. 15 e 17). Quando utilizar a serra, mantenha o cabo afastado da área de corte e impeça que fique pendurado na peça de trabalho.

DESLIGUE SEMPRE A SERRA ANTES DE EFECTUAR QUAISQUER AJUSTES! Coloque a peça de trabalho com o lado “adequado” — cujo aspecto seja o mais importante — virado para baixo. A serra corta para cima, para que quaisquer aparas sejam projectadas para a superfície de trabalho, que está virada para cima quando efectua a serragem.

Corte

ATENÇÃO: *Nunca tente utilizar a ferramenta colocando-a virada para baixo numa superfície de trabalho nem aproxime o material da ferramenta. Fixe sempre a peça em segurança e aproxime a ferramenta da peça de trabalho, segurando a ferramenta com firmeza com as duas mãos, como indicado na Figura 16.*

Coloque a parte maior da placa de apoio da serra nessa parte da peça de trabalho que deve ser apoiada com firmeza e não na parte que irá cair como resultado do corte. Por exemplo, a Figura 16 mostra a maneira CORRECTA de cortar a extremidade de uma tábua. Fixe sempre a peça de trabalho. Não segure as peças curtas com as mãos! Não se esqueça de apoiar o material em arco ou

suspenso. Tenha cuidado quando serrar o material na parte inferior da peça.

Certifique-se de que a serra atinge a velocidade máxima antes de colocá-la em contacto com o material a cortar. Se ligar a serra encostada ao material que pretende cortar ou se estiver empurrada para a frente na zona de corte, pode ocorrer recuo. Empurre a serra para a frente a uma velocidade que permita à lâmina cortar sem exercer demasiado esforço. A rigidez e firmeza podem variar na mesma peça e as áreas nodosas ou húmidas podem dificultar o trabalho da serra. Se isto ocorrer, empurre a serra mais devagar, mas com força suficiente para mantê-la em funcionamento, sem reduzir demasiado a velocidade. Se forçar a serra, podem ocorrer cortes irregulares, imprecisos, recuo e sobreaquecimento do motor. Se o corte começar a desviar-se da linha de corte, não tente alinhá-lo para a trajectória inicial. Liberte o interruptor e deixe a lâmina parar por completo. Em seguida, pode retirar a serra, procurar uma nova linha de corte e iniciar um novo corte ligeiramente próximo do corte incorrecto. Seja qual for a circunstância, retire a serra sempre que quiser desviar o corte. Forçar uma correcção dentro da área de corte, poderá bloquear a serra e causar recuo.

SE A SERRA BLOQUEAR, LIBERTE O GATILHO E APOIE A SERRA ATÉ SE SOLTAR. CERTIFIQUE-SE DE QUE A LÂMINA ESTÁ DIREITA NA ÁREA DE CORTE E LIMPE A EXTREMIDADE DE CORTE ANTES DE REINICIAR O TRABALHO.

Quando terminar o corte, liberte o gatilho e deixe a lâmina parar antes de levantar a serra da peça. À medida que levantar a serra, o resguardo de encaixe accionado por uma mola fecha-se automaticamente debaixo da lâmina. Tenha em atenção que a lâmina irá ficar exposta quando isto ocorrer. Nunca toque na parte inferior da peça de trabalho por qualquer motivo. Quando for necessário recolher o resguardo de encaixe manualmente (necessário para efectuar cortes ligeiros), utilize sempre a alavanca de retracção.

NOTA: se cortar barras finas, tenha cuidado e certifique-se de que os pedaços cortados pequenos não ficam pendurados na parte interior do resguardo inferior.

SERRAÇÃO AO COMPRIDO

A serração ao comprido é o processo de corte placas mais largas em placas mais finas – cortando veios na longitudinal. É mais difícil orientar a serra com este tipo de serragem e é recomendável o uso de uma guia paralela DEWALT (fig. 11, w).

CORTE LIGEIRO (FIG. 18)

ATENÇÃO: *nunca fixe o resguardo da lâmina numa posição levantada. Nunca puxe a serra para trás quando efectuar cortes ligeiros. Isto pode fazer com que a unidade se projecte para cima da superfície de trabalho, podendo causar ferimentos.*

É possível fazer cortes ligeiros em pavimentos, paredes ou em quaisquer superfícies planas.

1. Ajuste a placa de apoio da serra para que a lâmina efectue o corte à profundidade pretendida.
2. Incline a serra para a frente e deixe a parte da frente da placa de apoio sobre o material que pretende cortar.
3. Utilizando a alavanca do resguardo inferior, recolha o resguardo inferior da lâmina para cima. Baixe a parte inferior da placa de apoio até os dentes da lâmina quase tocarem na linha de corte.
4. Liberte o resguardo da lâmina (o contacto da lâmina com a peça a trabalhar irá mantê-la numa posição para abrir-se lentamente à medida que iniciar o corte). Retire a mão da alavanca do resguardo e agarre na pega auxiliar (e) com firmeza, como indicado na Figura 18. Posicione o corpo e o braço de modo a resistir contra o recuo, caso ocorra.
5. Antes de iniciar o corte, certifique-se de que a lâmina não está em contacto com a superfície de corte.
6. Ligue o motor e baixe a serra gradualmente até a placa de apoio ficar apoiada sobre o material que pretende cortar. Empurre a serra para a frente ao longo da linha de corte até o corte ser concluído.
7. Liberte o gatilho e deixe a lâmina parar por completo antes de retirar a lâmina do material.
8. Quando iniciar um novo corte, siga os procedimentos indicados acima.

Extracção de serradura (fig. 19)

ATENÇÃO: *risco de inalação de poeira. Para reduzir o risco de ferimentos, use* ***SEMPRE*** *uma máscara anti-poeira aprovada.*

A ferramenta inclui um tubo de extracção de serradura (y).

As mangueiras de vácuo da maior parte dos aspiradores de vácuo encaixam directamente no tubo de extracção de poeira.

ATENÇÃO: *Utilize* ***SEMPRE*** *um extractor de vácuo concebido em conformidade com as directivas aplicáveis no que respeita à emissão de serradura durante o corte de madeira. Os tubos de vácuo da maioria dos aspiradores comuns encaixam directamente na saída de extracção de serradura.*

SISTEMA DE LIGAÇÃO AIRLOCK - DWV9000 (VENDIDO EM SEPARADO) (FIG. 19)

O AirLock permite efectuar uma ligação rápida e segura entre o tubo de extracção de poeiras (y) e o extractor de poeira.

1. Certifique-se de que a cinta no sistema de ligação AirLock se encontra na posição desbloqueada. Alinhe as ranhuras na cinta e o sistema de ligação AirLock, tal como indicado para as posições de desbloqueio e bloqueio.
2. Empurre o sistema de ligação AirLock para dentro do tubo de extracção de poeiras (y).
3. Rode a cinta para a posição bloqueada.

MANUTENÇÃO

A sua ferramenta eléctrica da DEWALT foi concebida para funcionar durante um longo período de tempo com uma manutenção mínima. Uma utilização continuamente satisfatória depende de uma manutenção apropriada da ferramenta e de uma limpeza regular.

ATENÇÃO: Para reduzir o risco de lesão, desligue o equipamento e retire a ficha da fonte de alimentação antes de instalar ou remover acessórios, antes de fazer ajustes ou alterar configurações ou fizer reparações. *Um arranque acidental pode causar lesões.*

Lubrificação

Os rolamentos esféricos com lubrificação automática são utilizados na ferramenta e não é necessário lubrificá-los novamente. Contudo, recomenda-se que, uma vez por ano, leve ou envie a ferramenta a um centro de assistência para proceder a uma limpeza, inspecção e lubrificação completas da caixa de engrenagens.

Limpeza

ATENÇÃO: *retire os resíduos e partículas da caixa da unidade e da área do resguardo com ar comprimido seco sempre que houver uma acumulação de resíduos dentro das aberturas de ventilação e à volta das mesmas. Use uma protecção ocular e uma máscara contra o pó aprovadas ao efectuar este procedimento.*

RESGUARDO INFERIOR

O resguardo inferior deve sempre rodar e fechar-se sem problemas de uma posição totalmente aberta para uma totalmente fechada. Verifique sempre o funcionamento correcto antes de efectuar qualquer corte, abrindo o resguardo por completo e deixando-o fechar. Se o resguardo se fechar lentamente ou não fechar por completo, é necessário limpá-lo ou enviá-lo para reparação. Só deve utilizar a serra se funcionar correctamente. Para limpar o resguardo, utilize ar seco ou uma escova macia para remover toda a serradura ou resíduos acumulados da trajectória do resguardo e em torno da mola do resguardo. Se isto não resolver o problema, é necessário enviá-lo para reparação num centro de assistência autorizado.

ATENÇÃO: *nunca utilize dissolventes ou outros químicos abrasivos para limpar as peças não metálicas da ferramenta. Estes químicos poderão enfraquecer os materiais utilizados nestas peças. Utilize um pano humedecido apenas com água e sabão suave. Nunca deixe entrar qualquer líquido para dentro da ferramenta. Da mesma forma, nunca mergulhe qualquer peça da ferramenta num líquido.*

Lâminas

Uma lâmina embotada causa um corte ineficaz, sobrecarga do motor da serra, projecção excessiva de lascas e aumenta a probabilidade de ocorrência do efeito de recuo. Substitua as lâminas quando já não for fácil empurrar a lâmina através do corte, se o motor estiver em esforço ou houver um aumento excessivo de calor na lâmina. É recomendável ter lâminas afiadas disponíveis para que possa utilizá-las de imediato. As lâminas embotadas podem ser afiadas na maioria das áreas.

A goma endurecida na lâmina pode ser removida com querosene, terebentina ou um produto de limpeza para fornos. As lâminas revestidas com material anti-aderente podem ser utilizadas em aplicações onde haja acumulação excessiva, tais como madeira verde ou sujeita a tratamento por pressão.

Acessórios opcionais

ATENÇÃO: *uma vez que apenas foram testados com este produto os acessórios disponibilizados pela DEWALT, a utilização de outros acessórios com esta ferramenta poderá ser perigosa. Para reduzir o risco de ferimentos, apenas deverão ser utilizados acessórios recomendados pela DEWALT com este produto.*

NÃO UTILIZE ACESSÓRIOS DE ALIMENTAÇÃO POR ÁGUA COM ESTA SERRA.

EXAMINE VISUALMENTE AS LÂMINAS DE CARBONETO ANTES DE AS UTILIZAR. SUBSTITUA-AS SE APRESENTAREM DANOS. Consulte o seu revendedor para obter mais informações sobre os acessórios apropriados.

Proteger o meio ambiente

Recolha de lixo selectiva – este produto não deve ser eliminado juntamente com o lixo doméstico normal.

Se, um dia, o seu produto da DEWALT tiver de ser substituído ou já não tiver utilidade, não se desfaça do mesmo juntamente com o lixo doméstico. Disponibilize este produto para recolha selectiva.

A recolha selectiva de embalagens e produtos usados permite que os materiais sejam reciclados e utilizados novamente. A reutilização de materiais reciclados ajuda a prevenir a poluição ambiental e reduz a procura de matérias-primas.

Os regulamentos locais podem especificar a recolha selectiva de produtos eléctricos na sua residência, em centros municipais de resíduos ou através do revendedor que lhe fornecer um novo produto.

A DEWALT disponibiliza um serviço de recolha e reciclagem dos respectivos produtos quando estes tiverem atingido o fim da sua vida útil. Para tirar partido deste serviço, entregue o seu produto em qualquer agente de reparação autorizado, o qual procederá à respectiva recolha em nome da DEWALT.

Poderá verificar a localização do agente de reparação autorizado mais perto de si contactando o representante local da DEWALT através da morada indicada neste manual. Em alternativa, poderá encontrar na internet (em **www.2helpU.com**) uma lista dos agentes de reparação autorizados da DEWALT, bem como os dados de contacto completos do nosso serviço pós-venda.

GARANTIA

A DEWALT confia na qualidade dos seus produtos e, como tal, oferece uma garantia excepcional aos utilizadores profissionais deste equipamento. Esta declaração de garantia complementa os seus direitos contratuais enquanto utilizador profissional ou os seus direitos legais enquanto utilizador privado não profissional, não os prejudicando, seja de que forma for. A garantia é válida nos Estados-membros da União Europeia e nos países-membros da Zona Europeia de Comércio Livre.

• GARANTIA DE SATISFAÇÃO DE 30 DIAS •

Se não estiver completamente satisfeito com o desempenho da sua ferramenta da DEWALT, basta devolvê-la ao revendedor no prazo de 30 dias, juntamente com a respectiva embalagem e todos os componentes originais, para obter um reembolso total ou trocá-la por outra ferramenta. O produto apenas poderá ter sido sujeito a um desgaste normal, sendo necessário apresentar uma prova de compra.

• CONTRATO DE UM ANO DE ASSISTÊNCIA GRATUITA •

Se necessitar de manutenção ou assistência para a sua ferramenta DEWALT, num período de 12 meses após a respectiva data de compra, terá direito a um visita de assistência gratuita. Esta visita será efectuada gratuitamente num agente de reparação autorizado da DEWALT. Será necessário apresentar uma prova de compra. Inclui mão-de-obra. O serviço inclui a mãode- obra, mas exclui quaisquer acessórios e peças sobresselentes, a não ser que estes se tenham avariado ao abrigo da garantia.

• GARANTIA TOTAL DE UM ANO •

Se o seu produto da DEWALT apresentar um funcionamento anómalo resultante de materiais ou mão-de-obra defeituosos num período de 12 meses após a respectiva data de compra, a DEWALT garante a substituição gratuita de todas as peças defeituosas ou, de acordo com o nosso critério, a substituição gratuita da unidade, desde que:

- O produto não tenha sido utilizado incorrectamente ou de forma abusiva;
- O produto apenas tenha sido sujeito a um desgaste normal;
- Não tenham sido realizadas reparações por pessoas não autorizadas;
- Seja apresentada uma prova de compra;
- O produto seja devolvido juntamente com a respectiva embalagem e todos os componentes originais.

Se quiser apresentar uma reclamação, contacte o seu revendedor ou verifique a localização do seu agente de reparação DEWALT mais próximo, indicado no catálogo DEWALT ou contacte um escritório da DEWALT na morada indicada neste manual. Poderá encontrar na Internet uma lista dos agentes de reparação autorizados da DEWALT, bem como os dados de contacto completos do nosso serviço pós-venda no site: **www.2helpU.com**.

165 mm (6-1/2") PYÖRÖSAHA, DWE550
184 mm (7-1/4") PYÖRÖSAHA, DWE560

Onnittelut!

Olet valinnut DEWALT-työkalun. Monien vuosien kokemus, huolellinen tuotekehitys ja innovaatiot tekevät DEWALT-työkaluista luotettavia kumppaneita ammattilaisille.

Tekniset tiedot

		DWE550	DWE560
Jännite	V_{AC}	230	230
Tyyppi		1	1
Virransyöttö	W	1200	1350
Kuormittamaton nopeus	min^{-1}	5500	5500
Terän läpimitta	mm	165	184
Leikkauksen maksimisyvyys			
90°	mm	55	65
45°	mm	35	42
Terän reikä	mm	20	16
Viistokulman säätö		48°	48°
Paino	kg	3,60	3,66

L_{PA} (äänenpaine)	dB(A)	85	85
K_{PA} (äänenpaineen vaihtelu)	dB(A)	2,5	2,5
L_{WA} (ääniteho)	dB(A)	96	96
K_{WA} (äänitehon vaihtelu)	dB(A)	2,5	2,5

Tärinän kokonaisarvot (kolmiakselivektorisumma) EN 60745 -standardin mukaisesti:

Tärinän päästöarvo a_h puun leikkaaminen			
$a_{h,W}$ =	m/s²	< 2,5	< 2,5
Vaihtelu K =	m/s²	1,5	1,5

Tässä käyttöohjeessa ilmoitettu tärinäarvo on mitattu EN 60745 -standardin mukaisesti. Sitä voidaan käyttää verrattaessa työkaluja keskenään. Sitä voidaan käyttää arvioitaessa altistumista.

VAROITUS: *Ilmoitettu tärinä esiintyy käytettäessä työkalua sen varsinaiseen käyttötarkoitukseen. Jos työkalua käytetään erilaiseen tarkoitukseen, jos siihen on kiinnitetty erilaisia lisävarusteita tai jos sitä on hoidettu huonosti, tärinä voi lisääntyä. Tämä voi vaikuttaa merkittävästi altistumiseen työkalua käytettäessä.*

Tärinä vähentyy, kun työkalusta katkaistaan virta tai se toimii tyhjäkäynnillä. Tämä voi vähentää tärinää merkittävästi työkalua käytettäessä.

Työkalun käyttäjän altistumista tärinälle voidaan vähentää merkittävästi pitämällä työkalu ja sen varusteet kunnossa, pitämällä kädet lämpiminä ja kiinnittämällä huomiota työn jaksottamiseen.

Sulakkeet		
Eurooppa	230 voltin työkalut	10 ampeerin sulake

Määritelmät: Turvallisuusohjeet

Alla näkyvät selitykset liittyvät turvallisuuteen. Lue käyttöohje ja kiinnitä huomiota näihin symboleihin.

VAARA: *Ilmaisee, että on olemassa* ***hengen- tai vakavan henkilövahingon vaara****.*

VAROITUS: *Ilmoittaa, että on olemassa* ***hengen- tai vakavan vaaran mahdollisuus****.*

HUOMIO: *Tarkoittaa mahdollista vaaratilannetta. Ellei tilannetta korjata, saattaa aiheutua* ***lievä tai keskinkertainen loukkaantuminen****.*

HUOMAUTUS: *Viittaa menettelyyn, joka* ***ei välttämättä aiheuta henkilövahinkoa mutta voi aiheuttaa omaisuusvahingon****.*

Sähköiskun vaara!

Tulipalon vaara.

EU-yhdenmukaisuusilmoitus

KONEDIREKTIIVI

DWE550, DWE560

DEWALT vakuuttaa, että nämä tuotteet täyttävät seuraavat määräykset:
2006/42/EU, EN 60745-1, EN 60745-2-5.

Nämä tuotteet täyttävät myös direktiivin 2004/108/EU ja 2011/65/EU vaatimukset. Saat lisätietoja ottamalla yhteyden DEWALTiin. Osoitteet näkyvät käyttöohjeen takasivulla.

Allekirjoittaja vastaa ***Teknisistä tiedoista*** ja antaa tämän vakuutuksen DEWALTin puolesta.

Horst Grossmann
Vice President Engineering and Product Development
DEWALT, Richard-Klinger-Strasse 11,
D-65510, Idstein, Germany
20.08.2012

VAROITUS: *Loukkaantumisriskin vähentämiseksi lue tämä käyttöohje.*

Sähkötyökalun yleiset turvallisuusvaroitukset

VAROITUS! Lue kaikki turvallisuusvaroitukset ja ohjeet. *Jos varoituksia ja ohjeita ei noudateta, on olemassa sähköiskun, tulipalon ja/tai vakavan henkilövahingon vaara.*

SÄILYTÄ KAIKKI VAROITUKSET JA OHJEET MYÖHEMPÄÄ KÄYTTÖÄ VARTEN

Näissä varoituksissa käytettävä sähkötyökalu-ilmaus viittaa verkkovirtaan yhdistettävään tai akkukäyttöiseen työkaluun.

1) TYÖSKENTELYALUEEN TURVALLISUUS

a) ***Pidä työskentelyalue siistinä ja kirkkaasti valaistuna.*** *Onnettomuuksia sattuu herkemmin epäsiistissä tai huonosti valaistussa ympäristössä.*

b) ***Älä käytä sähkötyökaluja, jos on olemassa räjähdysvaara esimerkiksi syttyvien nesteiden, kaasujen tai pölyn vuoksi.*** *Sähkötyökalujen aiheuttamat kipinät voivat sytyttää pölyn tai kaasut.*

c) ***Pidä lapset ja sivulliset kaukana käyttäessäsi sähkötyökalua.*** *Keskittymiskyvyn herpaantuminen voi aiheuttaa hallinnan menettämisen.*

2) SÄHKÖTURVALLISUUS

a) ***Pistokkeen ja pistorasian on vastattava toisiaan. Älä koskaan tee pistokkeeseen mitään muutoksia. Älä yhdistä maadoitettua sähkötyökalua jatkojohtoon.*** *Sähköiskun vaara vähenee, jos pistokkeisiin ei tehdä muutoksia ja ne yhdistetään vain niille tarkoitettuihin pistorasioihin.*

b) ***Älä kosketa maadoituksessa käytettäviin pintoihin, kuten putkiin, lämpöpattereihin ja jäähdytyslaitteisiin.*** *Voit saada sähköiskun, jos kehosi on maadoitettu.*

c) ***Älä altista sähkötyökaluja sateelle tai kosteudelle.*** *Sähkötyökaluun menevä vesi lisää sähköiskun vaaraa.*

d) ***Älä vaurioita sähköjohtoa. Älä kanna työkaluja sähköjohdosta tai vedä pistoketta pistorasiasta sähköjohdon avulla. Pidä sähköjohto kaukana kuumuudesta, öljystä, terävistä reunoista tai liikkuvista osista.*** *Vaurioituneet tai sotkeutuneet johdot lisäävät sähköiskun vaaraa.*

e) ***Jos käytät sähkötyökalua ulkona, käytä vain ulkokäyttöön tarkoitettua jatkojohtoa.*** *Ulkokäyttöön tarkoitetun sähköjohdon käyttäminen vähentää sähköiskun vaaraa.*

f) ***Jos sähkötyökalua on käytettävä kosteassa paikassa, käytä vikavirtasuojaa.*** *Tämä vähentää sähköiskun vaaraa.*

3) HENKILÖSUOJAUS

a) ***Käyttäessäsi sähkötyökalua pysy valppaana, keskity työhön ja käytä tervettä järkeä. Älä käytä tätä työkalua ollessasi väsynyt tai alkoholin, huumeiden tai lääkkeiden vaikutuksen alaisena.*** *Keskittymisen herpaantuminen hetkeksikin sähkötyökalua käytettäessä voi aiheuttaa vakavan henkilövahingon.*

b) ***Käytä henkilösuojausvarusteita. Käytä aina suojalaseja.*** *Hengityssuojaimen, liukumattomien turvajalkineiden, kypärän ja kuulosuojaimen käyttäminen vähentää henkilövahinkojen vaaraa.*

c) ***Estä tahaton käynnistäminen. Varmista, että virtakytkin on OFF-asennossa, ennen kuin kytket sähkötyökalun pistorasiaan, yhdistät siihen akun, nostat työkalun käteesi tai kannat sitä.*** *Sähkötyökalun kantaminen sormi virtakytkimellä lisää onnettomuusvaaraa.*

d) ***Poista kaikki säätöavaimet tai vääntimet ennen sähkötyökalun käynnistämistä.*** *Sähkötyökalun pyörivään osaan jäänyt säätöavain tai väännin voi aiheuttaa henkilövahingon.*

e) ***Älä kurkottele. Seiso aina vakaasti tasapainossa.*** *Näin voit hallita sähkötyökalua paremmin odottamattomissa tilanteissa.*

f) ***Pukeudu oikein. Älä käytä löysiä vaatteita tai koruja. Pidä hiukset, vaatteet ja kädet loitolla liikkuvista osista.*** *Löysät vaatteet, korut tai pitkät hiukset voivat tarttua liikkuviin osiin.*

g) ***Jos käytettävissä on laitteita pölyn ottamiseksi talteen, käytä niitä.*** *Pölyn ottaminen talteen voi vähentää pölyn aiheuttamia vaaroja.*

4) SÄHKÖTYÖKALUISTA HUOLEHTIMINEN

a) ***Älä kohdista sähkötyökaluun liikaa voimaa. Valitse käyttötarkoituksen kannalta oikea sähkötyökalu.*** *Sähkötyökalu toimii paremmin ja turvallisemmin, kun sitä käytetään sille suunniteltuun käyttötarkoitukseen.*

b) ***Älä käytä työkalua, jos virtakytkin ei toimi.*** *Jos sähkötyökalua ei voi hallita kytkimen avulla, se on vaarallinen ja se on korjattava.*

c) ***Katkaise sähkötyökalusta virta ja irrota sen pistoke pistorasiasta tai irrota akku siitä ennen säätämistä, varusteiden vaihtamista tai sähkötyökalun asettamista säilytykseen.*** *Näin voit vähentää vahingossa käynnistymisen aiheuttaman henkilövahingon vaaraa.*

d) ***Varastoi sähkötyökaluja lasten ulottumattomissa. Älä anna sähkötyökaluihin tottumattomien tai näihin ohjeisiin perehtymättömien henkiöiden käyttää sähkötyökaluja.*** *Sähkötyökalut ovat vaarallisia kouluttamattomien käyttäjien käsissä.*

e) ***Pidä sähkötyökalut kunnossa. Tarkista liikkuvat osat, niiden kiinnitys, osien eheys ja muut toimintaan vaikuttavat tekijät. Jos havaitset vaurioita, korjauta sähkötyökalu ennen niiden käyttämistä.*** *Huonosti kunnossapidetyt sähkötyökalut aiheuttavat onnettomuuksia.*

f) ***Pidä leikkaavat pinnat terävinä ja puhtaina.*** *Kunnossa pidettyjen leikkaavia teräviä reunoja sisältävien työkalut todennäköisyys jumiutua vähenee, ja niitä on helpompi hallita.*

g) ***Käytä sähkötyökalua ja sen tarvikkeita, kuten poranteriä, näiden ohjeiden mukaisesti. Ota työskentelyolosuhteet ja tehtävä työ huomioon.*** *Jos sähkötyökalua käytetään näiden ohjeiden vastaisesti, voi syntyä vaaratilanne.*

5) HUOLTO

a) ***Korjauta työkalu valtuutetulla asentajalla. Varaosina on käytettävä vain alkuperäisiä vastaavia osia.*** *Tämä varmistaa sähkötyökalun turvallisuuden.*

LISÄTURVASÄÄNTÖJÄ PYÖRÖSAHOILLE

Turvallisuusohjeet kaikille sahoille

a) ⚠ ***VAARA: Pidä kädet poissa leikkausalueelta ja terästä. Tartu toisella kädellä apukahvasta tai moottorikotelosta.*** *Jos tartut sahaan molemmin käsin, ne eivät pääse koskettamaan terää.*

b) ***Älä kurota työkappaleen alle.*** *Suojus ei suojaa terältä työkappaleen alapuolella.*

c) ***Säädä leikkaussyvyys työkappaleen paksuuden mukaan.*** *Työstökappaleen alapuolella pitäisi näkyä vähemmän kuin yhden hampaan mitta.*

d) ***Leikattavaa kappaletta ei koskaan saa pitää käsissä tai jalkojen päällä. Kiinnitä työkappale tukevalle alustalle.*** *On tärkeää tukea työkappale oikein, jotta voitaisiin minimoida kehon vaarantuminen, terän juuttuminen kiinni tai hallinnan menettäminen.*

e) ***Tartu kiinni koneen eristetyistä tartuntapinnoista, jos leikattaessa on vaara osua piilossa oleviin johtoihin.*** *Kosketus jännitteelliseen johtoon tekee myös työkalun näkyvillä olevat metalliosat jännitteellisiksi, ja ne aiheuttavat sähköiskun työkalun käyttäjälle.*

f) ***Halkaisutyössä tulee aina käyttää halkaisuohjainta tai ohjauskiskoa.*** *Se antaa tarkemman leikkauksen ja vähentää terän kiinnijuuttumisvaaraa.*

g) ***Käytä aina oikean kokoisia teriä, joissa on oikean muotoinen keskus (vinoneliö tai pyöreä).*** *Jos terä ei vastaa sahan asennuskiinnikkeitä, terä pyörii epäkeskeisesti aiheuttaen hallinnan menetyksen.*

h) ***Älä koskaan käytät vahingoittunutta tai vääränlaista terän aluslevyä tai pulttia.*** *Terän aluslevyt ja pultti on suunniteltu tälle sahalle parasta suorituskykyä ja turvallista käyttöä silmällä pitäen.*

Takaiskun syyt ja ehkäiseminen

– *Takaisku on äkkinäinen reaktio, kun sahanterä tarttuu kiinni tai on kohdistettu väärin, jolloin saha nousee hallitsemattomasti ylös työkappaleesta käyttäjää kohti;*

– *Kun sahanterä juuttuu tiukasti kiinni uurrokseen, terä pysähtyy ja moottorin reaktio heittää sahan nopeasti takaisin käyttäjää kohti;*

– *Jos terä vääntyy tai kohdistuu väärin, terän takaosan hampaat voivat kaivautua puun*

yläpintaan ja aiheuttaa terän nousemisen ylös uurroksesta ja sahan hyppäämisen takaisin käyttäjää kohti.

Takaisku aiheutuu työkalun vääränlaisesta käytöstä ja/tai vääristä työmenetelmistä tai työolosuhteista, jotka voidaan välttää seuraavilla varotoimenpiteillä:

a) ***Pidä sahasta tiukasti kiinni molemmin käsin ja kohdista käsivarret vastustamaan takaiskuvoimia. Pidä vartalo jommallakummalla puolella terää, ei linjassa terän kanssa.*** *Takaisku voi saada sahan hyppäämään takaisin, mutta käyttäjä voi hallita takaiskun voimaa ottamalla huomioon oikeat varotoimet.*

b) ***Kun terä on juuttunut kiinni tai leikkaaminen jostakin syystä keskeytyy, vapauta liipaisin ja pidä sahaa liikkumattomana työstettävässä materiaalissa, kunnes terä on täysin pysähtynyt. Älä koskaan yritä irrottaa sahaa työstettävästä materiaalista tai vetää sitä taaksepäin terän liikkuessa, koska tällöin voi syntyä takaisku.*** *Tutki terän juuttumisen syy ja suorita korjaustoimenpiteet.*

c) ***Kun käynnistät sahan uudelleen työkappaleessa, keskitä terä uurtoon ja varmista, etteivät hampaat ole kiinni materiaalissa.*** *Jos terä on juuttunut kiinni, se saattaa lähteä nousemaan ylös tai iskeä taakse työkappaleesta, kun saha käynnistetään.*

d) ***Tue isot levyt terän juuttumisen ja takaiskun vaaran vähentämiseksi.*** *Suuret paneelit pyrkivät taipumaan omasta painostaan. Aseta tuki levyn alle molemmin puolin lähelle leikkauslinjaa ja lähelle levyn reunaa.*

e) ***Älä käytä tylsiä tai vaurioituneita teriä.*** *Teroittamattomat tai väärin asetetut terät tekevät kapean uurron, mikä aiheuttaa liiallista kitkaa, terän takertumista ja takaiskuja.*

f) ***Teräsyvyyden ja -viistouden säätö- ja lukitusvipujen tulee olla tiukasti kiinni ennen leikkaamiseen ryhtymistä.*** *Jos terän säätö siirtyy leikkauksen aikana, se voi aiheuttaa kiinnijuuttumisen ja takaiskun.*

g) ***Ole erityisen varovainen sahatessa olemassa oleviin seiniin tai muihin umpinaisiin alueisiin.*** *Esiin tunkeutuva terä voi kohdata vastuksen, joka aiheuttaa takaiskun.*

Turvallisuusohjeet sahoille, joissa on kääntyvä teränsuojus

a) ***Tarkista ennen jokaista käyttöä, että alempi suojus sulkeutuu moitteettomasti. Älä käytä sahaa, jos alempi suojus ei liiku vapaasti ja sulkeudu välittömästi. Älä koskaan purista tai sido alempaa suojusta auki-asentoon.*** *Jos saha tahattomasti putoaa lattiaan, saattaa alempi suojus taipua. Nosta suojusta nostovivulla ja varmista, että suojus liikkuu vapaasti, eikä kosketa sahanterää tai muita osia missään sahauskulmassa.*

b) ***Tarkista alemman suojuksen jousen toiminta. Anna huoltaa saha, jos alempi suojus tai jousi ei toimi moitteettomasti.*** *Alempi suojus saattaa toimia jäykkäliikkeisesti johtuen vioittuneista osista, tahmeista kerrostumista tai lastukasaantumista.*

c) ***Avaa alempi suojus käsin vain erikoisissa sahauksissa, kuten "uppo- ja kulmasahauksissa". Avaa alempi suojus nostovivulla, ja päästä se vapaaksi heti, kun sahanterä on uponnut työkappaleeseen.*** *Kaikissa muissa sahaustöissä alemman suojuksen tulee toimia automaattisesti.*

d) ***Älä aseta sahaa työpenkille tai lattialle, ellei alempi suojus peitä sahanterää.*** *Suojaamaton jälkikäyvä sahanterä kuljettaa sahaa taaksepäin ja sahaa kaiken, mikä osuu sen tielle. Ota huomioon, että kestää vähän aikaa ennen kuin sahanterä pysähtyy, virran katkaisun jälkeen.*

Pyörösahan käyttöä koskevia lisäturvallisuusohjeita

- ***Käytä kuulosuojia.*** *Melulle altistuminen voi aiheuttaa kuulon menetyksen.*
- ***Käytä pölysuojainta.*** *Pölyhiukkasille altistuminen voi aiheuttaa hengitysvaikeuksia ja mahdollisen vamman.*
- ***Älä käytä teriä, joiden läpimitta on suositeltua suurempi tai pienempi.*** *Katso tarkemmat terien ominaisuudet teknisistä tiedoista. Käytä ainoastaan tässä oppaassa määritettyjä teriä, jotka noudattavat standardia EN 847-1.*
- ***Älä käytä leikkauslaikkoja****.*
- ***Älä käytä vettä syöttäviä liitososia.***
- ***Käytä puristimia tai muuta käytännöllistä tapaa kiinnittää ja tukea työkappale tukevalle alustalle.*** *Työn pitäminen käsin tai vartaloa vasten on epävakaata ja saattaa johtaa kontrollin menetykseen.*

Vaarat

Seuraavat vaarat ovat olemassa käytettäessä pyörösahoja:

– *pyöriviin tai kuumiin osiin koskemisen aiheuttamat vammat*

Turvamääräysten noudattamisesta ja turvalaitteiden käyttämisestä huolimatta tiettyjä vaaroja ei voida välttää. Näitä ovat seuraavat:

– *kuulon heikkeneminen*
– *sormien puristumisen vaara lisävarustetta vaihdettaessa.*
– *pölyn hengittämisen aiheuttamat terveysvaarat työstettäessä betonia ja/tai tiiltä*

Työkalun merkinnät

Seuraavat kuvakkeet näkyvät työkalussa:

Lue käyttöohjeet ennen käyttämistä.

Käytä kuulosuojaimia.

Käytä suojalaseja.

PÄIVÄMÄÄRÄKOODIN SIJAINTI (KUVA [FIG.] 1)
Päivämääräkoodi (z) on merkitty koteloon. Se sisältää myös valmistusvuoden.

Esimerkki:

2013 XX XX

Valmistusvuosi

Pakkauksen sisältö

Pakkauksen sisältö:

1 165 mm (6-1/2") pyörösaha (DWE550) tai
1 184 mm (7-1/4") pyörösaha (DWE560)
1 Pyörösahan terä
1 Terän avain
1 Ohjausviivain
1 Pölynpoistokouru
1 Käyttöohje
1 Poikkileikkauspiirros

- *Tarkista, onko työkalussa, osissa tai tarvikkeissa kuljetusvaurioita.*
- *Lue tämä käyttöohje huolellisesti ennen laitteen käyttämistä.*

Kuvaus (kuva 1)

VAROITUS: *Älä tee työkaluun tai sen osiin mitään muutoksia. Tällöin voi aiheutua omaisuus- tai henkilövahinkoja.*

a. Liipaisukytkin
b. Pääkahva
c. Terän lukitus
d. Päätykansi
e. Lisäkahva
f. Viisteensäätönuppi
g. Viistokulman säätömekanismi
h. Pohjalevy
i. Alempi teräsuojus
j. Terän kiristysruuvi
k. Alasuojuksen vipu
l. Yläteräsuojus
m. Lukituspainike

KÄYTTÖTARKOITUS

Nämä tehokkaat pyörösahat on tarkoitettu ammattimaiseen puun leikkaukseen. **ÄLÄ** käytä vettä syöttäviä lisävarusteita tämän sahan kanssa. **ÄLÄ** käytä hiomapyöriä tai -teriä. **ÄLÄ** käytä kosteissa olosuhteissa tai jos laitteen lähellä on syttyviä nesteitä tai kaasuja.

Nämä tehokkaat sahat ovat ammattikäyttöön tarkoitettuja sähkötyökaluja. **ÄLÄ** anna lasten koskea laitteeseen. Kokemattomat henkilöt saavat käyttää tätä laitetta vain valvotusti.

- Tämä tuote ei ole tarkoitettu henkilöiden (mukaan lukien lapset) käytettäväksi, joiden fyysiset, sensoriset tai henkiset kyvyt tai kokemus ja/tai tietämys tai taidot ovat rajalliset. Heidän turvallisuudestaan tulee huolehtia heistä vastuussa oleva henkilö. Lapsia ei koskaan saa jättää yksin tämän tuotteen kanssa.

Sähköturvallisuus

Sähkömoottori toimii vain yhdellä jännitteellä. Tarkista aina, että verkkovirran jännite vastaa tyyppikilpeen merkittyä jännitettä.

Tämä DEWALT-työkalu on kaksoiseristetty EN 60745 -säädösten mukaisesti, joten maadoitusjohdinta ei tarvita.

Jos virtajohto vaurioituu, se on korvattava uudella johdolla, jonka voi hankkia DEWALTin huolto-organisaation kautta.

Jatkojohdon käyttäminen

Jos on käytettävä jatkojohtoa, käytä tälle työkalulle soveltuvaa 3-kaapelista jatkojohtoa. Lisätietoja on ***Teknisissä tiedoissa***. Johdinten pienin koko on 1,5 mm^2 ja suurin pituus 30 m.

Jos käytät johtokelaa, kelaa johto aina kokonaan auki.

KOKOAMINEN JA SÄÄTÄMINEN

VAROITUS: Jotta vähennät loukkaantumisen riskiä, ota yksikkö pois päältä ja irrota kone virtalähteestä ennen varusteiden asennusta ja poistamista, ennen asetusten säätöjä tai muuttamista tai korjausten tekoa. *Tahaton käynnistyminen aiheuttaa vahingon.*

Terien vaihtaminen

TERÄN ASENTAMINEN (KUVA 1–4)

HUOMIO (VAIN DWE550): *Sisälaipan halkaisija on 20 mm yhdellä puolella ja 19 mm toisella puolella. Halkaisijaltaan 19 mm:n puoli on merkitty tunnuksella 19, ja halkaisijaltaan 20 mm:n puoli tunnuksella 20. Käytä oikeaa puolta käytössä olevan terän reiän mukaan. Terän asentaminen väärälle puolelle voi johtaa vaaralliseen tärinään.*

1. Siirrä alasuojuksen vivun (k) avulla alempi teräsuojus (i) taaksepäin ja aseta terä sahan karaan sisäkiristimen aluslaattaa (o) vasten varmistaen, että terä kiertää oikeaan suuntaan (sahanterässä oleva kiertosuunnan nuoli ja hampaiden on osoitettava samaan suuntaan kuin sahan kiertosuunta). Älä oleta, että terän painettu teksti osoittaa aina sinuun päin, kun se on oikein asennettu. Kun terän alasuoja siirretään taakse terän asentamiseksi, tarkista terän alasuojan kunto ja toiminta sen virheettömän toiminnan varmistamiseksi. Varmista, että suojus liikkuu vapaasti koskettamatta terää tai mitään muuta osaa missään kulmassa tai leikkaussyvyydessä.
2. Aseta ulkoinen kiristimen aluslaatta (n) sahan karaan suuri tasainenpinta terää vasten ja ulkoisen kiristimen aluslaatan sanat itseesi päin.
3. Kierrä terän kiristysruuvi (j) sahan karaan käsin (ruuvissa on oikeanpuoleiset kierteet ja se tulee kiristää myötäpäivään kiertämällä).
4. Paina terän lukitsinta (c) kääntämällä samalla sahan karaa terän avaimella, kunnes terän lukitus lukittuu ja terän kierto loppuu.
5. Kiristä terän kiristysruuvi tiukkaan terän avaimella.

HUOMAA: Älä koskaan kytke terän lukitusta päälle sahan ollessa käydessä, tai yrittäessä pysäyttää työkalua. Älä koskaan käännä sahaa, kun terän lukitus on päällä. Saha voi vaurioitua vakavasti.

TERÄN VAIHTAMINEN (KUVA 2–4)

1. Löysää terän kiristysruuvi (j) painamalla terän lukitsinta (c) ja kääntämällä samalla sahan karaa terän avaimella (s), kunnes terän lukitus lukittuu ja terän kierto loppuu. Kun terän lukitus on päällä, käännä terän kiristysruuvia vastapäivään terän avaimella (ruuvissa on oikeanpuoleiset kierteet ja se tulee löysätä vastapäivään kiertämällä).
2. Poista terän kiristysruuvi (j) ja ulkoisen kiristimen aluslaatta (n). Poista vanha terä.
3. Puhdista mahdollinen sahapöly, joka on voinut kertyä suojaan tai kiristimen aluslaatan alueelle ja tarkista alasuojan kunti ja toiminta edellä mainittujen ohjeiden mukaan. Älä voitele tätä aluetta.
4. Käytä aina oikean kokoisia teriä (halkaisijaltaan), joissa on oikean kokoinen ja muotoinen keskusreikä sahan karan asentamiseen. Varmista aina, että sahanterän suositeltu maksiminopeus (kierr./min) on sahan nopeuden (kierr./min) mukainen tai sitä suurempi.
5. Noudata kohtien 1–5 ohjeita osiossa ***Terän asentaminen*** ja varmista, että terä kiertää oikeaan suuntaan.

ALEMPI TERÄSUOJUS

VAROITUS: *Terän alasuojus on turvalaite, joka vähentää vakavan henkilövahingon vaaraa. Älä koskaan käytä sahaa, jos alasuojus puuttuu, on vaurioitunut, asennettu virheellisesti tai ei toimi oikein. Älä luota terän alasuojuksen suojaan kaikissa tilanteissa. Turvallisuutesi riippuu seuraavien varoituksien ja varotoimenpiteiden noudattamisesta sekä sahan oikeaoppisesta käytöstä. Tarkista alempi teräsuojus oikeaoppisen sulkeutumisen varmistamiseksi ennen jokaista käyttökertaa. Jos terän alasuojus puuttuu tai toimii virheellisesti, saha tulee huoltaa ennen sen käyttöä. Tuotteen turvallisuuden ja luotettavuuden takaamiseksi tuotteen korjaamisen, huollon ja säädön saa suorittaa valtuutettu huoltopalvelu tai muu pätevä huolto-organisaatio samanlaisia varaosia käyttäen.*

ALASUOJUKSEN TARKISTAMINEN (KUVA 1)

1. Kytke työkalu pois päältä ja irrota se virtalähteestä.
2. Kierrä alasuojuksen vipua (kuva 1, k) täysin suljetusta asennosta täysin auki.

3. Vapauta vipu (k) ja varmista, että suojus (i) palaa kokonaan suljettuun asentoon.

Työkalu tulee viedä valtuutettuun huoltopalveluun, jos se:

- ei palaa täysin suljettuun asentoon,
- siirtyy jaksottaisesti tai hitaasti, tai
- osuu terään tai johonkin muuhun työkalun osaan kaikissa kulmissa ja leikkaussyvyyksissä.

Leikkaussyvyyden säätäminen (kuva 5–7)

1. Nosta syvyyden säätövipua (p) sen löysäämiseksi.
2. Voit saavuttaa oikean leikkaussyvyyden kohdistamalla syvyyden säätöhihnan uran (q) yläteräsuojuksen (l) vastaavaan merkkiin.
3. Kiristä syvyyden säätövipu.
4. Tehokkaimman leikkauksen saavuttamiseksi karbidipäistä sahanterää käyttäessä syvyys tulee säätää niin, että noin puolet hampaasta tulee ulos leikattavan puukappaleen alapuolelta.
5. Oikean leikkaussyvyyden tarkistustapa on esitetty kuvassa 7. Aseta leikattava materiaali terän sivua pitkin kuvan mukaisesti ja tarkista, kuinka paljon hampaasta näkyy materiaalin yli.

Viistokulman säätö (kuva 8)

Viistokulman säätömekanismi (g) voidaan säätää välille 0° - 48°.

1. Käännä viistokulman säätönuppia (f) sen löysäämiseksi.
2. Kallista alalevy haluamaasi kulmamerkkiin ohjauskannattimessa (u).
3. Käännä viistokulman säätövipua sen kiristämiseksi uudelleen.

Uurroksen osoitin (kuva 9)

Sahakengän etuosassa on uurroksen osoitin (t) pystysuuntaiseen ja viistoleikkaukseen. Tämän osoittimen avulla voit ohjata sahaa merkittyjä leikkauslinjoja pitkin leikattavassa materialissa. Osoitin kohdistuu sahanterän vasemmalle (sisä) puolelle, jolloin liikkuvan terän leikkaama ura tai ”uurros” menee osoittimen oikealle puolelle. Pohjalevyn urat osoittavat 0° ja 45°.

Säädettävä johdon suoja (kuva 10)

Säädettävä johdon suoja (v) mahdollistaa johdon asettamisen pystysuoraan tai samansuuntaisesti terään nähden. Se toimitetaan pystyasennossa.

SAMANSUUNTAISEEN ASENTOON SIIRTYMINEN (KUVA 10A)

1. Paina johdon suoja (v) sisään nuolen osoittamalla tavalla.
2. Kierrä johdon suojaa myötäpäivään samansuuntaiseen asentoon.

PYSTYASENTOON SIIRTYMINEN (KUVA 10B)

1. Paina johdon suoja (v) sisään nuolen osoittamalla tavalla.
2. Kierrä johdon suojaa vastapäivään pystyasentoon.

Ohjausviivaimen asentaminen ja säätö (kuva 11)

Ohjausviivainta (w) käytetään leikkaamaan yhdensuuntaisesti työkappaleen reunan mukaisesti.

ASENNUS

1. Aseta ohjausviivaimen säätönuppi (x) aukkoon (aa) kuten kuvassa 11, pidä nuppia löysällä ohjausviivaimen läpi viemiseksi.
2. Aseta ohjausviivain (w) pohjalevyyn (h) kuten kuvassa 11.
3. Kiristä ohjausviivaimen säätönuppi (x).

SÄÄTÖ

1. Löysää ohjausviivaimen säätönuppia (x) ja aseta ohjausviivain (w) halutulle leveydelle.
   Säätö voidaan lukea ohjausviivaimen asteikolta.
2. Kiristä viivaimen säätönuppi (x).

Polynpoistokourun asentaminen (kuva 1, 5, 12)

DWE550/DWE560-pyörösahan mukana toimitetaan pölynpoistokouru.

PÖLYNPOISTOKOURUN ASENTAMINEN

1. Löysää kokonaan syvyyden säätövipu (kuva 5, p).
2. Aseta pohjalevy (kuva 1, h) ala-asentoon.
3. Kohdista pölynpoistokourun (y) puoliskot yläteräsuojuksen (l) päälle kuvan mukaisesti.
4. Aseta ruuvit paikoilleen ja kiristä ne.

Ennen käyttämistä

- Varmista että suojukset ovat asianmukaisesti paikoillaan. Sahanteränsuojuksen on oltava suljettuasennossa.
- Varmista että sahanterä pyörii terässä olevan nuolen suuntaisesti.
- Älä käytä tylsyneitä sahanteriä.

TOIMINTA

Käyttöohjeet

VAROITUS: *Noudata aina turvaohjeita ja määräyksiä.*

VAROITUS: Jotta vähennät loukkaantumisen riskiä, ota yksikkö pois päältä ja irrota kone virtalähteestä ennen varusteiden asennusta ja poistamista, ennen asetusten säätöjä tai muuttamista tai korjausten tekoa. *Tahaton käynnistyminen aiheuttaa vahingon.*

Käsien oikea asento (kuva 13)

VAROITUS: *Voit vähentää vakavan henkilövahingon vaaraa pitämällä kädet* ***AINA*** *oikeassa asennossa.*

VAROITUS: *Voit vähentää vakavan henkilövahingon vaaraa pitelemällä työkalua* ***AINA*** *tiukassa otteessa.*

Käsien oikea asento tarkoittaa toisen käden pitämistä pääkahvassa (b) ja toisen käden pitämistä lisäkahvalla (e).

Käynnistäminen ja sammuttaminen (kuva 1)

Turvasyistä työkalun liipaisukytkin (a) on varustettu vapautuspainikkeella (m).

Paina lukituksen vapautuspainiketta vapauttaaksesi työkalu.

Käynnistä työkalu painamalla liipaisukytkintä (a). Kun liipaisukytkin vapautetaan, lukituksen vapautuspainike kytkeytyy päälle ja estää koneen tahattoman käynnistymisen.

HUOMAUTUS: *Älä KÄYNNISTÄ tai SAMMUTA työkalua, kun sahanterä koskettaa työkappaletta tai muita materiaaleja.*

Työkappaletuki (kuva 14–17)

VAROITUS: Vakavan henkilövahinkovaaran välttämiseksi työkappaletta on tuettava oikeaoppisesti ja sahaa on pidettävä tiukasti hallinnan menetyksenestämiseksi.

Kuvat 14 ja 16 osoittavat oikean sahan asennon. Kuvat 15 ja 17 osoittavat vaarallisen asennon. Kädet tulee pitää pois leikkausalueelta ja virtajohdon on oltava pois leikkausalueelta, jotta se ei jää kiinni tai roiku työkappaleen päällä.

Takaisiniskun välttämiseksi levyä tai paneelia on AINA tuettava leikkauskohdan LÄHELTÄ (kuva 14 ja 16). ÄLÄ tue levyä tai paneelia kaukana leikkauskohdasta (kuva 15 ja 17). Sahaa käyttäessä virtajohto tulee pitää pois leikkausalueelta ja sen ei saa antaa roikkua työkappaleessa.

KYTKE SAHA AINA POIS ENNEN SÄÄTÖJEN TEKEMISTÄ Aseta työkappale sen “hyvä” puoli—puoli, jonka ulkomuoto on tärkeämpi—alaspäin. Saha leikkaa ylöspäin, joten mahdollinen sälö muodostuu ylhäälle osoittavaan työkappaleen puoleen sahaamisen aikana.

Leikkaaminen

VAROITUS: *Älä koskaan yritä käyttää tätä työkalua asettamalla sen ylösalaisin työpinnalle ja viemällä materiaalin työkaluun. Kiinnitä työkappale aina hyvin ja vie työkalu työkappaleeseen pitäen tiukasti kiinni työkalusta molemmilla käsillä kuten kuvassa 16.*

Aseta sahan pohjalevyn levyempi kohta hyvin tuettuun työkappaleen osaan. Älä aseta sitä osaan, joka putoaa leikkauksen jälkeen. Kuvan 16 esimerkki osoittaa OIKEAN levyn pään leikkaamistavan. Kiinnitä työkappale aina. Älä yritä pitää lyhyistä työkappaleista käsillä kiinni! Tue aina itsekantavaa ja riippuvaa materiaalia. Ole varovainen, kun sahaat materiaalia alapuolelta.

Varmista, että täysi nopeus on saavutettu ennen kuin terä koskettaa leikattavaa materiaalia. Jos saha käynnistetään sen ollessa kiinni materiaalissa tai jos sitä painetaan eteenpäin uraan, se voi iskeytyä takaisin. Paina sahaa eteenpäin nopeudella, jolloin terä leikkaa vaivatta. Kovuus ja sitkeys voivat vaihdella jopa samassa materiaalikappaleessa, oksaiset ja kosteat osiot voivat lisäksi kuormittaa sahaa huomattavasti. Kun näin tapahtuu, paina sahaa hitaammin mutta riittävän voimakkaasti, jotta leikkaaminen tapahtuisi suurin piirtein samalla nopeudella. Jos sahaa käytetään voimalla, leikkauksista voi tulla karkeita ja epätarkkoja, saha voi iskeytyä takaisin ja sen moottori voi ylikuumentua. Jos leikkaus poistuu leikkauslinjasta, älä yritä siirtää sitä takaisin voimalla. Vapauta kytkin ja anna terän pysähtyä kokonaan. Voit sitten vetää sahan takaisin, tähdätä sen uudelleen ja aloittaa uuden leikkauksen hiukan väärän leikkauksen sisältä. Vedä saha joka tapauksessa takaisin, jos leikkausta on siirrettävä. Voimalla suoritettu korjaus leikkauksen sisälä voi pysäyttää sahan ja aiheuttaa takaisiniskun.

JOS SAHAAMINEN PYSÄHTYY, VAPAUTA LIIPAISIN JA SIIRRÄ SAHAA TAAKSEPÄIN, KUNNES SE IRTOAA. VARMISTA, ETTÄ TERÄ

ON SUORAAN LEIKKAUSKOHDASSA JA IRTI LEIKKAUSREUNASTA ENNEN UUDELLEEN KÄYNNISTÄMISTÄ.

Kun lopetat leikkauksen, vapauta liipaisukytkin ja anna terän pysähtyä ennen sahan nostamista työkappaleesta. Kun nostat sahan, jousijännitteinen teleskooppisuojus sulkeutuu automaattisesti terän alapuolelle. Huomaa, että terä on siihen saakka suojaamaton. Älä koskaan kurottele työkappaleen alle mistään syystä. Kun teleskooppisuojuksen taakse vetäminen käsin (taskuleikkauksien aloittamiseksi) on tarpeen, käytä aina palautusvipua.

HUOMAA: Kun sahaat ohuita kappaleita, varmista, etteivät pienet pois leikatut osat riipu alasuojuksen sisällä.

HALKAISU

Halkaisussa leikataan leveämmät reunat kapeampiin liuskoihin – pituussuunnassa leikkaaminen. Käsin hiominen on vaikeampaa tämän tyyppisessä sahauksessa ja DEWALT-ohjausviivaimen (kuva 11, w) käyttö on suositeltavaa.

TASKULEIKKAUS (KUVA 18)

VAROITUS *Älä koskaan sido teräsuojusta yläasentoon. Älä koskaan siirrä sahaa taaksepäin taskuleikkauksen aikana. Muutoin laite voi nousta pois työkappaleesta, jolloin on olemassa henkilövahinkovaara.*

Taskuleikkaus suoritetaan lattiaan, seinään tai muuhun tasaiseen pintaan.

1. Säädä sahan pohjalevyä niin, että terä leikkaa haluamaltasi syvyydeltä.
2. Kallista sahaa eteenpäin ja ole leikattavan materiaalin pohjalevyn edessä.
3. Vedä alateräsuojus yläasentoon alasuojuksen vipua käyttäen. Laske pohjalevyn takaosaa, kunnes terän hampaat lähes koskettavat leikkauslinjaa.
4. Vapauta terän suojus (se koskettaa työkappaleeseen ja pysyy täten paikoillaan sen vapaata avaamista varten leikkauksen aloittamiseksi). Poista käsi suojuksen vivusta ja tartu tiukasti lisäkahvaan (e) kuten kuvassa 18. Aseta keho ja käsivarsi niin, että ne vastaavat mahdolliseen takaisiniskuun.
5. Varmista, että terä ei kosketa leikkauspintaan ennen sahaamisen aloittamista.
6. Käynnistä moottori ja laske sahaa asteittain, kunnes sen pohjalevy on tasaisesti leikattavassa materiaalissa. Vie sahaa leikkauslinjaa pitkin, kunnes leikkaus on suoritettu.
7. Vapauta liipaisin ja anna terän pysähtyä kokonaan ennen kuin poistat terän materiaalista.
8. Toista yllä mainitut toimenpiteet jokaisen uuden leikkauksen kohdalla.

Pölyn poisto (kuva 19)

VAROITUS: *Pölyjen sisäänhengitysvaara. Henkilövahinkojen välttämiseksi tulee AINA käyttää hyväksyttyä hengityssuojaa.*

Työkalun mukana toimitetaan pölynpoistokouru (y).

Tavallisimpien pölynimureiden letkut sopivat suoraan pölynpoistokouruun.

VAROITUS: KÄYTÄ AINA *puuta sahatessasi pölynpoistolaitetta, joka on suunniteltu pölynpoistoa koskevien sovellettavien direktiivien mukaan. Tavallisimpien pölynimureiden letkut sopivat suoraan pölynpoistoaukkoon.*

AIRLOCK-LIITÄNTÄJÄRJESTELMÄ - DWV9000 (SAATAVILLA ERIKSEEN) (KUVA 19)

AirLock mahdollistaa työkalun pölynpoistokourun (y) ja pölynpoistolaitteen nopean ja varman liitännän.

1. Varmista, että holkki AirLock-liittimessä on lukittu. Kohdista holkin urat ja AirLock-liitin kuvan mukaisesti sen vapauttamiseksi ja lukitsemiseksi.
2. Paina AirLock-liitin pölynpoistokouruun (y).
3. Kierrä holkki lukittuun asentoon.

KUNNOSSAPITO

DEWALT-työkalusi on suunniteltu käytettäväksi pitkään ja edellyttämään vain vähän kunnossapitoa. Oikea käsittely ja säännöllinen puhdistus varmistavat laitteen ongelmattoman toiminnan.

VAROITUS: Jotta vähennät loukkaantumisen riskiä, ota yksikkö pois päältä ja irrota kone virtalähteestä ennen varusteiden asennusta ja poistamista, ennen asetusten säätöjä tai muuttamista tai korjausten tekoa. *Tahaton käynnistyminen aiheuttaa vahingon.*

Voiteleminen

Laitteessa on itsestään voideltuva palloa ja pallolaakerit, joten sitä ei tarvitse enää voidella. Suosittelemme kuitenkin, että viet tai lähetät

työkalun huoltoon vaihdekotelon perusteellista puhdistusta, tarkistusta ja voitelua varten.

Puhdistaminen

VAROITUS: *Puhalla lika ja pöly kotelosta ja suojan alueelta kuivalla ilmalla, kun sitä kertyy ilmanvaihtoaukkoihin tai niiden ympärille. Käytä tällöin hyväksyttyjä silmäsuojuksia ja hengityssuojainta.*

ALASUOJUS

Alasuojuksen on aina pyörittävä ja sulkeuduttava vapaasti täysin avoimesta asennosta täysin suljettuun asentoon. Tarkista aina virheetön toiminta ennen leikkaamista avaamalla ja sulkemalla suojuksen kokonaan. Jos suojus sulkeutuu hitaasti tai vajavaisesti, se on puhdistettava tai huollettava. Älä käytä sahaa, ennen kuin se toimii virheettömästi. Puhdista suojus kuivalla ilmalla tai pehmeällä harjalla kaiken sahanpölyn tai jäämien poistamiseksi suojuksen reitiltä sekä suojuksen jousen ympäriltä. Jos ongelma toistuu tästä huolimatta, se tulee toimittaa valtuutettuun huoltopalveluun.

VAROITUS: *Älä koskaan puhdista muita kuin metallipintoja liuottimien tai muiden voimakkaiden kemikaalien avulla. Nämä kemikaalit voivat heikentää näissä osissa käytettyjä materiaaleja. Käytä vain vedellä ja miedolla pesuaineella kostutettua kangasta. Älä päästä mitään nestettä laitteen sisään. Älä upota mitään laitteen osaa nesteeseen.*

Terät

Tylsä terä aiheuttaa tehottoman leikkauksen, ylikuormittaa sahan moottorin, liiallisesti siruja, ja lisää takaiskun mahdollisuutta. Vaihda terät, kun sahan painaminen leikkauksen läpi on vaikeampaa, kun moottori kuormittuu tai kun terään muodostuu liikaa lämpöä. Pidä varateriä aina saatavilla, jotta terävät terät ovat välittömästi käytettävissä. Tylsät terät voidaan teroittaa useimmilla alueilla.

Kovettunut pihka voidaan poistaa terästä kerosiinilla, tärpätillä tai uunin puhdistusaineella. Tarttumattomalla pinnalla päällystettyjä teriä voidaan käyttää, kun liiallista kertymistä esiintyy, esimerkiksi painekäsiteltyä ja vihreää puutavaraa leikatessa.

Lisävarusteet

VAROITUS: *Muita kuin DEWALT-lisävarusteita ei ole testattu tämän työkalun kanssa, joten niiden käyttäminen voi olla vaarallista. Käytä tämän laitteen kanssa vain DEWALTin suosittelemia varusteita vahingoittumisvaaran vähentämiseksi.*

ÄLÄ KÄYTÄ VETTÄ SYÖTTÄVIÄ LISÄVARUSTEITA TÄMÄN SAHAN KANSSA.

TARKISTA KARBIDITERÄT SILMÄMÄÄRÄISESTI ENNEN KÄYTTÖÄ. JOS TERÄT OVAT VAURIOITUNEET, VAIHDA NE.

Saat lisätietoja jälleenmyyjältäsi.

Ympäristön suojeleminen

Toimita tämä laite kierrätykseen. Tätä tuotetta ei saa hävittää kotitalousjätteen mukana.

Jos DEWALT-tuote on tullut elinkaarensa päähän tai jos et enää tarvitse sitä, älä hävitä sitä kotitalousjätteenä. Toimita se kierrätykseen.

Kierrätykseen toimitetut käytetyt tuotteet ja pakkaus voidaan käyttää uudelleen. Tämä suojelee ympäristöä ja vähentää raaka-aineiden tarvetta.

Paikallisissa määräyksissä voidaan edellyttää, että sähkölaitteet on toimitettava kierrätysasemalle tai jälleenmyyjälle, jolta ostit uuden tuotteen.

DEWALT kierrättää DEWALT-tuotteet, kun ne ovat tulleet elinkaarensa päähän. Voit käyttää tätä palvelua palauttamalla tuotteen valtuutettuun huoltokorjaamoon. Se toimitetaan sieltä meille.

Saat lähimmän valtuutetun DEWALT-huoltokorjaamon tiedot ottamalla yhteyden lähimpään DEWALT-toimipisteeseen. Yhteystiedot ovat tässä käyttöohjeessa. Luettelo valtuutetuista DEWALT-huoltokorjaamoista ja myynnin jälkeisestä palvelusta on Internet-sivustossa **www.2helpU.com**.

TAKUU

DEWALT luottaa tuotteidensa laatuun ja antaa erinomaisen takuun tämän tuotteen ammattikäyttäjille. Tämä takuu laajentaa käyttäjän oikeuksia heikentämättä ammattikäyttäjän sopimuspohjaisia oikeuksia eikä yksityisen muun kuin ammattikäyttäjän lainsäädäntöön perustuvia oikeuksia. Tämä takuu on voimassa kaikissa EU- ja ETA-maissa.

• 30 PÄIVÄN TYYTYVÄISYYSTAKUU ILMAN RISKEJÄ •

Jos et ole täysin tyytyväinen DEWALT-työkalun toimintaan, palauta se ostopaikkaan 30 päivän kuluessa kaikkine osineen. Saat rahat takaisin. Tuote saa olla kulunut vain kohtalaisesti, ja ostotodistus on esitettävä.

• VUODEN HUOLTOSOPIMUS MAKSUTTA •

Jos DEWALT-työkalusi tarvitsee huoltoa 12 kuukauden kuluessa ostosta, olet oikeutettu yhteen maksuttomaan huoltoon. Huollon suorittaa maksutta valtuutettu DEWALT-korjaamo. Ostotodistus on esitettävä. Takuu kattaa myös työn. Takuu ei kata tarvikkeita eikä varaosia, ellei niissä ole vikaa.

• YHDEN VUODEN TÄYSI TAKUU •

Jos DEWALT-tuotteeseesi tulee vika 12 kuukauden aikana ostopäivästä materiaali tai valmistustyövirheen vuoksi, DEWALT vaihtaa kaikki vialliset osat maksutta tai harkintansa mukaan vaihtaa laitteen maksutta edellyttäen, että:

- laitetta ei ole väärinkäytetty,
- laite on kulunut vain normaalisti,
- valtuuttamattomat henkilöt eivät ole yrittäneet korjata laitetta,
- ostotodistus esitetään;
- laite palautetaan kaikkine alkuperäisine osineen.

Voit pyytää takuuhuoltoa ottamalla yhteyden laitteen jälleenmyyjään tai lähimpään valtuutettuun DEWALT huoltokorjaamoon. Saat yhteystiedot DEWALT -kuvastosta tai ottamalla yhteyden tässä käyttöohjeessa näkyvään DEWALTin toimipaikkaan. Luettelo valtuutetuista DEWALT-huoltokorjaamoista ja myynnin jälkeisestä palvelusta on Internet-sivustossa: **www.2helpU.com**.

165 mm (6-1/2 TUM) CIRKELSÅG, DWE550
184 mm (7-1/4 TUM) CIRKELSÅG, DWE560

Gratulerar!

Du har valt ett DEWALT-verktyg. År av erfarenhet, grundlig produktutveckling och innovation gör DEWALT till en av de pålitligaste partnerna för fackmannamässiga elverktygs-användare.

Tekniska data

		DWE550	DWE560
Spänning	V_{AC}	230	230
Typ		1	1
Strömförsörjning	W	1200	1350
Varvtal obelastad	min^{-1}	5500	5500
Klingdiameter	mm	165	184
Sågdjup			
90°	mm	55	65
45°	mm	35	42
Håldiameter	mm	20	16
Justering av fasvinkeln		48°	48°
Vikt	kg	3,60	3,66
L_{PA} (ljudtryck)	dB(A)	85	85
K_{PA} (ljudtryck, osäkerhet)	dB(A)	2,5	2,5
L_{WA} (ljudstyrka)	dB(A)	96	96
K_{WA} (ljudstyrka, osäkerhet)	dB(A)	2,5	2,5

Vibration totalvärde (triaxvektor-summa) fastställd i enlighet med EN 60745:

Vibration, emissionsvärde a_h sågning i trä			
$a_{h,W}$ =	m/s²	< 2,5	< 2,5
Osäkerhet K =	m/s²	1,5	1,5

Den emissionsnivå för vibration som anges i detta informationsblad har uppmätts i enlighet med en standardiserad test som anges i EN 60745, och den kan användas för att jämföra ett verktyg med ett annat. Den kan användas för att få fram en preliminär uppskattning av exponering.

VARNING: *Den angivna emissionsnivån för vibration gäller vid verktygets huvudsakliga användning. Om verktyget emellertid används för andra tillämpningar, med andra tillbehör, eller om det är dåligt underhållet kan vibrationen avvika. Detta kan avsevärt öka exponeringsnivån under hela dess arbetstid.*

En uppskattning av exponeringsnivån för vibrationer bör dessutom ta med i beräkningen de gånger verktyget är avstängt, eller när det är igång utan att utföra sitt arbete. Detta kan avsevärt minska exponeringsnivån under hela dess arbetstid.

Identifiera ytterligare säkerhetsåtgärder för att skydda handhavaren mot verkningarna av vibration, såsom att: underhålla verktyget och tillbehören, hålla händerna varma, organisera arbetsgången.

Säkringar		
Europa	230 Volt verktyg	10 Ampere, starkström

Definitioner: Säkerhetsriktlinjer

Nedanstående definitioner beskriver allvarlighetsnivån för varje signalord. Var god läs handboken och uppmärksamma dessa symboler.

FARA: *Indikerar en omedelbart riskfylld situation som, om den inte undviks,* ***kommer att*** *resultera i* ***dödsfall eller allvarlig personskada****.*

VARNING: *Indikerar en potentiellt riskfylld situation som, om den inte undviks,* ***skulle kunna*** *resultera i* ***dödsfall eller allvarlig personskada****.*

SE UPP! *Indikerar en potentiellt riskfylld situation som, om den inte undviks,* ***kan*** *resultera i* ***mindre eller medelmåttig personskada****.*

OBSERVERA: *Anger en praxis som* ***inte är relaterad till personskada*** *som, om den inte undviks,* ***skulle kunna*** *resultera i* ***egendomsskada****.*

Anger risk för elektrisk stöt.

Anger risk för eldsvåda.

EC-Följsamhetsdeklaration

MASKINDIREKTIV

DWE550, DWE560

DEWALT deklarerar att dessa produkter, beskrivna under ***Tekniska data*** uppfyller:
2006/42/EC, EN 60745-1, EN 60745-2-5.

Dessa produkter uppfyller dessutom direktiv 2004/108/EC och 2011/65/EU. För mer information, var god kontakta DEWALT på följande adress, eller se handbokens baksida.

Undertecknad är ansvarig för sammanställning av den tekniska filen och gör denna förklaring å DEWALTs vägnar.

Horst Grossmann
Vicepresident, Konstruktion och Produktutveckling
DEWALT, Richard-Klinger-Straße 11,
D-65510, Idstein, Tyskland
20.08.2012

VARNING: *För att minska risken för personskada, läs instruktionshandboken.*

Säkerhetsvarningar, Allmänt Elverktyg

VARNING! Läs alla säkerhetsvarningar och alla instruktioner. *Underlåtenhet att följa varningarna och instruktionerna kan resultera i elektrisk stöt, eldsvåda och/eller allvarlig personskada.*

SPARA ALLA VARNINGAR OCH INSTRUKTIONER FÖR FRAMTIDA REFERENS

Termen "elverktyg" i varningarna syftar på ditt starkströmsdrivna (sladdanslutna) elverktyg eller batteridrivna (sladdlösa) elverktyg.

1) SÄKERHET PÅ ARBETSOMRÅDET

a) ***Håll arbetsområdet rent och ordentligt upplyst.*** *Belamrade eller mörka områden inbjuder till olyckor.*

b) ***Använd inte elektriska verktyg i explosiva atmosfärer, såsom i närvaron av lättantändliga vätskor, gaser eller damm.*** *Elektriska verktyg ge upphov till gnistor som kan antända dammet eller ångorna.*

c) ***Håll barn och åskådare borta meda du arbetar med ett elverktyg.*** *Distraktioner kan göra att du förlorar kontrollen.*

2) ELEKTRISK SÄKERHET

a) ***Kontakterna till elverktyget måste matcha uttaget. Modifiera aldrig kontakten på något sätt. Använd inte några adapterpluggar med jordanslutna (jordade) elektriska verktyg.*** *Omodifierade kontakter och matchande uttag minskar risken för elektrisk stöt.*

b) ***Undvik kroppskontakt med jordanslutna eller jordade ytor såsom rör, värmeelement, spisar och kylskåp.*** *Det finns en ökad risk för elektrisk chock om din kropp är jordansluten eller jordad.*

c) ***Utsätt inte elektriska verktyg för regn eller våta förhållanden.*** *Vatten som kommer in i ett elverktyg ökar risken för elektrisk stöt.*

d) ***Missbruka inte sladden. Använd aldrig sladden till att bära, dra eller koppla bort elverktyget från strömmen. Håll sladden borta från värme, olja, skarpa kanter eller rörliga delar.*** *Skadade eller tilltrasslade sladdar ökar risken för elektrisk stöt.*

e) ***När du arbetar med ett elverktyg utomhus, använd en förlängningssladd som passar för utomhusanvändning.*** *Användning av en sladd som passar för utomhusanvändning minskar risken för elektrisk stöt.*

f) ***Om arbete med ett elverktyg i en fuktig lokal är oundvikligt, använd ett uttag som är skyddat med jordfelsbrytare (RCD).*** *Användning av en RCD minskar risken för elektrisk stöt.*

3) PERSONLIG SÄKERHET

a) ***Var vaksam, ha koll på vad du gör och använd sunt förnuft när du arbetar med ett elverktyg. Använd inte ett elverktyg när du är trött eller påverkad av droger, alkohol eller medicinering.*** *Ett ögonblicks ouppmärksamhet när du arbetar med elektriska verktyg kan resultera i allvarlig personskada.*

b) ***Använd personlig skyddsutrustning. Bär alltid ögonskydd.*** *Skyddsutrustning såsom dammfilterskydd, halksäkra säkerhetsskor, skyddshjälm eller hörselskydd som används för lämpliga förhållanden minskar personskador.*

c) ***Förebygg oavsiktlig igångsättning. Se till att strömbrytaren är i frånläge innan du ansluter till strömkällan och/eller batteripaketet, plockar upp eller bär verktyget.*** *Att bära elektriska verktyg med ditt*

finger på strömbrytaren eller att strömsätta elektriska verktyg som har strömbrytaren på är att invitera olyckor.

d) ***Avlägsna eventuell justeringsnyckel eller skiftnyckel innan du sätter på elverktyget.*** *En skiftnyckel eller en nyckel som sitter kvar på en roterande del av elverktyget kan resultera i personskada.*

e) ***Böj dig inte för långt. Bibehåll alltid ordentligt fotfäste och balans.*** *Detta möjliggör bättre kontroll av elverktyget i oväntade situationer.*

f) ***Klä dig ändamålsenligt. Bär inte lösa kläder eller smycken. Håll hår, beklädnad och handskar borta från delar i rörelse.*** *Lösa kläder, smycken eller långt hår kan fastna i delar i rörelse.*

g) ***Om det finns anordningar för anslutning av apparater för dammutrensning och insamling, se till att dessa är anslutna och används på ett korrekt sätt.*** *Användning av dammuppsamling kan minska damm-relaterade faror.*

4) ANVÄNDNING OCH SKÖTSEL AV ELVERKTYG

a) ***Tvinga inte elverktyget. Använd det korrekta elverktyget för din tillämpning.*** *Det korrekta elverktyget gör arbetet bättre och säkrare vid den hastighet för vilket det konstruerades.*

b) ***Använd inte elverktyget om strömbrytaren inte sätter på och stänger av det.*** *Ett elverktyg som inte kan kontrolleras med strömbrytaren är farligt och måste repareras.*

c) ***Ta ur kontakten från strömkällan och/eller batteripaketet från elverktyget innan du gör några justeringar, byter tillbehör eller lägger elverktygen i förvaring.*** *Sådana förebyggande säkerhetsåtgärder minskar risken att oavsiktligt starta elverktyget.*

d) ***Förvara elektriska verktyg som inte används utom räckhåll för barn, och låt inte personer som är obekanta med elverktyget eller med dessa instruktioner använda elverktyget.*** *Elektriska verktyg är farliga i händerna på outbildade användare.*

e) ***Underhåll elektriska verktyg. Kontrollera för feljustering eller om rörliga delar har fastnat, bristning hos delar och andra eventuella förhållanden som kan komma att påverka elverktygets funktion. Om det är skadat, se till att elverktyget blir reparerat före användning.*** *Många olyckor orsakas av dåligt underhållna elektriska verktyg.*

f) ***Håll kapningsverktyg vassa och rena.*** *Ordentligt underhållna kapningsverktyg med vassa sågkanter är mindre sannolika att fastna och är lättare att kontrollera.*

g) ***Använd elverktyget, tillbehören och verktygssatserna, etc. i enlighet med dessa instruktioner, och ta hänsyn till arbetsförhållandena och det arbete som ska utföras.*** *Användningen av elverktyget för andra verksamheter än de som det är avsett för skulle kunna resultera i en farlig situation.*

5) SERVICE

a) ***Se till att ditt elverktyg får service av en kvalificerad reparatör, som endast använder identiska ersättningsdelar.*** *Detta säkerställer att elverktygets säkerhet bibehålles.*

YTTERLIGARE SÄKERHETSINSTRUKTIONER FÖR CIRKELSÅGAR

Säkerhetsinstruktioner för alla sågar

a) ⚠ ***FARA: Håll händerna borta från sågområdet och klingan. Håll den andra handen på hjälphandtaget eller motorhuset.*** *Om du håller sågen med båda händerna kan klingan inte komma åt att skada dem.*

b) ***För inte ner händerna under arbetsstycket.*** *Skyddet kan inte skydda dig från klingan nedanför arbetsstycket.*

c) ***Justera sågningsdjupet så att det är anpassat till arbetsstyckets tjocklek.*** *Mindre än en hel sågtand bör synas under arbetsstycket.*

d) ***Håll aldrig arbetsstycket som sågas med händerna eller över benen. Fäst arbetsstycket vid ett stadigt underlag.*** *Det är viktigt att arbetsstycket stöds ordentligt för att minimera risken för kroppsskada, att klingan fastnar eller att du förlorar kontrollen.*

e) ***Håll elverktyget i de isolerade greppsytorna när du utför arbete där skärverktyget kan komma i kontakt med dolda elledningar.*** *Kontakt med en strömförande ledning kommer att också göra elverktygets oskyddade metalldelar strömförande och ge användaren en elektrisk stöt.*

f) ***Använd alltid parallellklyvanslag eller riktskena vid klyvning.*** *Det förbättrar snittets precision och minskar risken för att klingan skall fastna.*

g) ***Använd alltid klingor av rätt storlek och hjulaxelshålsform (diamant eller rund).*** *Klingor som inte passar sågens monteringsstycke*

kommer att röra sig ojämnt och få dig att förlora kontrollen.

h) ***Använd aldrig skadade eller felaktiga klingor, mellanlägg eller skruvar.*** *Klingans mellanlägg och skruvar är speciellt utformade för din såg för optimal funktion och användarsäkerhet.*

Orsaker och förhindrande av rekyl

– *Rekyl är en plötslig reaktion då en sågklinga som klämts fast, fastnat eller kommit ur led, och som får en okontrollerad såg att lyftas upp och ut ur arbetsstycket, i riktning mot användaren;*

– *Då klingan kläms fast eller fastnar ordentligt genom att snittet sluts, stannar klingan och motorreaktionen gör att maskingen snabbt drivs bakåt mot användaren;*

– *Om klingan böjs eller kommer ur led i snittet, kan tänderna på bakre delen av klingan gräva sig in i den övre ytan på träet och få klingan att klättra upp ur snittet och studsa bakåt mot användaren.*

Rekyl är ett resultat av felaktig användning av verktyget och/eller felaktiga användningsprocedurer eller -omständigheter och kan undvikas genom att man vidtar lämpliga försiktighetsåtgärder beskrivna nedan:

a) ***Håll stadigt i sågen med båda händerna och håll dina armar så att de kan motstå rekylkraft. Ställ dig på endera sidan av klingan, men aldrig i linje med klingan.*** *Rekyl kan få sågen att studsa bakåt, men rekylkraft kan kontrolleras av användaren, om lämpliga försiktighetsåtgärder vidtas.*

b) ***Om skivan fastnar, eller om ett snitt avbryts av någon orsak, skall avtryckaren släppas och verktyget hållas orörligt i materialet tills skivan helt har stannat. Försök aldrig att ta ut sågen ur arbetsstycket eller att dra sågen bakåt medan klingan är i rörelse, då det kan orsaka rekyl.*** *Undersök och vidta lämpliga åtgärder för att avlägsna orsaken till att klingan fastnar.*

c) ***När du startar om en såg inne i ett arbetsstycke, skall du centrera sågen i snittet och kontrollera att sågtänderna inte sitter fast i materialet.*** *Om klingan sitter fast kan den vandra uppåt eller orsaka rekyl från arbetsstycket då sågen startas om.*

d) ***Stora paneler skall stödas så att risken för att bladet kläms fast och orsakar rekyl minimeras.*** *Stora paneler tenderar att svikta av sin egen vikt. Stöd måste placeras under panelen på båda sidor, nära skärlinjen och nära kanten på panelen.*

e) ***Använd inte oskarpa eller skadade klingor.*** *Oskarpa eller felaktigt positionerade klingor ger trånga snitt, vilket orsakar stor friktion och att klingan fastnar, samt rekyl.*

f) ***Låsningsreglage för klingdjup och fasvinkel måste vara väl åtdragna och säkrade före sågning.*** *Om klingjusteringar rör sig under sågning, kan det få klingan att fastna och orsaka rekyl.*

g) ***Var extra försiktig vid sågning in i befintliga väggar eller andra dolda områden.*** *Den inträngande sågklingan kan såga föremål som kan orsaka rekyler.*

Säkerhetsinstruktioner för sågar med ett pendlande klingskydd.

a) ***Kontrollera innan sågen används att det undre klingskyddet stänger felfritt. Sågen får inte tas i bruk om det undre klingskyddet inte är fritt rörligt och inte stängs omedelbart. Kläm eller bind inte fast det undre klingskyddet i öppet läge.*** *Om sågen av misstag faller ner på golvet finns risk att det undre klingskyddet deformeras. Öppna klingskyddet med återdragningsspaken och kontrollera att det är fritt rörligt och att det vid alla snittvinklar och snittdjup varken berör sågklingan eller andra delar.*

b) ***Kontrollera funktionen på fjädern till det undre klingskyddet. Låt sågen repareras innan den tas i bruk om klingskyddet eller fjädern inte fungerar felfritt.*** *Skadade delar, klibbiga avlagringar eller anhopning av spån kan hindra det undre klingskyddets rörelse.*

c) ***Öppna det undre klingskyddet för hand endast vid speciella snitt som t.ex. „insågning och vinkelsnitt". Öppna det undre klingskyddet med återdragningsspaken och släpp den så fort sågklingan gått in i arbetsstycket.*** *Vid all annan sågning måste det undre klingskyddet fungera automatiskt.*

d) ***Se till att sågklingan skyddas av det undre klingskyddet när sågen läggs bort på arbetsbänk eller golv.*** *En oskyddad och roterande sågklinga förflyttar sågen bakåt och kan såga allt som är i vägen. Beakta även sågens eftergång.*

Tillkommande äkerhetsinstruktioner för cirkelsågar

- ***Bär hörselskydd.*** *Att utsättas för buller, kan ge hörselskada.*
- ***Använd ansiktsmask.*** *Dammexponering kan orsaka andningssvårigheter och möjlig skada.*

- ***Använd inte klingor med större eller mindre diameter än rekommenderat.*** *Se tekniska data för information om rätt sågkapacitet. Använd enbart sågklingor som specificeras i den här bruksanvisningen och som är tillverkade i enlighet med EN 847-1.*
- ***Använd aldrig slipkapskivor****.*
- ***Använd inte vattenmatningstillsatser.***
- ***Använd klämmor eller något annat praktiskt sätt att stödja arbetsstycket mot ett stabilt underlag****. Att hålla arbetet för hand eller mot kroppen är instabilt och kan göra att du förlorar kontrollen.*

Inneboende risker

Följande risker är naturligt förekommande vid användningen av cirkelsågar.

– *Personskador orsakade av att vidröra verktygets roterande eller heta delar*

Trots applicering av de relevanta säkerhetsbestämmelserna och implementeringen av säkerhetsapparater kan vissa återstående risker inte undvikas. Dessa är:

– *Hörselnedsättning.*

– *Risk för att klämma fingrar vid byte av tillbehör.*

– *Hälsorisker orsakade av inandning av damm som uppstår vid arbete med trä.*

Märkningar på verktyg

Följande bildikoner visas på verktyget:

Läs instruktionshandbok före användning.

Bär öronskydd.

Bär ögonskydd.

DATUMKODPLACERING (FIG. 1)

Datumkoden (z), vilken också inkluderar tillverkningsår, finns tryckt i kåpan.

Exempel:

2013 XX XX

Tillverkningsår

Förpackningsinnehåll

Förpackningen innehåller:

1 165 mm (6-1/2 tum) cirkelsåg (DWE550) eller

1 184 mm (7-1/4 tum) cirkelsåg (DWE560)

1 Cirkelsågklinga

1 Klingnyckel

1 Parallellanslag

1 Dammutsugning

1 Instruktionshandbok

1 Sprängskiss

- *Kontrollera med avseende på skada på verktyget, på delar eller tillbehör som kan tänkas ha uppstått under transporten.*
- *Ta dig tid att grundligt läsa och förstå denna handbok före användning.*

Beskrivning (fig. 1)

VARNING: *Modifiera aldrig elverktyget eller någon del av det. Skada eller personskada skulle kunna uppstå.*

a. Avtryckare

b. Huvudhandtag

c. Klinglås

d. Ändlock

e. Sidohandtag

f. Fasinställningssratt

g. Fasvinkel inställningsmekanism

h. Basplatta

i. Nedre klingskydd

j. Klingklämskruv

k. Spak undre skydd

l. Övre klingskydd

m. Låsknapp

AVSEDD ANVÄNDNING

Dessa slitstarka cirkelsågar är konstruerade för professionell kapning av trä. **ANVÄND INTE** vattenmatningstillsatser med denna såg. **ANVÄND INTE** slip- eller diamantskivor. **ANVÄND INTE** under våta förhållanden eller i närheten av lättantändliga vätskor eller gaser.

Dessa slitstarka sågar är yrkesmässiga elverktyg. **LÅT INTE** barn komma i kontakt med verktyget. Övervakning krävs när oerfarna användare använder detta verktyg.

- Denna produkt är inte avsedd att användas av personer (inklusive barn) med reducerad fysisk, sensorisk eller mental förmåga eller med begränsad erfarenhet eller kunskap såvida inte de är under uppsikt av en person som är ansvarig för deras säkerhet. Barn skall aldrig lämnas ensamma med denna produkt.

Elektrisk Säkerhet

Den elektriska motorn har konstruerats för endast en spänning. Kontrollera alltid att strömförsörjningen motsvarar spänningen på klassificeringsplattan.

Ditt DEWALT-verktyg är dubbel-isolerad i enlighet med EN 60745; därför behövs ingen jordningstråd.

Om starkströmssladden är skadad måste den bytas ut mot en speciellt preparerad sladd som finns att få genom DEWALTs serviceorganisation.

Användning av Förlängningssladd

Om en förlängningssladd behövs, använd en godkänd 3-kärnig förlängningssladd, som är lämplig för detta verktygs strömbehov (se ***Tekniska data***). Minsta ledningsstorlek är 1,5 mm^2; maximala längden är 30 m.

Vid användning av en sladdvinda, dra alltid ut sladden helt och hållet.

HOPMONTERING OCH JUSTERING

VARNING: För att minska risken för skador måste maskinen alltid stängas av och kopplas bort från strömkällan innan tillbehör monteras eller tas bort, innan inställningar genomförs eller ändras och innan reparationer utförs. *En oavsiktlig start kan orsaka skador.*

Byta klingor

INSTALLATION AV KLINGAN (FIG. 1–4)

VARNING (ENDAST DWE550): *Den inre flänsen har 20 mm diameter på ena sidan och 19 mm diameter på den andra. 19 mm diametersidan är märkt med 19 och 20 mm diametersidan är märkt med 20. Använd korrekt sida för håldiametern på klingan som du tänker använda. Montering av klingan med fel sida kan resultera i farliga vibrationer.*

1. Använd nedre skyddets spak (k), dra tillbaka det nedre klingskyddet (i) och placera klingan på sågspindeln mot den inre klämbrickan (o), setill att klingan roterar i korrekt riktning (riktningen på pilen på sågklingan och tänderna måste peka i samma riktning som riktningen hos rotationspilen på sågen). Förutsätt inte att skriften på klingan alltid kommer att vara riktad mot dig vid korrekt installation. När det nedre klingskyddet dras tillbaka för att installera klingan, kontrollera tillståndet och funktionen hos det nedre klingskyddet för att se till att det fungerar ordentligt. Se till att det rör sig fritt och inte touchar klingan eller andra delar i alla vinklar och sågdjup.
2. Placera yttre klämbrickan (n) på sågspindeln med den stora platta ytan mot klingan och texten på den yttre klämbrickan riktad mot dig.
3. Gänga på klingklämskruven (j) på sågspindeln för hand (skruven är högergängad och måste vridas medurs för åtdragning).
4. Tryck ned klinglåset (c) medan klingan vrids med klingnyckeln tills klingans lås aktiveras och klingan slutar att rotera.
5. Dra åt klingklämskruven stadigt med klingnyckeln.

OBSERVERA: Aktivera aldrig klinglåset medan sågen körs, eller aktivera den för att stoppa verktyget. Slå aldrig på sågen medan klinglåset är aktiverat. Det kan resultera i allvarliga skador på sågen.

ATT BYTA KLINGAN (FIG. 2–4)

1. För att lossa klingans klämskruv (j) tryck ned klinglåset (c) och vrid på sågspindeln med klingnyckeln (s) tills klingans lås aktiveras och klingan slutar att rotera. Med låset aktiverat vrid klingans klämskruv moturs med klingnyckeln (skruven är högergängad och måste vridas moturs för att lossna).
2. Ta bort klingans klämskruv (j) och yttre klämbrickan (n). Ta bort den gamla klingan.
3. Ta bort sågspån som kan ha samlats i skyddet eller klämbrickområdet och kontrollera tillstånd och funktion hos det nedre klingskyddet såsom angivits tidigare. Smörj inte detta område.
4. Använd alltid klingor med korrekt storlek (diameter) med korrekt storlek och form på centrumhålet för montering på sågspindeln. Se alltid till att den maximalt rekommenderade hastigheten (rpm) på sågklingan stämmer överens med eller överstiger hastigheten (rpm) för sågen.
5. Följ steg 1 till 5 under ***Att installera klingan***, se till att klingan roterar i korrekt riktning.

NEDRE KLINGSKYDD

VARNING: *Det nedre klingskyddet är en säkerhetsfunktion som reducerar risken för allvarliga personskador. Använd aldrig sågen om det nedre klingskyddet saknas, är skadat eller inte fungerar korrekt. Lita inte på att det nedre klingskyddet alltid skyddar dig. Din säkerhet beror på att alla varningar och försiktighetsåtgärder följs samt att sågen hanteras korrekt. Kontrollera att det nedre skyddet stänger ordentligt innan varje användning. Om det nedre*

klingskyddet saknas eller inte fungerar korrekt, lämna sågen på service innan den används. För att garantera produktens säkerhet och pålitlighet skall alltid reparationer och inställningar göras av ett auktoriserat servicecenter eller annan kvalificerad serviceorganisation och att alltid identiska reservdelar används.

KONTROLLERA DET NEDRE SKYDDET (FIG. 1)

1. Stäng av verktyget och koppla bort det från strömkällan.
2. Vrid den nedre skyddsspaken (fig. 1, k) från helt stängd position till helt öppen position.
3. Släpp spaken (k) och observera att skyddet (i) återgår till helt stängd position.

Verktyget bör lämnas till ett kvalificerat servicecenter för service om det:

- inte återgår till helt stängd position,
- flyttar ryckvis eller långsamt, eller
- kommer i kontakt med klingan eller någon del av verktyget i någon vinkel eller djup under sågningen.

Inställning sågdjup (fig. 5–7)

1. Lyft djupinställningsspaken (p) för att lossa.
2. För att få korrekt sågdjup rikta in skåran (q) på djupinställningsbygeln mot lämplig markering på övre klingsskyddet (l).
3. Drag åt djupinställningsspaken
4. För mest effektiv sågning med en sågklinga med karbidspetsar, ställ in djupinställningen så att ungefär en halv sågtand sticker ut under träytan som skall sågas.
5. En metod för att kontrollera korrekt sågdjup visas i figur 7. Lägg en bit av det material som du planerar att såga längs med klingas sida såsom visas i figuren och observera hur mycket av tanden som sticker ut under materialet.

Fasvinkelinställning (fig. 8)

Fasvinkelinställningsmekanismen (g) kan ställas in mellan 0° och 48°.

1. Vrid på fasinställningsratten (f) för att lossa.
2. Luta fotplattan till önskad vinkelmarkering på pivotkonsolen (u).
3. Vrid på fasinställningsratten för att dra åt.

Sågsnittsindikator (fig. 9)

Fronten på sågskon har en sågsnittsindikator (t) för vertikal och fassågning. Denna indikator gör att du kan styra sågen längs med ritade såglinjer på materialet som skall sågas. Indikatorn riktar in sig mot vänstra (inre) sidan av sågklingan vilket gör att spåret (sågsnittet) som sågas av sågklingan blir till höger om indikatorn Spåren på basplattan indikerar 0° och 45°.

Inställbart sladdskydd (fig. 10)

Det inställbara sladdskyddet (v) gör att sladden kan placeras vertikalt eller parallellt med klingan. Det är i vertikal position vid leverans.

FÖR ATT FÅ DEN PARALLELLA POSITIONEN (FIG. 10A)

1. Tryck in sladdskyddet (v) såsom indikeras av pilen.
2. Vrid sladdskyddet medurs till den parallella positionen.

FÖR ATT FÅ DEN VERTIKALA POSITIONEN (FIG. 10B)

1. Tryck in sladdskyddet (v) såsom indikeras av pilen.
2. Vrid sladdskyddet moturs till den vertikala positionen.

Montering och inställning av parallellanslaget (fig. 11)

Parallellanslaget (w) används till att såga parallellt med arbetsstyckets kant.

MONTERING

1. Sätt i parallellanslagets inställningsratt (x) i hålet (aa) såsom visas i figur 11, låt ratten vara lös för att möjliggöra att parallellanslaget kan passera.
2. Sätt i parallellanslaget (w) i basplattan (h) såsom visas i figur 11.
3. Dra åt parallellanslagets inställningsratt (x).

INSTÄLLNING

1. Lossa anslagets inställningsratt (x) och ställ in parallellanslaget (w) till önskad bredd. Inställningen kan avläsas på parallellanslagets skala.
2. Dra åt anslagsinställningsratten (x).

Montering av dammutsugningen (fig. 1, 5, 12)

DWE550/DWE560 cirkelsåg är försedd med dammutsugning.

FÖR ATT INSTALLERA DAMMUTSUGNINGEN

1. Lossa djupinställningsspaken helt (fig. 5, p).
2. Placera basplattan (fig. 1, h) i lägsta positionen.
3. Rikta in den vänstra halvan av dammutsugningen (y) över övre klingskyddet (l) såsom visas.
4. Sätt i skruvarna och dra åt.

Innan Du börjar

- Se till att batteripaketet är (helt) laddat.
- Se till att alla skyddsanordningar är ordentligt monterade. Det undre, rörliga klingskyddet måste vara stängt.
- Se till att klingan roterar i samma riktning som pilen på det övre skyddet.
- Använd inga svårt slitna klingor.

ANVÄNDNING
Bruksanvisning

VARNING: *laktta alltid säkerhetsinstruktionerna och tillämpbara bestämmelser.*

VARNING: För att minska risken för skador måste maskinen alltid stängas av och kopplas bort från strömkällan innan tillbehör monteras eller tas bort, innan inställningar genomförs eller ändras och innan reparationer utförs. *En oavsiktlig start kan orsaka skador.*

Korrekt Handplacering (fig. 13)

VARNING: *För att minska risken för allvarlig personskada, använd* ***ALLTID*** *korrekt handställning, så som visas.*

VARNING: *För att minska risken för allvarlig personskada, håll* ***ALLTID*** *verktyget säkert, för att förekomma en plötslig reaktion.*

Korrekt handposition kräver ena handen på det huvudhandtaget (b) och den andra handen på sidohandtaget (e).

Att sätta på och stänga av (fig. 1)

Av säkerhetsskäl är startknappen (a) på ditt verktyg utrustad med en startspärr (m).

Tryck på startspärren för att låsa upp verktyget.

För att köra verktyget, tryck på strömbrytaren (a). Så snart som startknappen släpps upp blir startspärren automatiskt aktiverad för att förhindra oavsiktlig start av maskinen.

OBSERVERA: *Slå inte PÅ eller STÄNG av verktyget när sågklingan vidrör arbetsstycket eller andra material.*

Stöd av arbetsstycket (fig. 14–17)

VARNING: För att minska risken för allvarliga personskador, stöd arbetsstycket ordentligt och håll sågen i ett fast grepp för att förhindra kontrollen förloras.

Figurerna 14 och 16 visar korrekt sågposition. Figurerna 15 och 17 visar osäkert förhållande. Händerna bör hållas undan från sågområdet och strömsladden placeras undan från sågområdet så att den inte fastnar under arbetet.

För att undvika rekyler, stöd ALLTID skivor eller arbetsstycken NÄRA sågområdet , (fig. 14 och 16). Stöd INTE skivor eller arbetsstycken långt från sågområdet (fig. 15 och 17). När sågen hanteras håll sladden undan från sågområdet och förhindra att den fastnar i arbetsstycket.

KOPLA ALLTID IFRÅN SÅGEN INNAN NÅGRA INSTÄLLNINGAR GÖRS! Placera arbetet med dess “fina” sida—den som är viktigast—nedåt. Sågen sågar uppåt så eventuell splittring kommer att bli på den arbetsyta som är uppåt när du sågar.

Sågning

VARNING: *Försök aldrig att använda detta verktyg genom att lägga det upp och ned på en arbetsyta och föra materialet till verktyget. Kläm alltid fast arbetsstycket och för verktyget till arbetsstycket, håll verktyget säkert med båda händerna såsom visas i figur 16.*

Placera den bredare delen av sågfotplattan på den del av arbetsstycket som sitter fast och inte på den del som kommer att ramla bort när sågningen är klar. Exemplet i figur 16 illustrerar RÄTT sätt att såga av kanten på en skiva. Kläm alltid fast arbetet. Försök inte att hålla korta bitar i handen! Kom ihåg att stödja utskjutande och överhängande material. Var försiktig vid sågning av material nedifrån.

Se till att sågen når full hastighet innan klingan kommer i kontakt med materialet som skall sågas. Start med sågklingan mot materialet som skall sågas eller skjutning framåt in i ett sågsnitt kan resultera i en rekyl. Skjut sågen framåt med en hastighet som låter klingan kapa utan kraftpåverkan. Hårdhet och seghet kan variera även i samma arbetsstycke och kvistiga eller fuktiga sektioner kan utgöra en kraftig belastning för sågen. När detta sker, skjut sågen långsammare men tillräckligt hårt för att fortsätta arbetet utan minskad hastighet. Om sågen tvingas kan det orsaka ojämn sågning, felaktigheter, rekyler och överhettning av motorn. Skulle sågningen börja lämna såglinjen, försök inte att tvinga tillbaka den. Släpp istället avtryckare och låt klingan stanna helt och hållet. Sedan kan du dra tillbaka sågen, rikta in på nytt och påbörja en ny sågning något innanför det felaktiga spåret. Under alla omständigheter, dra tillbaka sågen om du måste ändra sågningen. Tvingad korrigering kan klämma fast sågen och orsaka rekyler.

OM SÅGEN FASTNAR, SLÄPP AVTRYCKAREN OCH BACKA SÅGEN TILLS DEN LOSSNAR. SE TILL ATT KLINGAN ÄR RAKT I SÅGSPÅRET OCH FRI FRÅN SÅGKANTEN INNAN DEN STARTAS OM.

När kapningen är klar, släpp avtryckaren och låt klingan stanna innan sågen lyfts från arbetet. När du lyfter upp sågen kommer det fjäderbelastade skyddet automatiskt att stängas under klingan. Kom ihåg att klingan är exponerad tills detta sker. Sträck dig aldrig av någon anledning under arbetsstycket. När du måste dra tillbaka teleskopskyddet manuellt (då det är nödvändigt för att påbörja en insticksågning) använd alltid indragningsspaken.

OBSERVERA: Vid sågning av tunna remsor, var noga med att små avsågade delar inte fastnar på insidan av det nedre skyddet.

KLYVNING

Klyvning är processen att såga breda skivor i smala remsor - sågning på längden i fiberriktningen. Handstyrning är mycket svårt för denna typ av sågning och användning av ett DEWALT parallellanslag (fig. 11, w) rekommenderas.

INSTICKSSÅGNING (FIG. 18)

VARNING: *Fäst aldrig upp klingskyddet i upplyft position. Flytta aldrig sågen bakåt vid insticksågning. Detta kan göra att enheten reser sig upp från arbetsytan vilket kan orsaka skador.*

En insticksågning är en sågning som görs på ett golv, i en vägg eller på annan plan yta.

1. Ställ i sågens fotplatta så att klingan sågar på önskat djup.
2. Luta sågen framåt och vila fronten på fotplattan mot materialet som skall sågas.
3. Använd det nedre skyddet, dra tillbaka det nedre klingskyddet till en uppåtriktad position. Sänk bakdelen på basplattan tills klingans tänder nästan vidrör såglinjen.
4. Släpp klingskyddet (dess kontakt med arbetsstycket kommer att hålla det på plats för att öppnas fritt när sågningen startar). Ta bort handen från skyddsspaken och ta ett fast tag i sidohandtaget (e) såsom visas i figur 18. Placera kroppen och armen så att du kan stå emot rekyler om de uppstår.
5. Se till att klingan är i kontakt med sågytan innan sågen startas.
6. Starta motorn och sänk gradvis sågen till basplattan vilar plant på materialet som skall sågas. Fortsätt längs såglinjen tills sågningen är klar.
7. Släpp avtryckaren och låt klingan stoppa helt och hållet innan klingan dras tillbaka från materialet.
8. Vid start av varje ny sågning, upprepa ovanstående.

Dammutsugning (fig. 19)

VARNING: *Risk för inandning av damm. För att minska risken för personskador bär* ***ALLTID****godkänd dammask.*

Ett dammutsugningsuttag (y) medföljer verktyget.

Slangen hos de flesta vanliga dammsugare passar direkt i dammutsugningsuttaget.

VARNING: *Använd* ***ALLTID*** *en dammsugare som fyller gällande föreskrifter gällande dammutsläpp vid sågning av trä. Slangen hos de flesta vanliga dammsugare passar direkt i dammutsugningsuttaget.*

AIRLOCK KOPPLINGSSYSTEM - DWV9000 (SÄLJS SEPARAT) (FIG. 19)

AirLock möjliggör en snabb och säker anslutning mellan verktygets dammutsugningsöppning (y) och dammutsugaren.

1. Se till att flänsen på AirLock kopplingen är i upplåst läge. Rikta in spåren på flänsen och AirLock kopplingen såsom visas för låsta och upplåsta positioner.
2. Skjut AirLock kontakten på dammutsugningen (y).
3. Vrid flänsen till låst position.

UNDERHÅLL

Ditt elverktyg från DEWALT har konstruerats för att arbeta över en lång tidsperiod med minimalt underhåll. Kontinuerlig tillfredsställande drift beror på ordentlig verktygsvård och regelbunden rengöring.

VARNING: För att minska risken för skador måste maskinen alltid stängas av och kopplas bort från strömkällan innan tillbehör monteras eller tas bort, innan inställningar genomförs eller ändras och innan reparationer utförs. *En oavsiktlig start kan orsaka skador.*

Smörjning

Självsmörjande kulor och kullager används i verktyget så smörjning behövs inte. Vi rekommenderar emellertid att du en gång per år tar med dig eller skickar verktyget till ett certifierat servicecenter för en grundlig rengöring och inspektion.

Rengöring

VARNING: *Blås ut smuts och damm från huvudkåpan och skyddsområdet med torr luft varje gång du ser smuts samlas i och runt lufthålen. Bär godkända ögonskydd och godkänt dammfilterskydd när du utför denna procedur.*

NEDRE SKYDD

Det nedre skyddet skall alltid rotera och stänga fritt från full öppning till helt stängd position. Kontrollera alltid att det fungerar korrekt innan sågningen genom att helt öppna skyddet och låta det stängas. Om skyddet stängs långsamt eller inte fullt ut behöver det rengöras eller service. Använd inte sågen innan den fungerar korrekt. För att rengöra skyddet, använd torr luft eller en mjuk borste för att ta bort allt samlat sågspån eller skräp från skyddets väg och runt skyddets fjäder. Om detta inte rättar till problemet behöver den lämnas på service hos ett auktoriserat servicecenter.

VARNING: *Använd aldrig lösningsmedel eller andra skarpa kemikalier för att rengöra de icke-metalliska delarna på verktyget. Dessa kemikalier kan försvaga de material som används i dessa delar. Använd en trasa som bara är fuktad med vatten och mild tvål. Låt aldrig någon vätska komma in i verktyget; sänk aldrig ner någon del av verktyget i en vätska.*

Klingan

En slö klinga kommer att orsaka en långsam och ineffektiv sågning, överbelasta sågmotorn, överdriven sprickbildning och kan öka risken för rekyler. Byt klingan när det inte längre är lätt att skjuta sågen genom sågningen, när motorn är ansträngd eller när klingan blir mycket het. Det är en bra praxis att ha extra klingor till hands så att vassa klingor finns tillgängliga för omedelbar användning. Slöa klingor kan slipas på de flesta platser.

Härdat gummi på klingan kan tas bort med fotogen, terpentin eller ugnsrengöring. Anti-stickbelagda klingor kan användas där mycket ansamlingar upptäcks t.ex. tryckbehandlat och grönt timmer.

Valfria tillbehör

VARNING: *Eftersom andra tillbehör än de som erbjuds av DEWALT inte har testats med denna produkt, kan användningen av sådana tillbehör med detta verktyg vara riskabelt. För att minska risken för personskada bör endast tillbehör som rekommenderas av DEWALT användas med denna produkt.*

ANVÄND INTE VATTENMATNINGSTILLSATSER MED DENNA SÅG.

UNDERSÖK VISUELLT KARBIDKLINGOR INNAN ANVÄNDNING. BYT VID SKADA.

Att skydda miljön

Separat insamling. Denna produkt får inte kasseras tillsammans med vanligt hushållsavfall.

Skulle du en dag upptäcka att din produkt från DEWALT behöver ersättas eller att du inte längre har någon användning för den, kassera den inte tillsammans med hushållsavfallet. Gör denna produkt tillgänglig för separat insamling.

Separat insamling av använda produkter och förpackningar möjliggör att ämnena kan återvinnas och användas igen. Återanvändning av återvunna ämnen bidrar till att förhindra miljöföroreningar och minskar behovet av råmaterial.

Lokala bestämmelser kan ge anvisningar för separat insamling av elektriska produkter från hushållen, på kommunala avfallsanläggningar eller via återförsäljaren när du köper en ny vara.

DEWALT tillhandahåller en inrättning för insamling och återvinning av DEWALTs produkter när dessa har nått slutet på sin livslängd. För att utnyttja denna tjänst, återsänd din vara till något behörigt reparationsombud, som kommer att tillvarata den å dina vägnar.

Du kan kontrollera var ditt närmaste behöriga reparationsombud finns, genom att kontakta det lokala kontoret för DEWALT på den adress som anges i denna handbok. Alternativt finns en förteckning över behöriga reparationsombud för DEWALT och komplett information om vår service efter försäljning, med kontaktadresser, på Internet på: **www.2helpU.com.**

GARANTI

DEWALT har förtroende för kvaliteten på sina produkter, och erbjuder en enastående garanti för professionella användare av produkten. Denna garanti-deklaration kommer som tillägg till och inskränker inte dina kontraktsmässiga rättigheter i egenskap av professionell användare, eller dina lagstadgade rättigheter i egenskap av enskild icke-professionell användare. Garantin är giltig i de territorier som tillhör medlemsstaterna i Europeiska unionen och det europeiska frihandelsområdet.

• 30 DAGARS RISKFRI TILLFREDSSTÄLLELSE-GARANTI •

Om du inte är helt nöjd med funktionaliteten hos ditt verktyg från DEWALT kan du helt enkelt återlämna det inom 30 dagar, i komplett skick, med alla ursprungliga delar så som det köpts, till inköpsstället, för full återbetalning eller byte. Produkten måste ha blivit utsatt för rimligt slitage och nötning, och bevis på inköpet måste visas upp.

• KONTRAKT PÅ ETT ÅRS FRI SERVICE •

Om du behöver underhåll eller service för ditt DEWALT verktyg inom 12 månade från inköp har du rätt till en service utan kostnad. Den kommer att utföras utan kostnad hos ett auktoriserat DEWALT reparationsombud. Bevis på köpet måste visas upp. Detta inkluderar arbete. Det innefattar inte tillbehör och reservdelar, såvida dessa inte fallerar inom ramen för garantin.

• ETT ÅRS FULLSTÄNDIG GARANTI •

Om din produkt från DEWALT produkt fallerar på grund av bristfälligt material eller tillverkning inom 12 månader efter inköpsdatum, garanterar DEWALT att vi kostnadsfritt byter ut alla felaktiga delar eller – efter vårt gottfinnande – kostnadsfritt byter ut enheten, förutsatt att:

- Produkten inte har använts felaktigt;
- Produkten bara har utsatts för rimligt slitage och nötning;
- Reparationer inte har försökt göras av obehöriga personer;
- Bevis på köpet visas upp;
- Produkten återlämnas i fullständigt skick, med alla sina ursprungliga beståndsdelar.

Om du vill göra ett yrkande, kontakta din återförsäljare eller leta efter din närmaste auktoriserade DEWALT reparationsombud i DEWALT katalogen eller kontakta ditt DEWALT kontor på den adress som anges i denna manual. En förteckning över behöriga reparationsombud för DEWALT och komplett information om vår service efter försäljning finns tillgängligt på Internet på: **www.2helpU.com**.

165 MM (6-1/2") DAIRESEL TESTERE, DWE550
184 MM (7-1/4") DAIRESEL TESTERE, DWE560

Tebrikler!

Bir DEWALT aleti seçtiniz. Uzun süreli deneyim, sürekli ürün geliştirme ve yenilik DEWALT markasının profesyonel elektrikli alet kullanıcıları için en güvenilir ortaklardan birisi haline gelmesini sağlamaktadır.

Teknik veriler

		DWE550	DWE560
Voltaj	V_{AC}	230	230
Tip		1	1
Giriş gücü	W	1200	1350
Yüksüz hız	min^{-1}	5500	5500
Bıçak çapı	mm	165	184
Maksimum açılı kesme derinliği			
90°	mm	55	65
45°	mm	35	42
Bıçak deliği	mm	20	16
Açı ayarlama		48°	48°
Ağırlık	kg	3,60	3,66
L_{PA} (ses basıncı)	dB(A)	85	85
K_{PA} (ses basıncı belirsizliği)	dB(A)	2,5	2,5
L_{WA} (ses gücü)	dB(A)	96	96
K_{WA} (ses gücü belirsizliği)	dB(A)	2,5	2,5

EN 60745'a göre tespit edilen toplam titreşim değerleri (üç yönün vektör toplamı):			
Titreşim emisyon değeri a_h ahşap kesimi			
$a_{h,W}$ =	m/s²	< 2,5	< 2,5
Belirsizlik değeri			
K =	m/s²	1,5	1,5

Bu bilgi sayfasında verilen titreşim emisyon düzeyi, EN 60745'te sağlanan standart teste uygun olarak ölçülmüştür ve aletleri birbiriyle karşılaştırmak için kullanılabilir. Ön maruziyet değerlendirmesi için kullanılabilir.

UYARI: *Beyan edilen titreşim emisyon düzeyi, aletin ana uygulamalarını yansıtır. Ancak alet farklı aksesuarlarla farklı uygulamalar için kullanılırsa veya bakımı kötü yapılırsa, titreşim emisyonu değişebilir. Bu, toplam çalışma süresindeki maruziyet düzeyini önemli ölçüde artırabilir.*

Tahmini titreşim maruziyeti, aletin kapalı kaldığı veya çalışmasına karşın iş görmediği zamanları da dikkate almalıdır. Bu, toplam çalışma süresindeki maruziyet düzeyini önemli ölçüde azaltabilir.

Kullanıcıyı titreşim etkilerinden korumak için belirtilen ek güvenlik önlemlerini alın: Aletin ve aksesuarların bakımını yapın, elleri sıcak tutun, çalışma modellerini düzenleyin.

Sigortalar		
Avrupa	230 V aletler	10 Amper, ana şebeke

Tanımlar: Güvenlik Talimatları

Aşağıdaki tanımlar her işaret sözcüğü ciddiyet derecesini gösterir. Lütfen kılavuzu okuyunuz ve bu simgelere dikkat ediniz.

TEHLİKE: *Engellenmemesi halinde* ***ölüm veya ciddi yaralanma*** *ile sonuçlanabilecek çok yakın bir tehlikeli durumu gösterir.*

UYARI: *Engellenmemesi halinde* ***ölüm veya ciddi yaralanma*** *ile sonuçlanabilecek potansiyel bir tehlikeli durumu gösterir.*

DİKKAT: *Engellenmemesi halinde* ***önemsiz veya orta dereceli yaralanma*** *ile sonuçlanabilecek potansiyel bir tehlikeli durumu gösterir.*

İKAZ: *Engellenmemesi halinde* ***maddi hasara neden olabilecek, yaralanma ile ilişkisi olmayan durumları gösterir.***

Elektrik çarpması riskini belirtir.

Yangın riskini belirtir.

AT Uygunluk Beyanatı

MAKİNE DİREKTİFİ

DWE550, DWE560

DEWALT, ***Teknik veriler*** bölümünde açıklanan bu ürünlerin 2006/42/EC, EN 60745-1, ve EN 60745-2-5 normlarına uygun olarak tasarlandığını beyan eder.

Bu ürünler ayrıca 2004/108/EC ve 2011/65/EU Direktifi ile uyumludur. Daha fazla bilgi için, lütfen aşağıdaki adresten DEWALT ile irtibata geçin veya kılavuzun arkasına bakın.

Bu belge altında imzası bulunan yetkili, teknik dosyanın derlenmesinden sorumludur ve bu beyanı DEWALT adına vermiştir.

Horst Grossmann
Başkan Yardımcısı, Mühendislik ve Ürün Geliştirme
DEWALT, Richard-Klinger-Straße 11,
D-65510, Idstein, Almanya
20.08.2012

UYARI: *Yaralanma riskini azaltmak için, kullanım kılavuzunu okuyun.*

Elektrikli El Aletleri İçin Genel Güvenlik Talimatları

UYARI! Bütün güvenlik uyarılarını ve talimatlarını mutlaka okuyun. *Bu talimatların herhangi birisine uyulmaması elektrik çarpması, yangın ve/veya ciddi yaralanma riskine neden olabilir.*

BÜTÜN UYARI VE GÜVENLİK TALİMATLARINI İLERİDE BAKMAK ÜZERE MUHAFAZA EDİN

Aşağıda yer alan uyarılardaki "elektrikli alet" terimi şebeke elektriğiyle (kablolu) veya akü/pille (şarjlı) çalışan elektrikli aletinizi ifade etmektedir.

1) ÇALIŞMA ALANININ GÜVENLİĞİ

a) ***Çalışma alanını temiz ve aydınlık tutun.*** *Karışık ve karanlık alanlar kazaya davetiye çıkartır.*

b) ***Elektrikli aletleri, yanıcı sıvılar, gazlar ve tozların bulunduğu yerler gibi yanıcı ortamlarda çalıştırmayın.*** *Elektrikli aletler, toz veya dumanları ateşleyebilecek kıvılcımlar çıkartır.*

c) ***Bir elektrikli aleti çalıştırırken çocuklardan ve etraftaki kişilerden uzak tutun.*** *Dikkatinizi dağıtıcı şeyler kontrolü kaybetmenize neden olabilir.*

2) ELEKTRİK GÜVENLİĞİ

a) ***Elektrikli aletlerin fişleri prizlere uygun olmalıdır. Fiş üzerinde kesinlikle hiçbir değişiklik yapmayın. Topraklı elektrikli aletlerde hiçbir adaptör fişi kullanmayın.*** *Değiştirilmemiş fişler ve uygun prizler elektrik çarpması riskini azaltacaktır.*

b) ***Borular, radyatörler, ocaklar ve buzdolapları gibi topraklanmamış yüzeylerle vücut temasından kaçının.*** *Vücudunuzun topraklanması halinde yüksek bir elektrik çarpması riski vardır.*

c) ***Elektrikli aletleri yağmura maruz bırakmayın veya ıslatmayın.*** *Elektrikli alete su girmesi elektrik çarpması riskini arttıracaktır.*

d) ***Elektrik kablosunu uygun olmayan amaçlarla kullanmayın. Elektrikli aleti kesinlikle kablosundan tutarak taşımayın, çekmeyin veya prizden çıkartmayın. Kabloyu sıcaktan, yağdan, keskin kenarlardan veya hareketli parçalardan uzak tutun.*** *Hasarlı veya dolaşmış kablolar elektrik çarpması riskini arttırır.*

e) ***Elektrikli bir aleti açık havada çalıştırıyorsanız, açık havada kullanıma uygun bir uzatma kablosu kullanın.*** *Açık havada kullanıma uygun bir kablonun kullanılması elektrik çarpması riskini azaltır.*

f) ***Eğer bir elektrikli aletin nemli bir bölgede çalıştırılması zorunluysa, bir artık akım aygıtı (RCD) korumalı bir kaynak kullanın.*** *Bir RCD kullanılması elektrik şoku riskini azaltır.*

3) KİŞİSEL GÜVENLİK

a) ***Elektrikli bir aleti kullanırken her zaman dikkatli olun, yaptığınız işe yoğunlaşın ve sağduyulu davranın. Elektrikli bir aleti yorgunken veya ilaç ya da alkolün etkisi altındayken kullanmayın.*** *Elektrikli aletleri kullanırken bir anlık dikkatsizlik ciddi kişisel yaralanmayla sonuçlanabilir.*

b) ***Kişisel koruyucu ekipmanları mutlaka kullanın. Daima koruyucu gözlük takın.*** *Koşullara uygun toz maskesi, kaymayan güvenlik ayakkabıları, baret veya kulaklık gibi koruyucu donanımların kullanılması kişisel yaralanmaları azaltacaktır.*

c) ***İstem dışı çalıştırılmasını önleyin. Cihazı güç kaynağına ve/veya aküye bağlamadan, yerden kaldırmadan veya taşımadan önce düğmenin kapalı konumda olduğundan emin olun.*** *Aleti, parmağınız düğme üzerinde bulunacak şekilde taşımak veya açık konumdaki elektrikli aletleri elektrik şebekesine bağlamak kazaya davetiye çıkartır.*

d) ***Elektrikli aleti açmadan önce tüm ayarlama anahtarlarını çıkartın.*** *Elektrikli aletin hareketli bir parçasına takılı kalmış bir anahtar kişisel yaralanmaya neden olabilir.*

e) ***Ulaşmakta zorlandığınız yerlerde kullanmayın. Daima sağlam ve dengeli basın.*** *Bu, beklenmedik durumlarda elektrikli aletin daha iyi kontrol edilmesine olanak tanır.*

f) ***Uygun şekilde giyinin. Bol elbiseler giymeyin ve takı takmayın. Saçınızı, elbiselerinizi ve eldivenlerinizi hareketli parçalardan uzak tutun.*** *Bol elbiseler ve takılar veya uzun saç hareketli parçalara takılabilir.*

g) ***Eğer kullandığınız üründe toz emme ve toplama özellikleri olan ataşmanlar varsa bunların bağlı olduğundan ve doğru şekilde kullanıldığından emin olun.*** *Bu ataşmanların kullanılması tozla ilgili tehlikeleri azaltabilir.*

4) ELEKTRİKLİ ALETLERİN KULLANIMI VE BAKIMI

a) ***Elektrikli aleti zorlamayın. Uygulamanız için doğru elektrikli aleti kullanın.*** *Doğru elektrikli alet, belirlendiği kapasite ayarında kullanıldığında daha iyi ve güvenli çalışacaktır.*

b) ***Düğme açmıyor ve kapatmıyorsa elektrikli aleti kullanmayın.*** *Düğmeyle kontrol edilemeyen tüm elektrikli aletler tehlikelidir ve tamir edilmesi gerekmektedir.*

c) ***Herhangi bir ayarlama, aksesuar değişimi veya elektrikli aletlerin saklanması öncesinde fişi güç kaynağından çekin ve/veya aküyü aletten ayırın.*** *Bu tür önleyici güvenlik tedbirleri elektrikli aletin istem dışı olarak çalıştırılması riskini azaltacaktır.*

d) ***Elektrikli aleti, çocukların ulaşamayacağı yerlerde saklayın ve elektrikli aleti tanımayan veya bu talimatları bilmeyen kişilerin elektrikli aleti kullanmasına izin vermeyin.*** *Elektrikli aletler, eğitimsiz kullanıcıların elinde tehlikelidir.*

e) ***Elektrikli aletleri iyi durumda muhafaza edin. Hareketli parçalardaki hizalama hatalarını ve tutuklukları, parçalardaki kırılmalar ve elektrikli aletin çalışmasını etkileyebilecek tüm diğer koşulları kontrol edin. Hasarlı ise, elektrikli aleti kullanmadan önce tamir ettirin.*** *Kazaların çoğu, elektrikli aletlerin bakımının yeterli şekilde yapılmamasından kaynaklanır.*

f) ***Kesim aletlerini keskin ve temiz tutun.*** *Bakımı uygun şekilde yapılmış keskin kesim uçlu kesim aletlerinin sıkışma ihtimali daha düşüktür ve kontrol edilmesi daha kolaydır.*

g) ***Elektrikli aleti, aksesuarlarını ve aletin diğer parçalarını kullanırken bu talimatlara mutlaka uyun ve çalışma ortamının koşullarını ve yapılacak işin ne olduğunu göz önünde bulundurun.*** *Elektrikli aletin öngörülen işlemler dışındaki işlemler için kullanılması tehlikeli durumlara neden olabilir.*

5) SERVİS

a) ***Elektrikli aletinizi, sadece orijinal yedek parçaların kullanıldığı yetkili DEWALT servisine tamir ettirin.*** *Bu, elektrikli aletin güvenliğinin muhafaza edilmesini sağlayacaktır.*

DAIRESEL TESTERELER İÇIN ÖZEL EK GÜVENLIK ÖNLEMLERI

Tüm Testereler için Güvenlik Talimatları

a) ⚠ ***TEHLİKE: Ellerinizi kesme alanı ve diskten uzak tutun. Diğer elinizi ilave tutamak veya motor kapağı üzerinde tutun.*** *Bıçkıyı iki elinizle tutuyorsanız, diskle kesilmeyebilirler.*

b) ***Çalışma parçasının altına uzanmayın.*** *Kılavuz, sizi çalışma parçasının altındaki diskten koruyamaz.*

c) ***Kesme derinliğini çalışma parçasının kalınlığına kadar ayarlayın.*** *Çalışma parçasının altından, disk dişlerinin tamamından daha azı görünür olmalıdır.*

d) ***Kesilmekte olan parçayı asla ellerinizde ve ayaklarınızın arasında tutmayın. Çalışma parçasını dengeli bir platform üzerinde sabitleyin.*** *Bedensel etkiye maruz kalma, diskin dönüşünün engellenmesi veya kontrol kaybını en aza indirgemek için işi desteklemek önemlidir.*

e) ***Kesme aletinin gizli kablolar ile temas halinde olabileceği bir yerde çalışırken, elektrikli aleti yalıtımlı kavrama yüzeylerinden tutun.*** *Bir "elektrikli" tel ile temas edilmesi, aletin açıktaki metal parçalarına da "elektrik" iletecek ve kullanan kişiyi çarpacaktır.*

f) ***Keserken, daima bir kesme çiti veya düz kenar kılavuzu kullanın.*** *Bu, kesimin hassasiyetini artırır ve diskin dönüşünün engellenmesi riskini azaltır.*

g) ***Daima doğru boyutta ve mil delikli şekle sahip (baklava şeklinde karşısında yuvarlak) disk kullanın.*** *Bıçkının montaj donanımına uymayan diskler, kontrol kaybına yol açacak şekilde düzgün olmayan biçimde çalışacaktır.*

h) ***Asla hasarlı veya hatalı disk rondelalarını veya cıvatayı kullanmayın.*** *Disk rondelaları ve cıvatası, optimum çalışma performansı ve güvenliği için bıçkınız için özel olarak tasarlanmıştır.*

Geri Tepme Nedenleri ve Operatörün Korunması

– *Geri tepme, sıkışmış, engellenmiş veya yanlış ayarlanmış bir bıçkı diskinin, kontrolden çıkan bıçkının üzerinde çalışılan parçadan yukarı ve dışa yükselerek operatöre doğru yönelmesine yol açan, ani bir tepkidir;*

– *Disk sıkıştığında veya kapanan kertik tarafından sıkıca engellendiğinde, diskin hızı kesilir ve motor tepkimesi üniteyi aniden operatöre doğru geri gelene kadar tahrik eder;*

– *Disk kesme sırasında burulur veya yanlış hizalanırsa, diskin dişleri ve arka kenarı tahtanın üst yüzeyine saplanıp diskin kertikten dışarı ve operatöre doğru fırlamasına yol açabilir.*

Geri tepme, aletin yanlış kullanılması ve/veya yanlış çalıştırma prosedürleri veya çalıştırma şartları sonucu ortaya çıkar ve aşağıda verilen önlemler alınarak engellenebilir:

a) ***Bıçkıyı her iki elinizle sıkıca kavrayın ve kollarınızı geri tepme kuvvetlerine dayanacak şekilde konumlandırın. Bedeninizi disk ile aynı hizada değil, diskin herhangi bir yanında konumlandırın.*** *Geri tepme bıçkının arkaya doğru fırlamasına yol açabilir, ancak uygun önlemler alınırsa, geri tepme kuvvetleri operatör tarafından kontrol edilebilir.*

b) ***Diskin dönüşü engellendiğinde ya da herhangi bir nedenle kesime ara vermek gerektiğinde tetiği serbest bırakın ve disk tamamen duruncaya kadar üniteyi malzeme içinde hareketsiz tutun. Asla üniteyi iş parçasından çıkarmaya çalışmayın ya da disk hareket ederken üniteyi geri çekmeyin yoksa geri tepme olabilir.*** *Diskin engellenme nedenlerini ortadan kaldırmak için inceleme yapın ve düzeltici önlemler alın.*

c) ***Bir bıçkıyı bir çalışma parçası üzerinde yeniden başlattığınızda, bıçkı diskini kertikte ortalayın ve bıçkının dişlerinin malzemeye girmediğini kontrol edin.*** *Disk dönüşü engelleniyorsa alet yeniden başlatılırken kalkınabilir ya da geri tepebilir.*

d) ***Diskin dönüşünün engellenmesi ve geri tepme riskini en aza indirgemek için geniş panelleri destekleyin. Büyük paneller kendi ağırlıkları altında bük****ülme eğilimindedir. Destek her iki kenardan, kesim hattının yanında ve panelin kenarı yakınında panel altına yerleştirilmelidir.*

e) ***Kör veya hasarlı diskler kullanmayın.*** *Keskinleştirilmemiş veya uygun olmayan biçimde ayarlanmış diskler, aşırı sürtünme, diskin dönüşünün engellenmesi ve geri tepmeye neden olan dar kertik oluşturur.*

f) ***Disk derinliği ve şev ayarlama kilitleme kolları, kesme yapılmadan önce sıkı ve sabit olmalıdır.*** *Kesme sırasında disk ayarı kayarsa, bu diskin dönüşünün engellenmesi ve geri tepmeye yol açabilir.*

g) ***Mevcut duvar veya diğer kör alanlarda kesim yaparken daha dikkatli olun.*** *Dalan bıçak geri tepmeye neden olabilecek nesneleri kesebilir.*

Sarkaç bıçak koruması olan testereler için güvenlik talimatları

a) ***Her kullanımdan önce alt koruyucu kapağın kusursuz biçimde kapanıp kapanmadığını kontrol edin. Alt koruyucu kapak serbestçe hareket etmiyorsa ve hemen kapanmıyorsa***

testereyi kullanmayın. Alt koruyucu kapağı açık konumda iken hiçbir zaman sıkmayın veya yapıştırmayın. *Testere yanlışlıkla yere düşecek olursa, alt koruyucu kapak bükülebilir. Koruyucu kapağı geri çekme kolu ile açın ve serbest hareket edip etmediğini ve bütün kesme açısı ve kesme derinliklerinde ne testere bıçağına ne de diğer parçalara temas edip etmediğini kontrol edin.*

b) ***Alt koruyucu kapağın yayını kontrol edin. Eğer alt koruyucu kapak ve yayı kusursuz olarak çalışmıyorsa aletinizi bakıma gönderin.*** *Hasarlı parçalar, yapışkan birikintiler veya talaş birikmeleri alt koruyucu kapağın gecikmeli olarak işlev görmesine neden olur.*

c) ***Alt koruyucu kapağı elinizle sadece "malzeme içine dalmalı veya açılı" kesme gibi özel durumlarda açın. Alt koruyucu kapağı geri çekme kolu ile açın ve testere bıçağı malzeme içine girince serbest bırakın.*** *Bütün diğer kesme işlerinde alt koruyucu kapak otomatik olarak çalışmalıdır.*

d) ***Alt koruyucu kapak testere bıçağını kapatmadığı sürece testereyi tezgaha veya yere bırakmayın.*** *Korunmayan ve serbest dönüşteki testere bıçağı testereyi kesme yönünün tersine hareket ettirir ve önüne gelen malzemeyi keser. Bu sırada testerenin serbest dönüş süresine dikkat edin.*

Dairesel testereler için ek emniyet kuralları

- ***Kulak koruyucu kullanın.*** *Gürültüye maruz kalınması işitme kaybına neden olabilir.*
- ***Bir toz maskesi takın.*** *Toz parçacıklarına maruz kalma, nefes alma güçlüğü ve olası yaralanmaya yol açabilir.*
- ***Önerilenden daha büyük veya küçük çapa sahip diskler kullanmayın.*** *Uygun kesme kapasiteleri için, teknik verilere bakınız. Yalnızca bu el kitabında belirtilen ve EN 847-1 ile uyumlu diskleri kullanın.*
- ***Asla aşındırıcı kesme çarkları kullanmayın.***
- ***Su besleme ekleri kullanmayın.***
- ***İş parçasını stabil bir yüzeye sabitlemek ve desteklemek için kelepçe veya başka pratik yöntemler kullanın.*** *İş parçasını elle tutmak veya vücudunuza dayamak dengesizliğe ve kontrol kaybına neden olabilir.*

Diğer riskler

Aşağıdaki riskler daire testere kullanmanın özünde mevcuttur:

– *Aletin dönen veya sıcak parçalarına dokunma sonucu yaralanma.*

İlgili güvenlik düzenlemelerinin uygulanması ve güvenlik cihazlarının kullanılmasına rağmen, bazı risklerden kaçınmak mümkün değildir. Bunlar:

– *İşitme bozukluğu.*

– *Aksesuar değiştirirken parmakların ezilme tehlikesi.*

– *Ahşap malzemeler üzerinde çalışırken meydana gelen tozun yutulması sonucu oluşan sağlık sorunları.*

Alet Üzerindeki Etiketler

Alet üzerinde aşağıdaki semboller gösterilir:

Kullanmadan önce kullanım kılavuzunu okuyun.

Kulak koruması kullanın.

Göz koruması kullanın.

TARIH KODU KONUMU (ŞEKİL [FIGURE] 1)

İmalat yılını da içeren Tarih Kodu (z) gövdeye basılıdır.

Örnek:

2013 XX XX

İmalat Yılı

Ambalaj İçeriği

Ambalaj içeriğinde şunlar bulunmaktadır:

1 165 mm (6-1/2") dairesel testere (DWE550) veya

1 184 mm (7-1/4") dairesel testere (DWE560)

1 Dairesel testere bıçağı

1 Bıçak anahtarı

1 Paralel korkuluk

1 Toz emme ağzı

1 Kullanım kılavuzu

1 Parça şeması

- *Alet, parçalar ve aksesuarlarda nakliye sırasında hasar oluşup oluşmadığını kontrol edin.*
- *Çalıştırmadan önce bu kılavuzu iyice okuyup anlamak için zaman ayırın.*

Tanımlama (şek. 1)

UYARI: *Hiçbir zaman elektrikli aleti veya herhangi bir parçasını değiştirmeyin. Hasarla veya yaralanmayla sonuçlanabilir.*

a. Tetik düğmesi
b. Ana tutamak
c. Bıçak kilidi
d. Uç kapağı
e. Yardımcı tutamak
f. Açı ayarlama düğmesi
g. Açı ayarlama mekanizması
h. Taban plakası
i. Alt bıçak siperi
j. Bıçak kelepçe vidası
k. Alt siper kolu
l. Üst bıçak siperi
m. Kilitleme düğmesi

KULLANIM AMACI

Bu ağır hizmet tipi dairesel testereler profesyonel ahşap kesim uygulamaları için tasarlanmıştır. Su besleme ekleri **KULLANMAYIN**. Aşındırma çarkı veya bıçağı **KULLANMAYIN**. Islak koşullarda veya yanıcı sıvı ya da gazların mevcut olduğu ortamlarda **KULLANMAYIN**.

Bu ağır hizmet tipi testereler profesyonel elektrikli aletlerdir. Çocukların alete erişmesine izin **VERMEYIN**. Bu alet deneyimsiz kullanıcılar tarafından kullanılırken nezaret edilmelidir.

- Bu ürün, güvenliklerinden sorumlu kişinin gözetiminde olmadıklarında, fiziksel (çocuklar dahil), algısal veya zihinsel kapasite kaybı yaşamış deneyimsiz, bilgisiz ve yeteneksiz kişiler tarafından kullanılmamalıdır. Çocuklar asla bu ürünle yalnız bırakılmamalıdır.

Elektrik emniyeti

Elektrik motoru sadece tek bir voltaj için tasarlanmıştır. Her zaman güç kaynağının, etiket plakasındaki voltajla aynı olup olmadığını kontrol edin.

DEWALT aletiniz EN 60745 standardına uygun olarak çift yalıtımlıdır; bu nedenle, topraklama kablosuna gerek yoktur.

Güç kablosu hasarlıysa, DEWALT yetkili servisinden temin edilebilen özel olarak hazırlanmış bir kabloyla değiştirilmelidir.

Uzatma kablosu kullanılması

Uzatma kablosu kullanılması gerekiyorsa bu aletin giriş gücüne (***Teknik verilere*** bakın) uygun onaylı bir 3 damarlı uzatma kablosu kullanın. Minimum iletken ebadı 1,5 mm^2; maksimum uzunluk 30 m'dir.

Bir kablo makarası kullanırken, her zaman kabloyu tamamen makaradan çıkarın.

MONTAJ VE AYARLAMALAR

UYARI: Ayarlama yaparken veya kurulumları değiştirirken veya onarım yaparken aksesuarları takıp ve çıkarmadan önce, yaralanma riskini azaltmak için birimi kapatın ve makineyi prizden çıkarın. *Kazara çalışma yaralanmaya neden olabilir.*

Bıçak Değişimi

BIÇAĞI TAKMAK İÇİN (ŞEK. 1–4)

DIKKAT (SADECE DWE550): *Bir taraftaki iç flanş 20 mm diğer taraftaki iç flanş 19 mm çapa sahiptir. Çapı 19 mm olan taraf 19 ve 20 mm olan taraf 20 ile işaretlenmiştir. Kullanmak istediğiniz bıçağın delik çapı için uygun olan tarafı kullanın. Bıçağı yanlış tarafa tehlikeli titreşime neden olabilir.*

1. Alt siper kolunu (k) kullanarak alttaki bıçak siperini çekin (i) ve bıçağı testere milinin üzerine, iç kıskaç pulunun (o) karşısına yerleştirin, bıçağın doğru yönde döneceğinden emin olun (testere bıçağı üzerindeki dönüş okunun dönüş yönü ve dişler, testerenin üzerindeki dönüş okunun yönüyle aynı olmalıdır). Bıçağın üzerindeki yazının, düzgün bir şekilde yerleştirildiğinde her zaman size dönük olacağını farz etmeyin. Bıçağı yerleştirmek için alttaki bıçak siperini çekerken, düzgün bir şekilde çalıştığından emin olmak için alttaki bıçak siperinin durumunu ve çalışmasını kontrol edin. Kesimin tüm açı ve derinliklerinde serbestçe hareket ettiğinden, bıçak veya diğer parçalara dokunmadığından emin olun.

2. Dış kıskaç pulunu (n) geniş düz yüzeyi bıçağa doğru ve dış kıskaç pulunun üzerindeki yazılar size doğru bakacak şekilde testere milinin üzerine yerleştirin.
3. Bıçak sıkıştırma vidasını (j) testere milinin üzerine elle sıkın (vidanın dişleri sağa doğrudur bu yüzden sıkmak için saat yönünde çevrilmelidir).
4. Testere milini bıçak anahtarıyla çevirirken, bıçak kilidini (c), kilit kilitlenene ve bıçağın dönmesi durana kadar sıkın.
5. Bıçak kelepçe vidasını bıçak anahtarıyla iyice sıkın.

NOT: Testere çalışırken, asla bıçak kilidini takmayın veya aleti durdurmaya çalışmayın. Bıçak kilidi kapalıyken asla testereyi açık konuma getirmeyin. Testereniz ciddi anlamda zarar görecektir.

BIÇAĞI DEĞİŞTİRMEK İÇİN (ŞEK. 2–4)

1. Bıçak sıkıştırma vidasını (j) gevşetmek için, bıçak kilidi kapanana ve bıçağın dönmesi durana kadar bıçak anahtarıyla (s) testere milini çevirin ve bıçak kilidini (c) sıkın. Bıçak kilidi kapalı haldeyken, bıçak anahtarıyla (vidanın dişleri sağa doğrudur bu yüzden gevşetmek için saat yönünün tersine çevrilmelidir) bıçak sıkıştırma vidasını saat yönünün tersinde döndürün.
2. Bıçak sıkıştırma vidasını (j) ve dış kıskaç pulunu (n) çıkarın. Eski bıçağı çıkarın.
3. Siperde veya kıskaç mili alanında birikmiş olan her türlü testere talaşını temizleyin ve daha önce de açıklandığı gibi, alt bıçak siperinin durumunu ve çalışmasını kontrol edin. Bu alanı yağlamayın.
4. Düzgün büyüklükte olan doğru büyüklükte (çapta) bıçaklar kullanın ve testere mili üzerine monte edilmek üzere merkezdeki deliği şekillendirin. Testere bıçağında önerilen maksimum hızın (rpm) testerenin hızını karşıladığından veya aştığından (rpm) her zaman emin olun.
5. Bıçağın doğru yönde döneceğinden emin olmak için ***Bıçağı Takmak İçin,*** kısmında yer alan 1-5. adımları takip edin.

ALT BIÇAK SİPERİ

UYARI: *Alt bıçak siperi, ciddi kişisel yaralanma riskini azaltan bir güvenlik özelliğidir. Alt siper kayıpsa, zarar görmüşse, yanlış monte edilmişse veya düzgün bir şekilde çalışmıyorsa, testereyi asla kullanmayın. Sizi her durumda koruması için alt bıçak mahfazasına güvenmeyin. Güvenliğiniz aşağıdaki tüm uyarılara ve önlemlere olduğu kadar testerenin düzgün bir şekilde kullanılmasına da bağlıdır. Her kullanımdan önce alt siperin doğru kapatıldığını kontrol edin. Alt bıçak siperi kayıpsa veya düzgün bir şekilde çalışmıyorsa, testereyi kullanmadan önce servise gönderin. Ürün güvenliğini ve güvenilirliğini sağlamak için tamirat, bakım ve ayarlama işlemleri, yetkilendirilmiş bir servis merkezi veya diğer yetkilendirilmiş servis organizasyonu tarafından, her zaman aynı parçalarla değiştirilmek suretiyle gerçekleştirilmelidir.*

ALT SİPERİ KONTROL ETME (ŞEK. 1)

1. Aleti kapatın ve güç kaynağından ayırın.
2. Alt siper kolunu (şek. 1, k) tamamen kapalı pozisyondan tamamen açık pozisyona getirin.
3. Kolu (k) bırakın ve siperin (i) tamamen kapalı pozisyona gelmesini izleyin.

Eğer aşağıdaki durumlar oluşursa, alete yetkilendirilmiş servis merkezi bakmalıdır:

- tamamen kapalı pozisyona gelemiyorsa,
- kesik kesik veya yavaş hareket ediyorsa, ya da
- tüm açılarda ve kesme derinliklerinde bıçakla veya başka bir parçayla temas ediyorsa.

Kesme Derinliği Ayarı (şek. 5–7)

1. Gevşetmek için derinlik ayarlama kolunu (p) kaldırın.
2. Doğru kesme derinliğini elde etmek için, çentiği (q) üst bıçak siperindeki (l) derinlik ayarlama kuşağındaki uygun yere hizalayın.
3. Derinlik ayarlama kolunu sıkın
4. Karbür uçlu testere bıçağıyla en etkili kesme işlemini yapmak için, derinlik ayarını kesilecek ahşabın yüzeyinin bir buçuk diş altına gelecek şekilde yapın.
5. Doğru kesme derinliği kontrolü için bir yöntem şekil 7'de gösterilmiştir. Kesmeyi planladığınız bir parça malzemeyi şekilde gösterildiği gibi bıçağın yanına koyun ve ne kadar dişin malzemeye düştüğüne bakın.

Açı Ayarı (şek. 8)

Açı ayarlama mekanizması (g) 0° ila 48° arasında ayarlanabilir.

1. Gevşetmek için açı ayarlama düğmesini (f) çevirin.
2. Ayak plakasını pivot konsoldaki (u) açı işaretine doğru eğin.
3. Tekrar sıkmak için açı ayarlama düğmesini çevirin.

Kerf Göstergesi (şek. 9)

Testere pabucunun ön tarafında dikey ve açılı kesim için kerf göstergesi (t) bulunmaktadır. Bu gösterge sayesinde kesilen malzeme üzerinde çalışırken testereyi kesim hatlarında gezdirebilirsiniz. Gösterge testere bıçağının sol (iç) tarafıyla hizalanır, böylece hareket halindeki bıçağın yaptığı delik veya “kerf” kesim göstergenin sağ tarafında kalır. Taban plakasındaki çentikler 0˚ ve 45˚'yi gösterir.

Ayarlanabilir Kablo Koruması (şek. 10)

Ayarlanabilir kablo koruması (v) kablonun bıçağa dik veya paralel şekilde yerleşimine izin verir. Dikey pozisyonda gönderilir.

PARALEL POZISYONA GETIRMEK IÇIN (ŞEK. 10A)

1. Okla gösterildiği gibi kablo korumasına (v) basın.
2. Kablo korumasını paralel pozisyona doğru saat yönünde çevirin.

DİKEY POZİSYONA GETİRMEK İÇİN (ŞEK. 10B)

1. Okla gösterildiği gibi kablo korumasına (v) basın.
2. Kablo korumasını dikey pozisyona doğru saat yönünün tersinde çevirin.

Paralel Çitin Takılması ve Ayarı (şek. 11)

Paralel çit (w) iş parçası kenarına paralel kesim yapmak için kullanılır.

TAKMA

1. Paralel çit ayar düğmesini (x) düğmeyi serbest bırakıp paralel çitin geçmesine imkan verecek şekilde Şekil 11'de gösterildiği gibi deliğe (aa) yerleştirin.
2. Paralel çiti (w) Şekil 11'de gösterildiği gibi taban plakasına (h) yerleştirin.
3. Paralel çit ayar düğmesini (x) sıkın.

AYAR

1. Çit ayar düğmesini (x) gevşetin ve paralel çiti (w) istenen genişliğe ayarlayın.
   Ayar paralel çit skalası üzerinde okunabilir.
2. Çit ayar düğmesini (x) sıkın.

Toz Emme Ağzını Takma (şek. 1, 5, 12)

DWE550/DWE560 dairesel testereniz toz emme ağzıyla birlikte gelmektedir.

TOZ EMME AĞZINI TAKMAK İÇİN

1. Derinlik ayarlama kolunu (Şek. 5 p) tamamen gevşetin.
2. Taban plakasını (Şek. 1 h) en düşük konuma yerleştirin.
3. Toz emme ağzının (y) iki yarısını gösterildiği şekilde üst bıçak siperine (l) hizalayın.
4. Vidaları takın ve iyice sıkın.

Kullanmadan önce

- Koruyucuların doğru takılıp takılmadığını kontrol edin. Testere bıçağı koruyucusu kapalı konumda olmalıdır.
- Testere bıçağının, bıçak üzerindeki okun yönünde dönüp dönmediğini kontrol edin.
- Çok aşınmış bıçaklar kullanmayın.

KULLANMA

Kullanma Talimatları

UYARI: *Güvenlik talimatlarına ve geçerli düzenlemelere her zaman uyun.*

UYARI: Ayarlama yaparken veya kurulumları değiştirirken veya onarım yaparken aksesuarları takıp ve çıkarmadan önce, yaralanma riskini azaltmak için birimi kapatın ve makineyi prizden çıkarın. *Kazara çalışma yaralanmaya neden olabilir.*

Uygun El Pozisyonu (şek. 13)

UYARI: *Ciddi yaralanma riskini azaltmak için,* ***DAİMA*** *şekilde gösterilen uygun el pozisyonunu kullanın.*

UYARI: *Ciddi yaralanma riskini azaltmak için, ani tepki ihtimaline karşı aleti* ***DAİMA*** *sıkıca tutun.*

Doğru el pozisyonu bir el ana kol üzerinde (b), diğeri yardımcı kol (e) üzerinde olacak şekildedir.

Açma Kapama (şek. 1)

Aletinizin tetik düğmesi (a) düğmesi güvenlik gerekçesiyle bir lock-off (kilit-açık) düğmesi (m) içerir.

Aletin kilidini açmak için lock-off (kilit-açık) düğmesine basın.

Aleti çalıştırmak için tetik düğmesine (a) basın. Tetik düğmesi serbest bırakıldığında makinenin istemsiz çalışmasını önlemek amacıyla lock-off (kilit-açık) düğmesi otomatik olarak devreye girer.

IKAZ: *Bıçak çalışılan parçayla veya diğer malzemelerle temas halindeyken ALETI* ***açıp*** *KAPATMAYIN.*

İş Parçası Desteği (şek. 14–17)

UYARI: Ciddi yaralanma riskini azaltmak için iş parçasını doğru biçimde destekleyin ve testerenin kontrolden çıkmasını engellemek için testereyi sıkıca tutun.

Şekil 14 ve 16 doğru kesme pozisyonunu göstermektedir. Şekil 15 ve 17 güvenli olmayan pozisyonu göstermektedir. Eller kesme alanından uzak tutulmalı, elektrik kablosu da kesilmemesi ve işin durmaması için kesme alanına yakın tutulmamalıdır.

Geri tepmeyi engellemek için, kesim yerinin YANINDAKİ panoyu veya paneli HER ZAMAN destekleyin, (şek. 14 ve 16). Panoyu veya paneli kesim yerinden uzakta DESTEKLEMEYİN (şek. 15 ve 17). Testere ile çalışırken, elektrik kablosunu kesilmemesi ve işin durmaması için kesme alanından uzakta tutun.

HERHANGİ BİR AYARLAMA YAPMADAN ÖNCE TESTEREYİ MUTLAKA FİŞTEN ÇIKARIN! İş parçasının “iyi” tarafını —görünümünün önemli olduğu taraf— aşağıya bakacak şekilde yerleştirin. Testere yukarıya doğru kesim yapmaktadır, bu yüzden herhangi bir kıymıklanma yukarıya bakan yüzde olacaktır.

Kesme

UYARI: *Bu aleti iş yüzeyine ters şekilde yerleştirip malzemeyi aletin üzerine getirmek suretiyle kesim yapmayı asla denemeyin. İş parçasını her zaman sıkıca kıskaçlayın ve aleti Şekil 16'da gösterildiği gibi ki elinizle sıkıca tutarak iş parçası üzerinde kullanın.*

Testere tabanının geniş kısmını iş parçasının kesildiğinde düşecek olan bölümüne değil, sağlam şekilde desteklenmiş olan bölümüne yerleştirin. Örnek olarak, Şekil 16 panonun sonunun DOĞRU kesiliş biçimini göstermektedir. İş parçasını her zaman kıskaçlayın. Kısa parçaları elinizde tutmaya çalışmayın! Konsolu ve dışarıda kalan malzemeleri desteklemeyi unutmayın. Malzemeyi alttan keserken dikkatli olun.

Bıçak kesilecek malzemeyle temas kurmadan önce testerenin son hızda olduğundan emin olun. Testereyi, bıçak kesilecek malzemeye temas ederken veya kesiğin ilerisinde dururken çalıştırmak geri tepmeye sebep olabilir. Testereyi, bıçağın emek vermeden kesmesine izin veren bir hızda ileri doğru itin. Sertlik ve dayanıklılık aynı tip malzemede bile farklılık gösterebilir ve pürüzlü veya nemli bölümler testereye ağır bir yük bindirebilir. Böyle bir durum oluştuğunda, testereyi daha yavaş şekilde fakat hızda çok büyük düşüş olmadan çalışmaya devam edebilecek şekilde itin. Testereyi zorlamak kötü kesime, hatalara, geri tepmeye ve motorun aşırı ısınmasına sebep olabilir. Kesiminiz kesme hattından ayrılmaya başlarsa, geri koymak için zorlamayın. Anahtarı serbest bırakın ve bıçağın tamamen durmasını bekleyin. Sonrasında testereyi çıkarıp, yeniden yerleştirip, yanlış kesiğin içinden doğru yeni kesime başlayabilirsiniz. Herhangi bir sebeple kesimi değiştirmek istiyorsanız testereyi çıkarın. Kesim devam ederken düzeltmeye zorlamak, testerenin durmasına ve geri tepmeye neden olabilir.

EĞER TESTERE TEKLERSE, TETİĞİ BIRAKIN VE ÇIKANA KADAR TESTEREYİ GERİ ÇEKİN. TEKRAR BAŞLAMADAN ÖNCE BIÇAĞIN KESİM YERİNDE DÜZ DURDUĞUNDAN VE KESİM KESİTİNDE OLMADIĞINDAN EMİN OLUN.

Kesiği tamamlarken, tetiği serbest bırakın ve testereyi işten kaldırmadan önce bıçağın durmasına izin verin. Testereyi kaldırırken, yay gerilimli teleskopik siper otomatik olarak bıçağın altında kapanacaktır. Bu olana kadar bıçağın

açıkta olacağını unutmayın. İş parçasının altına asla hiçbir sebepten ötürü uzanmayın. Teleskopik siperi manuel olarak çekerken (cep kesme işlemine başlamak için gerektiği gibi) her zaman çekme kolunu kullanın.

NOT: İnce parçaları keserken, küçük parçaların alt siperin içine kaçmadığından emin olun.

YARMA İŞLEMİ

Yarma işlemi, geniş panoları damar boyunca keserek daha ince şeritler haline getirmedir. Bu tip kesim için elle kullanım daha zordur ve bir DEWALT paralel çit (şek. 11, w) tavsiye edilmektedir.

CEP KESME (ŞEK. 18)

UYARI: *Bıçak siperini asla kalkık pozisyonda bağlamayın. Cep kesme esnasında testereyi asla geriye doğru götürmeyin. Bu işlem birimin iş parçası yüzeyinden yukarı kalkmasına ve yaralanmalara sebep olabilir.*

Cep kesme bir zemin, duvar veya diğer düz yüzeyde yapılan kesimdir.

1. Testere ayak plakasını bıçağın istenen derinlikte kesim yapacağı şekilde ayarlayın.
2. Testereyi ileri doğru eğin ve ayak plakasının ön tarafını kesilecek malzemenin üzerine yerleştirin.
3. Alt siper kolunu kullanarak alt bıçak siperini yukarı pozisyona çekin. Ayak plakasının arkasını bıçak dişleri kesim hattına neredeyse değene kadar aşağıya indirin.
4. Bıçak siperini bırakın (iş parçasıyla temasta olması, siz kesime başlarken onun serbestçe açılacak pozisyonda tutacaktır). Şekil 18'de gösterildiği gibi siperden elinizi çekin ve yardımcı kolu (e) sıkıca tutun. Vücudunuzu ve kolunuzu geri tepme olması durumunda karşı koyabileceğiniz şekilde pozisyonlandırın.
5. Kesime başlamadan önce bıçağın kesilecek yüzeyle temas halinde olmadığından emin olun.
6. Motoru çalıştırın ve ayak plakası kesilecek malzemenin üzerinde düz bir şekilde durana kadar testereyi kademeli olarak alçaltın. Kesim bitene kadar testereyi kesme hattında ilerletin.
7. Tetiği bırakın ve bıçağı malzemeden çekmeden önce bıçağın tamamen durmasını bekleyin.
8. Her yeni kesime başlarken yukarıdakileri tekrarlayın.

Toz Emme (şek. 19)

UYARI: *Toz soluma riski. Yaralanmaları azaltmak için,* ***HER ZAMAN*** *onaylı bir maske takın.*

Aletle birlikte bir toz emme ağzı (y) tedarik edilir.

Yaygın olarak kullanılan çoğu vakum aletinin boruları toz emme ağzına doğrudan takılmaya uygundur.

UYARI: *Ağaç kesimi sırasında* ***HER ZAMAN****, yürürlükte olan toz emme yönergeleriyle uyumlu toz emme sistemi kullanın. Kullanılan çoğu elektrikli süpürgelerin boruları toz çıkışına doğrudan takılmaya uygundur.*

AİRLOCK KONEKTÖR SİSTEMİ - DWV9000 (AYRI SATILIR) (ŞEK. 19)

Hava Kilidi, aletin toz emme ucuyla (y) toz emici arasında hızlı ve güvenli bağlantıya imkan verir.

1. AirLock konektörü üzerindeki kelepçenin açık kilit konumunda olduğundan emin olun. Kelepçe ve AirLock konektörü üzerindeki çentikleri açık kilit ve kilit konumlarında gösterildiği gibi hizalayın.
2. AirLock konektörünü toz emme ağzına (y) doğru bastırın.
3. Kelepçeyi kilitli konuma döndürün.

BAKIM

DEWALT elektrikli aletiniz uzun süre boyunca minimum bakımla çalışmak üzere tasarlanmıştır. Aletin uzun süre boyunca verimli bir şekilde çalışması, uygun bakımın ve düzenli temizliğin yapılmasına bağlıdır.

UYARI: Ayarlama yaparken veya kurulumları değiştirirken veya onarım yaparken aksesuarları takıp ve çıkarmadan önce, yaralanma riskini azaltmak için birimi kapatın ve makineyi prizden çıkarın. *Kazara çalışma yaralanmaya neden olabilir.*

Yağlama

Alette kendini yağlayan bilyalar ve rulman yatakları kullanılmıştır, bu yüzden tekrar yağlama gerekli değildir. Bununla birlikte, yılda bir kez dişli kutusunun iyice temizlenmesi, incelenmesi ve yağlanması için aleti bir yetkili servis merkezine göndermeniz veya götürmeniz tavsiye edilir.

Temizleme

UYARI: *Havalandırma deliklerinde ve etrafında toz toplanması halinde bu tozu ve kiri kuru hava kullanarak ana gövdeden ve siper alanından uzaklaştırın. Bu işlemi gerçekleştirirken onaylı bir göz koruması ve onaylı toz maskesi takın.*

ALT SİPER

Alt siper her zaman tamamen açıktan tamamen kapalı pozisyona geçerken dönmeli ve rahatça kapanmalıdır. Kesimden önce her zaman siperi tamamen açıp kapanmasını bekleyerek doğru çalıştığını kontrol edin. Eğer siper yavaş kapanırsa veya tam kapanmazsa, temizlenmesi veya servise götürülmesi gerekmektedir. Doğru çalışana kadar testereyi kullanmayın. Siperi temizlerken, siperin yolunda ve siper yayının etrafında birikmiş tüm testere talaşlarını ve birikintileri kuru hava veya yumuşak bir fırça kullanarak temizleyin. Eğer bu sorunu gidermezse, yetkilendirilmiş bir servis merkezi tarafından bakılması gerekmektedir.

UYARI: *Aletin metalik olmayan parçalarını temizlemek için asla çözücü veya başka sert kimyasal kullanmayın. Bu kimyasallar bu parçalarda kullanılan malzemeleri güçsüzleştirir. Yalnızca su ve yumuşak sabunla nemlendirilmiş bir bez kullanın. Aletin içine herhangi bir sıvının girmesine izin vermeyin; aletin herhangi bir parçasını bir sıvı içine daldırmayın.*

Bıçaklar

Körelmiş bıçak, randımansız kesmeye, testere motoru üzerine fazla yük binmesine, aşırı parçalanmaya sebep olacak ve geri tepme ihtimalini artıracaktır. Testereyi kesim esnasında itmek zorlaştığında, motor zorlanmaya başladığında veya bıçak aşırı ısınmaya başladığında bıçakları değiştirin. İstenilen zamanda elinizde keskin bıçaklar olmasını sağlamak için ilave bıçak bulundurmak iyi bir uygulamadır. Körelmiş bıçaklar bir çok yerde keskinleştirilebilirler.

Bıçak üzerindeki sert pislikler gaz yağı, terebentin veya fırın temizleyicisi ile temizlenebilir. Basınçla işlenmiş yeşil kereste gibi aşırı birikmeye sebep olan kesimler yapılırken yapışmaz kaplamalı bıçaklar kullanılabilir.

İlave aksesuarlar

UYARI: *DEWALT tarafından tedarik veya tavsiye edilenlerin dışındaki aksesuarlar bu ürün üzerinde test edilmediğinden, söz konusu aksesuarların bu aletle birlikte kullanılması tehlikeli olabilir. Yaralanma riskini azaltmak için bu ürünle birlikte sadece DEWALT tarafından tavsiye edilen aksesuarlar kullanılmalıdır.*

BU TESTERE İLE SU BESLEME EKLERİ KULLANMAYIN.

KULLANIM ÖNCESİNDE KARBÜR BIÇAKLARI FİZİKEN İNCELEYİN. HASARLILARSA DEĞİŞTİRİN.

Uygun aksesuarlarla ilgili daha fazla bilgi almak için satış noktalarıyla görüşün.

Çevrenin korunması

Ayrı toplama. Bu ürün normal evsel atıklarla birlikte imha edilmemelidir.

Herhangi bir zamanda DEWALT ürününüzü değiştirmek isterseniz ya da artık kullanılamaz durumdaysa, normal evsel atıklarla birlikte atmayın. Bu ürünü ayrı toplama için ayırın.

Kullanılmış ürünlerin ve ambalajların ayrı olarak toplanması bu maddelerin geri dönüşüme sokularak yeniden kullanılmasına olanak tanır. Geri dönüşümlü maddelerin tekrar kullanılması çevre kirliliğinin önlenmesine yardımcı olur ve ham madde ihtiyacını azaltır.

Yerel yönetmelikler, elektrikli ürünlerin evlerden toplanıp belediye atık tesislerine aktarılması

veya yeni bir ürün satın alırken perakende satıcı tarafından toplanması yönünde hükümler içerebilir.

DEWALT, hizmet ömrünün sonuna ulaşan DEWALT ürünlerinin toplanması ve geri dönüşüme sokulması için bir imkan sunmaktadır. Bu hizmetin avantajlarından faydalanmak için, lütfen, ürününüzü bizim adımıza teslim alacak herhangi bir yetkili servise iade edin.

Bu kılavuzda belirtilen listeden size en yakın yetkili servisin yerini öğrenebilirsiniz. Alternatif olarak, yetkili DEWALT servislerinin listesi ve satış sonrası hizmetlerimizle ilgili tüm bilgiler ve tam ayrıntıları İnternette **www.2helpU.com** adresinde mevcuttur.

GARANTİ

DEWALT ürünlerinin kalitesinden emindir ve bu yüzden profesyonel kullanıcılar için kanunlarda belirtilen taleplerin üstünde bir garanti sunmaktadır. Bu garanti metni bir ilave niteliğinde olup profesyonel bir kullanıcı olarak sahip olduğunuz sözleşmeden doğan haklara veya profesyonel olmayan, özel bir kullanıcı olarak sahip olduğunuz yasal haklara hiçbir şekilde zarar vermez. İşbu garanti Avrupa Birliği'ne üye ülkeler ile Avrupa Serbest Ticaret Bölgesi sınırları dahilinde geçerlidir.

• 30 GÜNLÜK RİSKSİZ MÜŞTERİ MEMNUNİYETİ GARANTİSİ •

Satın almış olduğunuz DEWALT ürünü, satın alma tarihinden itibaren 30 gün içerisinde, ilk denemenizde, performansı sizi tam olarak tatmin etmediyse, yetkili servise götürülüp; DEWALT Merkez Servis onayı ile değiştirilebilir veya gerekirse tamir edilir. Bu haktan yararlanmak için:

Ürünün satın alındığı şekliyle, orijinal tüm parçaları ile birlikte satın alındığı yere teslimi;

- Fatura ve garanti kartının ibrazı;
- Uygulamanın satın alım tarihi itibariyle ilk 30 gün içerisinde gerçekleşmesi;
- Ürün performansının ilk uygulamadan sonra memnuniyetsizlik yaratması gerekmektedir.

Aksesuarlar ve garanti koşulları haricinde yedek parçalar dahil değildir.

• ÜCRETSİZ BİR YILLIK SERVİS KONTRATI •

Yasal garanti süresi dahilinde tüm DEWALT ürünleri satın alma tarihinden itibaren bir yıl süreyle ücretsiz servis desteğine sahiptir. Sadece bir defaya mahsus olmak üzere ürününüz DEWALT Yetkili Servisinde işçilik bedeli alınmadan tamir edilir veya bakımı yapılır. Fatura ve garanti kartı ibrazı gerekmektedir.

Aksesuarlar ve garanti koşulları haricinde yedek parçalar dahil değildir.

• BİR YIL TAM GARANTİ •

Sahip olduğunuz DEWALT ürünü satın alma tarihinden itibaren 12 ay içinde hatalı malzeme veya işçilik nedeniyle bozulursa, DEWALT aşağıdaki şartlara uyulması koşuluyla ücretsiz olarak tüm kusurlu parçaların yenilenmesini veya -kendi insiyatifine bağlı olarak- satın alınan ürünün değiştirilmesini garanti eder:

- Ürün hatalı kullanılmamıştır;
- Ürün yıpranmamış, hırpalanmamış ve aşınmamıştır;
- Yetkili olmayan kişilerce tamire çalışılmamıştır;
- Satın alma belgesi (fatura) ibraz edilmiştir;
- Ürün, tüm orijinal parçaları ile birlikte iade edilmiştir.

Şikayet veya talepleriniz için satıcınıza, DEWALT kataloğunda yer alan size en yakın yetkili DEWALT servisine veya bu kullanma kılavuzunda belirtilen adresten DEWALT ofisine başvurun. Yetkili DEWALT servislerinin listesi ve satış sonrası hizmetlerimizle ilgili tüm bilgiler İnternette **www.2helpU.com** adresinde mevcuttur.

Sanayi ve Ticaret Bakanlığı tebliğince kullanım ömrü 10 yıldır.

Türkiye Distribütörü
KALE HIRDAVAT VE MAKİNA A.Ş.
Defterdar Mah. Savaklar Cad. No. 15 34050
Edirnekapı Eyüp İstanbul

ΔΙΣΚΟΠΡΙΟΝΟ 165 mm (6-1/2"), DWE550
ΔΙΣΚΟΠΡΙΟΝΟ 184 mm (7-1/4"), DWE560

Συγχαρητήρια!

Επιλέξατε ένα εργαλείο DEWALT. Τα έτη εμπειρίας, η σχολαστική ανάπτυξη προϊόντων και η καινοτομία έχουν καταστήσει την DEWALT έναν από τους πιο αξιόπιστους συνεργάτες στον τομέα των επαγγελματικών ηλεκτρικών εργαλείων.

Τεχνικά δεδομένα

		DWE550	DWE560
Τάση	V_{AC}	230	230
Τύπος		1	1
Ισχύς εισόδου	W	1200	1350
Ταχύτητα χωρίς φορτίο	min^{-1}	5500	5500
Διάμετρος λεπίδας	mm	165	184
Μέγιστο βάθος κοπής σε			
90°	mm	55	65
45°	mm	35	42
Οπή λεπίδας	mm	20	16
Ρύθμιση φαλτσογωνιάς		48°	48°
Βάρος	kg	3,60	3,66
L_{PA} (ηχητική πίεση)	dB(A)	85	85
K_{PA} (αβεβαιότητα ηχητικής πίεσης)	dB(A)	2,5	2,5
L_{WA} (ηχητική ισχύς)	dB(A)	96	96
K_{WA} (αβεβαιότητα ηχητικής ισχύος)	dB(A)	2,5	2,5

Συνολικές τιμές κραδασμών (διανυσματικό άθροισμα στους τρεις άξονες), καθορισμένες σύμφωνα με το πρότυπο EN 60745:

Τιμή εκπομπής κραδασμών a_h κοπή ξύλου			
$a_{h,W}$ =	m/s²	< 2,5	< 2,5
Αβεβαιότητα K =	m/s²	1,5	1,5

Το επίπεδο εκπομπής κραδασμών που αναφέρεται στο παρόν ενημερωτικό φυλλάδιο, μετρήθηκε σύμφωνα με τυποποιημένη δοκιμή που αναφέρεται στο πρότυπο EN 60745 και μπορεί να χρησιμοποιηθεί για σύγκριση μεταξύ εργαλείων. Μπορεί να χρησιμοποιηθεί για την αρχική αξιολόγηση της έκθεσης.

ΠΡΟΕΙΔΟΠΟΙΗΣΗ: *Το αναφερόμενο επίπεδο εκπομπής κραδασμών αντιστοιχεί στις βασικές εφαρμογές του εργαλείου. Ωστόσο, εάν το εργαλείο χρησιμοποιηθεί σε άλλες εφαρμογές, με διαφορετικά παρελκόμενα ή σε περίπτωση κακής συντήρησης, η εκπομπή κραδασμών ενδέχεται να διαφέρει. Αυτό ενδέχεται να αυξήσει σημαντικά το επίπεδο έκθεσης καθ' όλη τη διάρκεια του χρόνου λειτουργίας.*

Για την εκτίμηση του επιπέδου έκθεσης σε κραδασμούς πρέπει επίσης να ληφθεί υπόψη το πόσες φορές το εργαλείο τίθεται εκτός λειτουργίας ή ο χρόνος που λειτουργεί χωρίς να εκτελεί κάποια εργασία. Αυτό ενδέχεται να ελαττώσει σημαντικά το επίπεδο έκθεσης καθ' όλη τη διάρκεια του χρόνου λειτουργίας.

Προσδιορίστε επιπρόσθετα μέτρα ασφαλείας για να προστατεύσετε το χειριστή από τις επιπτώσεις των κραδασμών. Τέτοια μέτρα είναι: συντήρηση του εργαλείου και των παρελκόμενων, διατήρηση των χεριών σε καλή θερμοκρασία, οργάνωση μοτίβων εργασίας.

Ασφάλειες		
Ευρώπη	Εργαλεία 230 V	10 Αμπέρ, ηλεκτρικό δίκτυο

Ορισμοί: Οδηγίες ασφαλείας

Οι παρακάτω ορισμοί περιγράφουν το επίπεδο σοβαρότητας για κάθε προειδοποιητική λέξη. Παρακαλούμε διαβάστε το εγχειρίδιο και δώστε προσοχή σε αυτά τα σύμβολα.

ΚΙΝΔΥΝΟΣ: *Υποδεικνύει μια επικείμενη επικίνδυνη κατάσταση, η οποία, εάν δεν αποφευχθεί, **θα** προκαλέσει **θάνατο ή σοβαρό τραυματισμό**.*

ΠΡΟΕΙΔΟΠΟΙΗΣΗ: *Υποδεικνύει μια ενδεχομένως επικίνδυνη κατάσταση, η οποία, εάν δεν αποφευχθεί, **θα μπορούσε** να προκαλέσει **θάνατο ή σοβαρό τραυματισμό**.*

ΠΡΟΣΟΧΗ: *Υποδεικνύει μια ενδεχομένως επικίνδυνη κατάσταση, η οποία, εάν δεν αποφευχθεί,* ***ενδέχεται*** *να προκαλέσει* ***τραυματισμό μικρής ή μέτριας σοβαρότητας****.*

ΣΗΜΕΙΩΣΗ: *Υποδεικνύει μια πρακτική που* ***δεν έχει σχέση με προσωπικό τραυματισμό*** *και η οποία, εάν δεν αποφευχθεί,* ***ενδέχεται*** *να προκαλέσει* ***υλική ζημιά****.*

Υποδηλώνει κίνδυνο ηλεκτροπληξίας.

Υποδηλώνει κίνδυνο πυρκαγιάς.

Δήλωση Συμμόρφωσης - Ε.Κ.

ΟΔΗΓΙΑ ΠΕΡΙ ΜΗΧΑΝΙΚΟΥ ΕΞΟΠΛΙΣΜΟΥ

CE

DWE550, DWE560

Η εταιρεία DEWALT δηλώνει ότι τα προϊόντα που περιγράφονται στην ενότητα ***Τεχνικά δεδομένα*** σχεδιάστηκαν σε συμμόρφωση με τα εξής πρότυπα και οδηγίες:
2006/42/ΕΚ, EN 60745-1, EN 60745-2-5.

Τα προϊόντα αυτά συμμορφώνονται επίσης με την οδηγία 2004/108/ΕΚ και 2011/65/ΕΕ.
Για περισσότερες πληροφορίες, παρακαλούμε επικοινωνήστε με την DEWALT στην παρακάτω διεύθυνση ή ανατρέξτε στο πίσω μέρος του εγχειριδίου.

Ο κάτωθι υπογράφων είναι υπεύθυνος για τη σύνταξη του τεχνικού φακέλου και πραγματοποιεί την παρούσα δήλωση εκ μέρους της εταιρείας DEWALT.

Horst Grossmann
Αντιπρόεδρος του τμήματος Μηχανικής και Ανάπτυξης προϊόντων
DEWALT, Richard-Klinger-Straße 11,
D-65510, Idstein, Γερμανία
20.08.2012

ΠΡΟΕΙΔΟΠΟΙΗΣΗ: *Για να ελαττώσετε τον κίνδυνο τραυματισμού, διαβάστε το εγχειρίδιο χρήσης.*

Γενικές προειδοποιήσεις ασφαλείας για τα ηλεκτρικά εργαλεία

ΠΡΟΕΙΔΟΠΟΙΗΣΗ! Διαβάστε όλες τις προειδοποιήσεις ασφαλείας και όλες τις οδηγίες. *Η μη τήρηση όλων των προειδοποιήσεων και των οδηγιών ενδέχεται να οδηγήσει σε ηλεκτροπληξία, πυρκαγιά ή/και σοβαρό τραυματισμό.*

ΔΙΑΤΗΡΗΣΤΕ ΤΙΣ ΠΡΟΕΙΔΟΠΟΙΗΣΕΙΣ ΚΑΙ ΤΙΣ ΟΔΗΓΙΕΣ ΓΙΑ ΜΕΛΛΟΝΤΙΚΗ ΑΝΑΦΟΡΑ

Ο όρος «ηλεκτρικό εργαλείο» σε όλες τις προειδοποιήσεις, αναφέρεται σε εργαλείο που τροφοδοτείται με ρεύμα από το ηλεκτρικό δίκτυο (με καλώδιο) ή σε εργαλείο που λειτουργεί με μπαταρία (ασύρματο).

1) ΑΣΦΑΛΕΙΑ ΧΩΡΟΥ ΕΡΓΑΣΙΑΣ

α) ***Διατηρείτε το χώρο εργασίας καθαρό και καλά φωτισμένο.*** *Οι μη τακτοποιημένοι ή σκοτεινοί χώροι, αποτελούν αιτία ατυχημάτων.*

β) ***Μη λειτουργείτε τα ηλεκτρικά εργαλεία σε εκρηκτικές ατμόσφαιρες, όπως όταν υπάρχουν εύφλεκτα υγρά, αέρια ή σκόνη.*** *Τα ηλεκτρικά εργαλεία δημιουργούν σπινθήρες που μπορούν να προκαλέσουν ανάφλεξη στη σκόνη ή τις αναθυμιάσεις.*

γ) ***Απομακρύνετε τα παιδιά και άλλα παρευρισκόμενα άτομα όταν χρησιμοποιείτε ένα ηλεκτρικό εργαλείο.*** *Η απόσπαση της προσοχής σας μπορεί να έχει ως αποτέλεσμα την απώλεια ελέγχου.*

2) ΗΛΕΚΤΡΙΚΗ ΑΣΦΑΛΕΙΑ

α) ***Τα βύσματα των ηλεκτρικών εργαλείων πρέπει να ταιριάζουν με τις πρίζες. Μην τροποποιείτε ποτέ το βύσμα με οποιονδήποτε τρόπο. Μη χρησιμοποιείτε τυχόν βύσματα προσαρμογέα με γειωμένα (με γείωση εδάφους) ηλεκτρικά εργαλεία.*** *Με μη τροποποιημένα βύσματα και κατάλληλες πρίζες ελαττώνεται ο κίνδυνος ηλεκτροπληξίας.*

β) ***Αποφεύγετε την επαφή του σώματός σας με γειωμένες επιφάνειες όπως σωλήνες, καλοριφέρ, εστίες κουζινών και ψυγεία.*** *Ο κίνδυνος ηλεκτροπληξίας αυξάνεται όταν το σώμα σας είναι γειωμένο.*

γ) ***Μην εκθέτετε τα ηλεκτρικά εργαλεία στη βροχή ή σε συνθήκες υγρασίας.***

Η είσοδος νερού σε ηλεκτρικό εργαλείο αυξάνει τον κίνδυνο ηλεκτροπληξίας.

δ) ***Μην καταπονείτε υπερβολικά το καλώδιο. Μη χρησιμοποιείτε ποτέ το καλώδιο για τη μεταφορά, το τράβηγμα ή την αποσύνδεση του ηλεκτρικού εργαλείου. Κρατήστε το καλώδιο μακριά από θερμότητα, λάδι, αιχμηρές ακμές και κινούμενα μέρη.*** *Καλώδια που έχουν υποστεί ζημιά ή περιπλεγμένα καλώδια αυξάνουν τον κίνδυνο ηλεκτροπληξίας.*

ε) ***Όταν χρησιμοποιείτε ένα ηλεκτρικό εργαλείο σε εξωτερικό χώρο, να χρησιμοποιείτε μόνο καλώδια προέκτασης που είναι κατάλληλα για χρήση σε εξωτερικό χώρο.*** *Η χρήση καλωδίου κατάλληλου για χρήση σε εξωτερικό χώρο ελαττώνει τον κίνδυνο ηλεκτροπληξίας.*

στ) ***Εάν είναι αναπόφευκτη η λειτουργία ηλεκτρικού εργαλείου σε χώρο με υψηλή υγρασία, χρησιμοποιήστε παροχή ηλεκτροδότησης με προστασία από ρεύματα διαρροής (RCD).*** *Η χρήση μιας διάταξης RCD ελαττώνει τον κίνδυνο ηλεκτροπληξίας.*

3) ΠΡΟΣΩΠΙΚΗ ΑΣΦΑΛΕΙΑ

α) ***Παραμείνετε σε εγρήγορση, προσέχετε τι κάνετε και χρησιμοποιείτε την κοινή λογική κατά τη χρήση ενός ηλεκτρικού εργαλείου. Μη χρησιμοποιείτε οποιοδήποτε ηλεκτρικό εργαλείο εάν είστε κουρασμένος(-η) ή υπό την επήρεια ναρκωτικών, αλκοόλ ή φαρμακευτικής αγωγής.*** *Μια μόνο στιγμή απόσπασης της προσοχής σας καθώς χειρίζεστε ηλεκτρικά εργαλεία, μπορεί να προκαλέσει σοβαρό προσωπικό τραυματισμό.*

β) ***Χρησιμοποιείτε ατομικό προστατευτικό εξοπλισμό. Να φοράτε πάντοτε προστατευτικά γυαλιά.*** *Η χρήση προστατευτικού εξοπλισμού όπως μάσκας για τη σκόνη, αντιολισθητικών υποδημάτων, κράνους ή προστατευτικών ακουστικών για τις ανάλογες συνθήκες, θα ελαττώσει τους προσωπικούς τραυματισμούς.*

γ) ***Αποτρέψτε τυχόν ακούσια εκκίνηση του εργαλείου. Βεβαιωθείτε ότι ο διακόπτης βρίσκεται στη θέση Off προτού συνδέσετε το εργαλείο στην πρίζα ή/και στην μπαταρία, καθώς και προτού σηκώσετε ή μεταφέρετε το εργαλείο.*** *Η μεταφορά ηλεκτρικών εργαλείων με το δάκτυλό σας στο διακόπτη ή η σύνδεση στην πρίζα εργαλείων με το διακόπτη στη θέση On ενέχουν κίνδυνο ατυχήματος.*

δ) ***Αφαιρέστε οποιοδήποτε κλειδί ή ρυθμιστικό κλειδί προτού ενεργοποιήσετε το ηλεκτρικό εργαλείο.*** *Ένα κλειδί ή ρυθμιστικό κλειδί που έχει αφεθεί προσαρτημένο σε κινητό τμήμα του ηλεκτρικού εργαλείου, μπορεί να προκαλέσει προσωπικό τραυματισμό.*

ε) ***Μην προσπαθήσετε να φτάσετε απομακρυσμένα σημεία. Φροντίστε να έχετε πάντοτε την κατάλληλη στάση και να διατηρείτε την ισορροπία σας.*** *Κατ' αυτόν τον τρόπο θα έχετε καλύτερο έλεγχο του εργαλείου σε απροσδόκητες καταστάσεις.*

στ) ***Να είστε ντυμένοι κατάλληλα. Μην φοράτε φαρδιά ενδύματα ή κοσμήματα. Διατηρείτε τα μαλλιά, τα ενδύματα και τα γάντια σας μακριά από κινούμενα μέρη.*** *Τα φαρδιά ενδύματα, τα κοσμήματα ή τα μακριά μαλλιά μπορεί να εμπλακούν στα κινούμενα μέρη.*

η) ***Εάν οι συσκευές παρέχονται με σύνδεση συστημάτων αφαίρεσης και συλλογής σκόνης, φροντίστε τα συστήματα αυτά να είναι συνδεδεμένα και να χρησιμοποιούνται κατάλληλα.*** *Η χρήση συστήματος συλλογής σκόνης μπορεί να ελαττώσει τους κινδύνους που σχετίζονται με τη σκόνη.*

4) ΧΡΗΣΗ ΚΑΙ ΦΡΟΝΤΙΔΑ ΤΩΝ ΗΛΕΚΤΡΙΚΩΝ ΕΡΓΑΛΕΙΩΝ

α) ***Μη ζορίζετε το ηλεκτρικό εργαλείο. Χρησιμοποιείτε το κατάλληλο εργαλείο ανάλογα με την εφαρμογή.*** *Η εργασία θα πραγματοποιηθεί με καλύτερο και πιο ασφαλή τρόπο όταν εκτελείται από το σωστά επιλεγμένο ηλεκτρικό εργαλείο με τον προβλεπόμενο ρυθμό.*

β) ***Μη χρησιμοποιείτε το εργαλείο εάν ο διακόπτης δεν μεταβαίνει στις θέσεις On (Ενεργοποίηση) και Off (Απενεργοποίηση).*** *Οποιοδήποτε εργαλείο δεν μπορεί να ελεγχθεί μέσω του διακόπτη του, είναι επικίνδυνο και πρέπει να επισκευαστεί.*

γ) ***Αποσυνδέστε το βύσμα από την πρίζα ή και την μπαταρία από το ηλεκτρικό εργαλείο πριν κάνετε οποιεσδήποτε ρυθμίσεις, αλλαγές παρελκόμενων***

ή πριν αποθηκεύσετε οποιοδήποτε ηλεκτρικό εργαλείο. *Αυτού του είδους τα μέτρα ασφαλείας ελαττώνουν τον κίνδυνο τυχαίας θέσης του ηλεκτρικού εργαλείου σε λειτουργία.*

δ) ***Αποθηκεύετε τα ηλεκτρικά εργαλεία που δεν χρησιμοποιείτε μακριά από μέρη όπου μπορούν να τα προσεγγίσουν παιδιά και μην επιτρέπετε τη χρήση του ηλεκτρικού εργαλείου από άτομα που δεν είναι εξοικειωμένα με αυτό ή με τις οδηγίες χρήσης του.*** *Τα ηλεκτρικά εργαλεία είναι επικίνδυνα όταν χρησιμοποιούνται από μη εκπαιδευμένους χειριστές.*

ε) ***Συντηρείτε τα ηλεκτρικά εργαλεία. Ελέγξτε για τυχόν εσφαλμένη ευθυγράμμιση ή ενσφήνωση κινούμενων μερών, για τυχόν θραύση εξαρτημάτων και για τυχόν άλλες καταστάσεις που μπορεί να επηρεάσουν τη λειτουργία του ηλεκτρικού εργαλείου. Εάν το ηλεκτρικό εργαλείο έχει υποστεί ζημιά, φροντίστε για την επισκευή του πριν το χρησιμοποιήσετε.*** *Πολλά ατυχήματα έχουν προκληθεί από ηλεκτρικά εργαλεία που δεν έχουν συντηρηθεί κατάλληλα.*

στ) ***Διατηρείτε τα εργαλεία κοπής αιχμηρά και καθαρά.*** *Τα κατάλληλα συντηρημένα εργαλεία κοπής με αιχμηρά άκρα κοπής έχουν μικρότερες πιθανότητες λυγίσματος κατά τη λειτουργία και ελέγχονται ευκολότερα.*

η) ***Χρησιμοποιείτε το ηλεκτρικό εργαλείο, τα παρελκόμενα και τα τρυπάνια κ.λπ. σύμφωνα με τις παρούσες οδηγίες, λαμβάνοντας υπόψη τις συνθήκες εργασίας και την εργασία που πρόκειται να πραγματοποιηθεί.*** *Η χρήση ενός ηλεκτρικού εργαλείου για εργασίες διαφορετικές από αυτές για τις οποίες προορίζεται, μπορεί να οδηγήσει σε επικίνδυνη κατάσταση.*

5) ΣΥΝΤΗΡΗΣΗ (ΣΕΡΒΙΣ)

α) ***Φροντίζετε η συντήρηση του ηλεκτρικού εργαλείου να πραγματοποιείται από πιστοποιημένο για επισκευές άτομο, με τη χρήση μόνο πανομοιότυπων ανταλλακτικών.*** *Κατ' αυτό τον τρόπο εξασφαλίζεται η ασφάλεια του ηλεκτρικού εργαλείου.*

ΠΡΟΣΘΕΤΕΣ ΟΔΗΓΙΕΣ ΑΣΦΑΛΕΙΑΣ ΓΙΑ ΔΙΣΚΟΠΡΙΟΝΑ

Οδηγίες ασφαλείας για όλα τα πριόνια

α) ***⚠ ΚΙΝΔΥΝΟΣ: Διατηρείτε τα χέρια σας μακριά από την περιοχή κοπής και τη λεπίδα. Διατηρείτε το άλλο σας χέρι στη βοηθητική λεπίδα ή το περίβλημα του μοτέρ.*** *Εάν κρατάτε το πριόνι με τα δύο σας χέρια, δεν θα κοπούν από τη λεπίδα.*

β) ***Μην τεντώνετε, για να φτάσετε κάτω από το τεμάχιο εργασίας.*** *Ο προφυλακτήρας δεν μπορεί να σας προστατεύσει από τη λεπίδα κάτω από το τεμάχιο εργασίας.*

γ) ***Ρυθμίστε το βάθος κοπής στο πάχος του τεμαχίου εργασίας.*** *Λιγότερο από ένα ολόκληρο δόντι λεπίδας πρέπει να φαίνεται κάτω από το τεμάχιο εργασίας.*

δ) ***Μην κρατάτε ποτέ με τα χέρια σας ή μεταξύ των ποδιών σας, οποιοδήποτε τεμάχιο εργασίας που κόβετε. Ασφαλίστε το τεμάχιο εργασίας σε σταθερή πλατφόρμα.*** *Είναι σημαντικό να υποστηρίξετε κατάλληλα το τεμάχιο εργασίας, για να ελαχιστοποιήσετε την έκθεση στο σώμα, τυχόν κάμψη της λεπίδας ή τυχόν απώλεια ελέγχου.*

ε) ***Κρατάτε το εργαλείο από τις μονωμένες επιφάνειες λαβής, όταν εκτελείτε μια εργασία κατά την οποία το εργαλείο κοπής μπορεί να έρθει σ' επαφή με κρυμμένη καλωδίωση.*** *Η επαφή με ηλεκτροφόρο («ζωντανό») καλώδιο θα φορτίσει και τα εκτεθειμένα μεταλλικά τμήματα του εργαλείου με ηλεκτρικό ρεύμα και ο χρήστης θα υποστεί ηλεκτροπληξία.*

στ) ***Όταν πραγματοποιείτε σχίσιμο ξύλου, χρησιμοποιείτε πάντα ένα φράκτη προφύλαξης ή οδηγό ορθής γωνίας.*** *Αυτό θα βελτιώσει την ακρίβεια κοπής και θα μειώσει το ενδεχόμενο μαγκώματος της λεπίδας.*

ζ) ***Βεβαιωθείτε ότι οι οπές σπειρώματος των λεπίδων έχουν πάντα το σωστό μέγεθος και σχήμα (σχήμα διαμαντιού αντί για κυκλικό).*** *Λεπίδες που δεν συμφωνούν ακριβώς με το υλικό προσαρμογής του πριονιού θα περιστρέφονται εκκεντρικά, προκαλώντας απώλεια ελέγχου.*

η) ***Μη χρησιμοποιείτε ποτέ δακτυλίους ή μπουλόνια που έχουν υποστεί ζημιά ή που δεν είναι απόλυτα συμβατά με το υλικό.*** *Οι δακτύλιοι (ροδέλες) και τα μπουλόνια έχουν σχεδιαστεί ειδικά για το πριόνι σας, για βέλτιστη απόδοση και ασφάλεια λειτουργίας.*

Αιτίες ανάκρουσης και αποτροπή τους από το χειριστή

– *Η ανάκρουση («κλώτσημα») είναι η αιφνίδια αντίδραση από λεπίδα που έχει μαγκώσει, μπλοκάρει ή δεν είναι ευθυγραμμισμένη έτσι, ώστε το ανεξέλεγκτο πριόνι να ωθείτε προς τα πάνω και εκτός του τεμαχίου εργασίας, με κατεύθυνση προς το χειριστή.*

– *Όταν η λεπίδα μαγκώσει ή πιαστεί σφικτά από την εγκοπή που κλείνει, η λεπίδα σταματά και η αντίδραση του μοτέρ προκαλεί την ώθηση του εργαλείου προς τα πίσω και προς το χειριστή.*

– *Εάν η λεπίδα συστραφεί ή δεν είναι ευθυγραμμισμένη με την κοπή, η οδόντωση στο πίσω άκρο της λεπίδας μπορεί να εισχωρήσει στην επάνω επιφάνεια του ξύλου, κάνοντας τη λεπίδα να ξεφύγει από την εγκοπή και να αναπηδήσει προς τα πίσω και προς το χειριστή.*

Η ανάκρουση είναι το αποτέλεσμα ακατάλληλης χρήσης ή/και λανθασμένων διαδικασιών ή συνθηκών χειρισμού και μπορεί να αποφευχθεί με τις κατάλληλες προφυλάξεις που παρέχονται παρακάτω:

α) ***Κρατάτε σταθερά το πριόνι με τα δύο σας χέρια και τοποθετήστε τους βραχίονές σας με τέτοιο τρόπο, ώστε να αντιστέκεστε σε τυχόν δυνάμεις ανάκρουσης. Τοποθετήστε το σώμα σας σε οποιαδήποτε πλευρά της λεπίδας, αλλά μην το ευθυγραμμίζετε με τη λεπίδα.*** *Η ανάκρουση μπορεί να προκαλέσει την αναπήδηση του πριονιού προς τα πίσω, αλλά οι δυνάμεις ανάκρουσης μπορούν να ελεγχθούν από το χειριστή, εάν ληφθούν οι κατάλληλες προφυλάξεις.*

β) ***Όταν η λεπίδα έχει μαγκώσει ή η κοπή διακόπτεται για οποιονδήποτε λόγο, απελευθερώστε τη σκανδάλη και κρατήστε το πριόνι ακίνητο στο υλικό, έως ότου ακινητοποιηθεί πλήρως ο δίσκος της λεπίδας. Μην επιχειρείτε ποτέ να αφαιρέσετε το πριόνι από το τεμάχιο εργασίας ή να τραβήξετε το πριόνι προς τα πίσω, όταν η λεπίδα κινείται, διότι ενδέχεται να προκληθεί ανάκρουση.*** *Ερευνήστε και λάβετε προφυλακτικές ενέργειες, προκειμένου να εξαλείψετε την αιτία του μαγκώματος του τροχού.*

γ) ***Όταν ξεκινάτε μια νέα κατεργασία του τεμαχίου εργασίας με το πριόνι, κεντράρετε τη λεπίδα του πριονιού στην εγκοπή και ελέγξτε ότι τα δόντια του πριονιού δεν έχουν μαγκώσει μέσα στο υλικό.*** *Εάν η λεπίδα του πριονιού έχει υποστεί κάμψη, μπορεί να αναρριχηθεί ή να αναπηδήσει από το τεμάχιο εργασίας κατά την επανεκκίνηση του πριονιού.*

δ) ***Υποστηρίξτε τα μεγάλα πλαίσια, για να ελαχιστοποιήσετε τον κίνδυνο μαγκώματος και ανάκρουσης της λεπίδας.*** *Τα μεγάλα πλαίσια τείνουν να λυγίζουν κάτω από το ίδιο τους το βάρος. Πρέπει να τοποθετηθεί υποστήριξη κάτω από το πλαίσιο και στις δύο πλευρές, κοντά στη γραμμή κοπής και κοντά στις άκρες του πλαισίου.*

ε) ***Μη χρησιμοποιείτε λεπίδες που έχουν στομώσει ή υποστεί ζημιά.*** *Λεπίδες που δεν έχουν ακονιστεί ή δεν έχουν ρυθμιστεί κατάλληλα, θα κάνουν στενές εγκοπές, προκαλώντας υπερβολική τριβή, κάμψη λεπίδας και ανάκρουση.*

στ) ***Οι μοχλοί ασφάλισης του βάθους της λεπίδας και της λοξότμησης πρέπει να έχουν συσφιχθεί και ασφαλιστεί πριν από οποιαδήποτε κοπή.*** *Εάν μετακινηθούν οι μοχλοί ρύθμισης της λεπίδας κατά την κοπή, ενδέχεται να προκληθεί κάμψη και ανάκρουση της λεπίδας.*

ζ) ***Να είστε ιδιαίτερα προσεκτικοί όταν κόβετε με το πριόνι υπάρχοντα τοιχώματα ή άλλες περιοχές χωρίς περιμετρική ορατότητα.*** *Η προεξέχουσα λεπίδα μπορεί να κόψει αντικείμενα που μπορούν να προκαλέσουν ανάδραση.*

Οδηγίες ασφαλείας για πριόνια με προστατευτικό εμβόλου δισκοπρίονου

α) ***Ελέγχετε πριν από κάθε χρήση αν κλείνει άψογα ο κάτω προφυλακτήρας. Μη χρησιμοποιήσετε το πριόνι όταν ο κάτω προφυλακτήρας δεν κινείται ελεύθερα και δεν κλείνει αμέσως. Μη σφηνώνετε και μη δένετε ποτέ τον κάτω προφυλακτήρα για να παραμείνει ανοιχτός.*** *Ο κάτω προφυλακτήρας μπορεί*

να στρεβλωθεί σε περίπτωση που το πριόνι πέσει αθέλητα στο έδαφος. Ανοίξτε τον προφυλακτήρα με τη βοήθεια της λαβής και βεβαιωθείτε ότι κινείται ελεύθερα καθώς και ότι δεν εγγίζει τον πριονόδισκο ή άλλα τμήματα του πριονιού, σε οποιαδήποτε βάθος ή γωνία κοπής κι αν ρυθμιστεί.

β) ***Ελέγξετε τη λειτουργία του ελατηρίου του κάτω προφυλακτήρα. Δώστε το μηχάνημα για συντήρηση πριν το χρησιμοποιήσετε σε περίπτωση που ο κάτω προφυλακτήρας ή/και το ελατήριο δε λειτουργούν άψογα.*** *Χαλασμένα εξαρτήματα, κολλώδη ιζήματα ή συσσωρεύσεις γρεζιών ή ροκανιδιών επιβραδύνουν την κίνηση του προφυλακτήρα.*

γ) ***Ο κάτω προφυλακτήρας επιτρέπεται να ανοιχτεί με το χέρι μόνο για τη διεξαγωγή ιδιαίτερων κοπών, π. χ. για "κοπές βύθισης και κοπές γωνιών". Ανοίξτε τον προφυλακτήρα με τη βοήθεια της λαβής κι αφήστε τον πάλι ελεύθερο μόλις ο πριονόδισκος βυθιστεί στο υπό κατεργασία τεμάχιο.*** *Σε όλες τις άλλες εργασίες κοπής ο προφυλακτήρας πρέπει να λειτουργεί αυτόματα.*

δ) **Μην αποθέσετε το πριόνι επάνω στο τραπέζι εργασίας ή στο δάπεδο χωρίς ο κάτω προφυλακτήρας να καλύπτει τον πριονόδισκο.** *Ενας ακάλυπτος πριονόδισκος που συνεχίζει να περιστρέφεται κινεί το πριόνι με φορά αντίθετη της φοράς κοπής και πριονίζει ότι συναντήσει στο δρόμο του. Λάβετε υπόψη σας το χρόνο που χρειάζεται μέχρι να ακινητοποιηθεί εντελώς το πριόνι [χρόνος ιχνηλασίας].*

Πρόσθετες οδηγίες ασφαλείας για δισκοπρίονα

- ***Φοράτε προστατευτικά ακουστικά.*** Η έκθεση στο θόρυβο μπορεί να προκαλέσει απώλεια ακοής.
- ***Φοράτε μάσκα προστασίας για τη σκόνη.*** Η έκθεση σε σωματίδια σκόνης ενδέχεται να προκαλέσει αναπνευστικές δυσκολίες και τραυματισμό.
- ***Μη χρησιμοποιείτε λεπίδες μεγαλύτερης ή μικρότερης διαμέτρου από τη συνιστώμενη.*** Για τις κατάλληλες προδιαγραφές της λεπίδας, ανατρέξτε στα τεχνικά δεδομένα. Χρησιμοποιείτε μόνο τις λεπίδες που καθορίζονται σ' αυτό το εγχειρίδιο, σε συμμόρφωση με το πρότυπο EN 847-1.
- ***Μη χρησιμοποιείτε ποτέ λειαντικούς τροχούς αποκοπής.***
- ***Μη χρησιμοποιείτε προσαρτήματα τροφοδοσίας νερού.***
- ***Χρησιμοποιείτε σφιγκτήρες ή άλλο πρακτικό τρόπο για να στερεώνετε και να στηρίζετε το τεμάχιο εργασίας σε σταθερό υπόβαθρο.*** Αν κρατάτε το τεμάχιο εργασίας με το χέρι σας ή κόντρα στο σώμα σας, αυτό δεν είναι σταθερό και μπορεί να προκληθεί απώλεια ελέγχου.

Άλλοι κίνδυνοι

Οι παρακάτω κίνδυνοι συνδέονται εγγενώς με τη χρήση δισκοπρίονων.

– *Τραυματισμοί που προκαλούνται από την αφή περιστρεφόμενων μερών ή θερμών τμημάτων του εργαλείου.*

Παρά τη συμμόρφωση προς τους σχετικούς κανονισμούς ασφαλείας και την εφαρμογή μηχανισμών ασφαλείας, δεν είναι δυνατή η αποφυγή ορισμένων κινδύνων. Αυτοί είναι οι εξής:

– *Εξασθένηση της ακοής.*

– *Κίνδυνος σύνθλιψης δακτύλων κατά την αλλαγή του παρελκόμενου.*

– *Κίνδυνοι για την υγεία λόγω εισπνοής σκόνης που δημιουργείται κατά την εργασία σε ξύλο.*

Ενδείξεις επάνω στο εργαλείο

Επάνω στο εργαλείο εμφανίζονται τα παρακάτω εικονογράμματα:

Διαβάστε το εγχειρίδιο οδηγιών πριν από τη χρήση.

Φοράτε προστατευτικά για τα αυτιά.

Φοράτε προστατευτικά για τα μάτια.

ΘΕΣΗ ΚΩΔΙΚΟΥ ΗΜΕΡΟΜΗΝΙΑΣ (ΕΙΚ. [FIGURE] 1)

Ο κωδικός ημερομηνίας (z), ο οποίος περιλαμβάνει επίσης το έτος κατασκευής, είναι τυπωμένος επάνω στο περίβλημα.

Παράδειγμα:

2013 XX XX

Έτος κατασκευής

Περιεχόμενα συσκευασίας

Στη συσκευασία περιέχεται:

1 Δισκοπρίονο 165 mm (6-1/2") (DWE550) ή

1 Δισκοπρίονο 184 mm (7-1/4") (DWE560)

1 Λεπίδα δισκοπρίονου

1 Κλειδί λεπίδας

1 Παράλληλο οδηγό

1 Στόμιο εξαγωγής σκόνης

1 Εγχειρίδιο οδηγιών

1 Αναλυτικό σχέδιο

- *Ελέγξτε για τυχόν ζημιές στο εργαλείο, στα τμήματα ή τα παρελκόμενα, οι οποίες μπορεί να συνέβησαν κατά τη διάρκεια της μεταφοράς.*
- *Πριν από τη χρήση, αφιερώστε χρόνο για να διαβάσετε προσεκτικά και να κατανοήσετε το παρόν εγχειρίδιο.*

Περιγραφή (εικ. 1)

ΠΡΟΕΙΔΟΠΟΙΗΣΗ: *Μην τροποποιήσετε ποτέ το ηλεκτρικό εργαλείο ή οποιοδήποτε τμήμα του. Μπορεί να προκληθεί βλάβη ή προσωπικός τραυματισμός.*

a. Διακόπτης σκανδάλης

b. Κύρια λαβή

c. Ασφάλιση λεπίδας

d. Καπάκι άκρου

e. Βοηθητική λαβή

f. Κουμπί ρύθμισης φαλτσογωνιάς

g. Μηχανισμός ρύθμισης γωνίας φαλτσοκοπής

h. Πλάκα βάσης

i. Κάτω προφυλακτήρας λεπίδας

j. Βίδα σύσφιξης λεπίδας

k. Μοχλός κάτω προφυλακτήρα

l. Πάνω προφυλακτήρας λεπίδας

m. Κουμπί ασφάλισης σε απενεργοποιημένη κατάσταση

ΠΡΟΒΛΕΠΟΜΕΝΗ ΧΡΗΣΗ

Αυτά τα δισκοπρίονα βαρέως τύπου είναι σχεδιασμένα για επαγγελματικές εφαρμογές κοπής ξύλου. **ΜΗ** χρησιμοποιείτε με το πριόνι αυτό προσαρτήματα τροφοδοσίας νερού. **ΜΗ** χρησιμοποιείτε τροχούς ή λεπίδες λείανσης. **ΜΗΝ** το χρησιμοποιείτε υπό υγρές συνθήκες ή με την παρουσία εύφλεκτων υγρών ή αερίων.

Αυτά τα βαρέως τύπου πριόνια είναι επαγγελματικά ηλεκτρικά εργαλεία. **ΜΗΝ** αφήνετε παιδιά να έρθουν σε επαφή με το εργαλείο. Απαιτείται επίβλεψη όταν το εργαλείο το χρησιμοποιούν άπειροι χρήστες.

- Το προϊόν αυτό δεν προορίζεται για χρήση από άτομα (περιλαμβανομένων παιδιών) που έχουν μειωμένες σωματικές, αισθητηριακές ή πνευματικές ικανότητες, ή έλλειψη εμπειρίας και/ή γνώσης και δεξιοτήτων, εκτός αν τα άτομα αυτά επιβλέπονται από άτομο υπεύθυνο για την ασφάλειά τους. Τα παιδιά δεν πρέπει να μένουν ποτέ μόνα τους με αυτό το προϊόν.

Ηλεκτρική ασφάλεια

Ο ηλεκτρικός κινητήρας έχει σχεδιαστεί για λειτουργία μόνο σε μία τάση. Ελέγχετε πάντοτε εάν η τροφοδοσία ανταποκρίνεται στην τάση που αναγράφεται στην επιγραφή με τα δεδομένα.

Το εργαλείο της DEWALT διαθέτει διπλή μόνωση σύμφωνα με το πρότυπο EN 60745. Κατά συνέπεια, δεν απαιτείται καλώδιο γείωσης.

Εάν το καλώδιο τροφοδοσίας υποστεί βλάβη, πρέπει να αντικατασταθεί από ειδικά διαμορφωμένο καλώδιο που διατίθεται μέσω της υπηρεσίας εξυπηρέτησης της DEWALT.

Χρήση προέκτασης

Αν απαιτείται καλώδιο επέκτασης, χρησιμοποιήστε εγκεκριμένο καλώδιο επέκτασης 3 αγωγών κατάλληλο για την ισχύ αυτού του εργαλείου (βλ. ***Τεχνικά δεδομένα***). Το ελάχιστο μέγεθος του αγωγού είναι 1,5 mm^2, ενώ το μέγιστο μήκος είναι 30 m.

Όταν χρησιμοποιείτε καλώδιο σε ρολό, να ξετυλίγετε πάντοτε το καλώδιο εντελώς.

ΣΥΝΑΡΜΟΛΟΓΗΣΗ ΚΑΙ ΡΥΘΜΙΣΕΙΣ

ΠΡΟΕΙΔΟΠΟΙΗΣΗ: Για να μειώσετε τον κίνδυνο τραυματισμού, απενεργοποιήστε τη μονάδα και αποσυνδέστε το μηχάνημα από την πηγή ρεύματος πριν την εγκατάσταση και την αφαίρεση αξεσουάρ, πριν τη ρύθμιση ή την αλλαγή διαμόρφωσης παραμέτρων ή όταν εκτελείτε επισκευές.
Τυχόν αθέλητη εκκίνηση μπορεί να προκαλέσει τραυματισμό.

Αλλαγή λεπίδων

ΓΙΑ ΝΑ ΕΓΚΑΤΑΣΤΗΣΕΤΕ ΤΗ ΛΕΠΙΔΑ (ΕΙΚ. 1–4)

ΠΡΟΣΟΧΗ (DWE550 ΜΟΝΟ): *Η εσωτερική φλάντζα έχει διάμετρο 20 mm στη μία πλευρά και 19 mm στην άλλη πλευρά. Η πλευρά με διάμετρο 19 mm φέρει τη σήμανση 19, ενώ η πλευρά με διάμετρο 20 mm φέρει τη σήμανση 20. Χρησιμοποιήστε τη σωστή πλευρά, για τη διάμετρο οπής της λεπίδας που σκοπεύετε να χρησιμοποιήσετε. Η εγκατάσταση της λεπίδας στη λανθασμένη πλευρά μπορεί να προκαλέσει επικίνδυνους κραδασμούς.*

1. Χρησιμοποιώντας το μοχλό (k) του κάτω προφυλακτήρα, ανασύρετε τον κάτω προφυλακτήρα (i) της λεπίδας και τοποθετήστε τη λεπίδα στον άξονα του πριονιού σε επαφή με την εσωτερική ροδέλα (o) του σφιγκτήρα, αφού βεβαιωθείτε ότι η λεπίδα θα περιστρέφεται στη σωστή κατεύθυνση (η κατεύθυνση του βέλους περιστροφής στη λεπίδα πριονιού και τα δόντια πρέπει να δείχνουν στην ίδια κατεύθυνση με το βέλος περιστροφής πάνω στο πριόνι). Μην θεωρείτε ότι η τυπωμένη πλευρά της λεπίδας θα βλέπει πάντα προς το μέρος σας όταν η λεπίδα έχει τοποθετηθεί σωστά. Όταν ανασύρετε τον κάτω προφυλακτήρα λεπίδας για να εγκαταστήσετε τη λεπίδα, ελέγξτε την κατάσταση και τη λειτουργία του κάτω προφυλακτήρα λεπίδας για να βεβαιωθείτε ότι λειτουργεί σωστά. Βεβαιωθείτε ότι κινείται ελεύθερα και δεν έρχεται σε επαφή με τη λεπίδα ή οποιοδήποτε άλλο μέρος του εργαλείου, σε όλες τις γωνίες και σε όλα τα βάθη κοπής.
2. Τοποθετήστε την εξωτερική ροδέλα (n) του σφιγκτήρα πάνω στον άξονα του πριονιού με τη μεγάλη επίπεδη επιφάνεια σε επαφή με τη λεπίδα και την επιγραφή στην εξωτερική ροδέλα σφιγκτήρα να κοιτάζει προς το μέρος σας.
3. Βιδώστε με το χέρι τη βίδα (j) σύσφιξης της λεπίδας μέσα στον άξονα πριονιού (η βίδα έχει δεξιόστροφο σπείρωμα και πρέπει να περιστραφεί δεξιόστροφα για να σφίξει).
4. Πιέστε την ασφάλιση (c) της λεπίδας ενώ περιστρέφετε τον άξονα του πριονιού με το κλειδί έως ότου συμπλεχτεί η ασφάλιση της λεπίδας και σταματήσει να περιστρέφεται η λεπίδα.
5. Σφίξτε καλά τη βίδα σύσφιξης της λεπίδας με το κλειδί λεπίδας.

ΣΗΜΕΙΩΣΗ: Σε καμία περίπτωση μη συμπλέξετε την ασφάλιση της λεπίδας ενώ είναι σε λειτουργία το πριόνι και μην τη συμπλέξετε προσπαθώντας να σταματήσετε το εργαλείο. Ποτέ μην ενεργοποιήσετε το πριόνι ενώ είναι συμπλεγμένη η ασφάλιση της λεπίδας. Θα προκληθεί σοβαρή ζημιά στο πριόνι σας.

ΓΙΑ ΝΑ ΑΝΤΙΚΑΤΑΣΤΗΣΕΤΕ ΤΗ ΛΕΠΙΔΑ (ΕΙΚ. 2–4)

1. Για να ξεσφίξετε τη βίδα (j) σύσφιξης της λεπίδας, πιέστε την ασφάλιση (c) της λεπίδας και περιστρέψτε τον άξονα του πριονιού με το κλειδί (s) της λεπίδας έως ότου συμπλεχτεί η ασφάλιση της λεπίδας και σταματήσει να περιστρέφεται η λεπίδα. Με την ασφάλιση της λεπίδας συμπλεγμένη, περιστρέψτε αριστερόστροφα τη βίδα σύσφιξης της λεπίδας με το κλειδί λεπίδας (η βίδα έχει δεξιόστροφο σπείρωμα και πρέπει να περιστραφεί αριστερόστροφα για να ξεσφίξει).
2. Αφαιρέστε τη βίδα (j) σύσφιξης της λεπίδας και την εξωτερική ροδέλα (n) του σφιγκτήρα. Αφαιρέστε την παλιά λεπίδα.
3. Καθαρίστε τυχόν πριονίδια που μπορεί να έχουν συσσωρευτεί στην περιοχή του προφυλακτήρα ή της ροδέλας σφιγκτήρα και ελέγξτε την κατάσταση και τη λειτουργία του κάτω προφυλακτήρα λεπίδας όπως περιγράφηκε πιο πριν. Μη λιπαίνετε αυτή την περιοχή.
4. Πάντα χρησιμοποιείτε λεπίδες που έχουν σωστό μέγεθος (διάμετρο) με κεντρική οπή σωστού μεγέθους και σχήματος για τη στερέωση στον άξονα του πριονιού. Πάντα να βεβαιώνεστε ότι ο μέγιστος συνιστώμενος αριθμός στροφών (rpm) στη λεπίδα πριονιού είναι ίσος ή μεγαλύτερος από τον αριθμό στροφών (rpm) λειτουργίας του πριονιού.
5. Ακολουθήστε τα βήματα 1 έως και 5 στην ενότητα ***Για να εγκαταστήσετε τη λεπίδα***, αφού βεβαιωθείτε ότι η λεπίδα θα περιστρέφεται στη σωστή κατεύθυνση.

ΚΑΤΩ ΠΡΟΦΥΛΑΚΤΗΡΑΣ ΛΕΠΙΔΑΣ

ΠΡΟΕΙΔΟΠΟΙΗΣΗ: *Ο κάτω προφυλακτήρας λεπίδας είναι ένα χαρακτηριστικό ασφαλείας με το οποίο μειώνεται ο κίνδυνος σοβαρού τραυματισμού. Σε καμία περίπτωση μη χρησιμοποιήσετε το πριόνι αν*

ο κάτω προφυλακτήρας λείπει, έχει υποστεί ζημιά, αν δεν έχει συναρμολογηθεί σωστά ή αν δεν λειτουργεί σωστά. Μη βασίζεστε στον κάτω προφυλακτήρα λεπίδας για προστασία σας υπό κάθε συνθήκη. Η ασφάλειά σας εξαρτάται από την τήρηση όλων των προειδοποιήσεων και των προφυλάξεων καθώς και από το σωστό χειρισμό του πριονιού. Ελέγχετε πριν από κάθε χρήση ότι κλείνει σωστά ο κάτω προφυλακτήρας. Αν ο κάτω προφυλακτήρας της λεπίδας λείπει ή δεν λειτουργεί σωστά, δώστε το πριόνι για σέρβις πριν τη χρήση του. Για να διασφαλίσετε την ασφάλεια και την αξιοπιστία του προϊόντος, οι εργασίες επισκευής, συντήρησης και ρύθμισης θα πρέπει να εκτελούνται από εξουσιοδοτημένο κέντρο σέρβις ή άλλο εξειδικευμένο οργανισμό σέρβις, με χρήση πάντα ακριβώς ίδιων ανταλλακτικών με τα εξαρτήματα που αντικαθίστανται.

ΕΛΕΓΧΟΣ ΚΑΤΩ ΠΡΟΦΥΛΑΚΤΗΡΑ (ΕΙΚ. 1)

1. Απενεργοποιήστε το εργαλείο και αποσυνδέστε το από την παροχή ρεύματος.
2. Περιστρέψτε το μοχλό (εικ. 1, k) του κάτω προφυλακτήρα από την πλήρως κλειστή θέση στην πλήρως ανοικτή θέση.
3. Ελευθερώστε το μοχλό (k) και παρατηρήστε τον προφυλακτήρα (i) καθώς επιστρέφει στην πλήρως κλειστή θέση.

Θα πρέπει να γίνει σέρβις στο εργαλείο από εξειδικευμένο κέντρο σέρβις, αν:

- ο προφυλακτήρας δεν μπορέσει να επιστρέψει στην πλήρως κλειστή θέση,
- κινείται με διακοπτόμενη κίνηση ή αργά, ή
- έρχεται σε επαφή με τη λεπίδα ή με οποιοδήποτε μέρος του εργαλείου, πράγμα που πρέπει να εξεταστεί σε κάθε γωνία και κάθε βάθος κοπής.

Ρύθμιση βάθους κοπής (εικ. 5–7)

1. Ανυψώστε το μοχλό (p) ρύθμισης βάθους για να τον ξεσφίξετε.
2. Για να επιτύχετε το σωστό βάθος κοπής, ευθυγραμμίστε την εγκοπή (q) στην ταινία ρύθμισης βάθους με την κατάλληλη ένδειξη στον πάνω προφυλακτήρα (l) της λεπίδας.
3. Σφίξτε το μοχλό ρύθμισης βάθους
4. Για την πιο αποτελεσματική δράση κοπής όταν χρησιμοποιείτε λεπίδα πριονιού με μύτες καρβιδίου, προσαρμόστε τη ρύθμιση βάθους έτσι ώστε να προεξέχει περίπου μισό δόντι κάτω από την επιφάνεια του ξύλου που πρόκειται να κοπεί.
5. Μια μέθοδος ελέγχου για το σωστό βάθος κοπής παρουσιάζεται στην Εικόνα 7. Τοποθετήστε ένα τεμάχιο του υλικού που σχεδιάζετε να κόψετε κατά μήκος της πλευράς της λεπίδας, όπως δείχνει η εικόνα, και παρατηρήστε πόσο μέρος του δοντιού προεξέχει από το υλικό.

Ρύθμιση γωνίας φάλτσας κοπής (εικ. 8)

Ο μηχανισμός (g) ρύθμισης γωνίας φάλτσας κοπής μπορεί να ρυθμιστεί μεταξύ 0° και 48°.

1. Περιστρέψτε το κουμπί ρύθμισης φαλτσογωνιάς (f) για αποσύσφιξη.
2. Δώστε κλίση στην πλάκα βάσης στην επιθυμητή ένδειξη γωνίας πάνω στο βραχίονα περιστροφής (u).
3. Περιστρέψτε το κουμπί ρύθμισης φαλτσοκοπής για να το ξανασφίξετε.

Δείκτης εντομής κοπής (εικ. 9)

Το μπροστινό μέρος του πέδιλου του πριονιού περιλαμβάνει ένα δείκτη εντομής κοπής (t) για κάθετη κοπή και για φάλτσα κοπή. Αυτός ο δείκτης σας επιτρέπει να καθοδηγείτε το πριόνι κατά μήκος γραμμών κοπής που έχουν σχεδιαστεί με μολύβι στο υλικό που κόβεται. Ο δείκτης ευθυγραμμίζεται με την αριστερή (εσωτερική) πλευρά της λεπίδας του πριονιού, πράγμα που κάνει την εντομή που δημιουργείται από την κινούμενη λεπίδα να πέφτει στα δεξιά του δείκτη. Οι εγκοπές στην πλάκα βάσης έχουν ενδείξεις 0˚ και 45˚.

Ρυθμιζόμενο προστατευτικό καλωδίου (εικ. 10)

Το ρυθμιζόμενο προστατευτικό καλωδίου (v) επιτρέπει στο καλώδιο να τοποθετείται κάθετα ή παράλληλα ως προς τη λεπίδα. Κατά την αποστολή είναι στην κάθετη θέση.

ΓΙΑ ΝΑ ΕΠΙΤΥΧΕΤΕ ΤΗΝ ΠΑΡΑΛΛΗΛΗ ΘΕΣΗ (ΕΙΚ. 10Α)

1. Πιέστε το προστατευτικό (v) του καλωδίου όπως δείχνει το βέλος.

2. Περιστρέψτε το προστατευτικό του καλωδίου δεξιόστροφα στην παράλληλη θέση.

ΓΙΑ ΝΑ ΕΠΙΤΥΧΕΤΕ ΤΗΝ ΚΑΘΕΤΗ ΘΕΣΗ (ΕΙΚ. 10B)

1. Πιέστε το προστατευτικό (v) του καλωδίου όπως δείχνει το βέλος.
2. Περιστρέψτε το προστατευτικό του καλωδίου αριστερόστροφα στην κάθετη θέση.

Τοποθέτηση και ρύθμιση του παράλληλου οδηγού (εικ. 11)

Ο παράλληλος οδηγός (w) χρησιμοποιείται για κοπή παράλληλα προς την ακμή του τεμαχίου εργασίας.

ΤΟΠΟΘΕΤΗΣΗ

1. Εισάγετε το κουμπί ρύθμισης (x) του παράλληλου οδηγού μέσα στην οπή (aa) όπως δείχνει η Εικόνα 11, αλλά μη σφίξετε το κουμπί για να μπορεί να περάσει ο παράλληλος οδηγός.
2. Εισάγετε τον παράλληλο οδηγό (w) στην πλάκα βάσης (h) όπως δείχνει η Εικόνα 11.
3. Σφίξτε το κουμπί (x) ρύθμισης του παράλληλου οδηγού.

ΡΥΘΜΙΣΗ

1. Ξεσφίξτε το κουμπί (x) του παράλληλου οδηγού και ρυθμίστε τον παράλληλο οδηγό (w) στο επιθυμητό πλάτος.
   Μπορείτε να διαβάσετε τη ρύθμιση στην κλίμακα του παράλληλου οδηγού.
2. Σφίξτε το κουμπί (x) ρύθμισης του οδηγού.

Προσάρτηση του στομίου εξαγωγής σκόνης (εικ. 1, 5, 12)

Το δισκοπρίονό σας DWE550/DWE560 διαθέτει στόμιο εξαγωγής σκόνης.

ΓΙΑ ΝΑ ΕΓΚΑΤΑΣΤΗΣΕΤΕ ΤΟ ΣΤΟΜΙΟ ΕΞΑΓΩΓΗΣ ΣΚΟΝΗΣ

1. Ξεσφίξτε πλήρως το μοχλό ρύθμισης βάθους (Εικ. 5, p).
2. Τοποθετήστε την πλάκα βάσης (Εικ. 1, h) στην πιο χαμηλή θέση.
3. Ευθυγραμμίστε τα δύο μισά (y) του στομίου εξαγωγής σκόνης πάνω από τον πάνω προφυλακτήρα (l) της λεπίδας όπως δείχνει η εικόνα.
4. Εισάγετε τις βίδες και σφίξτε καλά.

Πριν από τη λειτουργία

- Βεβαιωθείτε ότι οι προφυλακτήρες έχουν τοποθετηθεί σωστά. Ο προφυλακτήρας της λεπίδας του πριονιού πρέπει να είναι στη κλειστή θέση.
- Βεβαιωθείτε ότι η λεπίδα του πριονιού περιστρέφεται κατά τη φορά του βέλους στην λεπίδα.
- Μη χρησιμοποιείτε μπερβολικά φθαρμένες λεπίδες

ΛΕΙΤΟΥΡΓΙΑ

Οδηγίες χρήσης

ΠΡΟΕΙΔΟΠΟΙΗΣΗ: *Να τηρείτε πάντοτε τις οδηγίες ασφαλείας και τις ισχύουσες ρυθμίσεις.*

ΠΡΟΕΙΔΟΠΟΙΗΣΗ: Για να μειώσετε τον κίνδυνο τραυματισμού, απενεργοποιήστε τη μονάδα και αποσυνδέστε το μηχάνημα από την πηγή ρεύματος πριν την εγκατάσταση και την αφαίρεση αξεσουάρ, πριν τη ρύθμιση ή την αλλαγή διαμόρφωσης παραμέτρων ή όταν εκτελείτε επισκευές.
Τυχόν αθέλητη εκκίνηση μπορεί να προκαλέσει τραυματισμό.

Κατάλληλη θέση χεριών (εικ. 13)

ΠΡΟΕΙΔΟΠΟΙΗΣΗ: *Για να ελαττώσετε τον κίνδυνο προσωπικού τραυματισμού, να χρησιμοποιείτε* ***ΠΑΝΤΟΤΕ*** *την κατάλληλη θέση των χεριών, όπως φαίνεται.*

ΠΡΟΕΙΔΟΠΟΙΗΣΗ: *Για να ελαττώσετε τον κίνδυνο προσωπικού τραυματισμού,* ***ΠΑΝΤΟΤΕ*** *να κρατάτε καλά το εργαλείο για να είστε προετοιμασμένοι σε περίπτωση ξαφνικής αντίδρασης.*

Για τη σωστή τοποθέτηση των χεριών απαιτείται να έχετε ένα χέρι στην κύρια λαβή (b), με το άλλο χέρι στη βοηθητική λαβή (e).

Ενεργοποίηση και απενεργοποίηση (εικ. 1)

Για λόγους ασφαλείας, ο διακόπτης σκανδάλης (a) του εργαλείου σας διαθέτει κουμπί απασφάλισης (m).

Πιέστε το κουμπί απασφάλισης για να απασφαλιστεί το εργαλείο.

Για να θέσετε σε λειτουργία το εργαλείο, πατήστε το διακόπτη σκανδάλης (a).
Μόλις ελευθερωθεί ο διακόπτης σκανδάλης, ο διακόπτης απασφάλισης ενεργοποιείται αυτόματα για να εμποδίσει αθέλητη έναρξη λειτουργίας του μηχανήματος.

ΣΗΜΕΙΩΣΗ: *Μη ενεργοποιείτε ή απενεργοποιείτε το εργαλείο όταν η λεπίδα πριονιού αγγίζει το τεμάχιο εργασίας ή άλλα υλικά.*

Υποστήριξη του τεμαχίου εργασίας (εικ. 14–17)

ΠΡΟΕΙΔΟΠΟΙΗΣΗ: Για να μειώσετε τον κίνδυνο σοβαρού τραυματισμού, υποστηρίξτε σωστά το τεμάχιο εργασίας και κρατάτε το πριόνι σταθερά για να αποτρέψετε απώλεια του ελέγχου.

Οι εικόνες 14 και 16 δείχνουν τη σωστή θέση κοπής με το πριόνι. Οι εικόνες 15 και 17 δείχνουν μια μη ασφαλή κατάσταση. Θα πρέπει να κρατάτε τα χέρια μακριά από την περιοχή κοπής, και το καλώδιο ρεύματος σε θέση μακριά από την περιοχή κοπής ώστε να μην πιαστεί ή κρεμαστεί πάνω στο τεμάχιο εργασίας.

Για να αποφύγετε ανάδραση, ΠΑΝΤΑ υποστηρίζετε τη σανίδα ή το φύλλο που κόβεται ΚΟΝΤΑ στην κοπή (εικ. 14 και 16). ΜΗΝ υποστηρίζετε τη σανίδα ή το φύλλο μακριά από την κοπή (εικ. 15 και 17). Όταν χρησιμοποιείτε το πριόνι, κρατάτε το καλώδιο μακριά από την περιοχή κοπής και εμποδίστε να κρεμαστεί αυτό από το τεμάχιο εργασίας.

ΠΑΝΤΑ ΑΠΟΣΥΝΔΕΕΤΕ ΤΟ ΠΡΙΟΝΙ ΠΡΙΝ ΚΑΝΕΤΕ ΟΠΟΙΕΣΔΗΠΟΤΕ ΡΥΘΜΙΣΕΙΣ!
Τοποθετήστε το τεμάχιο εργασίας έχοντας προς τα κάτω την «καλή» του πλευρά—αυτή στην οποία είναι πιο σημαντική η εμφάνιση. Το πριόνι κόβει προς τα πάνω και έτσι τυχόν απόσχιση σκληθρών θα είναι στην πλευρά του τεμαχίου εργασίας που είναι επάνω κατά την κοπή.

Κοπή

ΠΡΟΕΙΔΟΠΟΙΗΣΗ: *Ποτέ μην επιχειρήσετε να χρησιμοποιήσετε αυτό το εργαλείο στηρίζοντάς το ανάποδα πάνω σε μια επιφάνεια εργασίας και φέρνοντας το υλικό προς το εργαλείο. Πάντα στερεώνετε σταθερά το τεμάχιο εργασίας και φέρτε το εργαλείο προς το τεμάχιο εργασίας, κρατώντας σταθερά το εργαλείο με δύο χέρια όπως δείχνει η Εικόνα 16.*

Τοποθετήστε το πλατύτερο μέρος της πλάκας βάσης του πριονιού στο μέρος του τεμαχίου εργασίας που υποστηρίζεται σταθερά, όχι στο τμήμα που θα πέσει όταν πραγματοποιηθεί η κοπή. Για παράδειγμα, η Εικόνα 16 δείχνει το ΣΩΣΤΟ τρόπο για αποκοπή του άκρου μιας σανίδας. Πάντα συσφίγγετε το τεμάχιο εργασίας. Μην επιχειρήσετε να κρατήσετε τεμάχια μικρού μήκους με το χέρι! Θυμηθείτε να υποστηρίζετε υλικό που προβάλλει ή προεξέχει. Να είστε προσεκτικοί όταν κόβετε με το πριόνι υλικό από το κάτω μέρος.

Βεβαιωθείτε ότι το πριόνι σας έχει επιτύχει πλήρη ταχύτητα πριν η λεπίδα έρθει σε επαφή με το υλικό που πρόκειται να κοπεί. Η έναρξη λειτουργίας του πριονιού ενώ η λεπίδα είναι σε επαφή με το υλικό που πρόκειται να κοπεί ή ενώ η λεπίδα έχει εισαχθεί στην εντομή κοπής, μπορεί να έχει ως αποτέλεσμα ανάδραση. Ωθήστε το πριόνι προς τα εμπρός σε ταχύτητα που επιτρέπει στη λεπίδα να κόβει χωρίς να ασκείτε άσκοπη δύναμη. Η σκληρότητα και η ανθεκτικότητα του υλικού μπορεί να διαφέρει, ακόμα και μέσα στο ίδιο κομμάτι και τμήματα με ρόζους ή υγρασία μπορεί να επιβάλουν υψηλό φορτίο στο πριόνι. Αν συμβεί αυτό, ωθείτε το πριόνι πιο αργά, αλλά με αρκετή δύναμη ώστε να το διατηρείτε σε λειτουργία χωρίς μεγάλη μείωση του αριθμού στροφών. Η άσκηση υπερβολικής δύναμης στο πριόνι μπορεί να προκαλέσει τραχιά γραμμή κοπής, έλλειψη ακρίβειας, ανάδραση και υπερθέρμανση του μοτέρ. Σε περίπτωση που η κοπή σας αρχίσει να παρεκκλίνει από τη γραμμή κοπής, μην επιχειρήσετε να αναγκάσετε το εργαλείο να επανέλθει πάνω στη γραμμή. Αφήστε ελεύθερη το διακόπτη και επιτρέψτε στη λεπίδα να σταματήσει τελείως να κινείται. Τότε μπορείτε να αποσύρετε το πριόνι, να σκοπεύσετε εκ νέου και να ξεκινήσετε μια νέα κοπή ελαφρά μέσα στη λανθασμένη. Σε οποιαδήποτε περίπτωση, αποσύρετε το πριόνι αν πρέπει να μετατοπίσετε την κοπή. Αν εξαναγκάσετε να γίνει η διόρθωση μέσα στην κοπή, μπορεί να ακινητοποιηθεί το πριόνι και να προκληθεί ανάδραση.

ΑΝ ΑΚΙΝΗΤΟΠΟΙΗΘΕΙ ΤΟ ΠΡΙΟΝΙ, ΑΠΕΛΕΥΘΕΡΩΣΤΕ ΤΗ ΣΚΑΝΔΑΛΗ ΚΑΙ ΚΙΝΗΣΤΕ ΤΟ ΠΡΙΟΝΙ ΠΡΟΣ ΤΑ ΠΙΣΩ ΕΩΣ ΟΤΟΥ ΕΛΕΥΘΕΡΩΘΕΙ. ΠΡΙΝ ΤΗΝ ΕΠΑΝΕΚΚΙΝΗΣΗ, ΒΕΒΑΙΩΘΕΊΤΕ ΟΤΙ Η ΛΕΠΙΔΑ ΕΙΝΑΙ ΙΣΙΑ ΜΕΣΑ ΣΤΗΝ ΚΟΠΗ ΚΑΙ ΔΕΝ ΕΙΝΑΙ ΣΕ ΕΠΑΦΗ ΜΕ ΤΗΝ ΑΚΜΗ ΚΟΠΗΣ.

Μόλις ολοκληρώσετε την κοπή, αφήστε ελεύθερη τη σκανδάλη και επιτρέψτε στη λεπίδα να σταματήσει πριν ανυψώσετε το πριόνι από το τεμάχιο εργασίας. Καθώς ανυψώνετε το πριόνι, ο τηλεσκοπικός προφυλακτήρας με φόρτιση ελατηρίου θα κλείσει αυτόματα κάτω από τη λεπίδα. Θυμηθείτε ότι η λεπίδα είναι εκτεθειμένη έως ότου γίνει αυτό. Ποτέ και σε καμία περίπτωση μην βάλετε μέρη του σώματος κάτω από το τεμάχιο εργασίας. Αν έχετε ανασύρει χειροκίνητα τον τηλεσκοπικό προφυλακτήρα (όπως απαιτείται για την πραγματοποίηση εσωτερικών κοπών), πάντα χρησιμοποιείτε το μοχλό ανάσυρσης.

ΣΗΜΕΙΩΣΗ: Όταν κόβετε λεπτές λωρίδες, προσέξτε να βεβαιωθείτε ότι τα μικρά αποκοπτόμενα κομμάτια δεν κρέμονται στο εσωτερικό του κάτω προφυλακτήρα.

ΔΙΑΜΗΚΗΣ ΚΟΠΗ

Διαμήκης κοπή είναι η εργασία κοπής πλατύτερων σανίδων σε πιο στενές λωρίδες – κοπή κατά μήκος των νερών. Η καθοδήγηση με το χέρι είναι πιο δύσκολή για αυτόν τον τύπο κοπής με το πριόνι και επομένως συνιστάται η χρήση ενός παράλληλου οδηγού DEWALT (εικ. 11, w).

ΚΟΠΗ ΕΣΩΤΕΡΙΚΟΥ ΑΝΟΙΓΜΑΤΟΣ (ΕΙΚ. 18)

ΠΡΟΕΙΔΟΠΟΙΗΣΗ: *Ποτέ μην προσδέσετε τον προφυλακτήρα λεπίδας σε ανυψωμένη θέση. Ποτέ μην κινήσετε το πριόνι προς τα πίσω όταν εκτελείτε κοπή εσωτερικού ανοίγματος. Έτσι μπορεί να προκληθεί ανύψωση της μονάδας από το τεμάχιο εργασίας με ενδεχόμενο αποτέλεσμα τον τραυματισμό.*

Μια κοπή εσωτερικού ανοίγματος μπορεί να γίνει σε δάπεδο, τοίχωμα ή άλλη επίπεδη επιφάνεια.

1. Ρυθμίστε την πλάκα βάσης του πριονιού έτσι ώστε η λεπίδα να κόβει στο επιθυμητό βάθος.
2. Γείρετε το πριόνι προς τα εμπρός και ακουμπήστε το μπροστινό μέρος της πλάκας βάσης πάνω στο υλικό που πρόκειται να κοπεί.
3. Χρησιμοποιώντας το μοχλό του κάτω προφυλακτήρα, ανασύρετε τον προφυλακτήρα κάτω λεπίδας σε μια προς τα πάνω θέση. Χαμηλώστε το πίσω μέρος της πλάκας βάσης έως ότου τα δόντια της λεπίδας σχεδόν αγγίζουν τη γραμμή κοπής.
4. Ελευθερώστε τον προφυλακτήρα της λεπίδας (η επαφή του με το τεμάχιο εργασίας θα τον διατηρήσει σε θέση ώστε να ανοίγει ελεύθερα καθώς ξεκινάτε την κοπή). Πάρτε το χέρι από το μοχλό προφυλακτήρα και κρατήστε σταθερά τη βοηθητική λαβή (e), όπως δείχνει η Εικόνα 18. Τοποθετήστε το σώμα σας και το βραχίονά σας ώστε να μπορείτε να αντισταθείτε σε ανάδραση αν τυχόν προκύψει.
5. Βεβαιωθείτε ότι η λεπίδα δεν είναι σε επαφή με την επιφάνεια κοπής, πριν θέσετε σε λειτουργία το πριόνι.
6. Θέστε σε λειτουργία το μοτέρ και βαθμιαία χαμηλώστε το πριόνι έως ότου η πλάκα βάσης του να στηρίζεται με όλη της την επιφάνεια πάνω στο υλικό που πρόκειται να κοπεί. Προχωρήστε το πριόνι κατά μήκος της γραμμής κοπής έως ότου ολοκληρωθεί η κοπή.
7. Απελευθερώστε τη σκανδάλη και επιτρέψτε στη λεπίδα να σταματήσει τελείως πριν αποσύρετε τη λεπίδα από το υλικό.
8. Όταν ξεκινάτε κάθε νέα κοπή, επαναλάβετε όπως αναφέρεται πιο πάνω.

Εξαγωγή σκόνης (εικ. 19)

ΠΡΟΕΙΔΟΠΟΙΗΣΗ: *Κίνδυνος εισπνοής σκόνης. Για να μειώσετε τον κίνδυνο τραυματισμού,* ***ΠΑΝΤΑ*** *φοράτε εγκεκριμένη μάσκα προστασίας από σκόνη.*

Το εργαλείο σας συνοδεύεται από στόμιο (y) εξαγωγής σκόνης.

Οι εύκαμπτοι σωλήνες αναρρόφησης από τις πιο συνήθεις ηλεκτρικές σκούπες μπορούν να προσαρμοστούν απ' ευθείας στο στόμιο εξαγωγής σκόνης.

ΠΡΟΕΙΔΟΠΟΙΗΣΗ: ΠΑΝΤΑ *όταν κόβετε ξύλο, χρησιμοποιείτε διάταξη εξαγωγής σκόνης με αναρρόφηση, σχεδιασμένη σύμφωνα με τις εφαρμόσιμες Οδηγίες που αφορούν την εκπομπή σκόνης. Οι εύκαμπτοι σωλήνες από τις περισσότερες ηλεκτρικές σκούπες μπορούν να προσαρμοστούν απ' ευθείας στο στόμιο εξαγωγής σκόνης.*

ΣΥΣΤΗΜΑ ΣΥΝΔΕΣΜΟΥ AIRLOCK - DWV9000 (ΠΩΛΕΙΤΑΙ ΧΩΡΙΣΤΑ) (ΕΙΚ. 19)

Το σύστημα AirLock επιτρέπει ταχεία και σταθερή σύνδεση ανάμεσα στο στόμιο (y) απομάκρυνσης

σκόνης του εργαλείου και στη μονάδα απομάκρυνσης της σκόνης.

1. Βεβαιωθείτε ότι το κολάρο στο σύνδεσμο AirLock είναι στην απασφαλισμένη θέση. Ευθυγραμμίστε τις εγκοπές στο κολάρο και στο σύνδεσμο AirLock όπως δείχνει η εικόνα για τις θέσεις απασφάλισης και ασφάλισης.
2. Πιέστε το σύνδεσμο AirLock πάνω στο στόμιο εξαγωγής σκόνης (y).
3. Περιστρέψτε το κολάρο στην ασφαλισμένη θέση.

ΣΥΝΤΗΡΗΣΗ

Το ηλεκτρικό εργαλείο της DEWALT σχεδιάστηκε για να λειτουργεί επί μεγάλο χρονικό διάστημα με ελάχιστη συντήρηση. Η συνεχής ικανοποιητική λειτουργία εξαρτάται από τη σωστή φροντίδα του εργαλείου και τον τακτικό καθαρισμό.

ΠΡΟΕΙΔΟΠΟΙΗΣΗ: Για να μειώσετε τον κίνδυνο τραυματισμού, απενεργοποιήστε τη μονάδα και αποσυνδέστε το μηχάνημα από την πηγή ρεύματος πριν την εγκατάσταση και την αφαίρεση αξεσουάρ, πριν τη ρύθμιση ή την αλλαγή διαμόρφωσης παραμέτρων ή όταν εκτελείτε επισκευές.
Τυχόν αθέλητη εκκίνηση μπορεί να προκαλέσει τραυματισμό.

Λίπανση

Στο εργαλείο χρησιμοποιούνται αυτο-λιπαινόμενα ρουλεμάν με σφαιρίδια και κυλινδρίσκους και δεν απαιτείται ανανέωση της λίπανσης. Ωστόσο, συνιστάται, μία φορά το χρόνο, να παραδίδετε ή να αποστέλλετε το εργαλείο σε εξουσιοδοτημένο κέντρο σέρβις για σχολαστικό καθαρισμό, έλεγχο και λίπανση του γραναζοκιβωτίου.

Καθαρισμός

ΠΡΟΕΙΔΟΠΟΙΗΣΗ: *Απομακρύνετε βρομιές και σκόνη από το κύριο περίβλημα και την περιοχή του προφυλακτήρα με ξηρό αέρα, όποτε βλέπετε να συλλέγονται ακαθαρσίες μέσα και γύρω από τα ανοίγματα αερισμού. Φοράτε εγκεκριμένη προστασία ματιών και εγκεκριμένη μάσκα προστασίας από τη σκόνη, όταν εκτελείτε αυτή τη διαδικασία.*

ΚΑΤΩ ΠΡΟΦΥΛΑΚΤΗΡΑΣ

Ο κάτω προφυλακτήρας θα πρέπει πάντα να περιστρέφεται και να κλείνει ελεύθερα από την πλήρως ανοικτή στην πλήρως κλειστή θέση. Πάντα ελέγχετε για σωστή λειτουργία πριν την κοπή, ανοίγοντας πλήρως τον προφυλακτήρα και αφήνοντάς τον να κλείσει. Αν ο προφυλακτήρας κλείνει αργά ή όχι εντελώς, τότε θα χρειαστεί καθαρισμό ή σέρβις. Μη χρησιμοποιήσετε το πριόνι έως ότου λειτουργεί σωστά. Για να καθαρίσετε τον προφυλακτήρα, χρησιμοποιήστε ξηρό αέρα ή μια μαλακή βούρτσα για να αφαιρέσετε όλο το πριονίδι ή τα υπολείμματα που έχουν συσσωρευτεί από τη διαδρομή του προφυλακτήρα και από την περιοχή γύρω από το ελατήριο του προφυλακτήρα. Αν δεν διορθωθεί έτσι το πρόβλημα, θα χρειαστεί σέρβις από εξουσιοδοτημένο κέντρο σέρβις.

ΠΡΟΕΙΔΟΠΟΙΗΣΗ: *Ποτέ μη χρησιμοποιήσετε διαλύτες ή άλλα σκληρά χημικά για τον καθαρισμό μη μεταλλικών εξαρτημάτων του εργαλείου. Τα χημικά αυτά μπορεί να εξασθενήσουν τα υλικά που χρησιμοποιούνται σ΄ αυτά τα εξαρτήματα. Χρησιμοποιείτε ένα πανί που έχει υγρανθεί μόνο με νερό και ήπιο σαπούνι. Ποτέ μην αφήσετε οποιοδήποτε υγρό να εισέλθει στο εργαλείο. Ποτέ μη βυθίσετε οποιοδήποτε μέρος του εργαλείου σε υγρό.*

Λεπίδες

Μια στομωμένη λεπίδα θα προκαλέσει αργή και μη αποδοτική κοπή, υπερφόρτωση του μοτέρ του πριονιού, υπερβολική δημιουργία σκληθρών και θα μπορούσε να αυξήσει την πιθανότητα ανάδρασης (κλωτσήματος). Αλλάζετε λεπίδες όταν δεν είναι πλέον εύκολο να ωθήσετε το πριόνι κατά την κοπή, όταν το μοτέρ προσπαθεί υπερβολικά ή όταν αναπτύσσεται υπερβολική θερμότητα στη λεπίδα. Είναι μια καλή πρακτική να έχετε πρόσθετες λεπίδες ώστε να υπάρχουν πάντα διαθέσιμες αιχμηρές λεπίδες για άμεση χρήση. Οι στομωμένες λεπίδες μπορούν να τροχιστούν στις περισσότερες περιοχές.

Σκληρυμένη ρητίνη μπορεί να αφαιρεθεί από τη λεπίδα με κηροζίνη, νέφτι ή καθαριστικό φούρνων. Μπορούν να χρησιμοποιηθούν λεπίδες με αντικολλητική επίστρωση σε εφαρμογές όπου αντιμετωπίζεται υπερβολική ποσότητα συσσωρεύσεων, όπως με ξυλεία που έχει υποστεί επεξεργασία υπό πίεση ή πράσινη ξυλεία.

Προαιρετικά παρελκόμενα

ΠΡΟΕΙΔΟΠΟΙΗΣΗ: *Επειδή με το προϊόν αυτό δεν έχουν δοκιμαστεί άλλα παρελκόμενα εκτός από αυτά που διατίθενται από την DEWALT, η χρήση τυχόν τέτοιων παρελκόμενων με το εργαλείο αυτό μπορεί να είναι επικίνδυνη. Για να ελαττώσετε τον κίνδυνο τραυματισμού, πρέπει να χρησιμοποιείτε μόνο παρελκόμενα που συνιστώνται από την DEWALT.*

ΜΗ ΧΡΗΣΙΜΟΠΟΙΕΙΤΕ ΜΕ ΤΟ ΠΡΙΟΝΙ ΑΥΤΟ ΠΡΟΣΑΡΤΗΜΑΤΑ ΤΡΟΦΟΔΟΣΙΑΣ ΝΕΡΟΥ.

ΕΞΕΤΑΖΕΤΕ ΟΠΤΙΚΑ ΤΙΣ ΛΕΠΙΔΕΣ ΚΑΡΒΙΔΙΟΥ ΠΡΙΝ ΤΗ ΧΡΗΣΗ. ΑΝΤΙΚΑΣΤΗΣΤΕ ΤΙΣ ΑΝ ΕΧΟΥΝ ΥΠΟΣΤΕΙ ΖΗΜΙΑ.

Για περισσότερες πληροφορίες σχετικά με τα κατάλληλα παρελκόμενα, συμβουλευτείτε τον αντιπρόσωπο με τον οποίο συνεργάζεστε.

Για την προστασία του περιβάλλοντος

Ξεχωριστή συλλογή. Αυτό το προϊόν δεν πρέπει να απορρίπτεται μαζί με τα συνήθη οικιακά απορρίμματα.

Εάν διαπιστώσετε κάποια μέρα ότι το προϊόν σας της DEWALT χρειάζεται αντικατάσταση, ή εάν δεν το χρειάζεστε πια, μην το απορρίψετε μαζί με τα οικιακά απορρίμματα. Τοποθετήστε αυτό το προϊόν σε ειδικό κάδο για ξεχωριστή συλλογή.

Η ξεχωριστή συλλογή χρησιμοποιημένων προϊόντων και συσκευασιών επιτρέπει την ανακύκλωση και επαναχρησιμοποίηση των υλικών. Η επαναχρησιμοποίηση των ανακυκλωμένων υλικών βοηθά στην αποφυγή της μόλυνσης του περιβάλλοντος και ελαττώνει τη ζήτηση πρώτων υλών.

Οι τοπικοί κανονισμοί μπορεί να προβλέπουν την ξεχωριστή συλλογή ηλεκτρικών προϊόντων από τα νοικοκυριά σε δημοτικά κέντρα συλλογής απορριμμάτων ή από τον αντιπρόσωπο όταν αγοράζετε ένα νέο προϊόν.

Η DEWALT διαθέτει εγκατάσταση για τη συλλογή και ανακύκλωση των προϊόντων DEWALT όταν φτάσουν στο τέλος του ωφέλιμου χρόνου ζωής τους. Για να εκμεταλλευτείτε αυτή την υπηρεσία, παρακαλούμε επιστρέψτε το προϊόν σας σε οποιονδήποτε εξουσιοδοτημένο αντιπρόσωπο σέρβις, ο οποίος θα το συλλέξει εκ μέρους μας.

Μπορείτε να βρείτε τη διεύθυνση του πλησιέστερου εξουσιοδοτημένου αντιπροσώπου σέρβις μέσω επικοινωνίας με το τοπικό γραφείο της DEWALT, στη διεύθυνση που αναφέρεται στο παρόν εγχειρίδιο. Εναλλακτικά, μια λίστα με τους εξουσιοδοτημένους αντιπροσώπους σέρβις της DEWALT καθώς και πλήρη στοιχεία και πρόσωπα επικοινωνίας με την υπηρεσία εξυπηρέτησης μετά την πώληση που διαθέτουμε, υπάρχουν στο διαδίκτυο στη διεύθυνση: **www.2helpU.com**.

ΕΓΓΥΗΣΗ

DEWALT έχει εμπιστοσύνη στην ποιότητα των προϊόντων της και προσφέρει μια εξαιρετική εγγύηση για επαγγελματίες χρήστες του προϊόντος. Η παρούσα δήλωση εγγύησης είναι επιπλέον των συμβατικών δικαιωμάτων σας ως επαγγελματία χρήστη ή των απορρεόντων από τη νομοθεσία δικαιωμάτων σας ως ιδιώτη, μη επαγγελματία χρήστη και δεν τα παραβλάπτει με κανέναν τρόπο. Η εγγύηση ισχύει εντός της επικράτειας των χωρών μελών της Ευρωπαϊκής Ένωσης και της Ευρωπαϊκής Ζώνης Ελεύθερων Συναλλαγών.

• 30 ΗΜΕΡΩΝ ΕΓΓΥΗΣΗ ΙΚΑΝΟΠΟΙΗΤΙΚΗΣ ΑΠΟΔΟΣΗΣ •

Αν δεν είστε πλήρως ικανοποιημένοι με την απόδοση του εργαλείου σας DEWALT, απλά επιστρέψτε το εντός 30 ημερών, πλήρες με όλα τα αρχικά του μέρη, όπως το αγοράσατε, στο σημείο αγοράς, για πλήρη επιστροφή χρημάτων ή ανταλλαγή. Το προϊόν θα πρέπει να έχει υποβληθεί σε εύλογη φθορά λόγω συνήθους χρήσης και πρέπει να παρουσιαστεί απόδειξη αγοράς.

• ΕΝΟΣ ΕΤΟΥΣ ΣΥΜΒΟΛΑΙΟ ΔΩΡΕΑΝ ΣΕΡΒΙΣ •

Αν χρειάζεστε συντήρηση ή σέρβις του εργαλείου σας DEWALT εντός 12 μηνών από την αγορά του, δικαιούστε ένα σέρβις χωρίς χρέωση. Αυτό θα λάβει χώρα χωρίς χρέωση σε εξουσιοδοτημένο αντιπρόσωπο επισκευών της DEWALT. Θα πρέπει να παρουσιαστεί απόδειξη αγοράς. Περιλαμβάνει εργασία. Δεν περιλαμβάνει αξεσουάρ και ανταλλακτικά εκτός αν η βλάβη τους εμπίπτει στην εγγύηση.

• ΕΝΟΣ ΕΤΟΥΣ ΠΛΗΡΗΣ ΕΓΓΥΗΣΗ •

Αν εντός 12 μηνών από την ημερομηνία αγοράς η συσκευή σας DEWALT καταστεί ελαττωματική λόγω ελαττώματος στα υλικά ή την εργασία, η DEWALT εγγυάται ότι θα αντικαταστήσει όλα τα ελαττωματικά εξαρτήματα χωρίς χρέωση ή – κατ' επιλογή μας – θα αντικαταστήσει τη μονάδα χωρίς χρέωση εφόσον:

- Το προϊόν δεν έχει τύχει κακής μεταχείρισης
- Το προϊόν έχει υποβληθεί σε εύλογη φθορά λόγω συνήθους χρήσης
- Δεν έχουν επιχειρηθεί επισκευές από μη εξουσιοδοτημένα άτομα
- Έχει παρουσιαστεί απόδειξη αγοράς
- Το προϊόν επιστρέφεται πλήρες με όλα τα αρχικά μέρη του

Αν επιθυμείτε να υποβάλετε μία αξίωση επί της εγγύησης, απευθυνθείτε στον πωλητή σας ή ελέγξτε τη θέση του πλησιέστερου εξουσιοδοτημένου αντιπροσώπου επισκευών της DEWALT στον κατάλογο της DEWALT ή απευθυνθείτε στο τοπικό σας γραφείο της DEWALT στη διεύθυνση που αναφέρεται στο παρόν εγχειρίδιο. Λίστα των εξουσιοδοτημένων αντιπροσώπων επισκευών της DEWALT και πλήρη στοιχεία για την υποστήριξή μας μετά την πώληση διατίθενται στο Διαδίκτυο στη διεύθυνση: **www.2helpU.com**.

Belgique et Luxembourg België en Luxemburg	Black & Decker - DEWALT Nieuwlandlaan 7, IZ Aarschot B156 B-3200 Aarschot	Dutch Tel: French Tel:	32 70 220 063 32 70 220 062	Fax: 32 70 225 585 Fax: 32 70 222 441 www.dewalt.be
Danmark	DEWALT Sluseholmen 2-4 2450 København SV			Tlf: 70201511 Fax: 70224910 www.dewalt.dk
Deutschland	DEWALT Richard Klinger Str. 11 65510 Idstein			Tel: 06126-21-1 Fax: 06126-21-2770 www.dewalt.de
Ελλάς	Black & Decker (Ελλάς) A.E. Στράβωνος 7 & Βουλιαγμένης 159 Γλυφάδα 16674, Αθήνα	Τηλ: Service: Φαξ:	30 210 8981-616 30 210 8981-616 30 210 8983-570	www.dewalt.gr
España	DEWALT Parque de Negocios “Mas Blau” Edificio Muntadas, c/Bergadá, 1, Of. A6 08820 El Prat de Llobregat (Barcelona)			Tel: 934 797 400 Fax: 934 797 419 www.dewalt.es
France	DEWALT 5, allée des hêtres BP 30084, 69579 Limonest Cedex			Tel: 04 72 20 39 20 Fax: 04 72 20 39 00 www.dewalt.fr
Schweiz Suisse Svizzera	DEWALT In der Luberzen 40 8902 Urdorf			Tel: 01 - 730 67 47 Fax: 01 - 730 70 67 www.dewalt.ch
Ireland	DEWALT Calpe House Rock Hill Black Rock, Co. Dublin			Tel: 00353-2781800 Fax: 00353-2781811 www.dewalt.ie
Italia	DEWALT c/o Energypark Building 03 sud, Via Monza 7/A, 20871 Vimercate (MB), IT			Tel: 800-014353 Fax: 39 039 9590 317 www.dewalt.it
Nederlands	Black & Decker - DEWALT Joulehof 12 4600 AB Bergen Op Zoom			Tel: 31 164 283 063 Fax: 31 164 283 200 www.dewalt.nl
Norge	DEWALT Postboks 4613, Nydalen 0405 Oslo			Tel: 45 25 13 00 Fax: 45 25 08 00 www.dewalt.no
Österreich	DEWALT Werkzeug Vertriebsges m.b.H Oberlaaerstrasse 248 A-1230 Wien			Tel: 01 - 66116 - 0 Fax: 01 - 66116 - 14 www.dewalt.at
Portugal	DEWALT Centro de Escritórios de Sintra Avenida Almirante Gago Coutinho, 132/134, Edifício 142710-418 Sintra 2710-418 Lisboa			Tel: 214 66 75 00 Fax: 214 66 75 75 www.dewalt.pt
Suomi	DEWALT Tekniikantie 12 02150 Espoo, Finland			Puh: 010 400 430 Faksi: 0800 411 340 www.dewalt.fi
Sverige	DEWALT Box 94 431 22 Mölndal			Tel: 031 68 61 00 Fax: 031 68 60 08 www.dewalt.se
Türkiye	KALE Hırdavat ve Makina A.Ş. Defterdar Mah. Savaklar Cad. No:15 Edirnekapı / Eyüp / İSTANBUL 34050 TÜRKİYE			Tel: 0212 533 52 55 Faks: 0212 533 10 05 www.dewalt.com.tr
United Kingdom	DEWALT 210 Bath Road; Slough, Berks SL1 3YD	Tel: Fax:	01753-56 70 55 01753-57 21 12	www.dewalt.co.uk
Middle East Africa	DEWALT P.O. Box - 17164, Jebel Ali (South Zone), Dubai, UAE			Tel: 971 4 8863030 Fax: 971 4 8863333 www.dewalt.ae