ANSMANN

BEDIENUNGSANLEITUNG
USER MANUAL

BIKELIGHT LED REAR LIGHT

DE | EN | FR | ES | PT | SV
IT | NL | DK | FI | NO

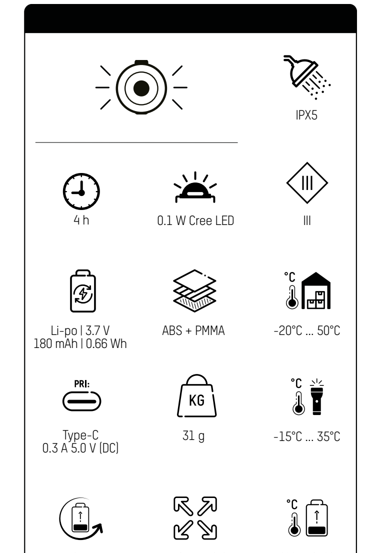

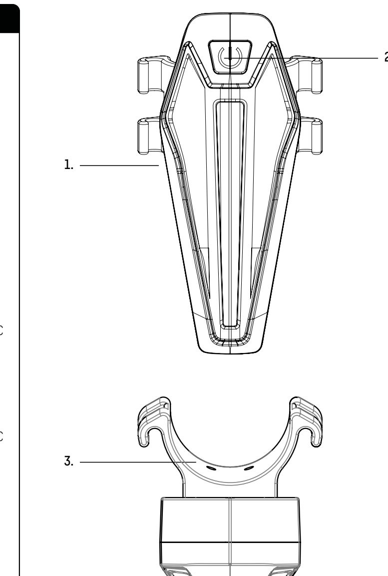

DE

SICHERHEIT - HINWEISERKLÄRUNG

Bitte folgende Zeichen und Wörter beachten, welche in der Bedienungsanleitung, auf dem Produkt und auf der Verpackung verwendet werden:

- = **Information** | Nützliche Zusatz-Informationen zum Produkt
- = **Hinweis** | Dieser Hinweis warnt vor möglichen Schäden aller Art
- = **Vorsicht** | Achtung - Gefährdung kann zu Verletzungen führen
- = **Warnung** | Achtung – Gefährdung! Kann zu schweren Verletzungen oder zum Tod führen

BESTIMMUNGSGEMÄSSER GEBRAUCH

Das Produkt dient als mobile Lichtquelle und ist nicht zur Verwendung in anderen Anwendungen bestimmt. Das Produkt ist ausschließlich für den privaten Gebrauch im Haushalt und weder für den kommerziellen Gebrauch noch für die Raumbeleuchtung im Haushalt geeignet und nur zur Verwendung wie in der Gebrauchsanleitung beschrieben. Anwendung außerhalb dieser Information gilt nicht als bestimmungsgemäß, dies kann Sachschäden oder Personenschäden verursachen. Wir übernehmen keine Haftung für Schäden, die durch falschen bzw. nicht bestimmungsgemäßen Gebrauch entstanden sind.

⚠ ALLGEMEINE SICHERHEITSHINWEISE

Dieses Produkt kann von Kindern ab 8 Jahren und von Personen mit eingeschränkten körperlichen, sensorischen oder geistigen Fähigkeiten oder mangelnder Erfahrung und mangelndem Wissen

verwendet werden, wenn sie über die sichere Verwendung des Produkts unterwiesen wurden und die Gefahren kennen. Kinder dürfen nicht mit dem Produkt spielen. Reinigung und Pflege dürfen nicht von Kindern ohne Aufsicht durchgeführt werden.

Kinder vom Produkt und der Verpackung fernhalten. Das Produkt ist kein Spielzeug. Kinder sollten beaufsichtigt werden, um sicherzustellen, dass sie nicht mit dem Produkt bzw. der Verpackung spielen.

Augenverletzungen vermeiden - nie direkt in den Lichtstrahl schauen oder anderen Personen

ins Gesicht leuchten. Geschieht dies zu lange, kann durch Blaulichtanteile eine Netzhautgefährdung auftreten.

Niemals an ein an das Stromnetz angeschlossenes Gerät mit nassen Händen fassen oder wenn dieses ins Wasser gefallen ist. In diesem Fall erst die Haussicherung abschalten und anschließend den Netzstecker ziehen.

Niemals in explosionsgefährdeter Umgebung einsetzen, in welcher sich brennbare Flüssigkeiten, Staub oder Gase befinden.

Produkt niemals in Wasser oder andere Flüssigkeiten tauchen.

Anschlussleitung nicht knicken, spannen oder in Kontakt mit scharfen Gegenständen, Chemikalien oder Lösungsmittel bringen.

Nur eine gut zugängliche Steckdose benutzen, damit das Produkt bei einem Störfall schnell vom Stromnetz getrennt werden kann.

Alle angeleuchteten Gegenstände müssen mindestens 10cm von der Leuchte entfernt sein.

Produkt ausschließlich mit dem im Lieferumfang enthaltenen Zubehör verwenden.

Niemals versuchen, eine Batterie/Akku zu öffnen, zu quetschen, zu er-

hitzen oder in Brand zu setzen. Nicht ins Feuer werfen.

Das Produkt darf nur in geschlossenen, trockenen und weiträumigen Räumen geladen werden, entfernt von brennbaren Materialen und Flüssigkeiten. Nichtbefolgung kann zu Verbrennungen und Bränden führen.

Auslaufende Batterie-/Akkuflüssigkeit kann bei Berührung mit Körperteilen zu Verätzungen führen. Bei Kontakt die betroffenen Stellen sofort mit frischem Wasser ausspülen und umgehend Arzt kontaktieren.

Anschlussklemmen und Batterien nicht kurzschließen.

⚠ GEFAHR VOR BRAND UND EXPLOSION

Nicht in der Verpackung benutzen.

Produkt nicht abdecken - Brandgefahr.

Das Produkt niemals extremen Belastungen wie z.B. extreme Hitze, Kälte, Feuer usw. aussetzen.

Nicht im Regen oder Feuchträumen verwenden.

ALLGEMEINE HINWEISE

- Nicht werfen oder fallen lassen
- Die LED-Abdeckung ist nicht austauschbar. Bei beschädigter Abdeckung muss das Produkt entsorgt werden.
- Die LED-Lichtquelle ist nicht austauschbar. Wenn die Lebensdauer der LED endet, muss die komplette Leuchte ersetzt werden.
- Produkt nicht öffnen oder modifizieren! Instandsetzungsarbeiten dürfen nur vom Hersteller oder einem von ihm beauftragten Servicetechniker oder einer vergleichbar qualifizierten Person durchgeführt werden.
- Das Trennen des Gerätes von der Stromversorgung nur durch Ziehen am Stecker oder Steckergehäuse, nie am Kabel.
- Angaben für Leuchte und Netzteil sowie Netzspannung an der Steckdose müssen mit dem Typenschild übereinstimmen.
- Die Leuchte darf nicht auf die Seite der Lichtquelle gelegt werden oder auf diese Seite umfallen.

WIEDERAUFLADBARER AKKUPACK

Das Produkt enthält einen nicht austauschbaren Akkupack, bei leerem Akku diesen umgehend wieder aufladen.
Nach vollständiger Aufladung von der Aufladung trennen.
Im Falle eines Auslaufens der Energiequelle die Flüssigkeit mit Schutzhandschuhen und einem trockenen Tuch entfernen.

UMWELTHINWEISE | ENTSORGUNG

Die Verpackung sortenrein entsorgen. Pappe und Karton zum Altpapier, Folie in die Wertstoff-Sammlung.
Das unbrauchbare Produkt gemäß den gesetzlichen Bestimmungen entsorgen. Die Kennzeichnung „Mülltonne" weist darauf hin, dass Elektrogeräte in der EU nicht mit dem normalen Haushaltsmüll entsorgt werden dürfen. Rückgabe- und Sammelsysteme in ihrer Gemeinde verwenden oder an den Händler wenden, bei dem das Produkt gekauft wurde.
Produkt zur Entsorgung an einer speziellen Entsorgungsstelle für Altgeräte abgeben. Das Produkt nicht in den Hausmüll werfen.
Gebrauchte Batterien/Akkus immer in Übereinstimmung mit den örtlichen Gesetzen oder Anforderungen entsorgen.
Damit erfüllen Sie Ihre gesetzlichen Pflichten und leisten Ihren Beitrag zum Umweltschutz.

PRODUKTBESCHREIBUNG

1. Rücklicht
2. Ein/Aus-Taster
3. Gummiring

INSTALLATION

Nach StVZO §67 müssen die lichttechnischen Einrichtungen vorschriftsmäßig und fest angebracht sowie ständig betriebsbereit sein. Lichttechnische Einrichtungen dürfen nicht verdeckt sein.

Rücklicht:

1. Halterung an der Sattelstütze wie folgt montieren:
   Der Gummi-Ring ist für alle Sattelrohrdurchmesser von 25,4mm bis 31,6mm geeignet.
2. Die Abschlussscheibe der Leuchte muss senkrecht zur Fahrbahn orientiert sein, damit die Bezugsachse parallel zur Fahrbahn und zur Fahrzeuglängsachse verläuft.
3. Anbauhöhe der Schlussleuchte soll mindesten 250 mm und maximal bis 1200 mm über den Boden betragen - die Leuchte ist für den Anbau an Sattelstützen mit einer Neigung von 73° geeignet.

LADEVORGANG

Rücklicht:

- Sobald die Akkuanzeige leuchtet (blaue LED), muss der Akku umgehend aufgeladen werden.
- USB-Abdeckkappe an der Unterseite der Leuchte öffnen und USB-Kabel anschließen.

Zum Aufladen jeweils das USB-Kabel mit einen USB-Ladeanschluß (5V/1000mA) verbinden. Wenn die Anzeige grün leuchtet ist der Ladevorgang abgeschlossen.

INBETRIEBNAHME

Rücklicht:
Über den Schalter wird die Rückleuchte ein-/ausgeschaltet. Die Bremslichtfunktion wird automatisch durch einen Verzögerungssensor ausgelöst.

CE Das Produkt entspricht den Anforderungen der EU Richtlinien.

Technische Änderungen vorbehalten. Für Druckfehler übernehmen wir keine Haftung.

GB

SAFETY - EXPLANATION OF NOTES

Please take note of the following symbols and words used in the operating instructions, on the product and on the packaging:

- = **Information** | Useful additional information about the product
- = **Note** | The note warns you of possible damage of all kinds
- = **Caution** | Attention - Hazard can lead to injuries
- = **Warning** | Attention – Danger! May result in serious injury or death

PROPER INTENDED USE

The product serves as a mobile light source and is not intended for use in other applications. The product is intended exclusively for private, household use and is not suitable for commercial use or for household room lighting and is only for use as described in the operating instructions. Use outside that stipulated in the information is improper use and this can result in damage to property or personal injury. We accept no liability for damage caused by incorrect or improper use.

⚠ GENERAL SAFETY INSTRUCTIONS

This product may be used by children from the age of 8 and by persons with reduced physical, sensory or mental abilities or lack of experience and knowledge, if they have been instructed on the safe use of the product and are aware of the hazards. Children are not permitted to play with the product. Children are not permitted to carry out cleaning or care without supervision.

Keep the product and the packaging away from children. This product is not a toy. Children should be supervised in order to ensure that they do not

play with the product or packaging.

Avoid eye injuries - Never look directly into the beam of light or shine it into other people's faces. If this occurs for too long, the blue light portion of the beam can cause retinal damage.

Never touch a device that is connected to the mains with wet hands, or if it has fallen into water. In this case, first switch off the house circuit breaker and then pull out the mains plug.

Do not expose to potentially explosive environments where there are flammable liquids, dusts or gases.

Never submerge the product in water or other liquids.

Use only an easily accessible mains socket so that the product can be quickly disconnected from the mains in the event of a fault.

All illuminated objects must be at least 10cm away from the lamp.

Use the product exclusively with the accessories included with it.

Never try to open, crush or heat a standard/rechargeable battery or set it on fire. Do not throw into a fire.

The product may only be charged in closed, dry and spacious rooms,

away from combustible materials and liquids. Disregard can result in burns and fires.

Leaking battery fluid can cause irritation if it comes into contact with the skin. Immediately rinse affected areas with fresh water and then seek medical attention.

Do not short-circuit connection terminals or batteries.

⚠ DANGER OF FIRE AND EXPLOSION

Do not use while still in the packaging.

Do not cover the product - risk of fire.

Never expose the product to extreme conditions,

such as extreme heat/cold etc.

Do not use in the rain or in damp areas.

GENERAL INFORMATION

- Do not throw or drop
- The LED cover cannot be replaced. If the cover is damaged, the product must be disposed of.
- The LED light source cannot be replaced. If the LED has reached the end of its service life, the complete lamp must be replaced.
- Do not open or modify the product! Repair work shall only be carried out by the manufacturer or by a service technician appointed by the manufacturer or by a similarly qualified person.
- Disconnect the device from the power supply only by pulling on the plug or plug housing, never on the cable.
- Information for the light and mains adapter as well as mains voltage on the socket must match with the type plate.
- The lamp shall not be placed face-down or allowed to topple face-down.

RECHARGEABLE BATTERY PACK

The product contains a non-replaceable, rechargeable battery pack. If the rechargeable battery pack is empty, recharge it immediately.
Once fully charged, remove from the charger.
In the event of liquid leaking from the power source, remove this with protective gloves and a dry cloth.

ENVIRONMENTAL INFORMATION | DISPOSAL

Dispose of packaging after sorting by material type. Cardboard and cardboard to the waste paper, film to the recycling collection.
Dispose of the unusable product in accordance with legal provisions. The „waste bin" symbol indicates that, in the EU, it is not permitted to dispose of electrical equipment in household waste. Use the return and collection systems in your area or contact the dealer from whom you purchased the product.
For disposal, pass the product on to a specialist disposal point for old equipment. Do not dispose of the device with household waste!

Always dispose of used batteries & rechargeable batteries in accordance with the local regulations and requirements.
In this way you will fulfil your legal obligations and contribute to environmental protection.

PRODUCT DESCRIPTION

1. Rear light
2. On/off button
3. Rubber ring

INSTALLATION

Rear light:

1. Mount the bracket on the seat post as follows:
   The rubber ring is suitable for all seat post diameters from 25.4 mm to 31.6 mm.
2. The cover lens of the light must be oriented perpendicular to the road so that the reference axis is parallel to the road and the longitudinal axis of the bike.
3. The minimum mounting height of the rear light should be 250 mm and the maximum up to 1200 mm above the ground - the light is suitable for mounting on seat posts with an inclination of 73°.

CHARGING

- As soon as the battery indicator lights up (blue LED), the battery must be charged immediately.
- Open the USB cover on the underside of the lamp and connect the USB cable.

To charge, connect the USB cable to a USB charging port (5 V / 1000 mA). When the indicator lights up green, the charging process is complete.

FIRST USE

The rear light is switched on/off via the switch. The brake light function is automatically triggered by a deceleration sensor.

CE The product complies with the requirements from the EU directives.

Subject to technical changes. We assume no liability for printing errors.

FR

SÉCURITÉ - EXPLICATION DES SYMBOLES

Veuillez respecter les symboles et mots de signalisation suivants qui sont utilisés dans le mode d'emploi, sur le produit et sur l'emballage :

- = **Information** | Informations supplémentaires utiles sur le produit
- = **Remarque** | Cette remarque avertit contre des dommages possibles de tout type
- = **Prudence** | Attention - le risque peut entraîner des blessures
- = **Avertissement** | Attention – danger ! Peut entraîner des blessures graves, voire la mort

UTILISATION CONFORME AUX PRESCRIPTIONS

Le produit sert de source lumineuse mobile et n'est pas conçu pour d'autres applications. Le produit est uniquement conçu pour une utilisation privée et ni pour une utilisation commerciale, ni pour l'éclairage ambiant à la maison et uniquement pour l'utilisation telle que décrite dans le mode d'emploi. L'utilisation en dehors de ces informations est considérée comme non conforme, cela peut entraîner des dommages matériels ou des blessures sur les personnes. Nous n'endossons aucune responsabilité pour les dommages qui résultent d'une utilisation incorrecte ou d'une utilisation non conforme aux prescriptions.

⚠ CONSIGNES DE SÉCURITÉ GÉNÉRALES

Ce produit peut être utilisé par des enfants à partir de 8 ans et par des personnes avec des capacités physiques, sensorielles ou intellectuelles limitées ou avec un manque d'expérience

et de connaissances si elles sont surveillées ou si elles ont été instruites concernant l'utilisation de sécurité du produit et si elles connaissent les dangers. Les enfants ne doivent pas jouer avec le produit. Le nettoyage et l'entretien ne doivent pas être effectués par des enfants sans surveillance.

Tenez les enfants éloignés du produit et de l'emballage. Le produit n'est pas un jouet. Les enfants devraient être surveillés afin de s'assurer qu'ils ne jouent pas avec le produit ou l'emballage.

Eviter les lésions oculaires – Ne jamais regarder directement dans le

faisceau lumineux ou ne jamais éclairer des personnes dans le visage. Si cela se produit de manière prolongée, la part de lumière bleue peut causer un risque pour la rétine.

Ne jamais toucher un appareil raccordé au réseau électrique avec les mains mouillées ou si l'appareil est tombé dans l'eau. Dans ce cas, couper tout d'abord le disjoncteur de la maison, puis débrancher la fiche secteur.

Ne jamais utiliser dans un environnement explosible ou se trouvent des liquides inflammables, de la poussière ou des gaz.

Ne jamais plonger le produit dans l'eau ou dans

un autre liquide.

Toujours utiliser une prise bien accessible afin de pouvoir débrancher le produit du réseau électrique en cas de défaut.

Tous les objets éclairés doivent être à une distance d'au moins 10 cm de la lampe.

N'utiliser le produit qu'avec les accessoires compris dans l'étendue de la livraison.

Ne jamais tenter d'ouvrir, d'écraser, de chauffer ou de mettre en feu une pile / un accu. Ne pas jeter au feu.

Ne charger le produit que dans des pièces fermées, au sec et vastes, à l'abri de matériaux et de

liquides inflammables. Le non-respect peut entraîner des brûlures et des incendies.

Les fuites de piles / les liquides dans les accus peuvent entraîner des brûlures chimiques en cas de contact avec des parties du corps. En cas de contact, rincer immédiatement les emplacements concernés avec de l'eau fraîche et contacter immédiatement un médecin.

Ne pas court-circuiter les broches de raccordement et les piles.

⚠ RISQUE D'INCENDIE ET D'EXPLOSION

Ne pas utiliser dans l'emballage.

Ne pas couvrir le produit - risque d'incendie.

Ne jamais exposer le produit à des sollicitations extrêmes, par ex. chaleur, froid extrême, etc.).

Ne pas utiliser sous la pluie ou dans des pièces humides.

REMARQUES GÉNÉRALES

- Ne pas jeter ou laisser tomber
- Le couvercle de la LED ne peut pas être remplacé. Si le couvercle est endommagé, le produit doit être éliminé.
- La source lumineuse LED ne peut pas être remplacée. À la fin de la durée de vie de la LED, vous devez remplacer toute la lampe.
- Ne pas ouvrir ou modifier le produit ! Les travaux de réparation ne doivent être effectués que par le fabricant ou par un technicien de service chargé de ce travail par le fabricant ou par une personne qualifiée de manière similaire !
- Pour la coupure de l'appareil de l'alimentation électrique, toujours tirer sur la fiche du connecteur et jamais sur le câble.
- Les indications concernant la lampe et l'alimentation ainsi que la tension de réseau sur la prise doivent correspondre à la plaque signalétique.
- La lampe ne doit pas être posée sur le côté de la source lumineuse ou tomber de ce côté.

BLOC D'ACCU RECHARGEABLE

Le produit contient un bloc d'accu non remplaçable, en cas d'accu vide celui-ci doit être rechargé immédiatement.
Une fois le chargement complet, arrêter le chargement.
En cas de fuite de la source d'énergie, éliminer le liquide avec des gants de protection et un chiffon sec.

REMARQUE CONCERNANT L'ENVIRONNEMENT ÉLIMINATION

Éliminez l'emballage par type. Mettez le papier et le papier avec les déchets de papier et le film avec les matières recyclables.
Éliminez le produit inutilisable conformément aux dispositions légales. Le marquage avec la « poubelle » indique que dans l'UE, les appareils électriques ne doivent pas être éliminés avec les déchets domestiques normaux. Utilisez les systèmes de reprise et de collecte de votre commune ou adressez-vous au revendeur auprès de qui l'appareil a été acheté.
Transmettez le produit à un point de collecte spécial pour appareils usagés en vue de son élimination. Ne jetez pas le produit avec les ordures ménagères.
Éliminez toujours les piles / batteries usées conformément aux lois ou exigences locales.
Vous vous acquittez ainsi de vos obligations légales et contribuez à la protection de l'environnement.

DESCRIPTION DU PRODUIT

1. Feu arrière
2. Bouton de marche / arrêt
3. Anneau en caoutchouc

INSTALLATION

Lumière arrière :

1. Monter le support comme suit sur le support de selle :
   L'anneau élastique est adapté à tous les diamètres de tube de selle de 25,4 mm à 31,6 mm.
2. La plaque d'obturation de la lampe doit être à la verticale de la route afin que l'axe de référence soit parallèle à la route et se déroule sur l'axe longitudinal du véhicule.
3. La hauteur de montage de la lumière arrière doit être d'au moins 250 mm et au maximum de 1200 mm au-dessus du sol. La lampe est adaptée à un montage sur des supports de selle avec une inclinaison de 73°.

PROCESSUS DE CHARGEMENT

Lumière arrière :

- L'accu doit être rechargé immédiatement, dès que l'affichage de l'accu s'allume (LED bleue).
- Ouvrir le capuchon USB sous la lampe et raccorder le câble USB.

Pour le chargement, relier le câble USB à un raccord de chargement USB (5V/1000mA). Le processus de chargement est terminé lorsque l'affichage est vert.

MISE EN SERVICE

L'interrupteur permet d'allumer / d'éteindre la lumière arrière. La fonction des feux de stop est automatiquement déclenchée par un capteur de décélération.

CE Le produit est conforme aux exigences des directives européennes.

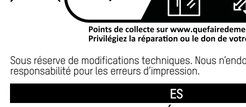

Sous réserve de modifications techniques. Nous n'endossons aucune responsabilité pour les erreurs d'impression.

ES

SEGURIDAD - DECLARACIÓN DE INDICACIÓN

Por favor, observe las siguientes señales y palabras que se emplearán en las instrucciones de servicio, en el producto y en el embalaje:

- = **Información** | Informaciones prácticas adicionales sobre el producto
- = **Indicación** | Esta indicación avisa de posibles daños de todo tipo
- = **Cuidado** | Atención - peligro de sufrir lesiones
- = **Aviso** | ¡Atención, peligro! Puede tener como consecuencia heridas graves o la muerte

USO PRESCRITO

El producto se ha concebido como fuente de luz móvil y no está destinado a otras aplicaciones. El producto está destinado exclusivamente al uso privado en el hogar y no es apto para uso comercial ni para la iluminación de habitaciones en el hogar sino debe utilizar sólo como se describe en las instrucciones de uso. El uso al margen de estas informaciones no se considera como prescrito y puede causar daños materiales o lesiones personales. No aceptamos ninguna responsabilidad respecto de los daños causados por el uso incorrecto o no prescrito.

⚠ INDICACIONES DE SEGURIDAD GENERALES

Este producto puede ser utilizado por niños a partir de 8 años y por personas con capacidades físicas, sensoriales o mentales reducidas o con falta de experiencia si se les informa de su empleo seguro y conocen sus peligros. Los niños no deben jugar con el producto. La limpieza y los cuidados no deben correr a cargo de los niños sin vigilancia.

Mantenga a los niños alejados del producto y de su embalaje. El producto no es un juguete. Los niños deben estar vigilados para garantizarse que no jueguen con el producto o

el embalaje.

Evitar las heridas de los ojos; no mirar directamente en el haz de luz ni alumbrar el rostro de otras personas. Si esto sucediera durante un tiempo excesivo, se podría en peligro la retina por causa de la porción de luz azul.

No tocar nunca un dispositivo conectado a la red de corriente con las manos mojadas o si éste hubiera caído al agua. En este caso debe desconectarse primero el seguro o fusible de toda la casa y desenchufar seguidamente.

No emplear nunca en entornos susceptibles de explosión, donde se encuentren líquidos infla-

mables, polvos o gases.

No sumerja el producto nunca en agua u otros líquidos.

Emplee solo una toma bien accesible para que el producto pueda desconectarse de la red de corriente inmediatamente en caso de fallo.

Todos los objetos iluminados deben encontrarse mínimamente a 10 cm de la lámpara.

Emplear el producto sólo con los accesorios que formen parte del volumen de suministro.

No intente nunca abrir una pila o acumulador, aplastarla, calentarla ni quemarla. No arrojar al fuego.

El producto solamente debe cargarse en estancias cerradas, secas, amplias y alejadas de materiales y líquidos inflamables. La no observación puede tener como consecuencia quemaduras e incendios.

Las pilas con fugas o el líquido de los acumuladores pueden causar quemaduras químicas al entrar en contacto con miembros del cuerpo. Al entrar en contacto, enjuagar inmediatamente con agua fresca y ponerse en contacto sin dilación con el médico.

No crear un cortocircuito entre la terminal de conexión y las pilas.

⚠ PELIGRO DE INCENDIO Y EXPLOSIÓN

No lo emplee en su embalaje.

No cubra el producto; peligro de incendio.

El producto no debe someterse nunca a esfuerzos extremos como, por ejemplo, calor y frío intensos, fuego, etc.

No emplear bajo la lluvia o en locales húmedos.

INDICACIONES GENERALES

- No arrojar ni dejar caer
- La cobertura del LED no es substituible. Si se daña la cobertura, debe desecharse el producto.
- La fuente de luz del LED no es substituible. Cuando concluya la vida útil de la fuente de luz o bombilla, debe substituirse la lámpara completa.
- ¡No abrir ni modificar el producto! Las reparaciones solo deben ser llevadas a cabo por el fabricante o por un técnico de servicio por él encargado o por una persona cualificada de modo semejante.
- Desconecte el dispositivo de la red de corriente solo tirando del enchufe o desde el compartimento del conector, nunca tirando del cable.
- Las indicaciones relativas a la lámpara, el bloque de alimentación así como la tensión de red de la toma de corriente deben coincidir con lo indicado en la placa de tipo.
- La lámpara no debe colocarse por el lado de la fuente de

luz o caer por este lado.

CONJUNTO DE PILAS RECARGABLES

El producto contiene un conjunto de pilas o acumuladores no reemplazables; en caso de acumuladores agotados, recárguelos inmediatamente.
Desconecte cuando la carga se haya completado.
Si se da una fuga en la fuente de energía, retire el líquido con guantes protectores y un paño seco.

INDICACIÓN RELATIVA AL MEDIO AMBIENTE | ELIMINACIÓN

Elimine el embalaje después de clasificar sus materiales. La cartulina y el cartón deben desecharse con el papel viejo mientras que la lámina debe ir a la sección de reciclado de estos materiales.
Elimine el producto ya inservible observando las prescripciones legales. El icono del „cubo de basura" indica que los aparatos eléctricos no deben eliminarse en la UE con la basura doméstica normal. Sírvase de los sistemas de devolución o colecta de su comunidad o diríjase al comercio en el que compró el producto.
Entregue el producto para su eliminación a un centro de eliminación especial para aparatos viejos. No arroje el producto a la basura doméstica.
Elimine las pilas o acumuladores agotados siempre observando las leyes y exigencias locales.
De este modo cumplirá sus obligaciones legales y cooperará a la preservación medioambiental.

DESCRIPCIÓN DEL PRODUCTO

1. Luz trasera
2. Pulsador de conex./desc.
3. Anillo de goma

INSTALACIÓN

Luz trasera:

1. Montar el soporte en la tija del sillín de la siguiente manera:
   El anillo de goma es adecuado para barras del sillín de 25,4 mm a 31,6 mm de diámetro.
2. La lente de la luz debe estar orientada de forma perpendicular a la carretera, para que el eje de referencia esté paralelo a la carretera y al eje longitudinal del vehículo.
3. La altura de montaje de la luz trasera debe ser de mín. 250 mm y máx. hasta 1200 mm sobre el suelo. La luz es adecuada para el montaje en tijas del sillín con una inclinación de 73°.

CARGA

Luz trasera:

- Cuando el indicador de la batería se ilumina (luz LED azul), la batería se debe cargar de inmediato.
- Abrir la cubierta USB en la parte inferior de la luz y conectar el cable USB.

Para la carga, conectar el cable USB respectivo a una conexión de carga USB (5 V/1000 mA). Cuando el indicador se ilumina en color verde, la carga ha finalizado.

PUESTA EN SERVICIO

La luz trasera se enciende/apaga mediante el interruptor. La función de luz de freno se activa automáticamente mediante un sensor de deceleración.

CE El producto observa las exigencias de las directivas de la UE.

Reservado el derecho a introducir cambios técnicos. No aceptamos ninguna responsabilidad por errores de impresión.

PT

SEGURANÇA - EXPLICAÇÃO DAS INDICAÇÕES

Observe os seguintes símbolos e palavras utilizados no manual de instruções, no produto e na embalagem:

- = **Informação** | Informações adicionais úteis sobre o produto
- = **Indicação** | Esta indicação avisa de possíveis perigos de qualquer tipo
- = **Cuidado** | Atenção - Perigo, pode causar ferimentos
- = **Aviso** | Atenção – Perigo! Pode causar ferimentos graves ou morte

UTILIZAÇÃO CORRETA

O produto serve de fonte de luz móvel e não se destina a outras aplicações. O produto destina-se exclusivamente ao uso privado em ambientes domésticos e não se destina à utilização comercial nem se adequa à iluminação de espaços domésticos e apenas à utilização como descrita no manual de utilização. A utilização fora desta informação não é considerada como correta, o que pode causar danos materiais ou pessoais. Não assumimos qualquer responsabilidade por danos causados por utilização errada ou indevida.

⚠ INSTRUÇÕES DE SEGURANÇA GERAIS

Este produto pode ser usado por crianças a partir dos 8 anos de idade e por pessoas com capacidades físicas, sensoriais ou mentais limitadas ou falta de experiência e conhecimento, se forem instruídas sobre a utilização segura do dispositivo e conheçam os perigos. As crianças não devem brincar com o produto. Os trabalhos de limpeza e de manutenção não devem ser realizados por crianças sem supervisão.

Manter as crianças afastadas do produto e da embalagem. O produto não é um brinquedo.

As crianças devem ser supervisionadas para garantir que não brincam com o produto ou com a embalagem.

Evitar lesões oculares - nunca olhe diretamente para o feixe de luz nem direcione a luz para o rosto de outras pessoas. Se tal ocorrer durante muito tempo, a percentagem de luz azul pode causar perigo para a retina.

Nunca tocar num aparelho ligado à corrente elétrica com as mãos húmidas ou caso este tenha caído na água. Neste caso, primeiro desligar a proteção doméstica e de seguida puxar a ficha de rede.

Nunca utilizar em ambien-

tes sujeitos a risco de explosão nas quais estejam presentes líquidos, pós ou gases combustíveis.

Nunca imergir o produto em água ou outros líquidos.

Utilizar apenas uma tomada de fácil acesso para que o produto possa ser rapidamente desligado da corrente elétrica em caso de avaria.

Todos os objetos iluminados devem estar afastados pelo menos 10 cm da lanterna.

Utilize o produto exclusivamente com o acessório incluído no volume de fornecimento.

Nunca tente abrir, esmagar, aquecer ou queimar

uma pilha / pilha recarregável. Não atirar para o fogo.

O produto pode apenas ser carregado apenas em espaços fechados, secos e amplos, afastado de materiais e líquidos combustíveis. A inobservância pode causar queimaduras e incêndio.

A fuga de líquido da bateria / pilha recarregável pode causar queimaduras se entrar em contacto com partes do corpo. Em caso de contacto, lave imediatamente as áreas afetadas com água fresca e contacte imediatamente um médico.

Não curto-circuitar os bornes de ligação e as

pilhas.

⚠ PERIGO DE INCÊNDIO E EXPLOSÃO

Não utilizar dentro da embalagem.

Não cobrir o produto - Perigo de incêndio.

Nunca sujeitar o produto a sobrecargas extremas, p. ex., calor ou frio extremo, chama, etc.

Não utilizar à chuva ou em espaços húmidos.

INDICAÇÕES GERAIS

- Não atirar ou deixar cair
- A cobertura do LED não é substituível. Em caso de danos na cobertura, o produto deverá ser eliminado.
- A fonte de luz LED não é substituível. Quando terminar a sua vida útil do LED, é necessário substituir toda a lanterna.
- Não abrir nem modificar o produto! Os trabalhos de reparação podem apenas ser realizados pelo fabricante ou por um técnico de serviços encarregue por ele ou por uma pessoa igualmente qualificada.
- Desligar o aparelho da alimentação de corrente apenas puxando pela ficha ou pela caixa da ficha, nunca pelo cabo.
- Indicações relativas à lanterna, fonte de alimentação, assim como tensão de rede na tomada devem coincidir com a placa de características.
- A lanterna não pode ser colocada no lado da fonte de

iluminação ou cair nesse lado.

BATERIA RECARREGÁVEL

O produto contém uma bateria não substituível, se a bateria estiver vazia recarregue-a imediatamente.
Desligue do carregamento após o carregamento completo.
Em caso de fuga da fonte de energia, remova o líquido com luvas de proteção e um pano seco.

INDICAÇÕES RELATIVAS AO MEIO AMBIENTE ELIMINAÇÃO

Elimine a embalagem de acordo com o seu tipo. Papelão e cartão junto com o papel velho, película junto com plásticos.
Eliminar o produto inutilizável conforme as disposições legais. O símbolo do „caixote do lixo" indica que, na UE, os aparelhos elétricos não podem ser eliminados em conjunto com o lixo doméstico normal. Utilizar os sistemas de devolução e recolha do seu município ou contactar o revendedor onde o produto foi adquirido.
Para a eliminação, encaminhar o produto para um ponto de recolha especial para aparelhos usados. Não juntar o produto ao lixo doméstico.
Elimine as pilhas / baterias usadas sempre de acordo com a legislação ou requisitos locais.
Desta forma, cumpre as suas obrigações legais e contribui para a proteção do meio ambiente.

DESCRIÇÃO DO PRODUTO

1. Luz traseira
2. Botão de ligar/desligar
3. Anel de borracha

INSTALAÇÃO

Luz traseira:

1. Montar o suporte no apoio do selim da seguinte forma:
   O anel de borracha é adequado para todos os diâmetros do tubo do selim de 25,4mm a 31,6mm.
2. A lente de cobertura da lâmpada deve ser orientada perpendicularmente à faixa de rodagem, de modo que o eixo de referência fique paralelo à estrada e ao eixo longitudinal do veículo.
3. A altura de montagem da luz traseira deve ser de, no mínimo, 250 mm e, no máximo, 1200 mm acima do piso - a lâmpada é indicada para montagem em apoios de selim com uma inclinação de 73°.

PROCESSO DE CARREGAMENTO

Luz traseira:

- Assim que o indicador da bateria acender (LED azul), é necessário carregar a bateria imediatamente.
- Abrir a tampa de cobertura USB no lado inferior da lâmpada e ligar o cabo USB.

Para carregar, ligar o cabo USB a uma porta de carga USB (5V/1000mA). Quando o indicador acende a verde, o processo de carregamento está concluído.

COLOCAÇÃO EM FUNCIONAMENTO

O farol traseiro liga e desliga através do interruptor. A função de luz de travagem é automaticamente accionada por um sensor de desaceleração.

CE O produto cumpre os requisitos das diretivas UE.

Sujeito a alterações técnicas. Não nos responsabilizamos por erros de impressão.

SV

SÄKERHET - FÖRKLARING TILL ANVISNINGAR

Beakta följande symboler och signalord som finns i bruksanvisningen, på produkten och på förpackningen:

- = **Information** | Nyttig extrainformation om produkten
- = **Obs** | Denna anvisning varnar för alla typer skador
- = **Försiktigt** | Se upp – risk för personskador
- = **Varning** | Se upp – fara! Om denna anvisning inte beaktas kan detta leda till svåra personskador eller dödsfall

AVSEDD ANVÄNDNING

Produkten används som mobil ljuskälla och är inte avsedd för andra ändamål. Produkten är endast avsedd för privat bruk i hushållet och är inte avsedd för kommersiellt bruk eller för rumsbelysning i hemmet. Den ska endast användas på det sätt som beskrivs i bruksanvisningen. All annan användning räknas som ej avsedd och kan leda till sak- eller personskador. Vi ansvarar inte för skador som uppstår till följd av felaktig resp. ej avsedd användning.

⚠ ALLMÄNNA SÄKERHETSANVISNINGAR

Denna produkt kan användas av barn från 8 år och av personer med nedsatt fysisk, sensorisk eller mental förmåga eller av personer utan tillräcklig erfarenhet av eller kunskap om produkten, såvida de har instruerats i hur produkten används och känner till farorna. Barn får inte leka med produkten. Barn får inte rengöra eller sköta produkten utan att de hålls under uppsikt.

Håll barn borta från produkten och förpackningen. Produkten är ingen leksak. Håll barn under uppsikt så att de inte

gevolg van een onjuist of ongeoorloofd gebruik is ontstaan.

⚠ ALGEMENE VEILIGHEIDSVOORSCHRIFTEN

Dit product mag door kinderen vanaf 8 jaar en door personen met beperkte lichamelijke, zintuiglijke of mentale vermogens of weinig ervaring en/of kennis worden gebruikt indien zij onder toezicht staan of over een veilig gebruik van het apparaat worden geïnstrueerd en de mogelijke gevaren kennen. Kinderen mogen niet met het product spelen. De reiniging en het onderhoud niet door kinderen laten uitvoeren als zij niet onder toezicht staan.

Houd kinderen uit de

buurt van het product en de verpakking. Het product is geen speelgoed. Bij kinderen moet erop worden gelet dat ze niet met het product c.q. de verpakking gaan spelen.

Oogletsel voorkomen - nooit rechtstreeks in de lichtstraal kijken of andere personen in het gezicht schijnen. Als dit te lang duurt, kan door de blauwlichtaandelen gevaar voor het netvlies ontstaan.

Nooit een op het elektriciteitsnet aangesloten apparaat met natte handen vastpakken of wanneer het in het water is gevallen. In dit geval eerst de zekering in uw huis uitschakelen en

ten i vatten eller andra vätskor.

Anslut produkten till ett lättåtkomligt uttag så att den snabbt kan kopplas från strömmen vid en störning.

Alla belysta föremål måste finnas på minst 10 cm avstånd från lampan.

Produkten får endast användas med de tillbehör som ingår i leveransen.

Försök aldrig att öppna, klämma, värma upp eller tända ett batteri. Kasta inte i eld.

⌂ Ladda produkten endast i stängda, torra och stora utrymmen, på avstånd från brännbart material och vätskor. Om detta inte följs, kan

⚠ RISK FÖR BRAND OCH EXPLOSION

Använd inte produkten när den ligger i förpackningen.

Täck inte över produkten – brandfara.

Utsätt inte produkten för extrem överbelastning,

t.ex. extrem värme, kyla, brand eller liknande.

Använd inte i regn eller i våtrum.

⊘ ALLMÄN INFORMATION

- Kasta inte eller tappa inte produkten.
- LED-skyddet kan inte bytas. Om skyddet är skadat måste produkten bortskaffas.
- LED-lysaktien kan inte bytas. När ljuskällan är utsjunken måste hela lampan bytas.
- Öppna och modifiera inte produkten! Reparationsarbeten får endast utföras av tillverkaren eller av auktoriserad servicetekniker eller en person med jämförbar kvalifikation. Koppla produkten från strömmen genom att dra i kontakten vid kontaktens hus, aldrig i kabeln.
- Lampans och nätdelens specifikationer samt nätspänningen på uttaget måste stämma överens med typskylten. Lampan får inte läggas på sidan med ljuskällan eller vätta på denna sida.

ⓘ UPPLADDNINGSBART BATTERIPAKET

Produkten är utrustad med ett uttryckbart batteripaket som batteriet är urladdat ska det genast laddas.

När batteriet är fullständigt ska det kasseras från laddaren. En energiskådlan läcker ska vätskan samlas upp en for trasa. Använd skyddshandskar.

ⓘ MILJÖINFORMATION I AVFALLSHANTERING

Källsortera förpackningen. Papper och kartong sänkas som papperssavfall, folie kan lämnas i till återvinningscentral.

⚠ Avfallshanteran den uttjänta produkten enligt gällande Pressekrifter. Symbolen "Soptunna" hänvisar till att den elektriska produkten inte får avfallshanteras tillsammans med vanligt hushållsavfall inom EU. Använd återlämnings- och samlingssystem i din kommun eller kontakta återförsäljaren där du köpte produkten.

Lämna produkten på en återvinningsstation för avfallshantering av utbytta elektriska produkter. Produkten får inte kastas i hushållssoporna.

Avfallshantera använda batterier/uppladdningsbara batterier enligt lokala lagar eller bestämmelser. På så sätt följer du lagen och bidrar till miljöskydd.

- De stekker van het apparaat mag alleen aan de stikker zelf of de stekkerhuling, nooit aan de kabel, uit het stopcontact worden getrokken.
- De juiste voor de lamp en netspanning. Controleer de netspanning op het stopcontact voordat u het hyperlaatje overeenkomt.
- De lamp mag niet op de kant van de lichtbron worden geleegd of op deze kant vallen.

⊘ OPLAADBARE ACCUSTOF

Het product bevat een niet-vervangbare accupack. Zodra de accu leeg is, deze onmiddellijk veilig worden opladen.

De accu loskoppelen van de oplader zodra deze is opgeladen. Wanneer opgeladen is van een lekkende verpakking bij een stoestel met herstelcenteren aan met een droge doek verwijderen.

ⓘ INSTRUCTIES VOOR HET VEILIG I ATTAVERKODERING

- De verpakking naar soort als afval afvoeren. Papier en karton bij het oud papier, folie bij het herbruikbaar afval. Behandel het ontbrukbare product overeenkomstig de wettelijke bepalingen als afval. De aanduiding "vuilnisbak" wijst erop dat elektrische apparaten in de EU niet met het normale huisvuil verwijderd mogen worden. Gebruik de terugname- en inzamelsystemen in uw gemeente of neem contact op met de dealer waar het product gekocht is.

⚠ Geen! het apparaat voor een lekkende verpakking bij een stoestel met herstelcenteren aan met een droge doek verwijderen.

ⓘ INSTRUCTIONS POUR LE RECYCLAGE/MISE-RING

- De verpakking naar soort als afval afvoeren. Papier en karton bij het oud papier, folie bij het herbruikbaar afval. Behandel het ontbrukbare product overeenkomstig de wettelijke bepalingen als afval. De aanduiding "vuilnisbak" wijst erop dat elektrische apparaten in de EU niet met het normale huisvuil verwijderd mogen worden. Gebruik de terugname- en inzamelsystemen in uw gemeente of neem contact op met de dealer waar het product gekocht is.

⚠ Geen! het apparaat voor een lekkende verpakking bij een stoestel met herstelcenteren aan met een droge doek verwijderen.

ⓘ PRODUCTBESCHRIJVING

1. Achterlicht
2. Aan-/Uit-schakelaar
3. Rubber ring

ⓘ INSTALLATIE

Achterlicht:

1. De houder als volgt aan de zadelstang monteren: De rubberen ring is geschikt voor alle zadelstangdiameters van 25,4 mm tot 31,6 mm.
2. Het afdekplas van de lamp moet verticaal ten opzicht van de rijbaan zijn aangebracht, zodat de reflectoren parallel ten opzichte van de lengtes van het voertuig loopt.
3. De montagebeugel van het achterlicht moet tenminste 250 mm en mag maximaal 1.200 mm boven de grond liggen - de lamp is bedoeld voor montage aan zadelstangen

per scopi diversi. Il prodotto è concepito esclusivamente per uso privato domestico e non per scopi commerciali né per l'illuminazione di ambienti domestici, quindi va utilizzato solo come descritto nelle istruzioni per l'uso. Qualsiasi altro impiego che sia diverso dalla destinazione d'uso prevista è considerato inappropriato e quindi può provocare danni e cose o persone. Non ci assumiamo alcuna responsabilità per danni provocati da un uso errato o sbagliato.

⚠ AVVERTENZE DI SICUREZZA GENERALI

Questo prodotto non può essere utilizzato da bambini di età inferiore a 8 anni e da persone con facoltà fisiche, sensoriali o mentali limitate o senza la necessaria esperienza e conoscenza, a meno che non siano state istruite sull'uso in sicurezza del prodotto e informate sui pericoli connessi. I bambini non devono giocare con il prodotto. Non affidare pulizia e manutenzione ai bambini se non sorvegliati.

Tenere il prodotto e l'imballo fuori dalla portata dei bambini. Il prodotto non è un giocattolo. I bambini devono essere sorvegliati per accertarsi che non usino il prodotto e l'imballo come un giocattolo.

Evitare lesioni agli occhi - non fissare mai direttamente il raggio luminoso né dirigerlo sul viso di altre persone. Un'esposizione prolungata alle particelle di luce blu potrebbe danneggiare la retina.

Non toccare mai un apparecchio collegato alla rete elettrica con le mani bagnate o se l'acqua si è caduto in acqua. In questo caso, disinserire

prima il fusibile generale, quindi scollegare la spina elettrica.

Non impiegare mai in ambienti a rischio di esplosione, in cui sono presenti liquidi, polveri o gas infiammabili.

Non immergere mai il prodotto in acqua o altri liquidi.

Utilizzare soltanto una presa elettrica facilmente accessibile per poter scollegare il prodotto rapidamente dalla rete elettrica in caso di anomalia.

Tutti gli oggetti illuminati devono trovarsi ad almeno 10 cm di distanza dalla lampada.

Utilizzare il prodotto

trålen eller lys andre personer i ansigtet. Hvis det sker for længe, kan der pga. andelen af blåt lys opstå en fare for nethinden.

Tag aldrig fat i et apparat, der er forbundet med strømnettet, med våde hænder, når det er faldet i vandet. I så fald skal først hovedsikringen frakobles og derefter skal strømstikket trækkes ud.

Må aldrig bruges i eksplosionsfarlige omgivelser, hvor der befinder sig brændbare væsker, støv eller gasser.

Produktet må aldrig dykkes ned i vand eller andre væsker.

Brug kun nemt tilgænge-

esclusivamente insieme agli accessori forniti in dotazione.

Non tentare mai di aprire una batteria, né di schiacciarla, riscaldarla o incendiarla. Non gettarla nel fuoco.

⌂ Il prodotto deve essere ricaricato soltanto in ambienti chiusi, asciutti e spaziosi, lontano da materiali e liquidi infiammabili. La mancata osservanza di quest'avvertenza può provocare incendi e ustioni.

Il liquido fuoriuscito dalla batteria può provocare corrosione cutanea in caso di contatto con una parte del corpo. In caso di contatto, sciacquare immediatamente i punti

interessati con acqua pulita e rivolgersi subito a un medico.

Non cortocircuitare i morsetti ne le batterie.

⚠ PERICOLO DI INCENDI ED ESPLOSIONI

Non utilizzarlo all'interno della confezione.

Non coprire il prodotto - pericolo d'incendio.

Non esporre mai il prodotto a sollecitazioni estreme, ad es. caldo o freddo estremo, incendio ecc.

Non utilizzare sotto la pioggia o in ambienti umidi.

⊘ NOTE GENERALI

- Non lanciarla o farla cadere
- La copertura del LED non è sostituibile. Se la copertura è danneggiata, smaltire il prodotto.
- La fonte luminosa del LED non è sostituibile. Nel momento in cui la sorgente di luce è scarica, l'intero apparecchio va sostituire tutta la lampada.
- Non aprire né modificare il prodotto! I lavori di riparazione devono essere effettuati esclusivamente dal produttore o da un tecnico di assistenza incaricato dal produttore, op-

deve essere minimo di 250 mm e massimo di 1200 mm dal terreno - la lampada è adatta per il montaggio su reggisella.

ⓘ PROCESSO DI RICARICA

Luce posteriore:

- Non appena la spia della batteria si accende (LED blu), ricaricare immediatamente la batteria.
- Aprire il coperchio USB sul lato inferiore della lampada e collegare il cavo USB.

ⓘ BATTERIA RICARICABILE

Il prodotto contiene una batteria ricaricabile non sostituibile; se è scarica occorre ricaricarla immediatamente.

Una volta completata la ricarica, scollegarla dalla carica. In caso di fuoriuscita di liquido dalla fonte energetica, smuovere il liquido con guanti protettivi e un panno asciutto.

ⓘ NOTA AMBIENTALE E SMALTIMENTO

Smaltire la confezione conformemente ai tipo di materiale. La carta e il cartone fino alla scarta usata; raccolta differenziata per la pellicola.

⚠ Smaltire il prodotto inutilizzabile secondo le disposizioni di legge. Il contrassegno „bidone dell'immondizia" indica che l'RAEE le apparecchiature elettriche non si devono smaltire insieme ai normali rifiuti domestici. Rivolgersi ai centri di riciclo e raccolta del proprio comune oppure al rivenditore presso il quale si è acquistato il prodotto.

⚠ Smaltire il prodotto, i batteria o un accumulatore in modo specifico per apparecchiature usate. Non smaltire il prodotto insieme ai rifiuti domestici.

Smaltire le batterie usate sempre nel rispetto delle norme di legge o dei regolamenti.

In questo modo si attenete ai vostri obblighi di legge e fornite il vostro contributo alla tutela dell'ambiente.

ⓘ DESCRIZIONE DEL PRODOTTO

1. Luce posteriore
2. Pulsante ON/OFF
3. Anello di gomma

ⓘ INSTALLAZIONE

Luce posteriore:

1. Montare il supporto sul reggisella nel seguente modo: L'anello di gomma è adatto per tutti i diametri dei cannotti da reggisella da 25,4 mm a 31,6mm.
2. La lente di copertura della lampada deve essere orientata perpendicolarmente alla carreggiata, cosicché l'asse di riferimento sia parallelo alla carreggiata e allasse longitudinale del veicolo.
3. L'altezza di montaggio della luce di posizione posteriore

⚠ YLEISET TURVALLISUUSOHJEET

Tätä tuotetta voivat käyttää yli 8-vuotiaat lapset sekä henkilöt, joiden ruumiilliset, aistimilliset tai henkiset kyvyt ovat rajoittuneet tai joilla ei ole tarvittavaa kokemusta tai tietoa, kun he ovat saaneet opastuksen tuotteen turvallisesta käytöstä ja kun he tietävät, mitä vaaroja on olemassa. Lapset eivät saa leikkiä tuotteella. Puhdistusta ja hoitoa lapset eivät saa tehdä ilman valvontaa.

Pidä tuote ja pakkaus lasten ulottumattomissa. Tämä tuote ei ole leikkikalu. Lapsia on valvottava sen varmistamiseksi, etteivät he pääse leikkimään tuotteen tai pakkauksen kanssa.

vervolgens de stekker uit het stopcontact trekken.

Nooit in een explosiegevaarlijke omgeving gebruiken, waar brandbare vloeistoffen, stof of gassen aanwezig zijn.

Het product nooit in water of andere vloeistoffen onderdompelen.

Alleen een goed toegankelijk stopcontact gebruiken, zodat de stekker van het product in geval van een storing snel uit het stopcontact kan worden getrokken.

Alle beschenen voorwerpen moeten minstens 10 cm van de lamp verwijderd zijn.

Het product uitsluitend met de meegeleverde

Vältä silmävauriot - älä koskaan katso suoraan valonsäteeseen tai suuntaa valoa muiden ihmisten kasvoihin. Mikäli näin tapahtuu pitkään, sinisen valon osuus voi aiheuttaa verkkokalvon vaurioitumisen.

Älä koskaan tartu virtaverkkoon liitettyyn laitteeseen märin käsin tai, jos se on pudonnut veteen. Jos näin on päässyt tapahtumaan, katkaise ensin virta sähkökaapin sulakkeesta ja irrota sitten virtapistoke pistorasiasta.

Älä koskaan vie räjähdysalttiiseen ympäristöön missä on palavia nesteitä, pölyä tai kaasuja.

Älä koskaan upota tuo-

tteen veteen tai muihin nesteisiin.

Käytä vain sellaista pistorasiaa, jonka luokse pääsee helposti, jotta tuote voidaan häiriössä nopeasti irrottaa virtaverkosta.

Kaikkien valaistavien esineiden on oltava vähintään 10 cm etäisyydellä valaisimesta.

Käytä tuotetta vain sen mukana tulleiden lisätarvikkeiden kanssa.

Älä koskaan yritä avata, rutistaa, kuumentaa tai polttaa paristoa/akkua. Älä heitä tuleen.

⌂ Tuotteen saa ladata vain suljetuissa, kuivissa ja tarpeeksi tilavissa tiloissa, syttyvistä materiaaleista

brännskador och bränder uppstå.

Läckande batterivätska kan orsaka frätskador om den kommer i kontakt med kroppsdelar. Vid kontakt ska du genast spola berörda ställen med mycket vatten och kontakta läkare.

Anslutningsklämmor och batterier får inte kortslutas.

⚠ RISK FÖR BRAND OCH EXPLOSION

Använd inte produkten när den ligger i förpackningen.

Täck inte över produkten – brandfara.

Utsätt inte produkten för extrem överbelastning,

t.ex. extrem värme, kyla, brand eller liknande.

Använd inte i regn eller i våtrum.

⊘ ALLMÄN INFORMATION

- Kasta inte eller tappa inte produkten.
- LED-skyddet kan inte bytas. Om skyddet är skadat måste produkten bortskaffas.
- LED-ljuskällan kan inte bytas. När ljuskällan är utsjunken måste hela lampan bytas.
- Öppna och modifiera inte produkten! Reparationsarbeten får endast utföras av tillverkaren eller av auktoriserad servicetekniker eller en person med jämförbar kvalifikation. Koppla produkten från strömmen genom att dra i kontakten vid kontaktens hus, aldrig i kabeln.
- Lampans och nätdelens specifikationer samt nätspänningen på uttaget måste stämma överens med typskylten. Lampan får inte läggas på sidan med ljuskällan eller vätta på denna sida.

ⓘ UPPLADDNINGSBART BATTERIPAKET

Produkten är utrustad med ett uttryckbart batteripaket som batteriet är urladdat ska det genast laddas.

När batteriet är fullständigt ska det kasseras från laddaren. En energiskådlan läcker ska vätskan samlas upp en for trasa. Använd skyddshandskar.

ⓘ MILJÖINFORMATION I AVFALLSHANTERING

Källsortera förpackningen. Papper och kartong sänkas som papperssavfall, folie kan lämnas i till återvinningscentral.

⚠ Avfallshanteran den uttjänta produkten enligt gällande Pressekrifter. Symbolen "Soptunna" hänvisar till att den elektriska produkten inte får avfallshanteras tillsammans med vanligt hushållsavfall inom EU. Använd återlämnings- och samlingssystem i din kommun eller kontakta återförsäljaren där du köpte produkten.

Lämna produkten på en återvinningsstation för avfallshantering av utbytta elektriska produkter. Produkten får inte kastas i hushållssoporna.

Avfallshantera använda batterier/uppladdningsbara batterier enligt lokala lagar eller bestämmelser. På så sätt följer du lagen och bidrar till miljöskydd.

- De stekker van het apparaat mag alleen aan de stikker zelf of de stekkerhuling, nooit aan de kabel, uit het stopcontact worden getrokken.
- De juiste voor de lamp en netspanning. Controleer de netspanning op het stopcontact voordat u het hyperlaatje overeenkomt.
- De lamp mag niet op de kant van de lichtbron worden geleegd of op deze kant vallen.

⊘ OPLAADBARE ACCUSTOF

Het product bevat een niet-vervangbare accupack. Zodra de accu leeg is, deze onmiddellijk veilig worden opladen.

De accu loskoppelen van de oplader zodra deze is opgeladen. Wanneer opgeladen is van een lekkende verpakking bij een stoestel met herstelcenteren aan met een droge doek verwijderen.

ⓘ INSTRUCTIES VOOR HET VEILIG I ATTAVERKODERING

- De verpakking naar soort als afval afvoeren. Papier en karton bij het oud papier, folie bij het herbruikbaar afval. Behandel het ontbrukbare product overeenkomstig de wettelijke bepalingen als afval. De aanduiding "vuilnisbak" wijst erop dat elektrische apparaten in de EU niet met het normale huisvuil verwijderd mogen worden. Gebruik de terugname- en inzamelsystemen in uw gemeente of neem contact op met de dealer waar het product gekocht is.

⚠ Geen! het apparaat voor een lekkende verpakking bij een stoestel met herstelcenteren aan met een droge doek verwijderen.

ⓘ PRODUCTBESCHRIJVING

1. Achterlicht
2. Aan-/Uit-schakelaar
3. Rubber ring

ⓘ INSTALLATIE

Achterlicht:

1. De houder als volgt aan de zadelstang monteren: De rubberen ring is geschikt voor alle zadelstangdiameters van 25,4 mm tot 31,6 mm.
2. Het afdekplas van de lamp moet verticaal ten opzicht van de rijbaan zijn aangebracht, zodat de reflectoren parallel ten opzichte van de lengtes van het voertuig loopt.
3. De montagebeugel van het achterlicht moet tenminste 250 mm en mag maximaal 1.200 mm boven de grond liggen - de lamp is bedoeld voor montage aan zadelstangen

met een heilingshoek van 73°.

ⓘ OPLAADPROCEDURE

Achterlicht:

1. Zodra de accu-indicator brandt blauwe LEDI, moet de accu onmiddellijk worden opgeladen.
2. De USB-stekkkap aan de onderkant van de lamp openen en de USB-kabel aansluiten.

Voor het opladen telkens de USB-kabel met een USB-oplaadsamsluiting (5 V/1.000 mA) verbinden. Als de indicator groent brandt, is het opladen voltooid en afgesloten.

ⓘ INGEBRUIKNAME

Het achterlicht wordt aan het de schakelaar in- en uitgeschakeld. De remlichtfunctie wordt automatisch geactiveerd door een versnellingssensor.

⚠ Het product voldoet aan de eisen van de EU richtlijnen.

Technische wijzigingen voorbehouden. Voor drukfouten zijn wij niet aansprakelijk.

NL

VEILIGHEID – TOELICHTING BIJ DE AANWIJZINGEN

Houd rekening met onderstaande tekens en woorden, die in de gebruiksaanwijzing, op het product en op de verpakking gebruikt worden:

ⓘ – **Informatie** | Nuttige aanvullende informatie over het product

✓ – **Bemerking** | Deze opmerking waarschuwt voor alleriei mogelijke schade

⚠ – **Voorzichtig** | Let op – deze maatregelen kunnen letsel worden vermeden

⚠ – **Waarschuwing** | Let op – risico! Kan zeer ernstig of fataal letsel veroorzaken

BEOOGD GEBRUIK

Het product dient als mobiele lichtbron en is niet bestemd voor het gebruik in andere toepassingen. Het product is uitsluitend bedoeld voor gebruik in de huishouding en dus niet voor zakelijk gebruik en mag alleen op een manier worden gebruikt, zoals beschreven in deze gebruiksaanwijzing is beschreven. Elk ander gebruik buiten deze kaders kan vermeldt in deze informatie geldt als ongeoorloofd. Dit kan materiële schade en in lichamelijk letsel veroorzaken. Wij kunnen niet aansprakelijk worden gesteld voor schade dat als

GER

Dette produkt må anvendes af børn under 8 år og af personer med nedsatte fysiske, sensoriske eller mentale evner eller manglende erfaring og manglende viden, såfremt de er undervist i produktets sikre brug og kender farer. Børn må ikke lege med produktet. Rengøring og vedligehold må ikke udføres af børn uden opsyn.

Hold børn væk fra produktet og emballagen. Produktet er ikke legetøj. Børn skal være under opsyn for at sikre, at de ikke leger med produktet eller emballagen.

Undgå øjenskader - Se aldrig direkte ind i lyss-

og vedlikehold skal ikke udføres af barn, med mindre de er under tilsyn.

Hold barn unna produktet og emballasjen. Produktet er ikke noe leketøy. Pass på at barn ikke leker med produktet eller emballasjen.

Unngå skader på øyne- ne - Ikke se direkte inn i lysstråler, og du må ikke rette lyset mot ansiktet til andre personer. Hvis dette skjer for lenge, kan andelen av blått lys skade netthinnen.

Du må aldri berøre et produkt med våte hender når det er koblet til strømnettet, eller hvis det har falt i vannet. I dette tilfellet må du først slå av sikringen og deretter trekke ut

nettpluggen.

Det skal aldri brukes i eksplosjonsfarlige omgivelser hvor det finnes brennbare væsker, støv eller gasser.

Produktet skal aldri dyppes ned i vann eller andre væsker.

Bruk kun en lett tilgjengelig stikkontakt slik at du raskt kan koble produktet fra strømnettet i tilfelle feil.

Alle gjenstander som belyses må befinne seg i en avstand på minst 10 cm fra lykten.

Produktet skal bare brukes med tilbehør som er inkludert i leveransen.

Du må aldri forsøke å åpne, knuse, varme opp

ligge stikdåser, så produktets strømforsyning hurtigt kan afbrydes i tilfælde af fejl.

Alle belyste genstande skal have mindst 10cm afstand til lampen.

Produktet anvendes udelukkende med det tilbehør der er indeholdt i leverancen.

Batteriet må aldrig åbnes, klemmes, opvarmes eller udsættes for ild. Må ikke kastes i ild.

⌂ Produktet må kun oplades i lukkede, tørre og tilstrækkeligt store rum, med god afstand til brændbare materialer og væsker. Hvis ikke, kan der opstå forbrændinger og brande.

Udløbende batteri-/batterivæske kan medføre ætsninger, når den kommer i kontakt med huden. Ved kontakt skal det pågældende sted straks skylles med rent vand og der søges omgående læge.

Kortslut ikke tilslutningsklemmer og batterier.

⚠ FARE FOR BRAND OG EKSPLOSION

Må ikke bruges i emballagen.

Produktet må ikke overdækkes - brandfare.

Produktet må aldrig udsættes for ekstreme belastninger, som f.eks. ekstrem varme, kulde, brand etc.

Må ikke anvendes i re-

Kundenservice | Customer service:

ANSMANN AG
Industriestrasse 10
97959 Assamstadt
Germany

Hotline: +49 (0) 6294 / 4204 3400
E-Mail: hotline@ansmann.de

MA-1600-0553/V01/06-2023

tootheboren gebruiken.

Probeer nooit om een batterij/accu te openen, te pletten, te verhitten of in brand te steken. Niet in het vuur gooien.

⌂ Het product mag uitsluitend in gesloten, droge en grote ruimtes geladen worden, ver van brandbare materialen en vloeistoffen. Het niet naleven kan brandwonden en brand veroorzaken.

Laat lekkende batterij-/accuvloeistof kan bij contact met de huid aandoeningen veroorzaken. Bij huidcontact de betreffende plaatsen onmiddellijk met schoon water afspoelen en direct een arts raadplegen.

Aansluitklemmen en batterijen niet kortsluiten.

⚠ GEVAAR VOOR BRAND OF EEN EXPLOSIE

Niet gebruiken terwijl het product nog in de verpakking zit.

Product niet afdekken - brandgevaar.

Het product nooit aan extreme belastingen zoals bijv. extreme hitte, kou, vuur enz. blootstellen.

Nooit in de regen of in vochtige ruimten gebruiken.

⊘ ALGEMENE AANWIJZINGEN

- Niet mee gooien of laten vallen
- De LED-afdekking kan niet worden vervangen. Als de afdekking beschadigd is, moet het product als afval worden verwijderd.
- De LED-lichtbron kan niet worden vervangen. Als de levensduur van de LED eindigt, moet de complete lamp worden vervangen.
- Product niet openen of modificeren! Reparatiewerkzaamheden mogen alleen door de producent of een daardoor aangewezen servicemonteur of een vergelijkbaar gekwalificeerde persoon worden uitgevoerd.

per scopi diversi. Il prodotto è concepito esclusivamente per uso privato domestico e non per scopo commerciali né per l'illuminazione di ambienti domestici, quindi va utilizzato solo come descritto nelle istruzioni per l'uso. Qualsiasi altro impiego che sia diverso dalla destinazione d'uso prevista è considerato inappropriato e quindi può provocare danni a cose o persone. Non ci assumiamo alcuna responsabilità per danni provocati da un uso errato o sbagliato.

⚠ AVVERTENZE DI SICUREZZA GENERALI

Questo prodotto non può essere utilizzato da bambini di età inferiore a 8 anni e da persone con facoltà fisiche, sensoriali o mentali limitate o senza la necessaria esperienza e conoscenza, a meno che non siano state istruite sull'uso in sicurezza del prodotto e informate sui pericoli connessi. I bambini non devono giocare con il prodotto. Non affidare pulizia e manutenzione ai bambini se non sorvegliati.

Tenere il prodotto e l'imballo fuori dalla portata dei bambini. Il prodotto non è un giocattolo. I bambini devono essere sorvegliati per accertarsi che non usino il prodotto e l'imballo come un giocattolo.

Evitare lesioni agli occhi - non fissare mai direttamente il raggio luminoso né dirigerlo sul viso di altre persone. Un'esposizione prolungata alle particelle di luce blu potrebbe danneggiare la retina.

Non toccare mai un apparecchio collegato alla rete elettrica con le mani bagnate o se l'acqua si è caduto in acqua. In questo caso, disinserire

prima il fusibile generale, quindi scollegare la spina elettrica.

Non impiegare mai in ambienti a rischio di esplosione, in cui sono presenti liquidi, polveri o gas infiammabili.

Non immergere mai il prodotto in acqua o altri liquidi.

Utilizzare soltanto una presa elettrica facilmente accessibile per poter scollegare il prodotto rapidamente dalla rete elettrica in caso di anomalia.

Tutti gli oggetti illuminati devono trovarsi ad almeno 10 cm di distanza dalla lampada.

Utilizzare il prodotto

esclusivamente insieme agli accessori forniti in dotazione.

Non tentare mai di aprire una batteria, né di schiacciarla, riscaldarla o incendiarla. Non gettarla nel fuoco.

⌂ Il prodotto deve essere ricaricato soltanto in ambienti chiusi, asciutti e spaziosi, lontano da materiali e liquidi infiammabili. La mancata osservanza di quest'avvertenza può provocare incendi e ustioni.

Il liquido fuoriuscito dalla batteria può provocare corrosione cutanea in caso di contatto con una parte del corpo. In caso di contatto, sciacquare immediatamente i punti

interessati con acqua pulita e rivolgersi subito a un medico.

Non cortocircuitare i morsetti ne le batterie.

⚠ PERICOLO DI INCENDI ED ESPLOSIONI

Non utilizzarlo all'interno della confezione.

Non coprire il prodotto - pericolo d'incendio.

Non esporre mai il prodotto a sollecitazioni estreme, ad es. caldo o freddo estremo, incendio ecc.

Non utilizzare sotto la pioggia o in ambienti umidi.

⊘ NOTE GENERALI

- Non lanciarla o farla cadere
- La copertura del LED non è sostituibile. Se la copertura è danneggiata, smaltire il prodotto.
- La fonte luminosa del LED non è sostituibile. Nel momento in cui la sorgente di luce è scarica, l'intero apparecchio va sostituire tutta la lampada.
- Non aprire né modificare il prodotto! I lavori di riparazione devono essere effettuati esclusivamente dal produttore o da un tecnico di assistenza incaricato dal produttore, op-

deve essere minimo di 250 mm e massimo di 1200 mm dal terreno - la lampada è adatta per il montaggio su reggisella.

ⓘ PROCESSO DI RICARICA

Luce posteriore:

- Non appena la spia della batteria si accende (LED blu), ricaricare immediatamente la batteria.
- Aprire il coperchio USB sul lato inferiore della lampada e collegare il cavo USB.

ⓘ BATTERIA RICARICABILE

Il prodotto contiene una batteria ricaricabile non sostituibile; se è scarica occorre ricaricarla immediatamente.

Una volta completata la ricarica, scollegarla dalla carica. In caso di fuoriuscita di liquido dalla fonte energetica, smuovere il liquido con guanti protettivi e un panno asciutto.

ⓘ NOTA AMBIENTALE E SMALTIMENTO

Smaltire la confezione conformemente al tipo di materiale. La carta e il cartone fino alla scarta usata; raccolta differenziata per la pellicola.

⚠ Smaltire il prodotto inutilizzabile secondo le disposizioni di legge. Il contrassegno „bidone dell'immondizia" indica che l'RAEE le apparecchiature elettriche non si devono smaltire insieme ai normali rifiuti domestici. Rivolgersi ai centri di riciclo e raccolta del proprio comune oppure al rivenditore presso il quale si è acquistato il prodotto.

⚠ Smaltire il prodotto, i batteria o un accumulatore in modo specifico per apparecchiature usate. Non smaltire il prodotto insieme ai rifiuti domestici.

Smaltire le batterie usate sempre nel rispetto delle norme di legge o dei regolamenti.

In questo modo si attenete ai vostri obblighi di legge e fornite il vostro contributo alla tutela dell'ambiente.

ⓘ DESCRIZIONE DEL PRODOTTO

1. Luce posteriore
2. Pulsante ON/OFF
3. Anello di gomma

ⓘ INSTALLAZIONE

Luce posteriore:

1. Montare il supporto sul reggisella nel seguente modo: L'anello di gomma è adatto per tutti i diametri dei cannotti da reggisella da 25,4 mm a 31,6mm.
2. La lente di copertura della lampada deve essere orientata perpendicolarmente alla carreggiata, cosicché l'asse di riferimento sia parallelo alla carreggiata e allasse longitudinale del veicolo.
3. L'altezza di montaggio della luce di posizione posteriore

⚠ YLEISET TURVALLISUUSOHJEET

Tätä tuotetta voivat käyttää yli 8-vuotiaat lapset sekä henkilöt, joiden ruumiilliset, aistimilliset tai henkiset kyvyt ovat rajoittuneet tai joilla ei ole tarvittavaa kokemusta tai tietoa, kun he ovat saaneet opastuksen tuotteen turvallisesta käytöstä ja kun he tietävät, mitä vaaroja on olemassa. Lapset eivät saa leikkiä tuotteella. Puhdistusta ja hoitoa lapset eivät saa tehdä ilman valvontaa.

Pidä tuote ja pakkaus lasten ulottumattomissa. Tämä tuote ei ole leikkikalu. Lapsia on valvottava sen varmistamiseksi, etteivät he pääse leikkimään tuotteen tai pakkauksen kanssa.

vervolgens de stekker uit het stopcontact trekken.

Nooit in een explosiegevaarlijke omgeving gebruiken, waar brandbare vloeistoffen, stof of gassen aanwezig zijn.

Het product nooit in water of andere vloeistoffen onderdompelen.

Alleen een goed toegankelijk stopcontact gebruiken, zodat de stekker van het product in geval van een storing snel uit het stopcontact kan worden getrokken.

Alle beschenen voorwerpen moeten minstens 10 cm van de lamp verwijderd zijn.

Het product uitsluitend met de meegeleverde

Vältä silmävauriot - älä koskaan katso suoraan valonsäteeseen tai suuntaa valoa muiden ihmisten kasvoihin. Mikäli näin tapahtuu pitkään, sinisen valon osuus voi aiheuttaa verkkokalvon vaurioitumisen.

Älä koskaan tartu virtaverkkoon liitettyyn laitteeseen märin käsin tai, jos se on pudonnut veteen. Jos näin on päässyt tapahtumaan, katkaise ensin virta sähkökaapin sulakkeesta ja irrota sitten virtapistoke pistorasiasta.

Älä koskaan vie räjähdysalttiiseen ympäristöön missä on palavia nesteitä, pölyä tai kaasuja.

Älä koskaan upota tuo-

tetta veteen tai muihin nesteisiin.

Käytä vain sellaista pistorasiaa, jonka luokse pääsee helposti, jotta tuote voidaan häiriössä nopeasti irrottaa virtaverkosta.

Kaikkien valaistavien esineiden on oltava vähintään 10 cm etäisyydellä valaisimesta.

Käytä tuotetta vain sen mukana tulleiden lisätarvikkeiden kanssa.

Älä ko