GENESIS

HOLM MODULAR

QUICK INSTALLATION GUIDE

WWW.GENESIS-ZONE.COM

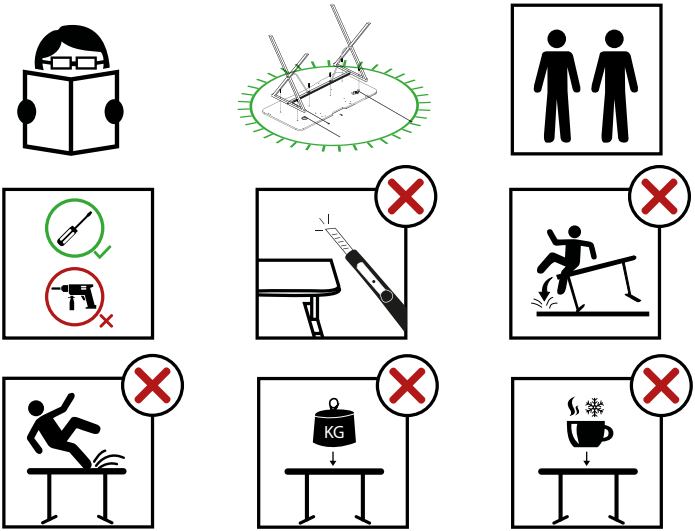

Scan QR code
for more

Package content 1
NDS-2248/NDS-2249/NDS-2250/NDS-2251 3
NDS-2295/ NDS-2296 11
RGB backlight 15
EN - User manual 18
FR - Manuel de l'Utilisateur 18
ES - Manual de usuario 19
PT - Manual do usuário 19
DE - Benutzerhandbuch 20
SE - Användarmanual 20
IT - Manuale d'uso 21
PL - Instrukcja obsługi 21
CZ - Návod k použití 22
SK - Návod na použitie 22
RO - Manual de utilizare 23
BG - Ръководство за употреба 23
HU - Használati utasítás 24
RS - Упутство за коришћење 24
RU - Руководство пользователя 25
GR - Εγχειρίδιο χρήστη 25
Regulatory 26

PACKAGE CONTENT

CONTENU/ CONTENIDO DEL EMBALAJE / CONTEÚDO / PAKET-INHALT / INNEHÅLL / CONTENUTI / ZAWARTOŚĆ / OBSAH BALENÍ / OBSAH BALENIA / CONTINUT PACHET / СЪДЪРЖАНИЕ НА КУТИЯТА / CSOMAG TARTALMA / САДРЖАЈ / КОМПЛЕКТАЦИЯ / ΠΕΡΙΕΧΟΜΕΝΟ

NDS-2248/NDS-2249/NDS-2250/NDS-2251/NDS-2295

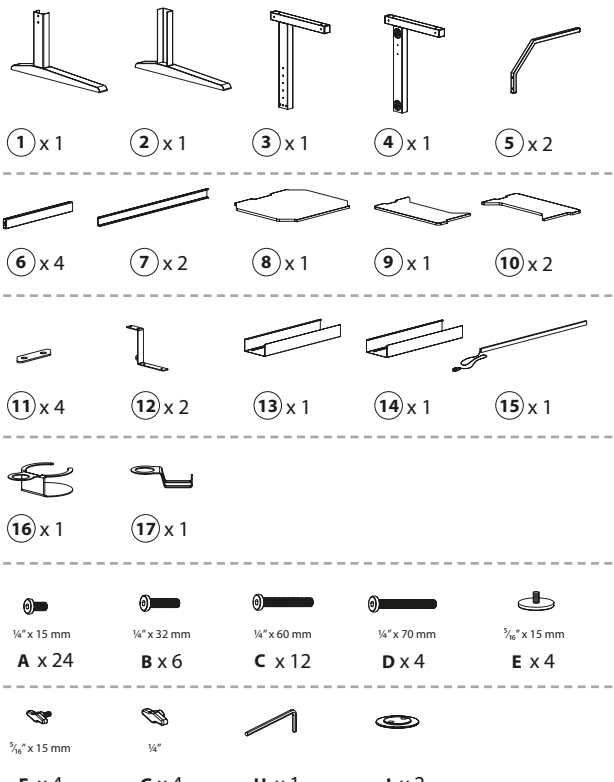

18 x 1

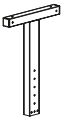

19 x 1

20 x 1

21 x 1

22 x 1

¼" x 60 mm

C x 4

¼" x 70 mm

D x 4

5/16" x 15 mm

E x 4

5/16" x 15 mm

F x 4

H x 1

1

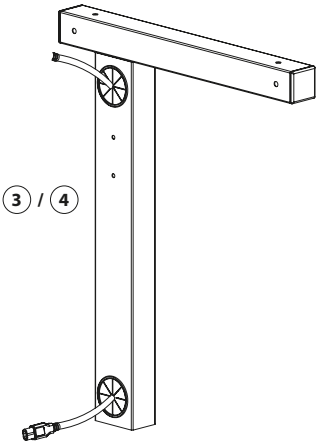

2

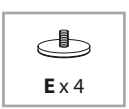

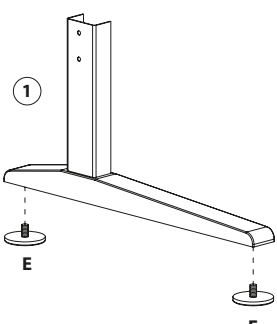

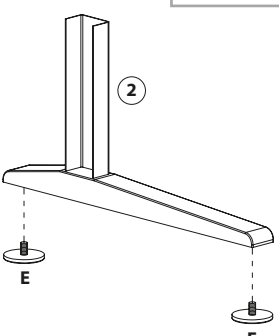

3

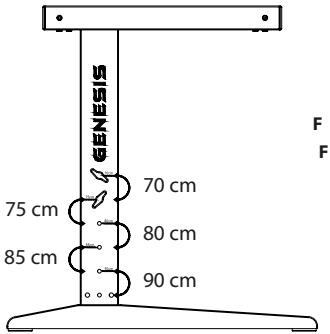

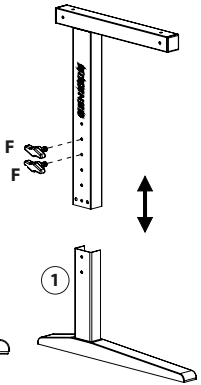

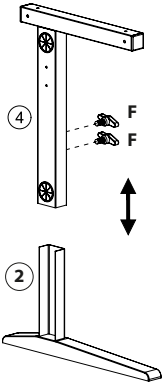

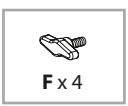

4 NDS-2248/NDS-2249

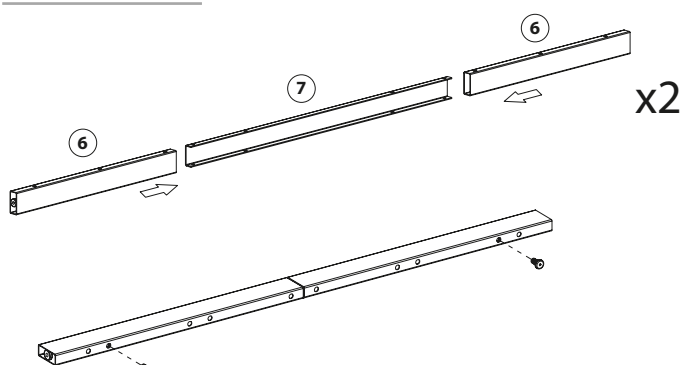

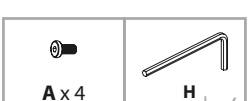

4 NDS-2250/NDS-2251/ NDS-2295

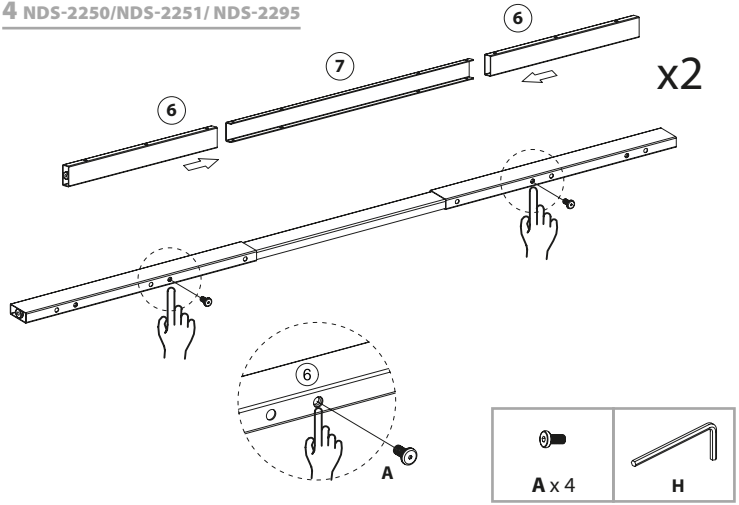

5 NDS-2248/NDS-2249

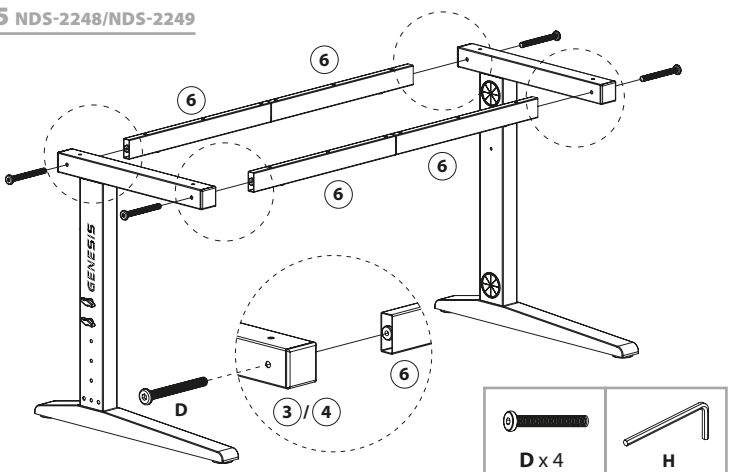

5 NDS-2250/NDS-2251/NDS-2295

6

6

6

6

6

GENESIS

D

3 / 4

D x 4	H

6

A

A

11

8

10 / 9

A x 4	H

9

8

10

7 NDS-2248/NDS-2249

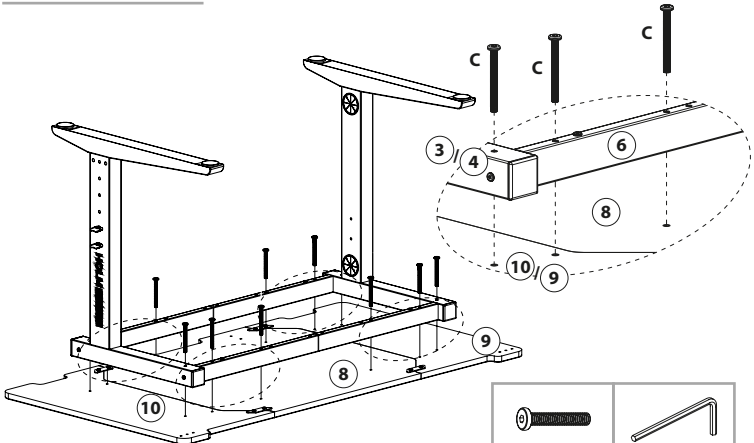

C x 12	**H**

7 NDS-2250/NDS-2251/NDS-2295

C x 12	**H**

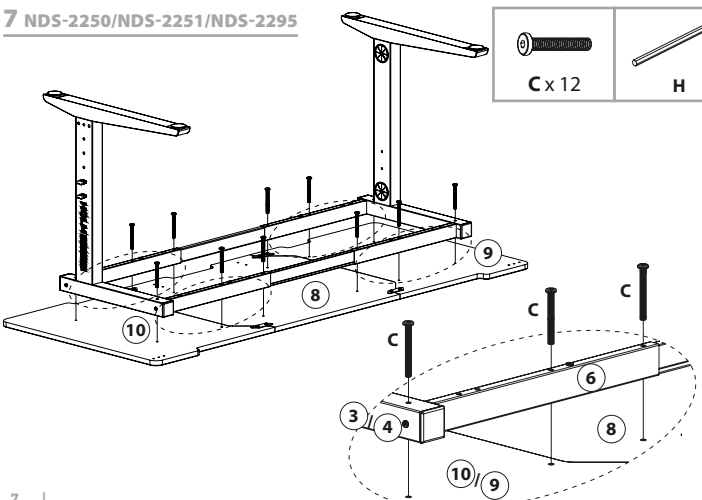

8 NDS-2248/NDS-2249

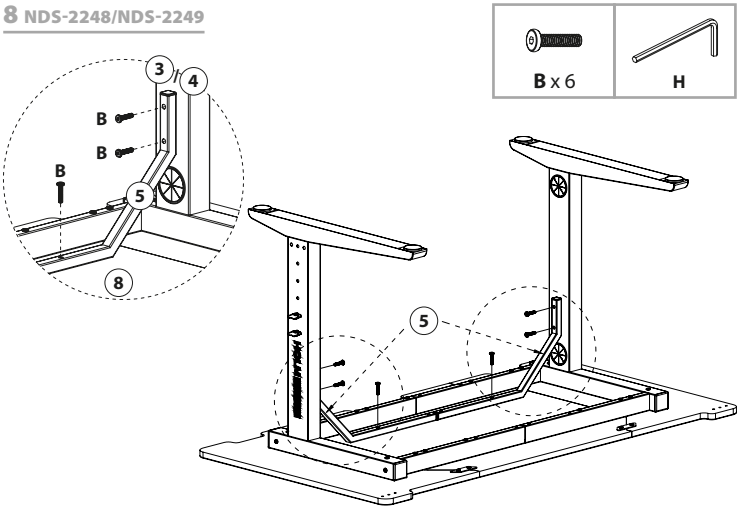

8 NDS-2250/NDS-2251/NDS-2295

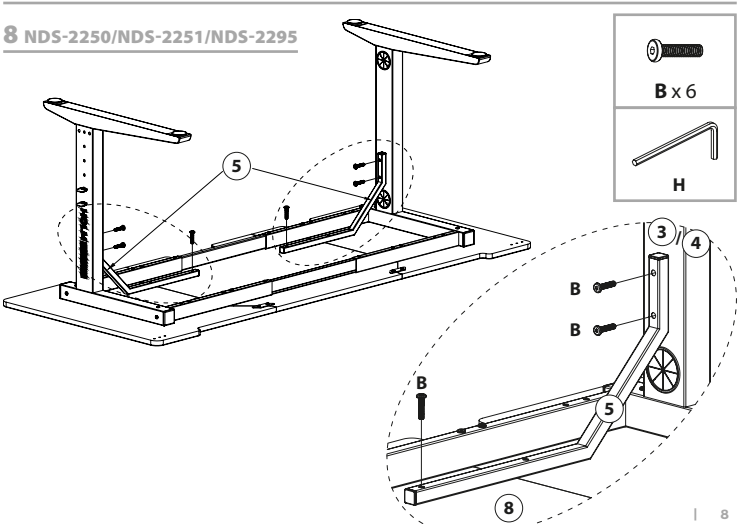

9

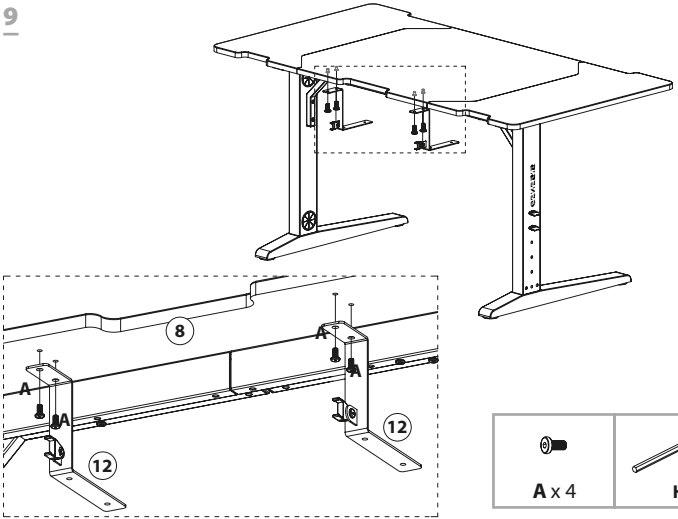

A x 4	**H**

10

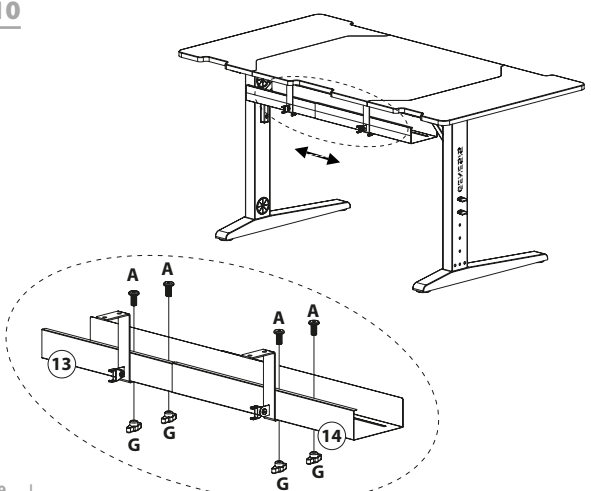

H
G x 4
A x 4

11

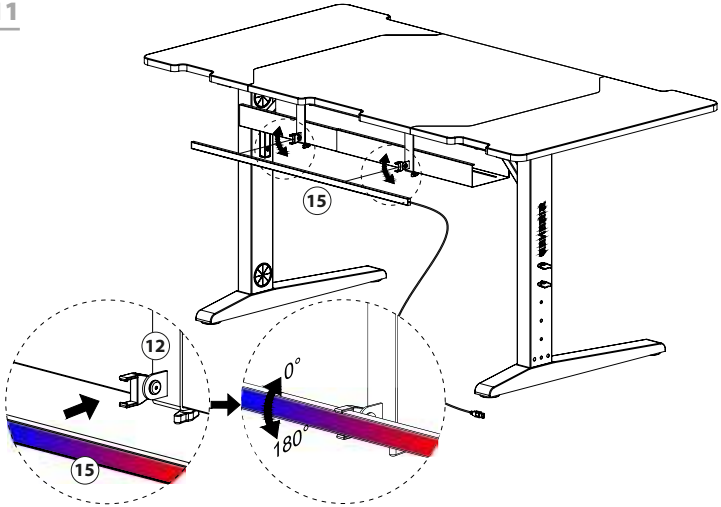

12 NDS-2248/NDS-2249/NDS-2250/NDS-2251

A x 4	**H**

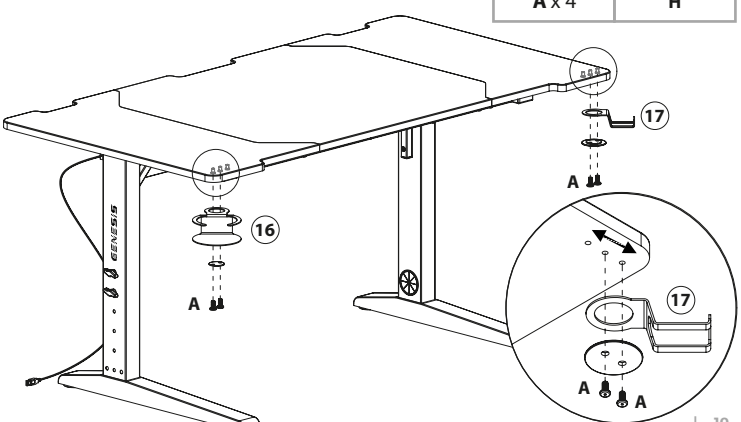

13

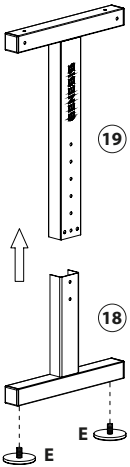

E x 2

14

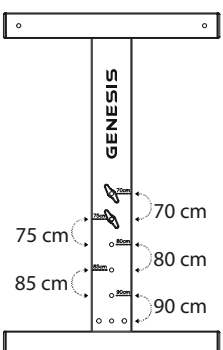

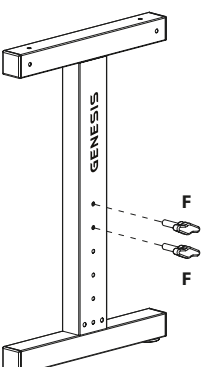

F x 2

15

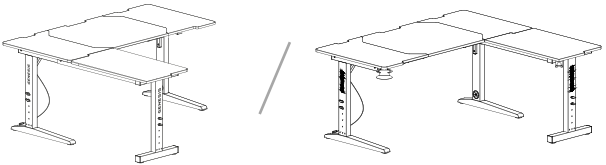

16

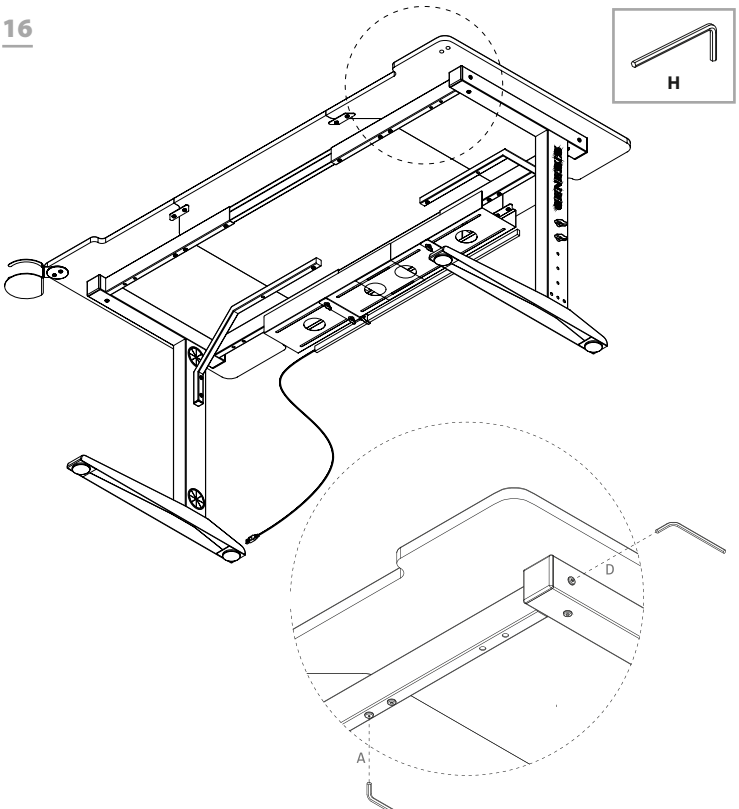

17

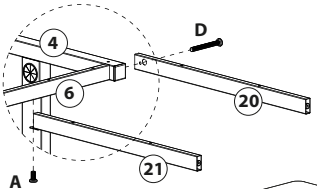

A x 1	**D** x 3	**H**

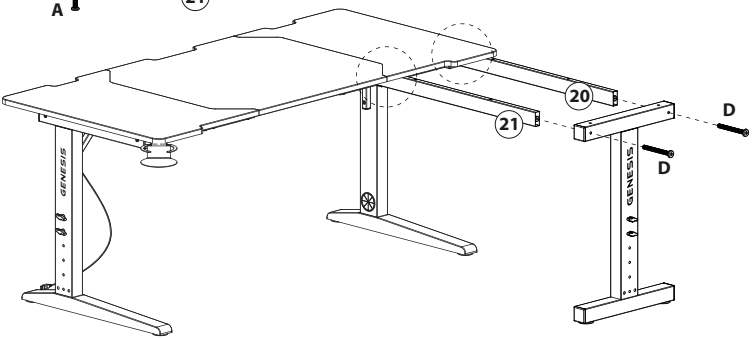

18

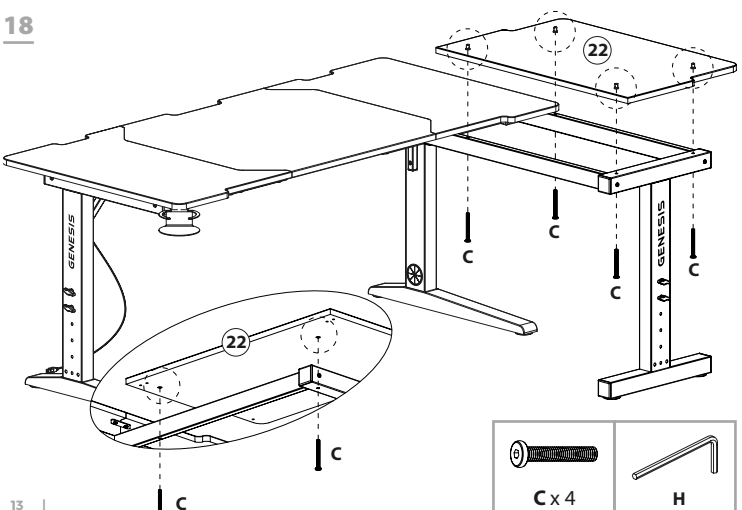

C x 4	**H**

19

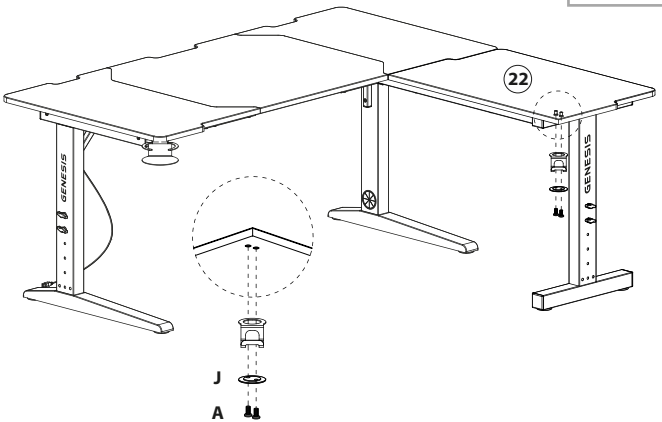

20

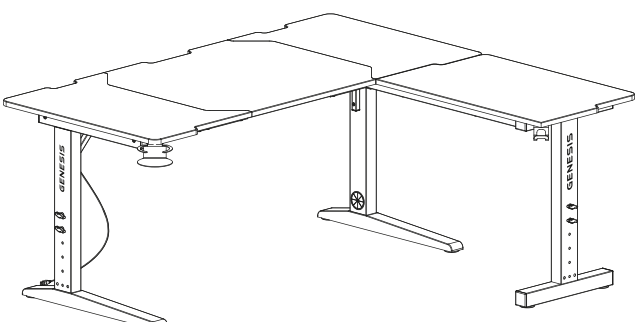

RGB BACKLIGHT

Rétroéclairage RGB/ Retroiluminación RGB / Luz de fundo RGB / RGB-Beleuchtung / RGB-belysning / Illuminazione RGB/ Podświetlenie RGB / Podsvícení RGB / Podsvietenie RGB / Iluminare de fundal RGB / RGB подсветка / RGB világítás/ RGB позадинско осветљење / Подсветка RGB / Οπίσθιος φωτισμός RGB

INSERTING/REMOVING BATTERY

Installation/retrait de la batterie; Inserción/ extracción de pila; Instalação/remoção da bateria; Einlegen/entfernen der batterie; Installation/urtagning av batteri; Instalazione/ rimozione batteria; Instalacja/wyjęcie baterii; Instalace/wyjmutí baterie; Inštalácia/ vybratie batérie; Insertarea/înlocarea bateriei; Поставяне/премахване на батерията; Elem beszerelése / eltávolítása; Инсертинг/уклањање батерије; Установка/ извлечение батарей; Εγκατάσταση/αφαίρεση μπαταριασ

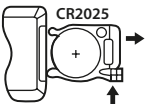

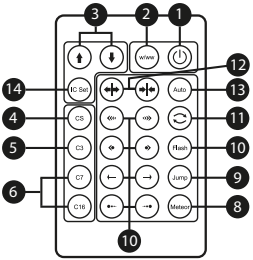

1. POWER SWITCH

Interrupteur Marche / Arrêt; Interruptor de encendido/apagado; Interruptor; O/I-Schalter; Slå-på/av-enhet; Interruttore; Włącznik/wyłącznik; Vypínač; Spínač/ Vypínač; Comutator Pornire/Oprire; Включване / изключване; Bekapcsoló/ kikapcsoló; Укључивање / Искључивање; Выключатель; Διακόπτης έναρξης λειτουργίας/ Διακόπτης παύσης λειτουργίας

2. WHITE COLOR

White; Blanc; Blanco; Branco; Weiß; Vit; Bianco; Biały; Bílá; Biela; Alb; Бял; Fehér; бела; Белый; Λευκό

3. SPEED & BRIGHTNESS CONTROL

Contrôle de la vitesse et de la luminosité; Control de velocidad y brillo; Controlo da velocidade e da luminosidade; Steuerung von Geschwindigkeit und Helligkeit; Kontroll av hastighet och ljusstyrka; Controllo della velocità e luminosità; Kontrola prędkości i jasności; Ovládání rychlosti a jasu; Ovládanie rýchlosti a jasu; Controlul vitezei și al luminozității; Управление на скоростта и яркостта; Sebesség- és fényerőszabályozás; Контрола брзине и осветљености; Регулировка скорости и яркости; Έλεγχος ταχύτητας & φωτεινότητας

4. AUDIO MODES (8)

Modes audio; Modos de audio; Modos áudio; Audio-Modi; Ljudlägen; Modalità audio; Tryby audio; Zvukové režimy; Zvukové režimy; Moduri audio; Аудио режими; Audió üzemmódok; Аудио режими; звуковые режимы; λειτουργίες ήχου

5. SINGLE COLOR (R/G/B)

Couleur unique; Un solo color; Cor única; Einzelne Farbe; Enstaka färg; Colore singolo; Pojedyńczy kolor; Jedna barva; Jedna farba; O singură culoare; Единичен цвят; Egyetlen szín; Једнобојна; Одноцветный; Μονό χρώμα

6. SINGLE COLORS (23)

Couleur unique; Un solo color; Cor única; Einzelne Farbe; Enstaka färg; Colore singolo; Pojedyńczy kolor; Jedna barva; Jedna farba; O singură culoare; Единичен цвят; Egyetlen szín; Једнобојна; Одноцветный; Μονό χρώμα

7. MOVING MODES (21)

Modes de déplacement; Modos móviles; Modos móveis; Bewegte Modi; Rörliga lägen; Modalità di movimento; Tryby ruchome; Pohyblivé režimy; Pohyblivé režimy; Moduri de mișcare; Режими на движение; Mozgó üzemmódok; Покретни режими; Перемещающиеся режимы; Λειτουργίες κίνησης

8. GRADUAL COLOR TRANSITION

Transition Graduelle des couleurs; Transición gradual del color; Transição gradual de cor; Allmählicher Farbübergang; Gradvis färgövergång; Transizione graduale del colore; Stopniowe przejście kolorów; Postupný barevný přechod; Postupný farebný prechod; Tranziție graduală a culorilor; Постепенно преминаване на цветовете; Fokozatos színátmenet; Постепена транзиција боја; Постепенный переход цвета; Σταδιακή μετάβαση χρώματος

9. DYNAMIC MODE

Mode Dynamique; Modo dinámico; Modo dinâmico; Dynamischer Modus; Dynamiskt läge; Modalità dinamica; Tryb dynamiczny; Dynamický režim; Dynamický režim; Mod dinamic; Динамичен режим; Dinamikus mód; Динамички режим; Динамический режим; Δυναμική λειτουργία

10. FLICKERING MODE

Mode scintillant; Modo parpadeo; Modo cintilante; Flackernder Modus; Flimrande läge; Modalità sfarfallio; Tryb migotania; Režim blikání; Režim blikania; Mod de pâlpâire; Режим на трептене; Villódzó üzemmód; Режим треперења; Режим мерцания; Λειτουργία τρεμοπαίγματος

11. VARIOUS MODES (20)

Modes variés; Varios modos; Vários modos; Verschiedene Modi; Olika lägen; Varie modalità; Różne tryby; Různé režimy; Rôzne režimy; Diverse moduri; Различни режими; Különböző módok; Разни режими; Различные режимы; Διάφοροι τρόποι

12. SPREADING COLORS (16)

Étalement des couleur; Colores dispersos; Cores espalhadas; Sich ausbreitende Farben; Spridande färge; Diffusione dei colori; Rozchodzące się kolory; Šíření barev; Šírenie farieb; Răspândirea culorilor; Разпространение на цветовете; Szóródó színek; Ширење боја; Распространение цветов; Διάχυση χρωμάτων

13. AUTO.

14. LED NUMBER SETTING.

You can decrease/increase the number of LED beads by pressing up/down arrows. After setting press the Power switch once, and then again to exit the device. Then you can switch it on again. Note: after entering the IC Set setting, short pressing of other keys is invalid. Short pressing the Power switch to confirm and exit the device before other keys can be operated.

RÉGLAGE DU NOMBRE DE LED.
Vous pouvez diminuer/augmenter le nombre de perles LED en appuyant sur les flèches haut/bas. Après le réglage, appuyez une fois sur l'interrupteur d'alimentation, puis une seconde fois pour quitter l'appareil. Vous pouvez ensuite le rallumer. Remarque : une fois le réglage de l'IC Set effectué, il n'est plus possible d'appuyer brièvement sur les autres touches. Il faut appuyer brièvement sur l'interrupteur d'alimentation pour confirmer et quitter l'appareil avant de pouvoir utiliser d'autres touches.

AJUSTE DEL NÚMERO DE LED.
Puede aumentar/disminuir el número de LEDs pulsando las flechas arriba/abajo. Tras el ajuste, pulse el interruptor de encendido una vez y, a continuación, vuelva a pulsarlo para salir del dispositivo. A continuación, puede volver a encenderlo. Nota: después de entrar en el ajuste IC Set, pulsar brevemente otras teclas no es válido. Pulse brevemente el interruptor de encendido para confirmar y salir del dispositivo antes de poder utilizar otras teclas.

DEFINIÇÃO DO NÚMERO DE LED.
Pode diminuir/aumentar o número de contas LED premindo as setas para cima/para baixo. Após a definição, prima o interrutor de alimentação uma vez e, em seguida, novamente para sair do dispositivo. Em seguida, pode voltar a ligá-lo. Nota: depois de entrar na definição IC Set, não é possível premir brevemente outras teclas. Prima brevemente o interrutor de alimentação para confirmar e sair do dispositivo antes de poder utilizar outras teclas.

EINSTELLUNG DER LED-ANZAHL.
Sie können die Anzahl der LED-Perlen durch Drücken der Auf-/Ab-Pfeile verringern/erhöhen. Nach der Einstellung drücken Sie den Netzschalter einmal und dann noch einmal, um das Gerät zu verlassen. Dann können Sie es wieder einschalten. Hinweis: Nach Eingabe der IC-Set-Einstellung ist das kurze Drücken anderer Tasten nicht mehr zulässig. Drücken Sie zur Bestätigung und zum Verlassen des Geräts kurz den Netzschalter, bevor Sie andere Tasten betätigen können.

INSTÄLLNING AV LED-NUMMER.
Du kan minska/öka antalet LED-pärlor genom att trycka på upp-/nedpilarna. Efter inställningen trycker du på strömbrytaren en gång och sedan en gång till för att stänga av enheten. Därefter kan du slå på den igen. Obs: När du har angett IC Set-inställningen är det inte längre tillåtet att trycka kort på andra knappar. Tryck kort på strömbrytaren för att bekräfta och lämna enheten innan andra knappar kan användas.

IMPOSTAZIONE DEL NUMERO DI LED.
È possibile diminuire/aumentare il numero di LED premendo le frecce su/giù. Dopo l'impostazione, premere una volta l'interruttore di alimentazione e poi di nuovo per uscire dal dispositivo. Quindi è possibile riaccendere il dispositivo. Nota: dopo aver inserito l'impostazione IC Set, la pressione breve di altri tasti non è valida. Premere brevemente l'interruttore di alimentazione per confermare e uscire dal dispositivo prima di poter azionare altri tasti.

USTAWIENIE LICZBY DIOD LED.
Liczbę diod LED można zmniejszać/zwiększać, naciskając strzałki w górę/w dół. Po ustawieniu naciśnij przycisk zasilania raz, a następnie ponownie, aby wyjść z urządzenia. Następnie można ponownie włączyć urządzenie. Uwaga: po wejściu w ustawienia IC Set, krótkie naciśnięcie innych przycisków jest nieważne. Należy krótko nacisnąć przycisk zasilania, aby potwierdzić i wyjść z urządzenia przed użyciem innych przycisków.

NASTAVENÍ ČÍSLA LED.
Stisknutím šipek nahoru/dolů můžete snížit/zvýšit počet LED diod. Po nastavení jednou stiskněte vypínač a poté znovu zařízení ukončete. Poté jej můžete znovu zapnout. Poznámka: po zadání nastavení IC Set je krátké stisknutí ostatních tlačítek neplatné. Krátkým stisknutím vypínače Power potvrďte a ukončete zařízení předtím, než bude možné ovládat ostatní klávesy.

NASTAVENÍ ČÍSLA LED.
Stisknutím šipek nahoru/dolů můžete snížit/zvýšit počet LED diod. Po nastavení jednou stiskněte vypínač a poté znovu zařízení ukončete. Poté jej můžete znovu zapnout. Poznámka: po zadání nastavení IC Set je krátké stisknutí ostatních tlačítek neplatné. Krátkým stisknutím vypínače Power potvrďte a ukončete zařízení předtím, než bude možné ovládat ostatní klávesy.

SETAREA NUMĂRULUI DE LED-URI.
Puteți micșora/majora numărul de LED-uri prin apăsarea săgeților sus/jos. După setare, apăsați comutatorul de alimentare o dată și apoi din nou pentru a ieși din dispozitiv. Apoi îl puteți porni din nou. Notă: după intrarea în setarea IC Set, apăsarea scurtă a altor taste nu este valabilă. Apăsați scurt comutatorul de alimentare pentru a confirma și a ieși din dispozitiv înainte de a putea acționa alte taste.

НАСТРОЙКА НА НОМЕРА НА СВЕТОДИОДА.
Можете да намалите/ увеличите броя на светодиодните мъниста, като натиснете стрелките нагоре/надолу. След настройката натиснете веднъж превключвателя за захранване и след това отново, за да излезете от устройството. След това можете да го включите отново. Забележка: след влизане в настройката IC Set (Настройка на ИС) краткотрайното натискане на други клавиши е невалидно. Кратко натискане на превключвателя за захранване за потвърждаване и излизане от устройството, преди да могат да се използват други клавиши.

LED SZÁM BEÁLLÍTÁSA.
A LED-gyöngyök számát a fel/le nyilak megnyomásával csökkentheti/növelheti. A beállítás után nyomja meg egyszer a Power kapcsolót, majd ismét a készülékből való kilépéshez. Ezután újra bekapcsolhatja. Megjegyzés: az IC Set beállítás bevitele után a többi gomb rövid megnyomása érvénytelen. A Power kapcsoló rövid megnyomásával erősítse meg és lépjen ki a készülékből, mielőtt más billentyűket működtetni lehetne.

ПОДЕШАВАЊЕ ЛЕД БРОЈА.
Можете смањити/повећати број ЛЕД перли притиском на стрелице горе/доле. Након подешавања притисните прекидач за напајање једном, а затим поново да бисте изашли из уређаја. Затим га можете поново укључити. Напомена: након уласка у подешавање ИЦ Сет, кратко притискање других тастера је неважеће. Кратко притискање прекидача за укључивање да бисте потврдили и изашли из уређаја пре него што се други тастери могу користити

НАСТРОЙКА КОЛИЧЕСТВА СВЕТОДИОДОВ.
Вы можете уменьшать/увеличивать количество светодиодных шариков, нажимая стрелки вверх/вниз. После настройки нажмите выключатель питания один раз, а затем еще раз, чтобы выйти из устройства. Затем вы можете включить его снова. Примечание: после ввода настроек IC Set кратковременное нажатие других кнопок недействительно. Кратковременное нажатие на выключатель питания подтверждает и выводит устройство из работы, прежде чем можно будет управлять другими кнопками.

ΡΥΘΜΙΣΗ ΑΡΙΘΜΟΥ LED.
Μπορείτε να μειώσετε/αυξήσετε τον αριθμό των χαντρών LED πατώντας τα βέλη πάνω/κάτω. Μετά τη ρύθμιση πατήστε το διακόπτη λειτουργίας μία φορά και στη συνέχεια ξανά για να βγείτε από τη συσκευή. Στη συνέχεια, μπορείτε να την ενεργοποιήσετε ξανά. Σημείωση: μετά την είσοδο στη ρύθμιση IC Set, το σύντομο πάτημα άλλων πλήκτρων είναι άκυρο. Πατήστε σύντομα το διακόπτη Power για επιβεβαίωση και έξοδο από τη συσκευή πριν από το χειρισμό άλλων πλήκτρων.

EN - USER MANUAL

ASSEMBLY TIPS

- Please follow the instruction carefully.
- Assemble the product on the open flat carton or rug to protect the product and your floor.
- Some heavy products need a second person to asssit in the assembly.
- Use of power tools is not recommended.
- It is strongly recommended that at least two people carry out the assembly.

CAUTION!

- Never let children climb on furniture or play with furniture.
- Do not sit or stand on furniture.
- Do not place a weight that is heavier than recommended load rating on the furniture surface.
- Do not overload shelves.
- Be carefull while using sharp object which can hurt the surface or the elements of furniture.

CARE INSTRUCTIONS

- Use electrostatic dust cloth to clean furniture.
- Do not set hot or cold containers directly on the furniture surface.

WARRANTY

- 2 years limited manufacturer warranty
- Keep your original proof of purchase.
- Keep this Manual for future reference.

Please contact us at support@genesis-zone.com

FR - MANUEL DE L'UTILISATEUR

CONSEILS DE MONTAGE

- Veuillez lire attentivement les instructions.
- Le montage doit être effectué sur une surface protégée par un tapis, un carton ou tout autre matériau afin d'éviter des dommages au produit et au sol.
- Le montage doit être effectué par deux personnes.
- L'utilisation d'appareils électriques pour le montage n'est pas recommandée.

ATTENTION !

- Ne vous asseyez pas sur le bureau.
- Ne montez pas sur le bureau.
- Ne placez pas d'objets lourds sur le bureau ou sur des étagères.
- Les outils tranchants peuvent endommager la surface et les composants du bureau.

CONSEILS D'ENTRETIEN

- Pour nettoyer les surfaces et les éléments du produit, utilisez des chiffons électrostatiques.
- Ne placez pas de récipients chauds ou froids directement sur la surface de votre bureau.

GARANTIE

- Garantie constructeur de 2 ans
- Conservez cette instruction pour référence future
- Conservez la preuve d'achat originale.

Si vous avez des questions particulières n'hésitez pas à nous contacter:support@genesis-zone.com

ES - MANUAL DE USUARIO

INDICACIONES DE MONTAJE

- Leer detenidamente el manual de usuario.
- Realizar el montaje sobre una superficie protegida con una alfombra, una l'amina de cartón u otro material para evitar daños en el producto y el suelo.
- El montaje se debe realizar entre dos personas.
- No se recomienda el uso de equipos eléctricos para el montaje.

¡IMPORTANTE!

- No sentarse sobre el escritorio.
- No colocarse de pie sobre el escritorio.
- No colocar objetos pesados sobre el escritorio o los estantes.
- Las herramientas afiladas pueden dañar la superficie y los elementos del escritorio.

INDICACIONES DE MANTENIMIENTO

- Utilizar paños electrostáticos para la limpieza de la superficie y de los elementos del escritorio.
- No colocar recipientes calientes o fríos directamente en la superficie del escritorio.

GARANTÍA

- 2 años de garantía del fabricante
- Conserva este manual para futuras consultas
- Conserva el comprobante original de compra.

En caso de cualquier pregunta, contacta con nosotros: support@genesis-zone.com

PT - MANUAL DO USUÁRIO

INDICAÇÕES SOBRE A MONTAGEM

- É necessário ler as instruções com atenção.
- A montagem deve ser efetuada numa superfície protegida por um tapete, papelão ou outro material, para evitar danos no produto e no chão.
- A montagem deve ser efetuada por duas pessoas.
- Não se recomenda a utilização de aparelhos elétricos para a montagem.

ATENÇÃO!

- Não sentar na secretária.
- Não se pôr de pé na secretária.
- Não coloque na secretária ou nas prateleiras objetos muito pesados.
- As ferramentas afiadas podem danificar a superfície e os elementos da secretária.

INDICAÇÕES SOBRE CUIDADOS

- Use um pano eletroestático para limpar a superfície e os elementos do produto.
- Não coloque diretamente sobre a superfície da secretária recipientes quentes ou frios.

GARANTIA

- 2 anos de garantia do produtor
- Guarde estas instruções para o futuro
- Guarde a prova de compra original.

Em caso de quaisquer questões, contacte-nos: support@genesis-zone.com

DE - BENUTZERHANDBUCH

ALLGEMEINE INSTALLATIONSHINWEISE

- Bitte lesen Sie diese Anleitung sorgfältig durch.
- Die Montage sollte auf einer Oberfläche durchgeführt werden, die durch einen Teppich, Pappe oder ein anderes Material geschützt ist, um Schäden am Produkt und am Boden zu vermeiden.
- Die Montage sollte von zwei Personen durchgeführt werden.
- Die Verwendung von elektrischen Geräten zur Montage wird nicht empfohlen.

ACHTUNG!

- Lassen Sie Kinder nicht auf das Produkt klettern oder spielen.
- Setzen Sie sich nicht auf den Tisch.
- Stehen Sie nicht auf dem Schreibtisch.
- Stellen Sie keine schweren Gegenstände auf den Schreibtisch oder die Regale.
- Scharfe Werkzeuge können die Oberfläche und die Komponenten Ihres Schreibtisches beschädigen.

ALLGEMEINE REINIGUNGSHINWEISE

- Verwenden Sie elektrostatische Reinigungstücher zur Reinigung von Oberflächen und Teilen des Produkts.
- Stellen Sie keine warmen oder kalten Behälter direkt auf Ihren Schreibtisch.

GARANTIE

- 2 Jahre Herstellergarantie
- Bewahren Sie diese Anleitung zum späteren Nachschlagen auf
- Bewahren Sie Ihren Original-Kaufbeleg auf.

Bei Fragen kontaktieren Sie uns: support@genesis-zone.com

SE - ANVÄNDARMANUAL

MONTAGEANVISNINGAR

- Läs igenom bruksanvisningen.
- Montage bör utföras på ett underlag täckt med matta, kartong eller annat material för att undvika produkt- eller golvskador.
- Montage bör utföras av två personer.
- Elektriska apparater bör helst inte användas vid montage.

OBSERVERA!

- Sätt dig inte på skrivbordet.
- Stå inte på skrivbordet.
- Ställ inte tunga föremål på skrivbordet eller hyllorna.
- Vassa föremål kan skada skrivbordets yta och element.

UNDERHÅLLSTIPS

- Produktens ytor och element bör rengöras med en elektrostatisk duk.
- Ställ inte direkt på het skrivbordsyta eller kalla behållare

GARANTI

- 2 års garanti från tillverkaren
- Behåll denna bruksanvisning
- Behåll kvittot.

Kontakta oss om du har några frågor: support@genesis-zone.com

IT - MANUALE D'USO

INDICAZIONI PER IL MONTAGGIO

- Leggere attentamente le istruzioni.
- Il montaggio deve avvenire su una superficie protetta con tappeto, cartone o un altro materiale per evitare danni al prodotto e al pavimento.
- Il montaggio deve essere eseguito da due persone.
- Si sconsiglia l'uso di dispositivi elettrici per il montaggio.

ATTENZIONE!

- Non sedersi sulla scrivania.
- Non stare in piedi sulla scrivania.
- Non appoggiare oggetti pesanti sulla scrivania o sui ripiani.
- Strumenti affilati possono danneggiare la superficie e gli elementi della scrivania.

INDICAZIONI PER LA CURA

- Per pulire le superfici e le parti del prodotto utilizzare panni elettrostatici.
- Non posizionare contenitori caldi o freddi direttamente sulla superficie della scrivania.

GARANZIA

- Garanzia del produttore di 2 anni
- Conservare queste istruzioni per riferimento futuro
- Conservare la prova d'acquisto originale.

Per eventuali domande vi preghiamo di contattarci: support@genesis-zone.com

PL - INSTRUKCJA OBSŁUGI

WSKAZÓWKI DOTYCZĄCE MONTAŻU

- Należy dokładnie zapoznać się z instrukcją.
- Montaż powinien odbywać się na powierzchni zabezpieczonej dywanem, kartonem lub innym materiałem, aby uniknąć uszkodzeń produktu oraz podłogi.
- Montaż powinien być przeprowadzany przez dwie osoby.
- Użycie urządzeń elektrycznych do montażu nie jest wskazane.

UWAGA!

- Nie pozwalaj dzieciom wspinać się i bawić na biurku.
- Nie siadaj na biurko.
- Nie stawaj na biurku.
- Nie stawiaj na biurku lub na półkach przedmiotów o dużej wadze.
- Ostre narzędzia mogą uszkodzić powierzchnię i elementy biurka.

WSKAZÓWKI DOTYCZĄCE PIELĘGNACJI

- Do czyszczenia powierzchni i elementów produktu używaj ścierek elektrostatycznych.
- Nie stawiaj bezpośrednio na powierzchni biurka gorących lub zimnych pojemników.

GWARANCJA

- 2 lata gwarancji producenta.
- Zachowaj oryginalny dowód zakupu.
- Zachowaj tę instrukcję na przyszłość.

W razie jakichkolwiek pytań prosimy o kontakt: support@genesis-zone.com

CZ - NÁVOD K POUŽITÍ

MONTÁŽNÍ POKYNY

- Pečlivě si přečtěte návod.
- Montáž musí probíhat na povrchu, který je chráněn kobercem, kartonem nebo jiným materiálem, tak aby nedošlo k poškození výrobku a podlahy.
- Montáž musí provádět dvě osoby.
- K montáži se nedoporučuje používat elektrická zařízení.

POZOR!

- Nesedejte si na stůl.
- Nestoupejte si na stůl.
- Nepokládejte na stůl nebo na police těžké předměty.
- Ostré nástroje mohou poškodit povrch a součásti stolu.

POKYNY PRO PÉČI

- K čištění povrchů a součástí výrobku používejte elektrostatické utěrky.
- Nepokládejte přímo na povrch stolu horké ani studené nádoby.

ZÁRUKA

- 2 roky záruka poskytnutá výrobcem
- Tento návod uschovejte pro budoucí potřebu
- Uschovejte si původní doklad o nákupu.

V případě jakýchkoliv dotazů nás, prosím, kontaktujte support@genesis-zone.com

SK - NÁVOD NA POUŽITIE

POKYNY PRE MONTÁŽ

- Prečítajte si pozorne tieto pokyny.
- Montáž by sa mala vykonať na povrchu, ktorý je chránený kobercom, kartónom alebo iným materiálom, aby nedošlo k poškodeniu produktu a podlahy.
- Montáž by mali vykonávať dve osoby.
- Použitie elektrických zariadení na montáž sa neodporúča.

POZOR!

- Neseďte na stole.
- Nestojte na stole.
- Na stôl ani na police neklaďte ťažké predmety.
- Ostré nástroje môžu poškodiť povrch a prvky stola.

POKYNY PRE STAROSTLIVOSŤ

- Na čistenie povrchov a jednotlivých prvkov produktu používajte elektrostatické handričky.
- Neklaďte horúce ani studené nádoby priamo na povrch stola.

ZÁRUKA

- 2-ročná záruka výrobcu
- Uschovajte tento návod pre ďalšie použitie.
- Uschovajte si originálny doklad o kúpe.

Ak máte akékoľvek otázky, kontaktujte nás, prosím. support@genesis-zone.com

RO - MANUAL DE UTILIZARE

INSTRUCȚIUNI PRIVIND ASAMBLAREA

- Citiți cu atenție instrucțiunile.
- Instalarea trebuie să aibă loc pe o suprafață protejată de un covor, carton sau alt material pentru a evita deteriorarea produsului și a podelei.
- Instalarea trebuie efectuată de două persoane.
- Nu este recomandată utilizarea dispozitivelor electrice pentru asamblare.

ATENȚIE!

- Nu vă așezați pe birou.
- Nu vă urcați pe birou.
- Nu puneți pe birou și rafturi obiecte cu o greutate mare.
- Instrumentele ascuțite pot deteriora suprafața și componentele biroului.

INSTRUCȚIUNI DE ÎNGRIJIRE

- Folosiți cârpe electrostatice pentru a curăța suprafețele și elementele produsului.
- Nu așezați recipiente fierbinți sau reci direct pe suprafața biroului.

GARANȚIE

- Garanție de 2 ani a producătorului
- Păstrați aceste instrucțiuni pentru viitor.
- Păstrați dovada de achiziție pentru viitor.

Dacă aveți întrebări suplimentare, vă rugăm să ne contactați. support@genesis-zone.com

BG - РЪКОВОДСТВО ЗА УПОТРЕБА

СЪВЕТИ ЗА ИНСТАЛИРАНЕ

- Прочетете внимателно инструкциите.
- Монтажът трябва да се извърши върху повърхност, защитена от килим, картон или друг материал, за да се избегне повреда на продукта и пода.
- Монтажът трябва да се извършва от двама души.
- Не е препоръчително да се използва електрическо оборудване за монтажа.

ВНИМАНИЕ!

- Не сядайте на бюрото.
- Не стойте на бюрото.
- Не поставяйте тежки предмети на бюрото или рафтовете.
- Острите инструменти могат да повредят повърхността и частите на бюрото.

СЪВЕТИ ЗА ГРИЖА

- Използвайте електростатични кърпички за почистване на повърхностите и компонентите на продукта.
- Не поставяйте топли или студени съдове директно върху повърхността на бюрото.

ГАРАНЦИЯ

- 2-годишна гаранция на производителя
- Запазете тази инструкция за бъдеща справка
- Запазете оригиналното доказателство за покупка.

Ако имате въпроси, моля свържете се с нас support@genesis-zone.com

HU - HASZNÁLATI UTASÍTÁS

SZERELÉSRE VONATKOZÓ TUDNIVALÓK

- Figyelmesen olvassa el a használati utasítást.
- A szereléshez a padlóra szőnyeget, kartont vagy egyéb anyagot kell letenni, hogy a termék és a padló ne sérüljön.
- A szerelést két embernek kell végeznie.
- A szereléshez elektromos berendezések használatára nincs szükség.

FIGYELEM!

- Ne üljön az asztalra!
- Ne álljon az asztalra!
- Ne tegyen nehéz tárgyakat az asztalra, se a polcokra!
- Éles eszközök felsérthetik az asztal felületét és elemeit.

TUDNIVALÓK A KARBANTARTÁSRÓL

- A termék felületének és elemeinek tisztításához használjon elektrosztatikus törlőkendőt!
- Ne helyezzen forró, vagy hideg edényt közvetlenül az asztal felületére!

GARANCIA

- 2 év gyártói garancia
- Őrizze meg a használati utasítást!
- Őrizze meg az eredeti vásárlási bizonylatot!

Kérdés esetén vegye fel velünk a kapcsolatot! support@genesis-zone.com

RS - УПУТСТВО ЗА КОРИШЋЕЊЕ

УПУТСТВА ЗА МОНТАЖУ

- Пажљиво прочитајте упутства.
- Инсталацију треба извести на површини заштићеној тепихом, картоном или другим материјалом како би се избјегло оштећење производа и пода.
- Инсталацију требају извести двије особе.
- Не препоручује се употреба електричних уређаја за састављање.

ПАЖЊА!

- Не седите на столу.
- Немојте стајати на столу.
- Не стављајте тешке предмете на сто или на полице.
- Оштри алати могу оштетити површину и компоненте стола.

САВЕТИ ЗА НЕГУ

- За чишћење површина и делова производа користите електростатичку крпу.
- Не стављајте топле или хладне посуде директно на површину стола

ГАРАНЦИЈА

- Двогодишња гаранција произвођача
- Сачувајте ово упутство за будућу употребу
- Сачувајте оригинални доказ о куповини.

Ако имате питања, контактирајте нас: support@genesis-zone.com

RU - РУКОВОДСТВО ПОЛЬЗОВАТЕЛЯ

СОВЕТЫ ПО УСТАНОВКЕ

- Внимательно ознакомьтесь с инструкцией.
- Установка должна осуществляться на поверхности, защищенной ковром, картоном или другим материалом, чтобы избежать повреждения изделия и пола.
- Установка должна выполняться двумя людьми.
- Использование электрических устройств для сборки не рекомендуется.

ВНИМАНИЕ!

- Не садитесь на стол.
- Не вставайте на стол.
- Не кладите тяжелые предметы на стол или полки.
- Острые инструменты могут повредить поверхность и элементы стола.

СОВЕТЫ ПО УХОДУ

- Используйте электростатические салфетки для очистки поверхности и элементов изделия.
- Не ставьте горячие или холодные контейнеры непосредственно на поверхность стола.

ГАРАНТИЯ

- 2 года гарантии от производителя
- Сохраните эту инструкцию на будущее
- Сохраните оригинальную квитанцию о покупке.

В случае возникновения каких-либо вопросов, пожалуйста, свяжитесь с нами support@genesis-zone.com

GR - ΕΓΧΕΙΡΙΔΙΟ ΧΡΗΣΤΗ

ΟΔΗΓΙΕΣ ΣΥΝΑΡΜΟΛΟΓΗΣΗΣ

- Διάβασε προσεκτικά τις οδηγίες.
- Η συναρμολόγηση θα πρέπει να πραγματοποιείται σε μια επιφάνεια που προστατεύεται από χαλί, χαρτόνι ή άλλο υλικό για να αποφευχθεί ζημιά στο προϊόν και στο πάτωμα.
- Η συναρμολόγηση θα πρέπει να πραγματοποιείται από δύο άτομα.
- Δεν συνιστάται η χρήση ηλεκτρικών συσκευών για τη συναρμολόγηση.

ΠΡΟΣΟΧΗ!

- Μην κάθεσε στο γραφείο.
- Μην στέκεσε στο γραφείο.
- Μην τοποθετείς βαριά αντικείμενα στο γραφείο ή στα ράφια.
- Τα αιχμηρά εργαλεία μπορούν να καταστρέψουν την επιφάνεια και τα στοιχεία του γραφείου.

ΣΥΜΒΟΥΛΕΣ ΦΡΟΝΤΙΔΑΣ

- Χρησιμοποίησε ένα ηλεκτροστατικό πανί για να καθαρίσεις τις επιφάνειες και τα στοιχεία του προϊόντος.

Μην τοποθετείς ζεστά ή κρύα δοχεία απευθείας στην επιφάνεια του γραφείου σας. support@genesis-zone.com

REGULATORY

EN

EU Declaration of Conformity - Hereby, IMPAKT S.A. declares that that the radio equipment type NDS-2248 | NDS-2249 | NDS-2250 | NDS-2251 | NDS-2295 is in compliance with Directives 2014/30/EU, 2011/65/EU and 2015/863/EU. The full text of the EU declaration of conformity is available via the product tab at genesis-zone.com.

The WEEE symbol (the crossed-out wheeled bin) using indicates that this product in not home waste. Appropriate waste management aids in avoiding consequences which are harmful for people and environment and result from dangerous materials used in the device, as well as improper storage and processing. Segregated household waste collection aids recycle materials and components of which the device was made. In order to get detailed information about recycling this product please contact your retailer or a local authority.

UK CA

SAFETY INFORMATION

- Use as intended, improper usage may break the device.
- Non-authorized repairs or disassembly voids the warranty and may damage the product.
- Dropping or hitting the device may lead to device being damaged, scratched or flawed in other way.
- Do not use the product in low and high temperatures, strong magnetic fields and damp or dusty surroundings.

GENERAL

- The safe product, conforming to the EU requirements.
- The safe product, conforming to the UKCA requirements.
- The product is made in accordance with RoHS European standard.
- 2 years limited manufacturer warranty

FR

Déclaration UE de conformité - Par la présente, IMPAKT SA déclare que l'appareil NDS-2248 | NDS-2249 | NDS-2250 | NDS-2251 | NDS-2295 est conforme aux exigences essentielles et aux autres dispositions pertinentes des directives 2014/30/EU, 2011/65/EU et 2015/863/EU. La déclaration de conformité CE complète est disponible sur genesis-zone.com dans l'onglet du produit.

Le symbole DEEE (poubelle barrée d'une croix) signifie que ce produit ne peut pas être traité comme déchet ménager. L'élimination correcte des déchets d'équipements permet d'éviter les risques pour la santé humaine et l'environnement, résultant de la présence éventuelle de substances, mélanges et composants dangereux dans l'équipement, ainsi que d'un stockage et d'un traitement inappropriés de ces équipements. La collecte sélective permet également de récupérer les matériaux et composants à partir desquels l'appareil a été fabriqué. Pour plus de détails sur le recyclage de ce produit, veuillez contacter le revendeur où vous l'avez acheté ou votre autorité locale.

SÉCURITÉ

- Utiliser comme prévu, une mauvaise utilisation peut endommager l'appareil.
- Une réparation ou un démontage non autorisés annulera la garantie et peut endommager le produit.
- Faire tomber ou heurter l'appareil peut l'endommager, le rayer ou entraîner un dysfonctionnement de celui-ci.
- N'utilisez pas l'appareil à des températures basses et élevées, dans un champ magnétique puissant ou dans un environnement humide ou poussiéreux.

GÉNÉRALITÉS

- Produit sûr, conforme aux exigences de l'UE.
- Produit fabriqué conformément à la norme européenne RoHS.
- Garantie constructeurde 2 ans

ES

Declaración UE de conformidad - Por la presente, IMPAKT S.A. declara que el dispositivo NDS-2248 | NDS-2249 | NDS-2250 | NDS-2251 | NDS-2295 con los requisitos esenciales y otras disposiciones aplicables de las directivas 2014/30/EU, 2011/65/EU i 2015/863/EU. El texto completo de la declaración de conformidad CE está disponible en la dirección: genesis-zone.com, en la pestaña del producto.

El símbolo WEEE (cubo de basura tachado) indica que el presente producto no se puede tratar como basura doméstica. La eliminación adecuada de los residuos de aparatos evita los riesgos para la salud humana y el medio ambiente derivados de la posible presencia de sustancias, mezclas y componentes peligrosos en los aparatos, así como del almacenamiento y procesamiento inadecuados de dichos aparatos. La recogida selectiva permite recuperar los materiales y componentes utilizados para fabricar el dispositivo. Para más detalles sobre el reciclaje del presente dispositivo, póngase en contacto con el distribuidor o con las autoridades locales competentes.

SEGURIDAD

- Utilizar conforme a su destino, un uso inadecuado puede ocasionar daños al dispositivo.
- Las reparaciones no autorizadas o el desmontaje anulan la garantía y pueden provocar un daño del producto.
- Dejar caer o golpear el dispositivo puede provocar daños del mismo, arañazos o causar una avería de otra forma.
- No se debe utilizar el dispositivo a temperaturas bajas ni altas, en un campo magnético intenso o en un entorno húmedo o con mucho polvo.

GENERALIDADES

- Producto seguro, conforme a los requisitos de la UE.
- Producto fabricado de acuerdo con la norma europea RoHS.
- 2 años de garantía del fabricante

PT

Declaração de Conformidade CE - Pelo presente a IMPAKT S.A. declara que o dispositivo NDS-2248 | NDS-2249 | NDS-2250 | NDS-2251 | NDS-2295 está em conformidade com os requisitos essenciais e outras disposições da diretiva 2014/30/EU, 2011/65/EU e 2015/863/EU. A declaração de conformidade CE completa encontra-se na página genesis-zone.com no separador do produto.

A utilização do símbolo WEEE (caixote do lixo riscado) significa que o presente produto não pode ser tratado como lixo doméstico. O processamento adequado do equipamento usado permite evitar riscos para a saúde humana e para o meio ambiente resultantes da possível presença de substâncias, misturas ou peças perigosas, bem como o armazenamento e processamento impróprio deste equipamento. A recolha seletiva permite também recuperar os materiais e componentes com que o dispositivo foi produzido. Para obter informações detalhadas sobre a reciclagem do presente produto deve contactar o ponto de venda a retalho onde foi efetuada a compra ou uma autoridade local.

SEGURANÇA

- Utilizar conforme sua destinação, utilização inadequada pode danificar o dispositivo.
- Reparos ou desmontagens não autorizadas anulam a garantia e podem danificar o produto.
- Quedas ou golpes no dispositivo podem danificá-lo, arranhá-lo ou, de outra forma, resultar em mau funcionamento.
- Não utilizar o dispositivo em temperaturas demasiado baixas ou altas, em local sujeito a forte campo magnético ou em ambiente húmido ou empoeirado.

GERAL

- Produto seguro, em conformidade com os requisitos UE.
- Produto produzido em conformidade com a norma europeia RoHS.
- 2 anos de garantiado produtor

DE

EU-Konformitätserklärung - IMPAKT S.A. erklärt hiermit, dass das Gerät NDS-2248 | NDS-2249 | NDS-2250 | NDS-2251 | NDS-2295 den grundlegenden Anforderungen und anderen relevanten Bestimmungen der Richtlinien 2014/30/EU, 2011/65/EU und 2015/863/EU entspricht. Die vollständige CE-Konformitätserklärung finden Sie unter genesis-zone.com in der Registerkarte Produkte.

Das Symbol der durchgestrichenen Mülltonne bedeutet, dass dieses Produkt nicht mit dem unsortierten Hausmüll entsorgt werden darf. Die ordnungsgemäße Behandlung von Elektro- und Elektronik-Altgaräten trägt dazu bei, dass die für Mensch und Umwelt gefährliche Substanzen, sowie durch nicht ordnungsgemäße Lagerung und Weiterverarbeitung der Altgeräte entstehen, vermieden werden. Selektive Sammlung beiträgt dazu, das die Materialien und Komponenten, aus denen das Gerät hergestellt wurde, recycelt werden können. Die separate Sammlung und Verwertung alter Elektrogeräte verhindert, dass darin enthaltene Stoel die Gesundheit des Menschen und die Umwelt gefährden.

SICHERHEITSINFORMATION

- Bestimmungsgemäß verwenden, unsachgemäßer Gebrauch kann zu Schäden am Gerät führen.
- Unerlaubte Reparaturen oder Demontagen führen zum Erlöschen der Garantie und können das Produkt beschädigen.
- Wenn Sie das Gerät fallen lassen oder anstoßen, kann es beschädigt werden, Kratzer bekommen oder eine Fehlfunktion verursachen.
- Verwenden Sie das Gerät nicht bei niedrigen oder hohen Temperaturen, in starken Magnetfeldern oder in feuchter oder staubiger Umgebung.

ALLGEMEINE

- Diese Produkt ist auf Übereinstimmung mit den Anforderungen einer EU-Richtlinie.
- Diese Produkt wird in Übereinstimmung mit der RoHS Direktive hergestellt.
- 2 Jahre begrenzte Hersteller

SE

EU-försäkran om överensstämmelse - Härmed förklarar IMPAKT S.A. att NDS-2248 | NDS-2249 | NDS-2250 | NDS-2251 | NDS-2295 enheten uppfyller de väsentliga kraven och andra relevanta bestämmelser i direktiven 2014/30/EU, 2011/65/EU och 2015/863/EU. Den fullständiga CE-försäkran om överensstämmelse finns på genesis-zone.com på produktfliken.

WEEE-symbolen (överkorsad papperskorg) innebär att denna produkt inte får behandlas som hushållsavfall. Korrekt avfallshantering av utrustningen gör det möjligt att undvika risker för människors hälsa och miljön, orsakad av eventuell förekomst av farliga ämnen, blandningar och komponenter i utrustningen, samt olämplig lagring och bearbetning av sådan utrustning. Korrekt avfallshantering möjliggör även återvinning av material och komponenter inuti enheten. För detaljerad information om återvinning av denna produkt, kontakta återförsäljaren eller din lokala myndighet.

SÄKERHET

- Använd endast för avsett ändamål, felaktig användning kan skada enheten.
- Obehörig reparation eller demontering upphäver garantin och kan skada produkten.
- Att tappa eller slå enheten kan skada, repa den eller på annat sätt få den att inte fungera korrekt.
- Använd inte enheten vid låga och höga temperaturer, starkt magnetfält och i en fuktig eller dammig miljö.

ALLMÄNNA ANVISNINGAR

- Säker produkt som uppfyller EU: s krav.
- Produkten är tillverkad i enlighet med den europeiska RoHS-standarden.
- 2 års tillverkargaranti

IT

Dichiarazione di conformità UE - Con la presente, IMPAKT S.A. dichiara che il dispositivo NDS-2248 | NDS-2249 | NDS-2250 | NDS-2251 | NDS-2295 è conforme ai requisiti essenziali e altre disposizioni pertinenti delle Direttive 2014/30/EU, 2011/65/EU e 2015/863/EU. La dichiarazione di conformità CE completa è disponibile su genesis-zone.com nella scheda del prodotto.

L'uso del simbolo WEEE (bidone della spazzatura sbarrato) significa che questo prodotto non può essere trattato come rifiuto domestico. Il corretto smaltimento delle apparecchiature di scarto consente di evitare rischi per la salute umana e l'ambiente, derivanti dalla possibile presenza di sostanze, miscele e componenti pericolosi nell'apparecchiatura, nonché da stoccaggio e trattamento inappropriati di tali apparecchiature. La raccolta selettiva consente inoltre il recupero dei materiali e dei componenti da cui è stato prodotto il dispositivo. Per informazioni dettagliate sul riciclaggio di questo prodotto, contattare il rivenditore presso il quale è stato acquistato o l'autorità locale.

SICUREZZA

- Utilizzare secondo la destinazione d'uso prevista, l'uso improprio può danneggiare il dispositivo.
- Riparazioni o smontaggi non autorizzati invalidano la garanzia e possono danneggiare il prodotto.
- La cadute o gli urti del dispositivo potrebbero provocare danneggiamenti, graffi o malfunzionamenti.
- Non utilizzare il dispositivo a basse e alte temperature, in presenza di forti campi magnetici e in un ambiente umido o polveroso.

GENERALE

- Prodotto sicuro, conforme ai requisiti UE.
- Il prodotto è fabbricato in conformità con lo standard europeo RoHS.
- 2 anni di garanziadel produttore

PL

Deklaracja zgodności UE - Niniejszym IMPAKT S.A. oświadcza, że urządzenie radiowe NDS-2248 | NDS-2249 | NDS-2250 | NDS-2251 | NDS-2295 jest zgodne z zasadniczymi wymaganiami oraz innymi stosownymi postanowieniami dyrektywy 2014/30/UE, 2011/65/UE i 2015/863/UE. Pełna deklaracja zgodności CE znajduje się na stronie genesis-zone.com w zakładce produktu.

Użycie symbolu WEEE (przekreślony kosz) oznacza, że niniejszy produkt nie może być traktowany jako odpad domowy. Prawidłowa utylizacja zużytego sprzętu pozwala uniknąć zagrożeń dla zdrowia ludzi i środowiska naturalnego, wynikających z możliwej obecności w sprzęcie niebezpiecznych substancji, mieszanin oraz części składowych, a także niewłaściwego składowania i przetwarzania takiego sprzętu. Zbiórka selektywna pozwala także na odzyskiwanie materiałów i komponentów, z których wyprodukowane było urządzenie. W celu uzyskania szczegółowych informacji dotyczących recyklingu niniejszego produktu należy skontaktować się z punktem sprzedaży detalicznej, w którym dokonano zakupu, lub organem władzy lokalnej.

BEZPIECZEŃSTWO

- Używać zgodnie z przeznaczeniem, niewłaściwe użytkowanie może doprowadzić do uszkodzenia urządzenia.
- Nieautoryzowane naprawy lub demontaż unieważniają gwarancję i mogą spowodować uszkodzenie produktu.
- Upuszczenie lub uderzenie urządzenia może doprowadzić do jego uszkodzenia, zarysowania lub spowodowania usterki w inny sposób.
- Nie należy używać urządzenia w niskich i wysokich temperaturach, silnym polu magnetycznym oraz w otoczeniu wilgotnym lub zapylonym.

OGÓLNE

- Produkt bezpieczny, zgodny z wymaganiami UE.
- Produkt wyprodukowany zgodnie z europejska norma RoHS.
- 2 lata gwarancji producenta

CZ

Prohlášení EU o shodě - Impakt S.A. tímto prohlašuje, že zařízení NDS-2248 | NDS-2249 | NDS-2250 | NDS-2251 | NDS-2295 je v souladu se směrnicemi: 2014/30/EU, 2011/65/EU a 2015/863/EU. Plné znění prohlášení o shodě EU je k dispozici na internetové stránce genesis-zone.com v záložce při produktu.

Použití symbolu WEEE (škrtnutý koš) znamená, že s těmto výrobkem nelze nakládat jak s domácím odpadem. Správnou likvidací výrobku pomáháte předcházet škodlivým následkům, které mohou mít nebezpečný vliv na lidi a životní prostředí, z možné přítomnosti nebezpečných látek, směsí, nebo komponentů, jakož i nesprávné skladování a zpracování takového výrobku. Tříděný sběr odpadu pomáhá recyklovat materiály a součásti, ze kterých bylo zařízení vyrobeno. Podrobné informace o recyklaci tohoto výrobku Vám poskytne prodejce, nebo místní orgány státní správy.

BEZPEČNOST

- Používejte podle určení, nesprávné používání muže vést k poškození zařízení.
- Neautorizované opravy, nebo demontáž vedou ke ztrátě záruky a mohou způsobit poškození výrobku.
- Pád, nebo úder muže způsobit poškození a poškrábání zařízení, nebo jinou závadu výrobku.
- Nepoužívejte zařízení v nízkých, nebo vysokých teplotách, silném magnetickém poli a ve vlhkém nebo prašném prostředí.

OBECNÉ

- Bezpečný výrobek splňující požadavky EU.
- Zařízení je vyrobené v souladu s evropskou normou RoHS.
- 2 roky limitovaná záruka producenta

SK

Vyhlásenie o zhode EÚ - IMPAKT S.A. týmto prehlasuje, že zariadenie NDS-2248 | NDS-2249 | NDS-2250 | NDS-2251 | NDS-2295 je v súlade so smernicami: 2014/30/EU, 2011/65/EU a 2015/863/EU. Plné znenie vyhlásenia o zhode EÚ je k dispozícii na internetovej stránke genesis-zone.com v záložke pri produkte.

Použitie symbolu WEEE (škrtnutý kôš) znamená, že s týmto výrobkom nemožno nakladať ako s domácim odpadom. Správnou likvidáciou výrobku pomáhate predchádzať škodlivým následkom, ktoré môžu mať nebezpečný vplyv na ľudí a životné prostredie, z možnej prítomnosti nebezpečných látok, zmesí, alebo komponentov, ako aj nesprávne skladovanie a spracovanie takéhoto výrobku. Triedený zber odpadu pomáha recyklovať materiály a komponenty, z ktorých boli tieto zariadenia vyrobené. Podrobné informácie o recyklácii tohto výrobku Vám poskytne predajca, alebo miestne orgány štátnej správy.

BEZPEČNOSŤ

- Používajte podľa určenia, nesprávne používanie môže viesť k poškodeniu zariadenia.
- Neautorizované opravy alebo demontáž vedú k strate záruky a môžu spôsobiť poškodenie výrobku.
- Pád, alebo úder môže spôsobiť poškodenie a poškrabanie zariadenia, alebo inú závadu výrobku.
- Nepoužívajte zariadenie v nízkych alebo vysokých teplotách, silnom magnetickom poli a vo vlhkom alebo prašnom prostredí.

VŠEOBECNÉ

- Bezpečný výrobok spĺňujúci požiadavky EÚ.
- Zariadenie je vyrobené v súlade s európskou normou RoHS.
- 2 roky limitovaná záruka producenta

RO

ЕС Декларация за съответствие - Prin prezenta, IMPAKT S.A. declara ca echipamentul radio de tip NDS-2248 | NDS-2249 | NDS-2250 | NDS-2251 | NDS-2295 este in conformitate cu Directivele: 2014/30/EU, 2011/65/EU si 2015/863/EU. Textul complet al declaratiei de conformitate UE este disponibil la adresa de internet genesis-zone.com, in pagina produsului.

Utilizarea simbolului WEEE (pubela taiata cu un X) indica faptul ca acest produs nu este deseu menajer. Cand reciclati deseurile in mod corespunzator protejati mediul inconjurator. Colectarea separata a echipamentului folosit ajuta la eliminarea efectelor daunatoare pentru sanatatea umana, cauzate de depozitarea si prelucrarea necorespunzatoare a acestor echipamente. Colectarea separata ajuta de asemenea, la recuperarea materialelor si componentelor scoase din uz pentru productia dispozitivului in cauza. Pentru informatii detaliate privind reciclarea acestui produs va rugam sa contactati vanzatorul sau autoritatile locale.

SIGURANTA IN UTILIZARE

- Folosiţi produsul în conformitate cu destinaţia acestuia, utilizarea necorespunzătoare poate duce la deteriorarea dispozitivului.
- Repararea sau dezasamblarea neautorizată va anula garanţia şi poate deteriora produsul.
- Dacă scăpaţi sau loviţi dispozitivul, acesta poate fi deteriorat, zgâriat sau poate cauza o funcţionare defectuoasă.
- Nu utilizaţi dispozitivul la temperaturi scăzute sau ridicate, în câmpuri magnetice puternice sau în medii umede sau prăfuite.

GENERALE

- Produsul este unul sigur, conform cu cerintele UE.
- Acest produs este fabricat in concordanta cu standardul european RoHS.
- 2 ani cu raspundere limitata

BG

ЕС Декларация за съответствие - С настоящото IMPAKT S.A. декларира, че съоръжение тип NDS-2248 | NDS-2249 | NDS-2250 | NDS-2251 | NDS-2295 е в съответствие с Директиви 2014/30/EU, 2011/65/EU и 2015/863/EU. Пълният текст на ЕС декларацията за съответствие е достъпен на раздела за продукти на адрес genesis-zone.com.

Символът на WEEE (зачертана с кръст кофа за боклук), показва, че този продукт не е домашен отпадък.С подходящи средства за управление на отпадъците се избягват на последиците, които са вредни за хората и околната среда и са резултат от опасни материали, използвани в устройството, както и неправилно съхранение и обработка. Защитете околната среда, като рециклирате опасни отпадъци подходящо. За да получите подробна информация за рециклиране на този продукт, моля, свържете се с вашия търговец или местна власт.

ИНФОРМАЦИЯ ЗА БЕЗОПАСНОСТ

- Да се използва съгласно с предназначението, неправилната употреба може да доведе до увреждане на устройството.
- Не оторизираните ремонти или разглобяване анулират гаранцията и могат да доведат до повреда на продукта.
- Изпускане или удряне на устройството може да доведе до повреда, надраскване или причиняване на повреда по друг начин.
- Устройството не трябва да се използва при ниски и високи температури, силно магнитно поле и във влажна или запрашена среда.

ОБЩИ УСЛОВИЯ

- Безопасен продукт, съобразен с изискванията на ЕС.
- Продуктът е произведен в съответствие със Европейския RoHS стандарт.
- 2 г. гаранция от производителя

HU

EU-megfelelőségi nyilatkozat - EU-megfelelőségi nyilatkozat - Az IMPAKT S.A. kijelenti, hogy az NDS-2248 | NDS-2249 | NDS-2250 | NDS-2251 | NDS-2295 megfelel a 2014/30/EU, 2011/65/EU és 2015/863/EU irányelvek alapvető követelményeinek és egyéb vonatkozó rendelkezéseinek. A teljes CE megfelelőségi nyilatkozat a genesis-zone.com oldalon a termék fül alatt található.

A WEEE jelölés (áthúzott kuka) használata azt jelöli, hogy az adott termék nem kezelhető háztartási hulladékként. Az elavult eszköz megfelelő ártalmatlanítása által elkerülhető az emberi egészségnek és a környezetnek a veszélyeztetése, amit a készülékben előforduló veszélyes anyagok, keverékek vagy alkatrészek okozhatnak, továbbá kiküszöböli a készülék nem megfelelő tárolását és kezelését. A szelektív gyűjtés lehetővé teszi azoknak az anyagoknak és alkatrészeknek a visszanyerését, amelyekből a készülék készült. A termék újrahasznosításával kapcsolatos részletes tájékoztatásért keresd fel a kiskereskedelmi értékesítési pontot, ahol a terméket vetted, vagy a helyi hatóságot.

BIZTONSÁG

- Rendeltetésszerűen használandó, a nem megfelelő használata károsíthatja a készüléket.
- Az illetéktelen javítás vagy szétszerelés a jótállást érvényteleníti, és károsíthatja a terméket.
- A készülék leejtése vagy ütése károsodásához, megkarcolásához vagy más módon meghibásodásához vezethet.
- A készüléket nem szabad használni az alacsony és a magas hőmérsékleten, az erős mágneses térben, valamint a nedves vagy a poros környezetben.

ÁLTALÁNOS

- A termék biztonságos, megfelel az európai uniós követelményeknek.
- A termék megfelel az RoHS szabványnak
- 2 év gyártói garancia

RS

Декларација о усаглашености ЕУ - ИМПАКТ С.А. изјављује да уређај NDS-2248 | NDS-2249 | NDS-2250 | NDS-2251 | NDS-2295 је у складу са основним захтевима и другим прикладним одлукама директиве 2014/30/ЕУ, 2011/65/ЕУ и 2015/863/ЕУ. Читава декларација усаглашеношћу CE налази се на вебстраници genesis-zone.com у секцији производа.

Употреба симбола WEEE (прецртана канта) означује да према овом производу неможе се опходити као према кућним отпадима. Исправна утилизација искоришћеног уређаја умогућава избегавање опасности за здравље људи и животне средине, који могу се објавити због могуће присутности опасних супстанција, мешавина или дела уређаја, чак и неисправног складовања и рециклирања таквих уређаја.Селективно складовање умогућава чак и рециклирање материјала и дела од којих је био направљен уређај. За детаљне информације у оквиру рецклирања овог производа мора да се контактира малопродају у којој купили сте производ, или са органом локалној власти.

БЕЗБЕДНОСТ

- Користите према намени, неправилна употреба може оштетити уређај.
- Неовлашћена поправка или демонтажа поништава гаранцију и може оштетити производ.
- Испуштање или ударање уређаја може га оштетити, огребати или на други начин узроковати квар.
- Не користите уређај на ниским и високим температурама, јаком магнетном пољу и у влажном или прашњавом окружењу.

ОПШТЕ

- Безбедни производ, у склону са захтевима ЕУ.
- Произвођен у склону са европским стандардом ROHS.
- 2 године гаранције произвођача

RU

Декларация соответствия ЕС - Таким образом, IMPAKT S.A. заявляет, что устройство NDS-2248 | NDS-2249 | NDS-2250 | NDS-2251 | NDS-2295 соответствует директиве 2014/30/EU, 2011/65/EU и 2015/863/EU. Полный текст декларации соответсвия CE доступна во вкладке продукта на сайте genesis-zone.com.

Использование символа WEEE (перечёркнутый мусорный бак) обозначает то, что продукт не может рассматриваться в качестве бытовых отходов. Для получения более подробной информации относительно переработки продукта, обратитесь в розничный пункт продажи, в котором вы купили данный продукт или же с локальным органом власти.

БЕЗОПАСНОСТЬ

- КИспользовать по назначению, неправильная эксплуатация может привести к повреждению устройства.
- Самовольный ремонт или демонтаж приводят к отмене гарантии и могут вызвать повреждения продукта.
- Падение устройства или столкновение с ним может привести к его повреждению, появлению царапин или вызвать другие неисправности.
- Не используйте устройство при низких и высоких температурах, сильном магнитном поле, а также во влажной или пыльной среде.

ОБЩАЯ ИНФОРМАЦИЯ

- Продукт безопасен, соответствует требованиям ЕС и ТС.
- Продукт изготовлен согласно европейской норме RoHs.
- 2 года ограниченной гарантии изводителя

GR

Δήλωση συμμόρφωσης ΕΕ - Με την παρούσα, η εταιρεία IMPAKT S.A. δηλώνει ότι η συσκευή NDS-2248 | NDS-2249 | NDS-2250 | NDS-2251 | NDS-2295 συμμορφώνεται με τις βασικές απαιτήσεις και άλλες σχετικές διατάξεις των οδηγιών 2014/30/ΕΕ, 2011/65/ΕΕ και 2015/863/ΕΕ. Η πλήρης δήλωση συμμόρφωσης CE διατίθεται στη διεύθυνση genesis-zone.com στην καρτέλα προϊόντος.

Η χρήση του συμβόλου WEEE (διαγραμμένος κάδος απορριμμάτων) δηλώνει ότι δεν μπορείτε να αντιμετωπίζετε αυτό το προϊόν ως οικιακό απόβλητο. Η σωστή απόρριψη του παλιού εξοπλισμού συμβάλει στην αποτροπή πιθανώς αρνητικών επιπτώσεων στο περιβάλλον και τη δημόσια υγεία, που προκύπτουν από την πιθανή παρουσία επικίνδυνων ουσιών, μειγμάτων και εξαρτημάτων, καθώς και την ακατάλληλη αποθήκευση και επεξεργασία αυτού του εξοπλισμού. Η χωριστή συλλογή επιτρέπει επίσης την ανάκτηση υλικών και εξαρτημάτων από τα οποία κατασκευάστηκε η συσκευή. Για περισσότερες πληροφορίες σχετικά με την ανακύκλωση αυτού του προϊόντος, επικοινωνήστε με το κατάστημα λιανικού εμπορίου από όπου αγοράσατε το προϊόν ή τις τοπικές αρχές.

ΑΣΦΑΛΕΙΑ

- Να χρησιμοποιείται σύμφωνα με τον προβλεπόμενο σκοπό, η ακατάλληλη χρήση μπορεί να προκαλέσει βλάβη στη συσκευή.
- Οι μη εξουσιοδοτημένες επισκευές ή η αποσυναρμολόγηση ακυρώνουν την εγγύηση και μπορούν να προκαλέσουν ζημιά στο προϊόν.
- Η πτώση ή το χτύπημα της συσκευής ενδέχεται να προκαλέσει ζημιά, γρατζουνιά ή βλάβη με άλλο τρόπο.
- Η συσκευή δεν πρέπει να χρησιμοποιείται σε χαμηλές ή υψηλές θερμοκρασίες, ισχυρό μαγνητικό πεδίο καθώς και σε υγρό ή σκονισμένο περιβάλλον.

ΓΕΝΙΚΑ

- Ασφαλές προϊόν, συμβατό με τις απαιτήσεις της ΕΕ.
- Το προϊόν κατασκευάζεται σύμφωνα με το Ευρωπαϊκό πρότυπο RoHS.
- 2ετή εγγύηση κατασκευαστή

PROBLEM?
CONTACT ME ON
WWW.GENESIS-ZONE.COM/CONTACT

WWW.GENESIS-ZONE.COM

PRODUCT & SUPPORT INFORMATION | PLEASE SCAN QRCODE |

© GENESIS. All rights reserved. GENESIS name and logo, and all related product and service names, design marks and slogans are the trademarks or registered trademarks of GENESIS. All other product and service marks contained herein are the trademarks of their respective owners. | V.2412