cecotec

COFFEE 66 DROP & TOUCH

Cafetera de Goteo / Drip coffee machine

Manual de instrucciones
Instruction manual
Manuel d'instructions
Bedienungsanleitung
Manuale di istruzioni
Manual de instruções
Instrukcja obsługi
Návod k použití
Kullanma kılavuzu

Instrucciones de seguridad 4
Safety instructions 7
Instructions de sécurité 10
Sicherheitshinweise 13
Istruzioni di sicurezza 17
Instruções de segurança 20
Instrukcja bezpieczeństwa 23
Bezpečnostní pokyny 26
Güvenlik talimatları 29

ÍNDICE

1. Piezas y componentes 32
2. Antes de usar 32
3. Funcionamiento 33
4. Limpieza y mantenimiento 36
5. Especificaciones técnicas 37
6. Reciclaje de aparatos eléctricos y electrónicos 37
7. Garantía y SAT 37
8. Copyright 38

INDEX

1. Parts and components 39
2. Before use 39
3. Operation 40
4. Cleaning and maintenance 43
5. Technical specifications 44
6. Disposal of old electrical and electronic appliances 44
7. Technical support and warranty 44
8. Copyright 44

SOMMAIRE

1. Pièces et composants 45
2. Avant utilisation 45
3. Fonctionnement 46
4. Nettoyage et entretien 49
5. Spécifications techniques 50
6. Recyclage des équipements électriques et électroniques 50
7. Garantie et SAV 51
8. Copyright 51

INHALT

1. Teile und Komponenten 52
2. Vor dem Gebrauch 52
3. Bedienung 53
4. Reinigung und Wartung 56
5. Technische Spezifikationen 57
6. Recycling von Elektro- und Elektronikgeräten 57
7. Garantie und Kundendienst 58
8. Copyright 58

INDICE

1. Parti e componenti 59
2. Prima dell'uso 59
3. Funzionamento 60
4. Pulizia e manutenzione 63
5. Specifiche tecniche 64
6. Riciclaggio di apparecchiature elettriche ed elettroniche 64
7. Garanzia e supporto tecnico 64
8. Copyright 65

ÍNDICE

1. Peças e componentes 66
2. Antes de usar 66
3. Funcionamento 67
4. Limpeza e manutenção 70
5. Especificações técnicas 71
6. Reciclagem de produtos elétricos e eletrónicos 71
7. Garantia e SAT 71
8. Copyright 72

SPIS TREŚCI

1. Części i komponenty 73
2. Przed użyciem 73
3. Funkcjonowanie 74
4. Czyszczenie i konserwacja 77
5. Specyfikacja techniczna 78
6. Recykling urządzeń elektrycznych i elektronicznych 78
7. Gwarancja i Serwis Pomocy Technicznej 78
8. Prawa autorskie 79

OBSAH

1. Díly a součásti 80
2. Před používáním 80
3. Provoz 81
4. Čištění a údržba 84
5. Technické specifikace 85
6. Recyklace elektrických a elektronických zařízení 85
7. Záruka a technický servis 85
8. Copyright 85

İÇINDEKILER

1. Parçalar ve bileşenler 86
2. Kullanmadan önce 86
3. Cihazın kullanımı 87
4. Temizlik ve bakım 89
5. Teknik bilgiler 90
6. Elektrikli ve elektronik ekipmanların geri dönüşümü 91
7. Garanti ve Teknik servis 91
8. Telif Hakları 91

INSTRUCCIONES DE SEGURIDAD

Lea las siguientes instrucciones atentamente antes de usar el producto. Guarde este manual para futuras referencias o nuevos usuarios.

- Este aparato pueden utilizarlo niños con edad de 8 años y superior, si se les ha dado la supervisión o instrucción apropiadas respecto al uso del aparato de una manera segura y comprenden los peligros que implica. La limpieza y el mantenimiento a realizar por el usuario no deben realizarlos los niños, a menos que sean mayores de 8 años y estén supervisados. Mantener el aparato y su cable fuera del alcance de los niños con edad inferior a 8 años.
- La cafetera de goteo pueden utilizarlo personas con capacidades físicas, sensoriales o mentales reducidas o falta de experiencia y conocimiento, si se les ha dado la supervisión o instrucción apropiadas respecto al uso del aparato de una manera segura y comprenden los peligros que implica.
- Los niños no deben jugar con el aparato.
- Este símbolo significa: precaución: superficie caliente. Las superficies accesibles del aparato podrían alcanzar temperaturas altas durante el funcionamiento. Tenga cuidado de no quemarse.
- ADVERTENCIA: No retire la tapa mientras el agua está hirviendo.
- La cafetera por goteo debe ser usada exclusivamente con el soporte suministrado.
- Este aparato está diseñado exclusivamente para uso doméstico quedando excluido su uso en bares, restaurantes, granjas, hoteles, moteles y oficinas.
- Evite tocar la superficie caliente cuando esté funcionando y hasta que haya transcurrido un tiempo de enfriamiento.

- Utilice el asa para coger el producto.
- No ponga la cara en la dirección del vapor para evitar quemaduras.
- Asegúrese de que el voltaje de red coincida con el voltaje especificado en la etiqueta de clasificación del producto y de que el enchufe tenga toma de tierra.
- No sumerja el cable, el enchufe o cualquier otra parte fija del producto en agua o cualquier otro líquido. No exponga las conexiones eléctricas al agua. Asegúrese de que tiene las manos completamente secas antes de tocar el enchufe o encender el producto.
- El aparato no tiene que sumergirse.
- Si el producto cae accidentalmente en agua, desconéctelo inmediatamente. ¡No toque el agua!
- Inspeccione el cable de alimentación regularmente en busca de daños visibles. Si el cable presenta daños, debe ser reparado por el Servicio de Asistencia Técnica oficial de Cecotec para evitar cualquier tipo de peligro.
- No transporte el producto o estire de él a través del cable de alimentación. No use el cable como asa. No fuerce el cable contra esquinas o bordes afilados. No pase el producto por encima del cable de alimentación. Mantenga el cable alejado de superficies calientes.
- No use el producto si el cable, el enchufe o la estructura presentan daños, no funcionan correctamente o han sufrido alguna caída.
- La limpieza y el mantenimiento del usuario no deben ser realizados por niños sin supervisión.
- Desconectar siempre el aparato de la alimentación si se deja desatendido y antes del montaje, desmontaje o limpieza.
- No deje el producto sin supervisión mientras esté en uso.
- Desenchúfelo de la fuente de alimentación cuando acabe de usarlo o cuando abandone la habitación.

- No intente reparar el producto por sí mismo. Contacte con el Servicio de Asistencia Técnica Oficial de Cecotec.
- Apague y desconecte el aparato de la toma de corriente cuando no esté en funcionamiento, cuando lo mueva de un lugar a otro o antes de montar o quitar piezas. Para evitar el peligro de tropezar, enrolle el cable de forma segura.
- La limpieza y el mantenimiento del producto deben realizarse de acuerdo con este manual de instrucciones, para asegurar el correcto funcionamiento de este. Apague y desenchufe el producto antes de limpiarlo.
- Utilice este producto exclusivamente para el propósito al que se destina.
- Desconectar el aparato y desenchufar la alimentación antes de cambiar los accesorios o partes próximas que se mueven durante el uso.
- El nivel de agua debe estar entre las marcas MAX. y MIN.
- Asegúrese siempre de que la tapa está bien colocada.
- Abra y cierre con cuidado la tapa mientras esté caliente.
- Evite posibles derrames sobre el conductor.
- La superficie del elemento calefactor está sometida a calor residual después del uso.
- En caso de un mal uso del aparato, podrían darse riesgos de heridas, lesiones y/o daños materiales.
- No ponga a funcionar la cafetera por goteo vacía.
- Este aparato no debe ser usado por los niños. Mantener el aparato y su cable fuera del alcance de los niños.
- No utilice la base para otros propósitos.
- No abra la tapa durante el proceso de calentamiento ni minutos antes o después para evitar quemaduras con el vapor.

SAFETY INSTRUCTIONS

Read these instructions thoroughly before using the appliance. Keep this instruction manual for future reference or new users.

- This appliance can be used by children aged 8 years old and above if they have been given supervision or instruction concerning the use of the appliance in a safe way and understand the hazards involved. Cleaning and user maintenance should not be carried out by children unless they are over 8 years old and are under supervision. Keep this appliance and its power cord out of reach of children under the age of 8.
- This appliance can be used by people with reduced physical, sensory, or mental capabilities or lack of experience and knowledge if they have been given supervision or appropriate instruction concerning the use of the appliance in a safe way and understand the hazards involved.
- Children must not play with the appliance.
- This symbol means "Caution: hot surface". The accessible surfaces of the appliance may reach high temperatures during operation. Be careful not to burn yourself.
- WARNING: do not remove the cover while the water is boiling.
- This appliance must be exclusively used with the provided base.
- This appliance is designed for domestic use only and is not intended for bars, restaurants, farmhouses, hotels, motels, and offices.
- Avoid touching the hot surfaces when in operation, and let it cool down for a few minutes after use. Grab it by the handle.
- To prevent possible injury caused by steam, do not face the spout when operating the kettle.

- Make sure that the mains voltage matches the voltage stated on the rating label of the appliance and that the wall outlet is earthed.
- Do not immerse the cable, plug, or any other non-removable part of the appliance in water or any other liquid. Do not expose the electrical connections to water. Make sure your hands are dry before handling the plug or switching on the device.
- The device must not be submerged.
- Never immerse the appliance in water. Do not touch the water!
- Check the power cable regularly for visible damage. If the cable is damaged, it must be replaced by the official Technical Support Service of Cecotec in order to avoid any type of danger.
- in order to avoid any type of danger.
- Do not carry or pull the appliance from the power cable. Do not use the power cable as handle. Do not push the cable against corners or sharp edges. Do not crush the power cable
- with the full weight of the appliance. Keep the cable away from hot surfaces.
- Do not operate the appliance if its cable, plug, or body show visible damage, do not operate properly, or have been dropped.
- Cleaning and maintenance tasks should not be carried out by unsupervised children.
- Always disconnect the appliance from the power supply if it is left unattended and before assembly, disassembly, or cleaning.
- Do not leave the appliance unattended while in use.
- Unplug it from the power supply when you finish using it and before leaving the room.

- Do not try to repair the appliance by yourself. Contact the official Cecotec Technical Support Service.
- Always turn off and unplug the appliance when not in use, before moving it to a new location, and before assembling or disassembling it. To avoid tripping hazards, wind the cable safely.
- To ensure the correct operation of the appliance, cleaning and maintenance tasks must be carried out according to this instruction manual. Always turn off and unplug the appliance before cleaning.
- Use the appliance only for its intended purpose.
- Switch off and unplug the appliance before changing accessories or nearby parts that move during use.
- The water level must be between the MAX. and MIN. marks.
- Always ensure that the cover is tightly closed.
- Remove and refit the cover carefully when hot.
- Avoid spillage on the conductor cable.
- The surface of the heating element is subject to residual heat after use.
- Strictly follow the instructions in this manual to avoid injury or damage to the appliance.
- Do not operate the drip coffee machine empty.
- The appliance is not intended to be used by children. Keep the appliance and its power cable out of the reach of children.
- Do not use the base unit for other purposes.
- To avoid scalding, do not open the cover during the boiling process or immediately after.

INSTRUCTIONS DE SÉCURITÉ

Veuillez lire les instructions suivantes avec attention avant d'utiliser l'appareil. Gardez bien ce manuel pour de futures références ou pour tout nouvel utilisateur.

- Cet appareil peut être utilisé par des enfants de 8 ans et plus s'ils sont surveillés et/ou ont reçu des instructions concernant l'utilisation correcte de l'appareil et qu'ils ont bien compris les risques qu'il implique. Le nettoyage et l'entretien à réaliser par l'utilisateur ne doivent pas être effectués par des enfants, sauf s'ils sont âgés de plus de 8 ans et sous surveillance. Maintenez l'appareil et son câble hors de portée des enfants de moins de 8 ans.
- Cet appareil peut être utilisé par des personnes aux capacités physiques, mentales ou sensorielles réduites, ou sans expérience ni connaissances si elles sont surveillées et/ou ont reçu des instructions concernant l'utilisation correcte de l'appareil et qu'elles ont bien compris les risques qu'il implique.
- Empêchez les enfants de jouer avec le produit.
- Ce symbole signifie : attention ! Surface chaude. Les surfaces accessibles de l'appareil pourraient atteindre des températures très élevées pendant le fonctionnement. Faites attention à ne pas vos brûler !
- AVERTISSEMENT : Ne retirez pas le couvercle lorsque l'eau bout.
- La cafetière goutte à goutte ne peut être utilisée qu'avec la base fournie.
- Cet appareil est conçu pour un usage domestique uniquement et ne doit pas être utilisé dans les bars, restaurants, fermes, hôtels, motels et bureaux.
- Évitez de toucher la surface chaude lorsque le produit est en

fonctionnement et jusqu'à ce que le temps de refroidissement soit passé. Utilisez la poignée pour prendre le produit.

- Ne placez pas la tête en direction de la vapeur pour éviter les brûlures.
- Assurez-vous que le voltage du réseau coïncide avec le voltage spécifié sur l'étiquette de classification de l'appareil et que la prise possède une connexion à terre.
- Ne submergez ni le câble, ni la prise ni aucune autre partie fixe du produit dans l'eau ni dans aucun autre liquide. N'exposez pas les connexions électriques à l'eau. Assurez-vous d'avoir les mains complètement sèches avant de toucher la prise ou d'allumer l'appareil.
- L'appareil ne doit pas être immergé dans l'eau ou dans tout autre liquide.
- Si le produit tombe accidentellement dans l'eau, débranchez-le immédiatement. Ne touchez pas l'eau !
- Inspectez le câble d'alimentation régulièrement pour rechercher des dommages visibles. Si le câble présente des dommages, il doit être réparé par le Service d'Assistance Technique officiel de Cecotec pour éviter tout type de danger.
- Ne tirez pas sur le câble d'alimentation pour transporter le produit. N'utilisez pas le câble en tant que poignée. Ne forcez pas le câble contre les recoins et bords pointus. Ne passez pas le produit sur le câble d'alimentation. Maintenez le câble éloigné des surfaces chaudes.
- N'utilisez pas le produit si le câble, la prise ou la structure en général ne fonctionnent pas correctement, ont souffert une chute ou ont été abîmés.
- Le nettoyage et l'entretien ne doivent pas être menés à terme par des enfants.
- Débranchez toujours l'appareil s'il est laissé sans surveillance et avant son montage, démontage ou nettoyage.

- Ne laissez pas le produit sans surveillance s'il est en fonctionnement.
- Débranchez le produit de la source d'alimentation lorsque vous terminez de l'utiliser ou lorsque vous quittez la pièce.
- N'essayez pas de réparer le produit vous-même. Contactez le Service Après-Vente officiel de Cecotec.
- Éteignez et débranchez l'appareil de la prise de courant lorsqu'il n'est pas en fonctionnement, lorsque vous le déplacez à un autre endroit ou avant de monter/démonter des pièces. Pour éviter des risques de trébucher, enroulez le câble de manière sûre.
- Le nettoyage et l'entretien du produit doivent être réalisés en accord avec ce manuel d'instructions pour assurer le correct fonctionnement du produit. Éteignez et débranchez le produit avant de le nettoyer.
- Utilisez ce produit exclusivement pour ce à quoi il est destiné.
- Éteignez et débranchez l›appareil avant de changer les accessoires ou les pièces qui bougent pendant le fonctionnement.
- Le niveau d'eau doit se trouver entre les marques MAX. et MIN.
- Assurez-vous que le couvercle soit toujours bien mis.
- Ouvrez et fermez le couvercle en faisant bien attention lorsque le produit est encore chaud.
- Faites attention à ne pas renverser de liquides sur le conducteur d'électricité.
- La surface de l'élément chauffant est soumise à une chaleur résiduelle après utilisation.
- Une mauvaise utilisation de l'appareil peut entraîner des risques de blessures, de lésions et/ou de dommages matériels.
- Ne faites pas fonctionner la cafetière goutte à goutte avec le réservoir vide.

- Les enfants ne peuvent pas utiliser cet appareil. Maintenez l'appareil et son câble hors de portée des enfants.
- N'utilisez pas la base dans d'autres buts que celui pour lequel elle a été conçue.
- N'ouvrez pas le couvercle pendant le processus de chauffage ou dans les minutes qui précèdent ou qui suivent afin d'éviter les brûlures dues à la vapeur.

SICHERHEITSHINWEISE

Lesen Sie die folgenden Hinweise aufmerksam durch, bevor Sie das Produkt verwenden. Bewahren Sie diese Bedienungsanleitung zum Nachschlagen oder für neue Benutzer auf.

- Dieses Gerät kann von Kindern ab 8 Jahren verwendet werden, wenn sie beaufsichtigt oder in die sichere Verwendung des Geräts eingewiesen wurden und die damit verbundenen Gefahren verstehen. Die Reinigung und Benutzerwartung sollte nicht von Kindern durchgeführt werden, es sei denn, sie sind über 8 Jahre alt und werden beaufsichtigt. Bewahren Sie das Gerät und sein Kabel außerhalb der Reichweite von Kindern unter 8 Jahren auf.
- Die Tropfkaffeemaschine kann von Personen mit eingeschränkten körperlichen, sensorischen oder geistigen Fähigkeiten oder mangelnder Erfahrung und Kenntnis benutzt werden, wenn sie beaufsichtigt oder bezüglich des sicheren Gebrauchs des Geräts unterwiesen wurden und die damit verbundenen Gefahren verstehen.
- Kinder dürfen nicht mit dem Gerät spielen.
- Dieses Symbol bedeutet: Vorsicht: heiße Oberfläche. Die zugänglichen Oberflächen des Geräts können während des Betriebs hohe Temperaturen erreichen. Passen Sie auf, dass Sie sich nicht verbrennen.

- HINWEIS: Nehmen Sie den Deckel nicht ab, solange das Wasser kocht.
- Die Tropfkaffeemaschine darf nur mit dem mitgelieferten Ständer verwendet werden.
- Dieses Gerät ist nur für den Hausgebrauch bestimmt und darf nicht in Bars, Restaurants, Bauernhöfen, Hotels, Motels und Büros verwendet werden.
- Berühren Sie keinesfalls die wärme Oberfläche beim Betrieb und unmittelbar nach der Verwendung. Verwenden Sie den Griff, um das Produkt zu fassen.
- Bringen Sie Ihr Gesicht nicht zu nah an den Dampfaufsatz, um Verbrennungen zu vermeiden.
- Vergewissern Sie sich, dass die Netzspannung mit der auf dem Typenschild des Produkts angegebenen Spannung übereinstimmt und dass der Stecker geerdet ist.
- Tauchen Sie das Kabel, Netzstecker oder andere Teile nicht ins Wasser oder anderen Flüssigkeiten. Tauchen Sie elektrische Verbindungen nicht in Wasser. Stellen Sie sicher, dass Sie Ihre Hände völlig trocknen sind, bevor Sie die Steckdose berühen oder das Gerät einschalten.
- Das Gerät muss nicht untergetaucht werden.
- Falls das Gerät versehentlich ins Wasser fällt, ziehen Sie sofort den Stecker aus der Steckdose. Berühren Sie nicht das Wasser!
- Überprüfen Sie das Netzkabel regelmäßig auf sichtbare Schäden. Wenn das Kabel beschädigt ist, muss es durch den offiziellen Technischen Kundendienst von Cecotec ersetzt werden.
- Transportieren Sie das Produkt nicht und ziehen Sie es nicht durch das Netzkabel. Verwenden Sie nicht das Kabel als Griff. Seien Sie sehr vorsichtig mit den Ecken und schärfene Tischränder. Führen Sie das Gerät nicht über das Stromkabel.

- . Halten Sie das Produkt von wärme Oberfläche fern.
- Verwenden Sie das Produkt nicht, wenn das Kabel, den Stecker oder das Gehäuse sichtbaren Schaden aufweisen, nicht korrekt funktionieren oder runter gefallen sind.
- Die Reinigung und Wartung durch den Benutzer darf nicht von unbeaufsichtigten Kindern durchgeführt werden.
- Trennen Sie das Gerät immer von der Stromversorgung, wenn es unbeaufsichtigt gelassen wird und bevor Sie es montieren, demontieren oder reinigen.
- Lassen Sie das Produkt niemals beim Verwenden ohne Aufsicht.
- Ziehen Sie das Gerät aus der Steckdose, wenn Sie bei Nutzung fertig sind oder wenn Sie den Raum verlassen.
- Versuchen Sie auf keinem Fall das Produkt selbst zu reparieren. Kontaktieren Sie den offiziellen technischen Kundendienst von Cecotec.
- Schalten Sie das Gerät aus und ziehen Sie es aus der Steckdose, wenn das Gerät nicht benutzt wird, wenn Sie das Gerät von einem Ort zum anderen bewegen oder bevor Sie Teile ab oder anbauen. Um die Stolpergefahr zu vermeiden, wickeln Sie das Kabel sicher ein.
- Reinigung und Wartung sollte gemäß dieses Bedienungsanleitung durchgeführt werden, um den korrekten Betrieb des Gerätes zu gewährleisten. Schalten Sie das Gerät aus und trennen Sie es von der Steckdose, bevor Sie es reinigen.
- Verwenden Sie dieses Gerät nur für seinen vorgesehenen Zweck.
- Trennen Sie das Gerät von der Stromversorgung, bevor Sie Zubehörteile oder in der Nähe befindliche Teile, die sich während des Gebrauchs bewegen, austauschen.
- Überfüllen Sie die Max-Markierung.

- Vergewissern Sie sich immer, dass der Deckel fest darauf ist.
- Öffnen und schließen Sie den Deckel vorsichtig, wenn es heiß ist.
- Vermeiden Sie ein Verschütten auf den Leiterkabel.
- Die Oberfläche des Heizelements ist nach dem Gebrauch einer Abwärme ausgesetzt.
- Bei missbräuchlicher Verwendung des Geräts besteht Verletzungsgefahr, Verletzungsgefahr und/oder Gefahr von Sachschäden.
- Betreiben Sie die Kaffeemaschine nicht leer.
- Dieses Gerät darf von Kindern nicht benutzt werden. Halten Sie das Gerät und sein Kabel außerhalb der Reichweite von Kindern auf
- Verwenden Sie die Basis nicht für andere Zwecke.
- Öffnen Sie den Deckel nicht während des Erhitzungsvorgangs oder Minuten davor oder danach, um Dampfverbrennungen zu vermeiden.

ISTRUZIONI DI SICUREZZA

Leggere attentamente le seguenti istruzioni prima di usare l'apparecchio. Conservare questo manuale per consultazioni future o nuovi utenti.

- Questo apparecchio può essere usato da bambini a partire da 8 a condizione che siano supervisionati o istruiti sull'uso dell'apparecchio in modo sicuro e che comprendano i pericoli connessi. La pulizia e la manutenzione dell'apparecchio non devono essere eseguite da bambini, a meno che non abbiano più di 8 anni e siano supervisionati. Mantenere l'apparecchio e il suo cavo fuori dalla portata di bambini di età inferiore a 8 anni.
- Questa macchina da caffè può essere usata da persone con ridotte capacità fisiche, sensoriali o mentali o con mancanza di esperienza e conoscenza, se sono state supervisionate o adeguatamente istruite sull'uso sicuro dell'apparecchio e se comprendono i pericoli connessi.
- I bambini non devono giocare con l'apparecchio.
- Questo simbolo significa: attenzione, superficie calda. Le superfici accessibili dell'apparecchio possono raggiungere temperature elevate durante il funzionamento. Fare attenzione a non bruciarsi.
- ATTENZIONE: Non rimuovere il coperchio quando l'apparecchio è in funzione.
- La macchina per caffè americano deve essere usata esclusivamente con il supporto in dotazione.
- Questo apparecchio è stato progettato solo per uso domestico e non può essere utilizzato in bar, ristoranti, aziende agricole, alberghi, motel e uffici.
- Lasciare raffreddare l'apparecchio dopo l'uso e non toccarlo durante il funzionamento. Afferrare l'apparecchio dal manico.

- Mantenere il viso lontano dal vapore per evitare scottature.
- Verificare che la tensione di rete coincida con quella specificata nell'etichetta di classificazione dell'apparecchio e che la presa elettrica sia dotata di messa a terra.
- Non sommergere il cavo, la spina o qualsiasi altra parte fissa dell'apparecchio in acqua o all'interno di qualsiasi altro liquido. Non esporre le parti elettriche all'acqua. Assicurarsi di avere le mani completamente asciutte prima di toccare la spina o di accendere l'apparecchio.
- Non immergere l'apparecchio in nessun liquido.
- Se l'apparecchio dovesse cadere in acqua, scollegarlo immediatamente. Non toccare l'acqua!
- Ispezionare regolarmente il cavo di alimentazione in cerca di danni visibili. Qualora il cavo dovesse presentare danni, dovrà essere riparato dal Servizio di Assistenza Tecnica ufficiale di Cecotec.
- per evitare qualsiasi tipo di pericolo.
- Non trasportare o afferrare l'apparecchio dal cavo di alimentazione. Non utilizzare il cavo come manico. Non forzare il cavo contro angoli o bordi affilati. Non far passare il prodotto sopra il cavo di alimentazione. Mantenere il cavo lontano da superfici calde.
- Non usare l'apparecchio se il cavo, la spina o la struttura presentano danni o se non funziona correttamente, è caduto o è stato danneggiato.
- La pulizia e la manutenzione non devono essere eseguite da bambini non sorvegliati.
- Scollegare l'apparecchio se viene lasciato incustodito così come prima di montarlo, smontarlo o pulirlo.
- Non lasciare l'apparecchio incustodito mentre è in uso.
- Scollegarlo dalla fonte di alimentazione quando non si sta usando o quando si abbandona la stanza.

- Non cercare di riparare l'apparecchio per conto proprio. Contattare il Servizio di Assistenza Tecnica ufficiale di Cecotec.
- Spegnere e scollegare l'apparecchio dalla presa di corrente quando non si sta usando, prima di montarlo o smontarlo e prima di spostarlo. Per evitare possibile cadute dovute a inciampi, avvolgere il cavo in modo sicuro.
- La pulizia e manutenzione dell'apparecchio devono essere effettuate in linea con quanto spiegato in questo manuale di istruzioni per garantirne il corretto funzionamento. Spegnere e scollegare l'apparecchio prima di pulirlo.
- Usare questo apparecchio solamente per il fine previsto.
- Spegnere l'apparecchio e scollegare l'apparecchio prima di cambiare gli accessori o le parti vicine che si muovono durante l'uso.
- Il livello dell'acqua deve trovarsi tra i livelli di MIN e MAX.
- Assicurarsi sempre che il coperchio sia posizionato correttamente.
- Aprire e chiudere con cura il coperchio mentre è caldo.
- Evitare di versare liquidi sul cavo di alimentazione.
- La superficie dell'elemento riscaldante è soggetta a calore residuo dopo l'uso.
- Usare l'apparecchio seguendo strettamente quanto riportato nel presente manuale di istruzioni per evitare ferite, lesioni o danni all'apparecchio stesso.
- Non mettere in funzione la macchina da caffè se vuota.
- L'apparecchio non deve essere usato da bambini. Mantenere l'apparecchio e il suo cavo fuori dalla portata dei bambini.
- Non usare la base per altri fini.
- Non aprire il coperchio durante il processo di riscaldamento né pochi minuti prima o dopo per evitare ustioni causate dal vapore.

INSTRUÇÕES DE SEGURANÇA

Leia atentamente as instruções seguintes antes de utilizar o aparelho. Guarde este manual para referências futuras ou novos utilizadores.

- Este aparelho pode ser utilizado por crianças a partir de 8 anos de idade se lhes tiverem sido dadas a supervisão ou as instruções relativas à utilização do aparelho de uma forma segura e compreenderem os perigos envolvidos. A limpeza e manutenção não deve ser efetuada por crianças a menos que tenham mais de 8 anos de idade e estejam sob supervisão. Mantenha o aparelho e o seu cabo longe do alcance de crianças com idade inferior a 8 anos.
- O aparelho pode ser utilizado por pessoas com capacidades físicas, sensoriais ou mentais reduzidas ou com falta de experiência e conhecimentos, se lhes tiver sido dada supervisão ou instruções relativas à utilização do aparelho de uma forma segura e compreender os perigos envolvidos.
- Não permita que as crianças brinquem com o aparelho.
- Este símbolo significa: cautela, superfície quente. As superfícies acessíveis do aparelho poderiam atingir temperaturas altas durante o funcionamento. Tenha cuidado para não se queimar.
- ADVERTÊNCIA: Não retire a tampa enquanto a água estiver a ferver.
- A máquina de café de gotejamento só pode ser utilizada com a base fornecida.
- Este aparelho foi desenhado apenas para uso doméstico e não para uso em cafés, restaurantes, quintas, hotéis, motéis e escritórios.
- Evite tocar na superfície quente durante o funcionamento e até que tenha decorrido um tempo de arrefecimento. Utilize a pega do produto para o mover.

- Não coloque a cara em direção do vapor para evitar queimaduras.
- Certifique-se de que a tensão de rede coincida com a tensão especificada na etiqueta de classificação do aparelho e de que a tomada tenha ligação à terra.
- Não submerja o cabo, a ficha ou qualquer outra parte elétrica do aparelho na água ou qualquer outro líquido nem as exponha à água. Não exponha as conexões elétricas à água. Certifique-se de ter mãos completamente secas antes de tocar a tomada ou ligar o aparelho.
- O aparelho não precisa de ser submerso.
- Se o aparelho cair acidentalmente na água, desligue imediatamente da corrente. Não toque na água!
- Inspecione o cabo de alimentação regularmente em busca de danos visíveis. Se o cabo apresentar danos, deve ser reparado pelo Serviço de Assistência Técnica Oficial da Cecotec.
- Não transporte o aparelho ou estique através do cabo de alimentação. Não use o cabo como asa. Não force o cabo contra cantos ou bordas afiadas.
- Não passe este produto por cima do cabo de alimentação. Mantenha o cabo longe das superfícies quentes.
- Não utilize o aparelho se o cabo, a tomada ou a estrutura apresentam danos, não funcionam corretamente ou sofreram alguma queda.
- A limpeza e a manutenção do aparelho não devem ser realizadas por crianças sem supervisão.
- Desligue o aparelho da fonte de alimentação se este for deixado sem vigilância e antes da montagem, desmontagem ou limpeza.
- Não deixe o aparelho sem supervisão enquanto estiver em uso.

- Desligue da corrente elétrica quando acabar de o usar ou quando abandonar a zona onde o estiver a usar.
- Não tente reparar o produto por si próprio. Contacte com o Serviço de Assistência Técnica da Cecotec.
- Desligue e desconecte o aparelho da tomada quando não estiver em uso, quando o mover de um lugar para outro, ou antes de montar ou remover peças. Para evitar risco de tropeço, enrole o cabo de forma segura.
- As tarefas de limpeza e manutenção do aparelho devem ser feitas de acordo com este manual de instruções, para garantir o bom funcionamento do aparelho. Desligue e desconecte o aparelho antes de limpar.
- Utilize este aparelho apenas para o fim a que se destina.
- Desligue o aparelho da tomada antes de mudar os acessórios ou as peças próximas que se deslocam durante a utilização.
- O nível de água deve estar entre as marcas de MIN e MAX.
- Certifique-se sempre de que a tampa está bem colocada.
- Abra e feche a tampa com cuidado enquanto está quente.
- Evite eventuais derrames sobre o cabo.
- A superfície do elemento de aquecimento está sujeita ao calor residual após a sua utilização.
- Em caso de utilização incorreta do aparelho, pode haver risco de ferimentos, lesões e/ou danos materiais.
- Não utilize a máquina de café vazia.
- Este aparelho não deve ser usado por crianças. Mantenha o aparelho e o seu cabo longe do alcance das crianças.
- Não utilize a base para outros fins.
- Não abra a tampa durante o processo de aquecimento ou minutos antes ou depois para evitar queimaduras por vapor.

INSTRUKCJA BEZPIECZEŃSTWA

Przed użyciem produktu należy uważnie przeczytać poniższe instrukcje. Zachowaj tę instrukcję do wykorzystania w przyszłości lub dla nowych użytkowników.

- To urządzenie może być używane przez dzieci w wieku od 8 lat i starsze, jeśli są one nadzorowane lub zostały poinstruowane w zakresie bezpiecznego korzystania z urządzenia i rozumieją związane z tym zagrożenia. Czyszczenie i konserwacja, którą powinien przeprowadzać użytkownik, nie powinny być wykonywane przez dzieci, chyba że mają one więcej niż 8 lat i są nadzorowane. Urządzenie i jego przewód należy przechowywać w miejscu niedostępnym dla dzieci poniżej 8 roku życia.
- Urządzenie może być używane przez osoby o ograniczonych zdolnościach fizycznych, sensorycznych lub umysłowych lub osoby nieposiadające doświadczenia i wiedzy, jeżeli są one nadzorowane lub zostały poinstruowane w zakresie bezpiecznego korzystania z urządzenia i rozumieją związane z tym zagrożenia.
- Dzieci nie mogą bawić się urządzeniem.
- Ten symbol oznacza: ostrożnie, gorąca powierzchnia. Dostępne powierzchnie urządzenia mogą podczas pracy osiągać wysokie temperatury. Uważaj, aby się nie poparzyć.
- OSTRZEŻENIE: Nie zdejmuj pokrywki, gdy woda się gotuje.
- Urządzenie może być używane wyłącznie z dołączoną podstawką.
- To urządzenie przeznaczone jest wyłącznie do użytku domowego i nie nadaje się do użytku w barach, restauracjach, gospodarstwach rolnych, hotelach, motelach i biurach.
- Unikaj dotykania gorącej powierzchni podczas pracy

urządzenia i przed upływem czasu chłodzenia. Podnieś produkt za uchwyt.
- Nie należy kierować twarzy w stronę pary, aby uniknąć poparzeń.
- Upewnij się, że napięcie sieciowe jest zgodne z napięciem podanym na tabliczce znamionowej produktu oraz, że wtyczka jest uziemiona.
- Nie zanurzaj przewodu, wtyczki ani żadnej innej nieodłącznej części produktu w wodzie lub innej cieczy. Nie wystawiaj połączeń elektrycznych na działanie wody. Przed dotknięciem wtyczki lub włączeniem produktu upewnij się, że twoje ręce są całkowicie suche.
- Urządzenie nie może być zanurzanie w wodzie.
- Jeśli produkt przypadkowo wpadnie do wody, natychmiast odłącz go od sieci. Nie dotykaj wody!
- Regularnie należy sprawdzać przewód zasilający pod względem widocznych uszkodzeń. Jeśli przewód jest uszkodzony, musi zostać naprawiony przez oficjalny Serwis Pomocy Technicznej Cecotec,
- aby uniknąć wszelkiego rodzaju niebezpieczeństw.
- Nie przenoś produktu ciągnąc go za przewód zasilający. Nie używaj przewodu jako uchwytu. Nie dociskaj na siłę przewodu o ostre rogi lub krawędzie. Nie przeciągaj produktu
- po przewodzie zasilającym. Trzymaj przewód z dala od gorących powierzchni.
- Nie używaj produktu, jeśli przewód, wtyczka lub struktura są uszkodzone, działają nieprawidłowo lub zostały upuszczone.
- Czyszczenie i konserwacja urządzenia, które ma przeprowadzać użytkownik nie mogą być wykonywane przez dzieci bez nadzoru.
- Zawsze odłączaj urządzenie od zasilania, jeśli jest

pozostawione bez nadzoru oraz przed montażem, demontażem lub czyszczeniem.
- Nie pozostawiaj produktu bez nadzoru podczas użytkowania.
- Po zakończeniu używania lub po wyjściu z pomieszczenia odłącz urządzenie od źródła zasilania.
- Nie próbuj samodzielnie naprawiać produktu. Skontaktuj się z oficjalnym Serwisem Pomocy Technicznej Cecotec.
- Wyłącz urządzenie i odłącz je od gniazdka elektrycznego, gdy nie jest używane, podczas przenoszenia go z miejsca na miejsce lub przed montażem lub demontażem części. Aby uniknąć ryzyka potknięcia się, należy bezpiecznie zwinąć przewód.
- Czyszczenie i konserwację produktu należy przeprowadzać zgodnie z niniejszą instrukcją obsługi, aby zapewnić jego prawidłowe działanie. Przed czyszczeniem wyłącz i odłącz produkt.
- Używaj tego produktu tylko zgodnie z jego przeznaczeniem.
- Wyłącz urządzenie i odłącz zasilanie przed wymianą akcesoriów lub części, które poruszają się podczas użytkowania.
- Poziom wody powinien znajdować się między znakami MAX i MIN.
- Należy zawsze upewnić się, że pokrywa jest dobrze zamknięta.
- Ostrożnie otwórz i zamknij pokrywę, gdy jest gorąca.
- Należy zapobiegać możliwym rozlaniom płynów na przewód.
- Powierzchnia elementu grzejnego po użyciu będzie gorąca do ostygnięcia.
- W przypadku niewłaściwego użytkowania urządzenia może wystąpić ryzyko zranienia, urazów i/lub szkód materialnych.
- Nie uruchamiaj pustego ekspresu.
- To urządzenie nie może być używane przez dzieci.

Urządzenie i jego przewód należy przechowywać w miejscu niedostępnym dla dzieci.
- Nie używaj podstawy do innych celów.
- Nie otwieraj pokrywy podczas procesu nagrzewania ani na kilka minut przed lub po, aby uniknąć oparzeń parą.

BEZPEČNOSTNÍ POKYNY

Přečtěte si pozorně následující pokyny před použitím výrobku. Uschovejte tento návod pro budoucí použití nebo pro nové uživatele.
- Tento spotřebič mohou používat děti od 8 let, pokud jsou pod dohledem nebo byly poučeny o bezpečném používání spotřebiče a rozumí souvisejícím nebezpečím. Čištění a údržbu, kterou provádějí uživatelé, by neměly provádět děti, pokud nejsou starší než 8 let a nejsou pod dohledem. Uchovávejte spotřebič a jeho kabel mimo dosah dětí mladších než 8 let.
- Kávovar na překapávanou kávu mohou používat osoby se sníženými fyzickými, smyslovými nebo mentálními schopnostmi nebo osoby s nedostatkem zkušeností a znalostí, pokud jim byl poskytnut dohled nebo byly poučeny o používání spotřebiče bezpečným způsobem a rozumí souvisejícím nebezpečím.
- Děti si se spotřebičem nesmí hrát.
- Tento symbol znamená: Pozor, horký povrch. Přístupné povrchy spotřebiče mohou během provozu dosáhnout vysokých teplot. Dávejte pozor, abyste se nepopálili.
- VAROVÁNÍ: Neotvírejte horní kryt během vaření vody.
- Konvici na překapávanou kávu lze používat pouze s dodanou základnou kávovaru.
- Tento spotřebič je určen pouze pro domácí použití a je

vyloučen z použití v barech, restauracích, farmách, hotelech, motelech a kancelářích.
- Vyvarujte se dotýkání horkého povrchu během provozu a do doby, než uplyne doba ochlazení. Použijte rukojeť k uchopení konvice.
- Nedávejte obličej do směru výstupu páry, aby nedošlo k popálení.
- Ujistěte se, že napětí v síti odpovídá napětí uvedenému na typovém štítku výrobku a že zástrčka je uzemněná.
- Neponořujte kabel, zástrčku ani žádnou jinou pevnou část výrobku do vody nebo jiné kapaliny. Nevystavujte elektrické konektory působení vody. Ujistěte se, že máte naprosto suché ruce, než se dotknete zásuvky nebo přístroje.
- Zařízení se nesmí ponořovat do vody.
- Pokud výrobek náhodně spadne do vody, okamžitě ho odpojte. Nedotýkejte se vody!
- Pravidelně kontrolujte, zda napájecí kabel není viditelně poškozen. Pokud je kabel poškozen, musí být opraven Oficiální technickou asistenční službou společnosti Cecotec pro zabránění jakémukoli nebezpečí.
- Nepřenášejte výrobek ani ho netahejte za napájecí kabel. Nepoužívejte kabel jako rukojeť. Nenapínejte kabel o ostré rohy nebo hrany. Nepokládejte výrobek na napájecí kabel. Udržujte kabel mimo dosah horkých povrchů.
- Nepoužívejte výrobek, pokud je kabel, zástrčka nebo konstrukce poškozená, nefunguje správně nebo spadla.
- Čištění a údržbu, které provádějí uživatelé, nesmí provádět děti bez dozoru.
- Odpojte přístroj od napájení vždy, pokud je ponechán bez dozoru, a před montáží, demontáží nebo čištěním.
- Nenechávejte výrobek během používání bez dozoru.
- Odpojte ho od napájení, jakmile ho přestanete používat nebo když opustíte místnost.

- Nepokoušejte se výrobek opravovat sami. Obraťte se na Oficiální technickou asistenční službu společnosti Cecotec.
- Vypněte a odpojte spotřebič od elektrické sítě, pokud ho nepoužíváte, pokud ho přenášíte z jednoho místa na druhé nebo před montáží či demontáží dílů. Pro zabránění nebezpečí zakopnutí kabel řádně naviňte.
- Čištění a údržba výrobku musí být prováděna v souladu s tímto návodem k použití, aby byla zajištěna jeho správná funkce. Vypněte a odpojte výrobek od sítě před čištěním.
- Používejte tento výrobek pouze k určenému účelu.
- Vypněte spotřebič a odpojte jej od napájení před výměnou příslušenství nebo blízkých částí, které se během používání pohybují.
- Hladina úrovně vody musí být mezi značkami MAX a MIN.
- Vždy se ujistěte, že je víko řádně nasazeno.
- Opatrně otevírejte a zavírejte víko, dokud je konvice horká.
- Zabraňte případným politím vodiče.
- Povrch topného tělesa je po použití vystaven zbytkovému teplu.
- V případě nesprávného použití spotřebiče může dojít k nebezpečí zranění, úrazu a/nebo materiálních škod.
- Neuvádějte kávovar na překapávanou kávu do provozu, pokud nádržka na vodu je prázdná.
- Tento spotřebič nesmí být používán dětmi. Udržujte spotřebič a jeho kabel mimo dosah dětí.
- Nepoužívejte základnu pro jiné účely.
- Neotvírejte víko konvice během procesu ohřevu ani několik minut před nebo po něm pro zabránění opaření.

GÜVENLİK TALİMATLARI

Ürünü kullanmadan önce aşağıdaki talimatları dikkatlice okuyun. Bu kılavuzu ileride referans olarak kullanmak veya yeni kullanıcılar için saklayın.

- Bu cihaz, cihazın güvenli bir şekilde kullanılmasına ilişkin gözetim veya talimat verildiği ve ilgili tehlikeleri anladıkları takdirde 8 yaş ve üzeri çocuklar tarafından kullanılabilir. Temizlik ve bakım işlemleri, 8 yaşından büyük olmadıkları ve gözetim altında tutulmadıkları sürece çocuklar tarafından yapılmamalıdır. Cihazı ve kablosunu 8 yaşından küçük çocukların erişemeyeceği yerlerde muhafaza edin.
- Cihazlar, fiziksel, duyusal veya zihinsel yetenekleri azalmış veya deneyim ve bilgi eksikliği olan kişiler tarafından, cihazın güvenli bir şekilde kullanılmasına ilişkin gözetim veya talimat verildiği ve ilgili tehlikeleri anladıkları takdirde kullanılabilir.
- Çocuklar cihazla oynamamalıdır.
- Bu sembolün anlamı: dikkat, sıcak yüzey. Ürünün erişilebilir yüzeyleri kullanım sırasında yüksek sıcaklıklara ulaşabilir. Yanık yaralanmalarına karşı dikkatli olun.
- DİKKAT: Su kaynarken kapağı çıkarmayın.
- Damlama kahve makinesi sadece verilen stand ile kullanılmalıdır.
- Bu cihaz sadece evde kullanım için tasarlanmıştır. Barlarda, restoranlarda, çiftliklerde, otellerde, motellerde ve ofislerde kullanıma uygun değildir.
- Cihazı altlığından çıkarmadan önce kapalı olduğundan emin olun. Ürünü tutmak için kulpu kullanın.
- Yanıkları önlemek için yüzünüzü buharın geldiği yöne doğru tutmayın.
- Elektrik voltajının ürün etiketinde belirtilen voltajla

eşleştiğinden ve fişin topraklama özelliğine sahip olduğundan emin olun.
- Kabloyu, fişi veya ürünün herhangi bir parçasını suya veya başka bir sıvıyla temas ettirmeyin. Elektrik bağlantılarını suya maruz bırakmayın. Elektrik bağlantılarını suya maruz bırakmayın. Fişe dokunmadan veya ürünü açmadan önce ellerinizin tamamen kuru olduğundan emin olun.
- Cihazın suya daldırılmamalıdır.
- Ürün yanlışlıkla suya düşerse, derhal elektrik bağlantısını kesin. Suya dokunmayın!
- Elektrik kablosunda gözle görülür hasar olup olmadığını düzenli olarak kontrol edin. Kablo hasar görmüşse, herhangi bir tehlikeyi önlemek için
- Resmi Cecotec teknik destek Servis Merkezi tarafından onarılmalıdır.
- Ürünü taşımayın veya güç kablosundan çekmeyin. Kabloyu tutacak olarak kullanmayın. Kabloyu keskin köşelere veya kenarlara doğru zorlamayın. Ürünü
- güç kablosunun üzerinden geçirmeyin. Kabloyu sıcak yüzeylerden uzak tutun.
- Kablo, fiş veya çerçeve hasarlıysa, arızalıysa veya düşürülmüşse ürünü kullanmayın.
- Temizlik ve kullanıcı bakımı gözetim altında olmadan çocuklar tarafından yapılmamalıdır.
- Gözetimsiz bırakıldığında ve montaj, demontaj veya temizlik işlemlerinden önce cihazın güç kaynağı bağlantısını mutlaka kesin.
- Ürünü kullanımdayken gözetimsiz bırakmayın.
- Kullanmayı bıraktığınızda veya odadan çıktığınızda güç kaynağından fişini çekin.
- Ürünü kendiniz tamir etmeye çalışmayın. Lütfen Cecotec›in Resmi teknik destek hattı ile iletişime geçin.

- Kullanılmadığında, bir yerden başka bir yere taşırken veya parçaları monte etmeden veya çıkarmadan önce cihazı kapatın ve elektrik bağlantısını kesin. Kabloya takılıp düşme tehlikesini önlemek için kabloyu sıkıca sarın.
- Ürünün doğru çalışmasını sağlamak için ürünün temizliği ve bakımı bu kullanım kılavuzuna uygun olarak yapılmalıdır. Temizlemeden önce ürünü kapatın ve fişini çekin.
- Bu ürünü sadece amacına uygun olarak kullanın.
- Kullanım sırasında hareket eden aksesuarları veya yakındaki parçaları değiştirmeden önce cihazı kapatın ve güç kaynağının fişini çekin.
- Su seviyesi MİN ve MAKS işaretleri arasında olmalıdır.
- Her zaman kapağın sağlam bir şekilde yerine oturduğundan emin olun.
- Sıcakken kapağı dikkatlice açıp kapatın.
- Elektrik kablosunun üzerine olası dökülmeleri önleyin.
- Isıtma elemanının yüzeyi kullanımdan sonra artık ısıya maruz kalır.
- Cihazın yanlış kullanılması durumunda yaralanma, sakatlanma ve/veya maddi hasar riski oluşabilir.
- Damlama kahve makinesini boş çalıştırmayın.
- Bu cihaz çocuklar tarafından kullanılmamalıdır. Cihazı ve kablosunu çocukların erişemeyeceği yerlerde muhafaza edin.
- Tabanı başka amaçlar için kullanmayın.
- Buhar yanıklarını önlemek için kaynatma işlemi sırasında veya birkaç dakika öncesinde ya da sonrasında kapağı açmayın.

1. PIEZAS Y COMPONENTES

Figura 1

1. Tapa superior
2. Filtro
3. Embudo
4. Panel de control
5. Indicador de nivel de agua
6. Base calentadora
7. Tapa de la jarra
8. Jarra
9. Asa de la jarra

Panel de control. Fig. 2

10. Icono táctil de la función de aroma intenso
11. Icono táctil de programación
12. Icono táctil de la función de autolimpieza
13. Icono táctil de ajuste de las horas
14. Icono táctil de ajuste de los minutos
15. Icono táctil de encendido/apagado
16. Visualizador

NOTA:
Los gráficos de este manual son representaciones esquemáticas y puede que no coincidan exactamente con los del producto.

2. ANTES DE USAR

- Este aparato presenta un embalaje diseñado para protegerlo durante su transporte. Saque el aparato de su caja y retire todo el material de embalaje. Puede guardar la caja original y otros elementos del embalaje en un lugar seguro para prevenir daños en el aparato si necesita transportarlo en el futuro. Si desea deshacerse del embalaje original, asegúrese de reciclar todos los elementos correctamente.
- Asegúrese de que todas las piezas y componentes están incluidos y en buen estado. Si faltara alguno o no estuviera en buen estado, contacte de forma inmediata con el Servicio de Atención Técnica oficial de Cecotec.
- Antes de utilizar la cafetera por primera vez, se recomienda limpiarla. Para ello, basta con realizar dos ciclos de extracción sin utilizar el filtro y sin café.

Contenido de la caja
- Cafetera de goteo
- Este manual de instrucciones

3. FUNCIONAMIENTO

Preparación para su uso
1. Coloque la cafetera sobre una superficie estable y sólida.
2. Enchufe la cafetera a una toma de corriente.
3. Llene la jarra con agua fresca (preferiblemente embotellada o filtrada). Abra la tapa superior y vierta agua en el depósito.

NOTA: El indicador de nivel de agua del depósito permite saber el número de tazas de café que pueden prepararse según la cantidad de agua que haya. No sobrepase el nivel máximo de llenado. Se recomienda llenar el depósito para preparar al menos 4 tazas de café.

4. Cierre la tapa de la jarra y colóquela en la cafetera asegurándose de que esté bien colocada en la base para garantizar que la función antigoteo se active con normalidad.

Advertencia: Asegúrese de que la jarra tenga la tapa puesta y esté bien colocada en la base de la cafetera. De lo contrario, el café o el agua caliente podrían derramarse.

5. Abra la tapa superior de la cafetera y coloque el filtro dentro del embudo, plegando los bordes de forma que no sobresalgan.
6. Añada café molido en el filtro utilizando la cuchara dosificadora incluida con la cafetera. Para preparar el café, defina las proporciones de café molido y agua en función de sus preferencias habituales. Si desea obtener un café con un aroma y un sabor más intenso, se recomienda seguir la cantidad recomendada por el método europeo. Utilice una cucharada de café molido por cada taza o 10 cucharadas por cada jarra completa de café. Vaya ajustando la cantidad de café utilizada para adaptar el sabor a su gusto. No sobrepase el nivel máximo de llenado.
7. Cierre la tapa superior y asegúrese de que esté bien cerrada.
8. Una vez cerrada la tapa superior y colocada la jarra en la base de la cafetera, pulse el icono táctil de encendido/apagado . El indicador LED de encendido/apagado se encenderá y empezará a parpadear en rojo, indicando que el proceso de preparación de café ha comenzado.

Advertencia: No abra nunca la tapa superior de la cafetera durante el proceso de preparación, incluso si no sale agua por el embudo. El agua y el café alcanzan temperaturas muy elevadas, por lo que si uno de los dos se desborda o derrama, podría provocar lesiones o quemaduras

graves. En caso de que no salga agua o de que el café no se esté filtrando, desenchufe la cafetera inmediatamente y espere al menos 10 minutos a que la máquina se enfríe antes de abrir la tapa superior y comprobar el estado del filtro.

9. Cuando el proceso de preparación haya finalizado y el depósito de agua esté vacío, es normal que todavía quede algo de café en el filtro. Espere unos minutos a que el café termine de filtrarse por completo y caiga en la jarra antes de retirar el filtro.
10. Una vez los posos de café se hayan enfriado, abra la tapa superior de la cafetera y retire el filtro con cuidado. Para ello, primero sujete el embudo por las asas y sáquelo de la cafetera.
11. Deseche los posos de café y el filtro utilizado (si es de papel).

Advertencia: La cafetera alcanza temperaturas muy elevadas durante el proceso de preparación. Tenga mucho cuidado al manipularla.

12. La base calentadora mantendrá la jarra caliente mientras la cafetera esté encendida.
13. Apague la cafetera cuando la jarra esté vacía o cuando no vaya a utilizar la función Mantener caliente. La cafetera se apagará automáticamente después de mantener la temperatura de la jarra durante 40 minutos.
14. Si desea preparar dos o más jarras de café, se recomienda dejar enfriar la cafetera durante 10 minutos entre cada ciclo de preparación.

NOTA: El filtro también debe enjuagarse después de cada uso.

Para evitar que el café se desborde durante el proceso de preparación:
- Asegúrese de que el filtro esté bien colocado en el embudo.
- Compruebe que la jarra esté colocada correctamente en la base de la cafetera para garantizar que la función antigoteo se active con normalidad.
- En caso de utilizar un filtro de papel, asegúrese de colocarlo en el embudo sin doblarlo o arrugarlo.

Una vez finalizado el proceso de preparación, es posible que aún quede algo de café en el filtro:
- Deje que el café termine de filtrarse por completo y caiga en la jarra antes de retirar el filtro.
- No mueva la cafetera de sitio mientras esté en funcionamiento.

Preparación de café (Normal)

1. Pulse el icono táctil de encendido/apagado . El indicador LED de encendido/apagado se encenderá y empezará a parpadear en rojo, indicando que la cafetera ha comenzado el proceso de preparación de café.

AVISO: La cafetera se apagará automáticamente después de mantener la temperatura de la jarra durante 40 minutos.

NOTA: Si el indicador LED parpadea, significa que la cafetera está preparando café; si se queda fijo, significa que la función Mantener caliente se ha activado.

2. Para detener o interrumpir el proceso de preparación de café, vuelva a pulsar el icono táctil de encendido/apagado .

Programación de café automático

1. Antes de iniciar el proceso de preparación de café, configure la hora actual utilizando los iconos táctiles de ajuste de las horas H y los minutos M . Mantenga pulsado los iconos táctiles para modificar los valores de manera ininterrumpida.
2. Cuando el valor mostrado en el visualizador se aproxime a la hora deseado, suelte el icono táctil y vaya pulsándolo poco a poco hasta situarse en la hora actual.
3. Para configurar la hora a la que desea que se prepare el café de forma automática, primero pulse el icono táctil de programación .
4. A continuación, ajuste la hora utilizando los iconos táctiles de ajuste de las horas H y los minutos M siguiendo las mismas indicaciones utilizadas para configurar el reloj.
5. Una vez realizado el ajuste, la cafetera entrará en el modo de preparación de café automático y el indicador LED blanco permanecerá encendido.
6. La cafetera empezará a preparar el café automáticamente a la hora programada.
7. Cuando comience el ciclo de extracción, el indicador LED de encendido/apagado parpadeará en rojo para indicar que la cafetera está en funcionamiento, y el indicador blanco se apagará.
8. Para salir del modo de preparación de café automático, pulse de nuevo el icono táctil de programación .

Función de aroma intenso

Esta función permite prolongar la duración del ciclo de filtrado para garantizar la extracción completa del café, consiguiendo un nivel extra de intensidad y sabor. Para ello, pulse el icono táctil de la función de aroma intenso .

Función antigoteo

Esta función permite interrumpir el proceso de preparación y servir una taza de café mientras la cafetera se encuentra en funcionamiento, es decir, antes de terminar de preparar toda la jarra.

Nota:

- Puede retirar la jarra y servir café en cualquier momento.
- La cafetera dejará de gotear automáticamente.
- Vuelva a colocar la jarra antes de 30 segundos.

AVISO: Asegúrese de que la jarra esté bien colocada en la base calentadora de la cafetera.

Nota: Aunque la función antigoteo es muy conveniente, ya que permite servir café a mitad de un ciclo, se recomienda esperar a que el proceso de preparación finalice. Esto se debe a que, si acorta el tiempo del proceso de extracción, la intensidad, el aroma y el sabor del café podrían verse afectados.

4. LIMPIEZA Y MANTENIMIENTO

- Desenchufe la cafetera y deje que se enfríe por completo antes de limpiarla.
- Lave la jarra, la tapa de la jarra, el embudo y el filtro extraíble con agua caliente y jabón, o colóquelos en el cesto superior del lavavajillas. NO introduzca ninguna otra pieza de la cafetera en el lavavajillas.
- No utilice productos de limpieza abrasivos. Para limpiarla, simplemente utilice un paño suave y húmedo.
- En caso de ser necesario, limpie la base calentadora con un paño suave y húmedo.
- Para las manchas más difíciles, utilice un estropajo o un paño humedecido con vinagre.

Advertencia: No sumerja la base calentadora ni la carcasa exterior de la cafetera en agua ni en ningún otro líquido. Evite limpiar la parte interior del depósito de agua con un paño, ya que esto podría dejar restos de pelusas y obstruir la cafetera. Basta con enjuagarlo con agua del grifo periódicamente.

Descalcificación (Función de autolimpieza)

- La acumulación de cal es frecuente en las cafeteras de goteo. En general, esto se debe a los depósitos minerales presentes en el agua potable.
- Para evitar que los conductos internos de la cafetera se obstruyan, asegúrese de limpiarla periódicamente para eliminar los depósitos de cal que se hayan formado.
- En caso de no saber cada cuánto tiempo debe descalcificar la cafetera, hágalo cuando observe que el proceso de extracción se ha ralentizado.
- Se recomienda descalcificar la cafetera del siguiente modo:

1. Llene el depósito de agua y añada un producto descalcificador según las proporciones que indique el fabricante del mismo.
2. A continuación, ponga en marcha la cafetera sin colocar el filtro.
3. Pulse el icono táctil de la función de autolimpieza .
4. Cuando haya finalizado el ciclo de preparación, vacíe la jarra y enjuáguela con agua.
5. Por útlimo, llene el depósito con agua fría del grifo y repita el proceso de descalcificación hasta que no quede agua en el depósito. Esto permitirá eliminar los restos de la solución.
6. Se recomienda realizar este proceso unas 4 veces al año.

AVISO: Una vez que la cafetera haya realizado 60 ciclos de uso, el indicador LED de autolimpieza parpadeará en blanco para recordarle que debe realizar un ciclo de descalcificación. Para ello, pulse el icono táctil de la función de autolimpieza (en el modo de espera). De lo contrario, el indicador LED no dejará de parpadear.

5. ESPECIFICACIONES TÉCNICAS

Referencia del producto: 00272
Producto: Coffee 66 Drop & Touch
Voltaje: 220 - 240 V ~
Frecuencia: 50 Hz
Potencia nominal: 1350 W

Las especificaciones técnicas pueden cambiar sin notificación previa para mejorar la calidad del producto.
Fabricado en China | Diseñado en España

6. RECICLAJE DE APARATOS ELÉCTRICOS Y ELECTRÓNICOS

Este símbolo indica que, de acuerdo con las normativas aplicables, el producto y/o la batería deberán desecharse de manera independiente de los residuos domésticos. Cuando este producto alcance el final de su vida útil, deberás extraer las pilas/baterías/acumuladores y llevarlo a un punto de recogida designado por las autoridades locales.
Para obtener información detallada acerca de la forma más adecuada de desechar sus aparatos eléctricos y electrónicos y/o las correspondientes baterías, el consumidor deberá contactar con las autoridades locales.
El cumplimiento de las pautas anteriores ayudará a proteger el medio ambiente.

7. GARANTÍA Y SAT

Cecotec responderá ante el usuario o consumidor final de cualquier falta de conformidad que exista en el momento de la entrega del producto en los términos, condiciones y plazos que establece la normativa aplicable.
Se recomienda que las reparaciones se efectúen por personal especializado.
Si detecta una incidencia con el producto o tiene alguna consulta, póngase en contacto con el Servicio de Asistencia Técnica oficial de Cecotec a través del número de teléfono +34 96 321 07 28.

8. COPYRIGHT

Los derechos de propiedad intelectual sobre los textos de este manual pertenecen a CECOTEC INNOVACIONES, S.L. Quedan reservados todos los derechos. El contenido de esta publicación no podrá, ni en parte ni en su totalidad, reproducirse, almacenarse en un sistema de recuperación, transmitirse o distribuirse por ningún medio (electrónico, mecánico, fotocopia, grabación o similar) sin la previa autorización de CECOTEC INNOVACIONES, S.L.

1. PARTS AND COMPONENTS

Fig. 1

1. Top cover
2. Filter
3. Filter basket
4. Control panel
5. Water level indicator
6. Heating base
7. Carafe lid
8. Carafe
9. Carafe handle

Control panel. Fig. 2

10. Intense aroma function icon
11. Programming icon
12. Self-cleaning function icon
13. Hours setting icon
14. Minutes setting icon
15. Power icon
16. Display

NOTE:
The graphics in this manual are schematic representations and may not exactly match the device.

2. BEFORE USE

- This appliance is packaged in a way as to protect it during transport. Take the appliance out of its box and remove all packaging materials. You can keep the original box and other packaging elements in a safe place. This will help you prevent damage to the appliance when transporting it in the future. In case the original packaging is disposed of, make sure all packaging materials are recycled accordingly.
- Make sure all parts and components are included and in good conditions. If there is any piece missing or in bad conditions, contact the official Cecotec Technical Support Service immediately.
- Before using the appliance for the first time, clean it thoroughly. To do so, simply perform two extraction cycles without coffee and without using the filter.

Box content
- Drip coffee machine
- Instruction manual

3. OPERATION

Before use
1. Place the appliance on a stable, solid surface.
2. Plug the appliance into a mains socket.
3. Fill the carafe with fresh water (preferably bottled or filtered water). Open the top cover and pour the water into the water tank.

NOTE: the water level indicator on the tank shows the number of cups that can be brewed according to the amount of water in the tank. Do not exceed the maximum filling level. It is recommended to fill the tank to brew at least 4 cups of coffee.

4. Close the carafe lid and place it on the appliance, making sure that it is securely in place on the base to ensure that the anti-drip function is activated properly.

Warning: make sure that the carafe has the lid on and is correctly placed on the base. Otherwise, coffee, or hot water may spill out.

5. Open the top cover of the appliance and place the filter into the filter basket, folding the edges so that they do not protrude.
6. Add the ground coffee into the filter using the measuring spoon. To prepare the coffee, use the proportions of ground coffee and water according to your preference. If you wish to obtain a coffee with a more intense aroma and flavour, it is recommended to follow the amount recommended by the European Method. Use one tablespoon of ground coffee per cup or 10 tablespoons per full carafe of coffee. Adjust the amount of coffee used to suit your taste. Do not exceed the maximum filling level.
7. Close the top cover and make sure it is securely closed.
8. Once the top cover is closed and the carafe is placed on the base of the appliance, press ⏻. The power LED indicator light will light up and start flashing red, indicating that the brewing process has started.

Warning: never open the top cover during the brewing process, even if no water flows out of the filter basket. Water and coffee reach very high temperatures, so if one of the two overflows or spills, it could cause serious injury or burns. If no water comes out or the coffee is not filtering, unplug the machine immediately and wait at least 10 minutes for the machine to cool down before opening the top cover and checking the condition of the filter.

9. When the brewing process is finished and the water tank is empty, it is normal that some ground coffee still remains in the filter. Wait a few minutes for the ground coffee to finish filtering completely and fall into the carafe before removing the filter.
10. Once the coffee grounds have cooled down, open the top cover, and carefully remove the filter. To do this, first hold the filter basket by the handles and remove it from the appliance.
11. Discard the coffee grounds and the used filter (if paper).

Warning: the coffee machine reaches very high temperatures during the brewing process. Be extremely careful when handling it.

12. The heating base will keep the carafe warm while the appliance is on.
13. Switch off the appliance when the carafe is empty or when you are not going to use the keep warm function. The appliance will automatically switch off after keeping the temperature of the carafe for 40 minutes.
14. If you wish to prepare two or more carafes of coffee, it is recommended to let the machine cool down for 10 minutes between each brewing cycle.

NOTE: the filter should also be rinsed after each use.

To prevent coffee from overflowing during the brewing process:
- Make sure that the filter is correctly positioned in the filter basket.
- Check that the carafe is correctly positioned on the base of the machine to ensure that the anti-drip function is activated normally.
- If you use a paper filter, make sure to place it in the filter basket without folding or creasing it.

After the brewing process is finished, some ground coffee may still remain in the filter:
- Let the ground coffee finish filtering completely and fall into the carafe before removing the filter.
- Do not move the appliance while it is in operation.

Preparation of "Normal" coffee

1. Press the power icon . The power LED indicator light will light up and start flashing red, indicating that the brewing process has started.

NOTE: the appliance will automatically switch off after keeping the temperature of the carafe for 40 minutes.

NOTE: if the LED indicator light flashes, the machine is brewing coffee; if it remains steady, the Keep Warm function has been activated.

2. Press to pause or stop the brewing process.

Automatic coffee programming

1. Before starting the brewing process, set the current time using the hours H and minutes M setting icons. Press and hold the icons to change the values continuously.
2. When the value shown on the display is close to the desired setting, release the icon and keep pressing it until the current time is reached.
3. To set the time at which you want the coffee to be prepared automatically, press the icon first.
4. Next, set the time using the hours H and minutes M setting icons following the same directions used to set the time.
5. Once the setting has been made, the appliance will enter automatic coffee brewing mode and the white LED indicator light will remain lit.
6. The appliance will start brewing coffee automatically at the programmed time.
7. When the extraction cycle starts, the power LED indicator light will flash red to indicate that the machine is in operation and the white indicator light will turn off.
8. To exit the automatic coffee brewing mode, press the programming icon again.

Intense aroma function

This function allows you to extend the duration of the filtering cycle to ensure complete extraction of the coffee, giving an extra level of intensity and flavour. Press the intense aroma function icon to activate this function.

Anti-drip function

This function allows you to interrupt the brewing process and serve a cup of coffee while the machine is running, i.e. before the entire carafe has been brewed.

Note:

- You can remove the carafe and serve yourself coffee at any time.
- The machine will stop dripping automatically.
- Replace the carafe within 30 seconds.

NOTE: make sure that the carafe is correctly positioned on the base of the machine.

Note: although the anti-drip function is very convenient, as it allows you to serve coffee in the middle of a cycle, it is recommended to wait until the brewing process is finished. Since, if the extraction process time is shortened, the intensity, aroma and taste of the coffee may be affected.

4. CLEANING AND MAINTENANCE

- Unplug the appliance and allow it to cool down completely before cleaning.
- Wash the carafe, carafe lid, filter basket and removable filter with hot, soapy water or place them in the top basket of the dishwasher. DO NOT put any other parts of the machine in the dishwasher.
- Do not use abrasive cleaning agents. To clean the coffee machine, simply use a soft, damp cloth.
- If necessary, clean the base with a soft, damp cloth.
- For stubborn stains, use a scouring pad or a cloth dampened with vinegar.

Warning: do not immerse the base or the outer housing of the machine in water or any other liquid. Avoid wiping the inside of the water tank with a cloth, as this may leave lint residues and clog the machine. Simply rinse it with tap water periodically.

Descaling (Self-cleaning function)

- Limescale build-up is common in drip coffee machines. In general, this is due to mineral deposits in drinking water.
- To prevent clogging of the internal pipes of the machine, be sure to clean the machine periodically to remove any limescale deposits that may have formed.
- If you do not know how often you should descale the machine, do so when you notice that the extraction process has slowed down.
- It is recommended to descale the coffee machine as follows:

1. Fill up the water tank with water and a descaler following the proportions indicated by the descaler manufacturer.
2. Then, start the machine without inserting the filter.
3. Press the self-cleaning function icon .
4. When the brewing cycle is finished, empty the carafe, and rinse it with water.
5. Finally, fill the tank with cold tap water and repeat the descaling process until there is no water left in the tank. This will remove any remaining solution.
6. It is recommended to perform this process about 4 times a year.

NOTE: once the machine has completed 60 cycles of use, the self-cleaning LED indicator light will flash white to remind you to perform a descaling cycle. In Standby mode, press the self-cleaning icon to activate the corresponding function. Otherwise, the LED indicator light will not stop flashing.

5. TECHNICAL SPECIFICATIONS

Product reference: 00272
Product: Coffee 66 Drop & Touch
Voltage: 220 - 240 V~
Frequency: 50 Hz
Rated power: 1350 W

Technical specifications may change without prior notification to improve product quality.
Made in China | Designed in Spain

6. DISPOSAL OF OLD ELECTRICAL AND ELECTRONIC APPLIANCES

This symbol indicates that, according to the applicable regulations, the product and/or batteries must be disposed of separately from household waste. When this product reaches the end of its shelf life, you should dispose of the cells/batteries/accumulators and take them to a collection point designated by the local authorities.

Consumers must contact their local authorities or retailer for information concerning the correct disposal of old appliances and/or their batteries.
Compliance with the above guidelines will help protecting the environment.

7. TECHNICAL SUPPORT AND WARRANTY

Cecotec shall be liable to the end user or consumer for any lack of conformity that exists at the time of delivery of the product under the terms, conditions, and deadlines established by the applicable regulations.
It is recommended that repairs be carried out by qualified personnel.
If at any moment you detect any problem with your product or have any doubt, do not hesitate to contact the official Cecotec Technical Support Service at +34 96 321 07 28.

8. COPYRIGHT

The intellectual property rights over the texts in this manual belong to CECOTEC INNOVACIONES, S.L. All rights reserved. The contents of this publication may not, in whole or in part, be reproduced, stored in a retrieval system, transmitted, or distributed by any means (electronic, mechanical, photocopying, recording or similar) without the prior authorization of CECOTEC INNOVACIONES, S.L.

1. PIÈCES ET COMPOSANTS

Image 1

1. Couvercle supérieur
2. Filtre
3. Entonnoir
4. Panneau de contrôle
5. Indicateur de niveau d'eau
6. Base chauffante
7. Couvercle de la verseuse
8. Verseuse
9. Poignée de la verseuse

Panneau de contrôle. Img. 2

10. Icône tactile de la fonction Arôme intense
11. Icône tactile de programmation
12. Icône tactile de la fonction d'auto-nettoyage
13. Icône tactile de réglage des heures
14. Icône tactile de réglage des minutes
15. Icône tactile de marche/arrêt
16. Écran

NOTE :
Les graphiques de ce manuel sont des représentations schématiques et peuvent ne pas correspondre exactement à ceux du produit.

2. AVANT UTILISATION

- Cet appareil possède un emballage conçu pour le protéger pendant son transport. Sortez l'appareil de sa boîte et retirez tout le matériel qui compose l'emballage. Rangez la boîte d'origine et le reste des éléments provenant de l'emballage dans un endroit sûr pour éviter d'endommager l'appareil si vous devez le transporter à l'avenir. Si vous devez vous défaire de l'emballage d'origine, assurez-vous de recycler tous les éléments correctement.
- Assurez-vous que toutes les pièces et les composants sont inclus et en bon état. S'il manque une pièce, une partie, un accessoire ou que l'appareil ou ses accessoires ne sont pas en bon état, veuillez contacter le Service Après-Vente officiel de Cecotec.
- Avant la première utilisation, la cafetière doit être nettoyée. Pour ce faire, vous devez effectuer deux cycles d'extraction sans utiliser le filtre et sans café.

Contenu de la boîte
- Cafetière
- Manuel d'instructions

3. FONCTIONNEMENT

Préparation pour l'utilisation
1. Placez la cafetière sur une surface plate et stable.
2. Branchez la cafetière sur une prise de courant.
3. Remplissez la verseuse d'eau froide (en bouteille de préférence ou filtrée). Ouvrez le couvercle supérieur et remplissez le réservoir d'eau.

NOTE : L'indicateur de niveau d'eau du réservoir indique le nombre de tasses de café pouvant être préparées en fonction de la quantité d'eau dans le réservoir. Ne dépassez pas le niveau de remplissage maximal. Il est recommandé de remplir le réservoir pour préparer au moins 4 tasses de café.

4. Fermez le couvercle de la verseuse et placez-la sur la cafetière, en veillant à ce qu'elle soit bien en place sur la base pour que la fonction anti-gouttes soit activée normalement.

Avertissement : Assurez-vous que la verseuse dispose de son couvercle et qu'elle est fermement fixée à la base de la cafetière. Dans le cas contraire, du café ou de l'eau chaude pourrait s'écouler.

5. Ouvrez le couvercle supérieur de la cafetière et placez le filtre dans l'entonnoir, en pliant les bords de manière à ce qu'ils ne dépassent pas.
6. Ajoutez le café moulu dans le filtre à l'aide de la cuillère doseuse fournie. Pour préparer le café, utilisez les proportions de café moulu et d'eau selon vos préférences. Si vous souhaitez obtenir un café à l'arôme et au goût plus intenses, il est recommandé de suivre la quantité recommandée par la méthode européenne. Utilisez une cuillère de café moulu par tasse ou 10 cuillères par verseuse. Ajustez la quantité de café utilisée en fonction de votre goût. Ne dépassez pas le niveau de remplissage maximal.
7. Fermez le couvercle supérieur et assurez-vous qu'il est bien fermé.
8. Une fois que le couvercle supérieur est fermé et que la verseuse est placée sur la base de la cafetière, appuyez sur l'icône tactile marche/arrêt . L'indicateur LED marche/arrêt s'allumera et commencera à clignoter en rouge, indiquant que le processus de préparation du café a commencé.

Avertissement : N'ouvrez jamais le couvercle de la cafetière pendant le processus de préparation, même si l'eau ne s'écoule pas de l'entonnoir. L'eau et le café atteignent des

températures très élevées. Si l'un des deux déborde ou se renverse, il peut provoquer des blessures graves ou des brûlures. Si l'eau ne sort pas ou si le café ne filtre pas, débranchez immédiatement la cafetière et attendez au moins 10 minutes que la cafetière refroidisse avant d'ouvrir le couvercle supérieur et de vérifier l'état du filtre.

9. Lorsque le processus de préparation est terminé et que le réservoir d'eau est vide, il est normal qu'il reste un peu de café dans le filtre. Attendez quelques minutes pour que le café finisse de filtrer complètement et tombe dans la verseuse avant de la retirer.
10. Une fois que le marc de café a refroidi, ouvrez le couvercle de la cafetière et retirez le filtre avec précaution. Pour ce faire, tenez d'abord l'entonnoir par les poignées et retirez-le de la cafetière.
11. Jetez le marc de café et le filtre usagé (s'il est en papier).

Avertissement : La cafetière atteint des températures très élevées pendant le processus de préparation. Soyez très prudent lorsque vous la manipulez.

12. La base chauffante maintiendra la verseuse chaude pendant que la cafetière est en marche.
13. Éteignez la cafetière lorsque la verseuse est vide ou lorsque vous n›utilisez pas la fonction de maintien au chaud. La cafetière s›éteindra automatiquement après avoir maintenu la température de la verseuse pendant 40 minutes.
14. Si vous souhaitez remplir deux verseuses ou plus, il est recommandé de laisser la cafetière refroidir pendant 10 minutes entre chaque cycle de préparation.

NOTE : Le filtre doit aussi être rincé après chaque utilisation.

Pour éviter que le café ne déborde pendant le processus de préparation :
- Assurez-vous que le filtre est correctement positionné dans l'entonnoir.
- Vérifiez que la verseuse est correctement placée sur la base de la cafetière pour que la fonction anti-goutte soit activée normalement.
- Si un filtre en papier est utilisé, assurez-vous qu'il est placé dans l'entonnoir sans le plier ou le froisser.

Une fois le processus de préparation terminé, il est possible qu'il reste du café dans le filtre :
- Laissez le café finir de filtrer complètement et tomber dans la verseuse avant de retirer le filtre.
- Ne déplacez pas la cafetière lorsqu'elle est en marche.

Préparation de café (Normal)

1. Appuyez sur l'icône tactile marche/arrêt . L'indicateur LED marche/arrêt s'allumera et commencera à clignoter en rouge, indiquant que le processus de préparation du café a commencé.

NOTE : La cafetière s'éteindra automatiquement après avoir maintenu la température de la verseuse pendant 40 minutes.

NOTE : Si l'indicateur LED clignote, cela signifie que la cafetière est en train de préparer du café ; s'il reste fixe, cela signifie que la fonction de maintien au chaud a été activée.

2. Pour arrêter ou interrompre la préparation du café, appuyez à nouveau sur l'icône tactile marche/arrêt .

Programmer du café automatiquement

1. Avant de commencer la préparation du café, réglez l'heure actuelle à l'aide des icônes tactiles de réglage des heures H et des minutes M. Appuyez longuement sur les icônes tactiles pour modifier les valeurs en continu.
2. Lorsque la valeur affichée à l'écran est proche de l'heure souhaitée, relâchez l'icône tactile et appuyez progressivement sur celle-ci jusqu'à ce que l'heure actuelle soit atteinte.
3. Pour configurer l'heure à laquelle vous souhaitez que le café se prépare automatiquement, appuyez sur l'icône tactile de programmation .
4. Réglez ensuite l'heure à l'aide des icônes tactiles de réglage des heures H et des minutes M en suivant les mêmes instructions que pour le réglage de l'horloge.
5. Une fois le réglage effectué, la cafetière passera en mode de préparation automatique du café et l'indicateur LED blanc restera allumé.
6. La cafetière commencera à préparer le café automatiquement à l'heure programmée.
7. Lorsque le cycle d'extraction commence, l'indicateur LED marche/arrêt clignotera en rouge pour indiquer que la cafetière est en marche et l'indicateur blanc s'éteindra.
8. Pour quitter le mode de préparation automatique du café, appuyez à nouveau sur l'icône tactile de programmation .

Fonction Arôme intense

Cette fonction permet de prolonger la durée du cycle de filtrage afin d'assurer une extraction complète du café, ce qui donne un niveau d'intensité et de saveur supplémentaire. Pour ce faire, appuyez sur l'icône tactile de la fonction Arôme intense .

Fonction antigouttes

Cette fonction vous permet d'interrompre le processus de préparation et de vous servir une tasse de café pendant que la cafetière est en marche, c'est-à-dire avant que la verseuse ne soit complètement remplie.

Note :

- Vous pouvez retirer la verseuse et vous servir un café à tout moment.
- La cafetière arrêtera automatiquement l'égouttage.
- Remettez la verseuse en place dans les 30 secondes.

NOTE : Assurez-vous que la verseuse est correctement placée sur la base chauffante de la cafetière.

Note : Bien que la fonction anti-gouttes soit très pratique car elle vous permet de vous servir du café au milieu d'un cycle, il est recommandé d'attendre la fin du processus de préparation. Si le temps de préparation est raccourci, l'intensité, l'arôme et le goût du café peuvent en être affectés.

4. NETTOYAGE ET ENTRETIEN

- Débranchez l'appareil et laissez-le refroidir complètement avant de le nettoyer.
- Lavez la verseuse, le couvercle de la verseuse, l'entonnoir et le filtre amovible avec de l'eau et du liquide vaisselle ou placez-les dans le panier supérieur du lave-vaisselle. Ne mettez pas les autres pièces de la cafetière dans le lave-vaisselle.
- N'utilisez pas de produits nettoyants abrasifs. Pour nettoyer la cafetière, utilisez un chiffon doux et humide.
- Si nécessaire, essuyez la base chauffante avec un chiffon doux et humide.
- Pour les taches les plus difficiles, utilisez un tampon à récurer ou un chiffon humide avec du vinaigre.

Avertissement : Ne plongez pas la base chauffante ou la surface extérieure de la cafetière dans l'eau ou dans tout autre liquide. Évitez de nettoyer l'intérieur du réservoir d'eau avec un chiffon, car cela pourrait laisser des résidus de peluches et obstruer la cafetière. Il suffit de le rincer périodiquement à l'eau du robinet.

Détartrage (Fonction d'auto-nettoyage)

- L'accumulation de calcaire est fréquente pour ce type de cafetière. En général, cela est dû à la présence de dépôts minéraux dans l'eau potable.
- Pour éviter que les tuyaux internes de l'appareil ne se bouchent, veillez à nettoyer régulièrement l'appareil pour éliminer les dépôts de calcaire qui pourraient s'y être formés.
- Si vous ne savez pas à quelle fréquence vous devez détartrer la cafetière, faites-le lorsque vous remarquez que le processus d'extraction est plus lent.
- Il est recommandé de détartrer la cafetière comme suit :

1. Remplissez le réservoir d'eau et ajoutez du produit détartrant selon les proportions indiquées par le fabricant du produit.
2. Démarrez ensuite la cafetière sans insérer le filtre.
3. Appuyez sur l'icône tactile de la fonction d'auto-nettoyage .
4. Lorsque le cycle de préparation de café est fini, videz la verseuse et rincez-la avec de l'eau.
5. Pour finir, remplissez le réservoir avec de l'eau froide du robinet et répétez le processus de

détartrage jusqu'à ce qu'il n'y ait plus d'eau dans le réservoir. Cela permettra d'éliminer les restes de la solution.

6. Il est recommandé d'effectuer ce processus environ 4 fois par an.

NOTE : Lorsque la cafetière a effectué 60 cycles d'utilisation, l'indicateur LED d'auto-nettoyage clignotera en blanc pour vous rappeler d'effectuer un cycle de détartrage. Pour ce faire, appuyez sur l'icône tactile de la fonction d'auto-nettoyage (en mode Veille). Dans le cas contraire, l'indicateur LED ne s'arrêtera pas de clignoter.

5. SPÉCIFICATIONS TECHNIQUES

Référence : 00272
Produit : Coffee 66 Drop & Touch
Voltage : 220 - 240 V~
Fréquence : 50 Hz
Puissance nominale : 1350 W

Les spécifications techniques peuvent être modifiées sans notification préalable afin d'améliorer la qualité du produit.
Produit fabriqué en Chine I Conçu en Espagne

6. RECYCLAGE DES ÉQUIPEMENTS ÉLECTRIQUES ET ÉLECTRONIQUES

Ce symbole indique que, conformément à la réglementation en vigueur, le produit et/ou la batterie doivent être éliminés séparément des déchets municipaux. Lorsque ce produit atteint la fin de sa vie utile, vous devez retirer les piles ou batteries et les apporter à un point de collecte désigné par les autorités locales.
Pour obtenir des informations détaillées sur la manière la plus adéquate de vous défaire de vos appareils électriques et électroniques et/ou des batteries correspondantes, vous devez contacter les autorités locales.
Le respect des lignes directrices susmentionnées contribuera à la protection de l'environnement.

7. GARANTIE ET SAV

Cecotec est responsable envers l'utilisateur final ou le consommateur de tout défaut de conformité existant au moment de la livraison du produit dans les termes, conditions et délais établis par la réglementation applicable.
Il est recommandé que les réparations soient effectuées par du personnel qualifié.
Si vous détectez un incident ou un problème avec le produit, vous devez contacter le Service Après-Vente officiel de Cecotec au +34 9 63 21 07 28.

8. COPYRIGHT

Les droits de propriété intellectuelle des textes de ce manuel appartiennent à CECOTEC INNOVACIONES, S.L. Tous droits réservés. Le contenu de cette publication ne peut être, en totalité ou en partie, reproduit, stocké dans un système de récupération de données, transmis ou distribué par quelque moyen que ce soit (électronique, mécanique, photocopie, enregistrement ou similaire) sans l'autorisation préalable de CECOTEC INNOVACIONES, S.L.

1. TEILE UND KOMPONENTEN

Abbildung 1

1. Obere Abdeckung
2. Filter
3. Trichter
4. Bedienfeld
5. Wasserstandanzeige
6. Heizsockel
7. Deckel der Kanne
8. Kanne
9. Griff der Kanne

Bedienfeld. Abb. 2

10. Intensives Kaffeearoma Funktion Symbol
11. Programmierungssymbol
12. Selbstreinigung-Symbol
13. Symbol für die Stundeneinstellung
14. Symbol für die Minuteneinstellung
15. Ein/Aus-Symbol
16. Display

HINWEIS:
Die Grafiken in dieser Bedienungsanleitung sind schematische Darstellungen und entsprechen möglicherweise nicht genau dem Gerät.

2. VOR DEM GEBRAUCH

- Dieses Gerät ist so verpackt, dass es während des Transports geschützt bleibt. Nehmen Sie das Gerät aus der Verpackung und entfernen Sie das gesamte Verpackungsmaterial. Bewahren Sie die Verpackung an einem sicheren Ort auf, damit das Gerät nicht beschädigt wird, wenn Sie es später transportieren müssen. Wenn Sie die Originalverpackung entsorgen möchten, stellen Sie sicher, dass alle Artikel wiederverwerten.
- Prüfen Sie, ob die Lieferung vollständig und in gutem Zustand ist. Wenn die Lieferung fehlt oder nicht in gutem Zustand ist, kontaktieren Sie den technischen Kundendienst von Cecotec.
- Es wird empfohlen, das Gerät vor dem ersten Gebrauch zu reinigen. Dazu ist es ausreichend, zwei Kaffeezubereitungszyklen ohne Filter und ohne Kaffee durchzuführen.

Vollständiger Inhalt
- Tropfkaffeemaschine
- Diese Bedienungsanleitung

3. BEDIENUNG

Vorbereitung für den Gebrauch
1. Stellen Sie die Kaffeemaschine auf eine ebene, stabile Fläche.
2. Schließen Sie das Gerät an eine Netzsteckdose an.
3. Füllen Sie die Kanne mit frischem Wasser (vorzugsweise aus Flaschen oder gefiltert). Öffnen Sie den obenen Deckel und füllen Sie das Tank mit Wasser aus.

HINWEIS: Die Wasserstandsanzeige im Tank zeigt die Anzahl der Tassen Kaffee an, die je nach Wassermenge im Tank gebrüht werden können. Überschreiten Sie nicht die maximale Fülllinie. Es wird empfohlen, den Tank zu füllen, um mindestens 4 Tassen Kaffee zu brühen.

4. Schließen Sie den Deckel der Kanne und setzen Sie ihn auf das Gerät. Achten Sie darauf, dass er richtig auf dem Sockel sitzt, damit die Antitropf-Funktion normal aktiviert wird.

Warnung: Vergewissern Sie sich, dass die Kanne den Deckel aufgesetzt hat und sicher auf dem Sockel der Kaffeemaschine platziert ist. Andernfalls kann Kaffee oder heißes Wasser auslaufen.

5. Öffnen Sie den oberen Deckel des Geräts und setzen Sie den Filter in den Trichter ein, wobei Sie die Ränder so falten, dass sie nicht überstehen.
6. Füllen Sie den gemahlenen Kaffee mit Hilfe des mitgelieferten Messlöffels in den Filter. Für die Zubereitung des Kaffees stellen Sie das Verhältnis von gemahlenem Kaffee und Wasser nach Ihren üblichen Vorlieben ein. Wenn Sie einen Kaffee mit intensiverem Aroma und Geschmack wünschen, empfiehlt es sich, die nach der europäischen Methode empfohlene Menge zu verwenden. Verwenden Sie einen Esslöffel gemahlenen Kaffee pro Tasse oder 10 Esslöffel pro volle Kanne Kaffee. Passen Sie die verwendete Kaffeemenge Ihrem Geschmack an. Überschreiten Sie nicht die maximale Fülllinie.
7. Schließen Sie den oberen Deckel und vergewissern Sie sich, dass er fest verschlossen ist.
8. Sobald der obere Deckel geschlossen und die Kanne auf den Sockel des Geräts gestellt ist, drücken Sie das Ein/Aus-Symbol . Die Ein/Aus-LED-Anzeige leuchtet auf und beginnt rot zu blinken, was bedeutet, was anzeigt, dass der Kaffeezubereitunsprozess begonnen hat.

Warnung: Öffnen Sie niemals die obere Abdeckung des Geräts während der Kaffeezubereitung, auch wenn kein Wasser aus dem Trichter fließt. Wasser und Kaffee erreichen sehr hohe

Temperaturen. Wenn eines von beiden überläuft oder verschüttet wird, kann dies zu schweren Verletzungen oder Verbrennungen führen. Falls kein Wasser ausläuft oder der Kaffee nicht gefiltert wird, ziehen Sie sofort den Netzstecker und warten Sie mindestens 10 Minuten, bis das Gerät abgekühlt ist, bevor Sie den Deckel öffnen und den Zustand des Filters überprüfen.

9. Wenn die Kaffeezubereitung beendet ist und der Wassertank leer ist, ist es normal, dass etwas Kaffee im Filter zurückbleibt. Warten Sie ein paar Minuten, bis der Kaffee vollständig herausgefiltert und in die Kanne gelaufen ist, bevor Sie den Filter entfernen.
10. Sobald der Kaffeesatz abgekühlt ist, öffnen Sie den oberen Deckel des Geräts und nehmen Sie den Filter vorsichtig heraus. Fassen Sie dazu zunächst den Trichter an den Griffen und nehmen Sie ihn aus dem Gerät.
11. Entsorgen Sie den Kaffeesatz und den gebrauchten Filter (falls er aus Papier besteht).

Warnung: Die Kaffeemaschine erreicht während die Kaffeezubereitung sehr hohe Temperaturen. Seien Sie beim Umgang mit dem Gerät sehr vorsichtig.

12. Der Heizsockel hält die Kanne warm, während die Kaffeemaschine eingeschaltet ist.
13. Schalten Sie das Gerät aus, wenn die Kanne leer ist oder wenn Sie die Warmhaltefunktion nicht verwenden. Das Gerät schaltet sich automatisch aus, nachdem es die Temperatur in der Kanne 40 Minuten lang gehalten hat.
14. Wenn Sie zwei oder mehr Kannen Kaffee zubereiten möchten, empfiehlt es sich, das Gerät zwischen den einzelnen Zubereitungszyklen 10 Minuten abkühlen zu lassen.

HINWEIS: Der Filter muss nach jedem Kaffee auch abgespült werden.

Um zu verhindern, dass der Kaffee bei der Kaffeezubereitung überläuft:
- Achten Sie darauf, dass der Filter richtig im Trichter sitzt.
- Prüfen Sie, ob die Kanne richtig auf dem Sockel des Geräts sitzt, damit die Antitropf-Funktion normal aktiviert wird.
- Wenn Sie einen Papierfilter verwenden, vergewissern Sie sich, dass er in den Trichter eingesetzt wird, ohne ihn zu falten oder zu knicken.

Nach Beendigung der Kaffeezubereitung können sich noch Kaffeereste im Filter befinden:
- Lassen Sie den Kaffee vollständig filtern und in die Karaffe fallen, bevor Sie den Filter herausnehmen.
- Bewegen Sie das Gerät während des Betriebs nicht.

Kaffeezubereitung (Normal)

1. Drücken Sie das Ein/Aus-Symbol ⏻ . Die Ein/Aus-LED-Anzeige leuchtet auf und beginnt rot zu blinken, was anzeigt, dass das Gerät den Kaffeezubereitungsprozess gestartet hat.

HINWEIS: Das Gerät schaltet sich automatisch aus, nachdem es die Temperatur in der Kanne 40 Minuten lang gehalten hat.

HINWEIS: Wenn die LED-Anzeige blinkt, bedeutet dies, dass das Gerät Kaffee zubereitet; wenn sie konstant bleibt, bedeutet dies, dass die Warmhaltefunktion aktiviert wurde.

2. Um die Kaffeezubereitung zu stoppen oder zu unterbrechen, drücken Sie erneut auf das Ein/Aus-Symbol .

Automatische Programmierung des Kaffees

1. Bevor Sie die Kaffeezubereitung starten, stellen Sie die aktuelle Uhrzeit mit den Symbolen für die Einstellung der Stunden H und Minuten M ein. Halten Sie die Symbole gedrückt, um die Werte kontinuierlich zu ändern.
2. Wenn der auf dem Display angezeigte Wert nahe an der gewünschten Zeit liegt, lassen Sie das Symbol los und drücken Sie es schrittweise, bis die aktuelle Zeit erreicht ist.
3. Um die Zeit einzustellen, zu der der Kaffee automatisch zubereitet werden soll, drücken Sie zunächst das Programmierung Symbol .
4. Stellen Sie als nächstes die Uhrzeit ein, indem Sie die Symbole für die Einstellung der Stunden H und Minuten M verwenden und dabei die gleichen Anweisungen befolgen wie beim Einstellen der Uhr.
5. Nach der Einstellung geht das Gerät in den Modus der automatischen Kaffeezubereitung über und die weiße LED-Anzeige leuchtet weiter.
6. Das Gerät beginnt automatisch zur eingestellten Zeit mit der Kaffeezubereitung.
7. Wenn der Kaffeezubereitungszyklus beginnt, blinkt die Ein/Aus-LED-Anzeige rot, um anzuzeigen, dass das Gerät in Betrieb ist, und die weiße Anzeige erlischt.
8. Um den automatischen Kaffeezubereitungsmodus zu beenden, drücken Sie erneut auf das Programmier-Symbol .

Intensives Kaffee Aroma-Funktion

Mit dieser Funktion können Sie die Dauer des Filterzyklus verlängern, um eine vollständige Zubereitung des Kaffees zu gewährleisten und so ein zusätzliches Maß an Intensität und Geschmack zu erreichen. Drücken Sie dazu das Symbol für die Funktion „Intensives Kaffeearoma“.

Anti-Tropf-Funktion

Diese Funktion ermöglicht es Ihnen, die Kaffeezubereitung zu unterbrechen und eine Tasse Kaffee zu servieren, während das Gerät läuft, d.h. bevor die gesamte Kanne aufgebrüht ist.

Hinweis:

- Sie können die Kanne herausnehmen und sich jederzeit Kaffee servieren.
- Die Kaffeemaschine hört automatisch auf zu tropfen.
- Setzen Sie die Kanne innerhalb von 30 Sekunden wieder ein.

HINWEIS: Vergewissern Sie sich, dass die Kanne richtig auf dem Heizsockel des Geräts positioniert ist.

Hinweis: Obwohl die Antitropf-Funktion sehr praktisch ist, da sie es Ihnen ermöglicht, den Kaffee mitten im Zyklus zu servieren, wird empfohlen, zu warten, bis die Kaffeezubereitung beendet ist. Denn wenn Sie die Kaffeezubereitungszeit verkürzen, können die Kaffeestärke, das Aroma und der Geschmack beeinträchtigt werden.

4. REINIGUNG UND WARTUNG

- Ziehen Sie den Netzstecker und lassen Sie das Gerät vor der Reinigung vollständig abkühlen.
- Waschen Sie die Kanne, den Kannendeckel, den Trichter und den abnehmbaren Filter mit heißer Seifenlauge oder legen Sie sie in den oberen Korb der Spülmaschine. Geben Sie KEINE anderen Teile des Geräts in den Geschirrspüler.
- Verwenden Sie keine scheuernden Reinigungsmittel. Verwenden Sie zur Reinigung des Geräts einfach ein weiches, feuchtes Tuch.
- Reinigen Sie bei Bedarf den Heizsockel mit einem weichen, feuchten Tuch.
- Für die Hartnäckige Flecken, verwenden Sie einen Topfreiniger oder einen Tuch mit Essig befeuchtet.

Warnung: Tauchen Sie den Heizsockel oder das äußere Gehäuse des Geräts nicht in Wasser oder eine andere Flüssigkeit ein. Vermeiden Sie es, die Innenseite des Wassertanks mit einem Tuch abzuwischen, da dies Rückstände von Flusen hinterlassen und das Gerät verstopfen kann. Es reicht aus, ihn regelmäßig mit Leitungswasser auszuspülen.

Entkalkung (Selbstreinigungsfunktion)

- Die Staub von Kalk ist normal im Kaffeemaschine. Dies ist in der Regel auf Mineralablagerungen im Trinkwasser zurückzuführen.
- Um ein Verstopfen der internen Leitungen des Geräts zu vermeiden, sollten Sie das Gerät regelmäßig reinigen, um eventuelle Kalkablagerungen zu entfernen.
- Wenn Sie nicht wissen, wie oft Sie das Gerät entkalken sollten, tun Sie es, wenn Sie feststellen, dass der Kaffee langsamer brüht.
- Es wird empfohlen, die Kaffeemaschine wie folgt zu entkalken:

1. Füllen Sie den Wassertank und fügen Sie ein Entkalkungsmittel entsprechend den vom Hersteller des Produkts angegebenen Proportionen hinzu.
2. Starten Sie dann die Kaffeemaschine, ohne den Filter einzusetzen.
3. Drücken Sie das Symbol für die Selbstreinigungsfunktion .
4. Wenn der Brühvorgang beendet ist, leeren Sie die Kanne und spülen Sie sie mit Wasser aus.
5. Füllen Sie anschließend den Tank mit kaltem Leitungswasser und wiederholen Sie den

Entkalkungsvorgang, bis sich kein Wasser mehr im Tank befindet. Dadurch werden alle Reste der Lösung entfernt.

6. Es wird empfohlen, diesen Vorgang etwa 4 Mal pro Jahr durchzuführen.

HINWEIS: Sobald das Gerät 60 Benutzungszyklen absolviert hat, blinkt die Selbstreinigungs-LED-Anzeige weiß, um Sie daran zu erinnern, einen Entkalkungszyklus durchzuführen. Drücken Sie dazu das Symbol der Selbstreinigungsfunktion (im Standby-Modus). Andernfalls hört die LED-Anzeige nicht auf zu blinken.

5. TECHNISCHE SPEZIFIKATIONEN

Referenz des Gerätes: 00272
Produkt: Coffee 66 Drop & Touch
Spannung: 220 - 240 V~
Frequenz: 50 Hz
Nennleistung 1350 W

Die technischen Daten können ohne vorherige Ankündigung geändert werden, um die Produktqualität zu verbessern.
Hergestellt in China | Entworfen in Spanien

6. RECYCLING VON ELEKTRO- UND ELEKTRONIKGERÄTEN

Dieses Symbol weist darauf hin, dass das Produkt und/oder die Batterie / der Akku gemäß den geltenden Vorschriften getrennt vom Hausmüll entsorgt werden muss. Wenn dieses Produkt das Ende seiner Nutzungsdauer erreicht hat, sollten Sie die Batterien/Akkus entfernen und es zu einer von den örtlichen Behörden bestimmten Sammelstelle bringen.
Die Verbraucher müssen sich mit Ihren örtlichen Behörden oder Einzelhändlern in Verbindung setzen, um Informationen über die ordnungsgemäße Entsorgung ihrer Altgeräte und / oder ihre Akkus zu erhalten.
Die Einhaltung der oben genannten Leitlinien trägt zum Schutz der Umwelt bei.

7. GARANTIE UND KUNDENDIENST

Cecotec haftet gegenüber dem Endnutzer oder Verbraucher für jegliche Konformitätsmängel, die zum Zeitpunkt der Lieferung des Produkts bestehen, gemäß den in den geltenden Vorschriften festgelegten Bedingungen und Fristen.
Es wird empfohlen, dass Reparaturen von qualifiziertem Personal durchgeführt werden.
Sollte unerwartet eine Störung auftreten oder haben Sie Fragen über Ihrem Produkt, können Sie sich mit dem Kundendienst in Verbindung setzen über die Telefonnummer: +34 96 321 07 28.

8. COPYRIGHT

Die geistigen Eigentumsrechte an den Texten in dieser Bedienungsleitung liegen bei CECOTEC INNOVACIONES, S.L. Alle Rechte vorbehalten. Der Inhalt dieser Veröffentlichung darf ohne vorherige Genehmigung von CECOTEC INNOVACIONES, S.L. weder ganz noch teilweise vervielfältigt, in einem Wiederherstellungssystem gespeichert, übertragen oder verbreitet werden (elektronisch, mechanisch, Fotokopie, Aufzeichnung oder ähnliches).

1. PARTI E COMPONENTI

Figura 1

1. Coperchio superiore
2. Filtro
3. Imbuto portafiltro
4. Pannello di controllo
5. Indicatore del livello dell'acqua
6. Base riscaldante
7. Coperchio della caraffa
8. Caraffa
9. Manico della caraffa

Pannello di controllo. Fig. 2

10. Icona touch della funzione aroma intenso
11. Icona touch di programmazione
12. Icona touch della funzione di autopulizia
13. Icona touch di impostazione delle ore
14. Icona touch di impostazione dei minuti
15. Icona touch di accensione/spegnimento
16. Display

NOTA:
Le immagini di questo manuale sono rappresentazioni schematiche e potrebbero non corrispondere esattamente all'apparecchio.

2. PRIMA DELL'USO

- Questo apparecchio ha un imballaggio progettato per proteggerlo durante il trasporto. Estrarre l'apparecchio dalla scatola e rimuovere tutto il materiale presente nell'imballaggio. Conservare la scatola originale e gli altri elementi in un luogo sicuro per prevenire danni all'apparecchio qualora fosse necessario trasportarlo in futuro. Se si desidera smaltire l'imballaggio originale, assicurarsi di riciclare tutti gli elementi in modo appropriato.
- Verificare che tutte le parti e i componenti siano compresi e in buono stato. Se uno di essi mancasse o non fosse in buone condizioni, contattare immediatamente il Servizio di Assistenza Tecnica ufficiale di Cecotec.
- Prima di utilizzare la macchina da caffè per la prima volta, è necessario pulirla. A tal fine, è sufficiente eseguire due cicli senza utilizzare il filtro e senza caffè.

Contenuto della scatola
- Macchina da caffè americano
- Il presente manuale di istruzioni

3. FUNZIONAMENTO

Prima dell'uso
1. Posizionare la macchina da caffè su una superficie piana e stabile.
2. Collegare la macchina da caffè a una presa di corrente.
3. Riempire la caraffa di acqua fredda (preferibilmente imbottigliata o filtrata). Aprire il coperchio superiore e versare acqua nel serbatoio.

NOTA: L'indicatore del livello dell'acqua del serbatoio consente di sapere il numero di tazze di caffè che si possono preparare a seconda della quantità di acqua presente. Non superare il livello massimo di riempimento. Si consiglia di riempire il serbatoio per preparare almeno 4 tazze di caffè.

4. Chiudere il coperchio della caraffa e inserirlo nella macchina, assicurandosi che sia saldamente in posizione sulla base per garantire la normale attivazione della funzione antigoccia.

Attenzione: Assicurarsi che il coperchio sia posizionato sulla caraffa e che questa sia saldamente inserita nella base della macchina. Altrimenti il caffè o l'acqua potrebbero fuoriuscire.

5. Aprire il coperchio superiore della macchina e inserire il filtro nell'imbuto portafiltro, piegando i bordi in modo che non sporgano.
6. Aggiungere il caffè macinato nel filtro utilizzando il misurino dosatore fornito con la macchina. Per preparare il caffè, utilizzare le proporzioni di caffè macinato e acqua secondo le proprie preferenze. Se si desidera ottenere un caffè dall'aroma e dal gusto più intensi, si consiglia di seguire la quantità raccomandata dal metodo europeo. Utilizzare un cucchiaio di caffè macinato per ogni tazza o 10 cucchiai per ogni caraffa piena. Regolare la quantità di caffè utilizzata in base ai propri gusti. Non superare il livello massimo di riempimento.
7. Collocare il coperchio superiore e verificare che sia ben chiuso.
8. Una volta chiuso il coperchio superiore e posizionata la caraffa sulla base della macchina, premere l'icona touch di accensione/spegnimento ⏻. La spia LED di accensione/spegnimento si accende e inizia a lampeggiare in rosso, indicando che il processo di erogazione del caffè è iniziato.

Attenzione: Non aprire mai il coperchio superiore della macchina durante il processo di erogazione del caffè, anche se dall'imbuto non esce acqua. L'acqua e il caffè raggiungono

temperature molto elevate, quindi se uno dei due trabocca o si rovescia, può causare gravi lesioni o ustioni. Se non esce acqua o il caffè non filtra, staccare immediatamente la spina e attendere almeno 10 minuti affinché la macchina si raffreddi prima di aprire il coperchio superiore e controllare le condizioni del filtro.

9. Quando il processo di erogazione è terminato e il serbatoio dell'acqua è vuoto, è normale che vi sia ancora dell'acqua nel filtro. Attendere qualche minuto affinché l'acqua finisca di filtrare completamente e cada nella caraffa prima di rimuovere il filtro.
10. Una volta che i fondi di caffè si sono raffreddati, aprire il coperchio superiore della macchina da caffè e rimuovere con cautela il filtro. A tale scopo, tenere l'imbuto portafiltro per i manici e rimuoverlo dalla macchina.
11. Gettare i fondi di caffè e il filtro usato (se di carta).

Attenzione: La macchina da caffè raggiunge temperature molto elevate durante il processo di erogazione. Fare molta attenzione quando la si maneggia.

12. La base riscaldante mantiene la caraffa calda mentre la macchina è accesa.
13. Spegnere l'apparecchio quando la caraffa è vuota o quando non si utilizza la funzione Mantenimento in caldo. La macchina si spegne automaticamente dopo aver mantenuto la temperatura della caraffa per 40 minuti.
14. Se si desidera preparare due o più caraffe di caffè, si consiglia di lasciare raffreddare la macchina per 10 minuti tra un ciclo di erogazione e l'altro.

NOTA: Il filtro deve essere risciacquato dopo ogni utilizzo.

Per evitare che il caffè trabocchi durante il processo di erogazione:
- Assicurarsi che il filtro sia posizionato correttamente nell'imbuto.
- Verificare che la caraffa sia posizionata correttamente sulla base dell'apparecchio per assicurarsi che la funzione antigoccia si attivi normalmente.
- Se si utilizza un filtro di carta, assicurarsi di inserirlo nell'imbuto senza piegarlo o sgualcirlo.

Al termine del processo di preparazione, nel filtro potrebbe rimanere del caffè:
- Lasciare che il caffè filtri completamente e sgoccioli nella caraffa prima di rimuovere il filtro.
- Non spostare la macchina mentre è in funzione.

Preparazione del caffè (Normale)

1. Premere l'icona touch di accensione/spegnimento . La spia LED di accensione/spegnimento si accende e inizia a lampeggiare in rosso, indicando che il processo di erogazione del caffè è iniziato.

ATTENZIONE: La macchina si spegne automaticamente dopo aver mantenuto la temperatura della caraffa per 40 minuti.

NOTA: Se la spia LED lampeggia, la macchina sta erogando il caffè; se rimane fissa, è stata attivata la funzione Mantenimento in caldo.

2. Per interrompere il processo di erogazione del caffè, premere nuovamente l'icona touch di accensione/spegnimento .

Programmazione automatica del caffè

1. Prima di avviare il processo di erogazione del caffè, impostare l'ora corrente con le icone touch di impostazione delle ore H e dei minuti M. Tenere premute le icone per modificare i valori ininterrottamente.
2. Quando il valore visualizzato sul display corrisponde all'incirca all'impostazione desiderata, rilasciare l'icona e continuare a premerla fino a raggiungere l'ora corrente.
3. Per configurare l'ora in cui si desidera preparare il caffè automaticamente, premere l'icona touch di programmazione .
4. Successivamente, impostare l'ora utilizzando le icone di impostazione delle ore H e dei minuti M seguendo le stesse indicazioni utilizzate per l'impostazione dell'ora.
5. Una volta eseguita l'impostazione, la macchina entra in modalità di preparazione automatica del caffè e il LED bianco resta acceso.
6. La macchina inizia a erogare automaticamente il caffè all'ora programmata.
7. Quando si avvia il ciclo di erogazione, la spia LED di accensione/spegnimento lampeggia in rosso per indicare che la macchina è in funzione e la spia bianca si spegne.
8. Per uscire dalla modalità di preparazione automatica del caffè, premere nuovamente l'icona touch di programmazione .

Funzione aroma intenso

Questa funzione consente di prolungare la durata del ciclo di filtraggio per garantire l'estrazione completa del caffè, offrendo un livello extra di intensità e sapore. Per attivare questa funzione, premere l'icona touch della funzione aroma intenso .

Funzione antigoccia

Questa funzione consente di interrompere il processo di erogazione e di servire una tazza di caffè mentre la macchina è in funzione, cioè prima di aver finito di erogare tutta la caraffa.

Nota bene:

- -È possibile rimuovere la caraffa e servirsi il caffè in qualsiasi momento.
- -La macchina smetterà di versare il caffè automaticamente.
- -Riposizionare la caraffa entro 30 secondi.

ATTENZIONE: Assicurarsi che la caraffa sia ben posizionata sulla base della macchina da caffè.

Nota bene: Sebbene la funzione antigoccia sia molto comoda, in quanto consente di servire il caffè nel bel mezzo di un ciclo, si consiglia di attendere il termine del processo di erogazione.

Questo perché, se si accorcia il processo di erogazione, l'intensità, l'aroma e il gusto del caffè potrebbero risentirne.

4. PULIZIA E MANUTENZIONE

- Scollegare la macchina da caffè e lasciarla raffreddare completamente prima di pulirla.
- Lavare la caraffa, il coperchio della caraffa, l'imbuto portafiltro e il filtro con acqua calda e sapone o metterli nel cestello superiore della lavastoviglie. NON inserire nessun'altra parte della macchina da caffè in lavastoviglie.
- Non utilizzare detergenti abrasivi. Per pulire la macchina da caffè, utilizzare un panno morbido e umido.
- Se necessario, pulire la base con un panno morbido e umido.
- Per le macchie più difficili, usare una spugna o un panno inumidito di aceto.

Attenzione: Non immergere la base o l'involucro esterno della macchina in acqua o altri liquidi. Evitare di pulire l'interno del serbatoio dell'acqua con un panno, perché potrebbe lasciare residui di pelucchi e intasare la macchina. È sufficiente sciacquarlo periodicamente con acqua di rubinetto.

Decalcificazione (Funzione di autopulizia)

- L'accumulo di calcare è frequente nelle macchine del caffè a goccia. In generale, ciò è dovuto ai depositi minerali presenti nell'acqua potabile.
- Per evitare di intasare le tubature interne dell'apparecchio, pulire periodicamente l'apparecchio per rimuovere eventuali depositi di calcare che si sono formati.
- Se non si sa con quale frequenza si deve decalcificare la macchina, farlo quando si nota un rallentamento del processo di erogazione del caffè.
- Si consiglia di decalcificare la macchina da caffè come segue:

1. Riempire il serbatoio dell'acqua e aggiungere un addolcitore secondo le proporzioni indicate dal produttore dell'addolcitore.
2. Avviare quindi la macchina senza inserire il filtro.
3. Premere l'icona touch della funzione di autopulizia .
4. Terminato il ciclo di preparazione, svuotare la caraffa e sciacquarla con acqua.
5. Infine, riempire il serbatoio con acqua fredda di rubinetto e ripetere il processo di decalcificazione finché non rimane più acqua nel serbatoio. In questo modo sarà possibile rimuovere i resti della soluzione.
6. Si consiglia di eseguire questo processo circa 4 volte all'anno.

ATTENZIONE: Una volta completati 60 cicli di utilizzo, la spia LED di autopulizia lampeggia in bianco per ricordare di eseguire un ciclo di decalcificazione. A tal fine, premere l'icona touch

della funzione di autopulizia (in modalità standby). Altrimenti la spia LED non smetterà di lampeggiare.

5. SPECIFICHE TECNICHE

Codice prodotto: 00272
Prodotto: Coffee 66 Drop & Touch
Tensione: 220 - 240 V ~
Frequenza: 50 Hz
Potenza nominale: 1350 W

Le specifiche tecniche possono cambiare senza previa notifica per migliorare la qualità del prodotto.
Fabbricato in Cina | Progettato in Spagna

6. RICICLAGGIO DI APPARECCHIATURE ELETTRICHE ED ELETTRONICHE

Questo simbolo indica che, in conformità con le normative vigenti, il prodotto e/o le pile/batterie devono essere smaltiti separatamente dai rifiuti domestici. Quando questo prodotto raggiunge la fine della sua vita utile, è necessario rimuovere le pile/batterie/accumulatori e portarlo in un punto di raccolta designato dalle autorità locali.
Per informazioni dettagliate su come smaltire correttamente le apparecchiature elettriche ed elettroniche e/o le pile/batterie, il consumatore dovrà contattare le autorità locali.
Il rispetto di queste linee guida aiuterà a proteggere l'ambiente.

7. GARANZIA E SUPPORTO TECNICO

Cecotec sarà responsabile nei confronti dell'utente finale o del consumatore per qualsiasi difetto di conformità esistente al momento della consegna del prodotto nei termini, condizioni e scadenze stabilite dalla normativa vigente.
Si raccomanda che le riparazioni siano effettuate da personale specializzato.
Se si riscontra un problema con l'apparecchio o in caso di dubbi, si prega di contattare il Servizio di Assistenza Tecnica ufficiale di Cecotec al numero +34 96 321 07 28.

8. COPYRIGHT

I diritti di proprietà intellettuale dei testi di questo manuale appartengono a CECOTEC INNOVACIONES, S.L. Tutti i diritti riservati. Il contenuto di questa pubblicazione non può essere, in tutto o in parte, riprodotto, archiviato in un sistema di recupero, trasmesso o distribuito con qualsiasi mezzo (elettronico, meccanico, fotocopia, registrazione o simile) senza la previa autorizzazione di CECOTEC INNOVACIONES, S.L.

1. PEÇAS E COMPONENTES

Figura 1

1. Tampa superior
2. Filtro
3. Funil
4. Painel de controlo
5. Indicador de nível de água
6. Base de aquecimento
7. Tampa do jarro
8. Jarro
9. Pega do jarro

Painel de controlo. Fig. 2

10. Ícone Função Aroma intenso
11. Ícone Programar
12. Ícone Função Autolimpeza
13. Ícone Horas
14. Ícone Minutos
15. Ligar/Desligar
16. Ecrã

NOTA:
Os gráficos deste manual são representações esquemáticas e podem não corresponder exatamente ao aparelho.

2. ANTES DE USAR

- Este aparelho é acondicionado em embalagens concebidas para o proteger durante o transporte. Retire o aparelho da sua caixa e remova todo o material de embalagem. Pode manter a caixa original e outras embalagens num local seguro para evitar danos no aparelho, caso necessite de o transportar no futuro. Se desejar descartar a embalagem original, certifique-se de reciclar todos os itens corretamente.
- Certifique-se de que todas as peças e componentes estejam incluídos e em bom estado. Se algum deles faltar ou não estiver em boas condições, contactar imediatamente o Serviço de Assistência Técnica oficial da Cecotec.
- Antes de utilizar a máquina pela primeira vez, esta deve ser limpa. Para o fazer, basta efetuar dois ciclos sem utilizar o filtro e sem café.

Conteúdo da caixa
- Máquina de café de filtro
- Manual de instruções

3. FUNCIONAMENTO

Antes de usar
1. Coloque o aparelho sobre uma superfície plana e estável.
2. Ligue a máquina à tomada elétrica.
3. Enche o jarro de água fria (preferivelmente engarrafada ou filtrada). Abra a tampa superior e encha o depósito de água.

NOTA: O indicador do nível de água no depósito indica o número de chávenas de café que podem ser preparadas de acordo com a quantidade de água no depósito. Não exceda a linha de enchimento máximo. Recomenda-se encher o depósito para preparar pelo menos 4 chávenas de café.

4. Feche a tampa do jarro e coloque-o na máquina, certificando-se de que está bem fixo na base, para que a função Antigotejamento seja ativada normalmente.

Advertência: Certifique-se de que o jarro tem a tampa colocada e que está bem assente na base do aparelho. Caso contrário, pode derramar café ou água quente.

5. Abra a tampa superior da máquina de café e coloque o filtro no funil, dobrando os bordos para que não fiquem salientes.
6. Adicione o café moído ao filtro com a colher doseadora. Para preparar o café, utilize as proporções de café moído e de água de acordo com a sua preferência. Se desejar obter um café com um aroma e um sabor mais intensos, recomenda-se seguir a quantidade recomendada pelo método europeu. Utilize uma colher de sopa de café moído por chávena ou 10 colheres de sopa por cada chávena de café. Ajuste a quantidade de café utilizada de acordo com o seu gosto. Não exceda a linha de enchimento máximo.
7. Coloque a tampa superior e certifique-se de que esteja bem fechada.
8. Quando a tampa superior estiver fechada e o jarro colocado na base da máquina de café, toque no ⏻. O indicador LED de funcionamento acende-se e começa a piscar a vermelho, indicando que o processo de preparação do café foi iniciado.

Advertência: Nunca abra a tampa superior da máquina durante o processo de elaboração, mesmo que não saia água do funil. A água e o café atingem temperaturas muito elevadas, pelo que se um dos dois transbordar ou entornar, pode provocar ferimentos graves ou queimaduras. Se não sair água ou se o café não for filtrado, desligue imediatamente a máquina da tomada e

aguarde pelo menos 10 minutos para que a máquina arrefeça antes de abrir a tampa superior e verificar o estado do filtro.

9. Quando o processo de preparação estiver concluído e o depósito de água estiver vazio, é normal que ainda fique café no filtro. Espere alguns minutos para que a café acabe de filtrar completamente e caia no jarro antes de o retirar.
10. Uma vez que os restos de café tenham arrefecido, tire a tampa e remova o filtro com cuidado. Para o fazer, segure primeiro o funil pelas pegas e retire-o da máquina de café.
11. Deite fora as borras de café e o filtro usado (se for de papel).

Advertência: A máquina de café atinge temperaturas muito elevadas durante o processo de preparação. Tenha muito cuidado ao manuseá-la.

12. A base de aquecimento manterá o jarro quente enquanto a máquina estiver ligada.
13. Desligue a máquina quando o jarro estiver vazio ou quando não estiver a utilizar a função Manter quente. A máquina desliga-se automaticamente depois de manter a temperatura do jarro durante 40 minutos.
14. Se pretender preparar duas ou mais jarros de café, recomenda-se que deixe a máquina arrefecer durante 10 minutos entre cada ciclo de preparação.

NOTA: O filtro também deve ser enxaguado depois de cada café.

Para evitar que o café transborde durante o processo de elaboração:
- Certifique-se de que o filtro está corretamente posicionado no funil.
- Verifique se o jarro está corretamente posicionado na base da máquina para garantir que a função Antigotejamento é ativada normalmente.
- Se utilizar um filtro de papel, certifique-se de que o coloca no funil sem o dobrar ou amarrotar.

Depois de terminado o processo de preparação, pode ainda ficar alguma água no filtro:
- Deixe o café acabar de filtrar completamente e cair no jarro antes de retirar o filtro.
- Não desloque a máquina durante o seu funcionamento.

Preparação do café normal

1. Toque no ícone Ligar/Desligar ⏻. O indicador LED de funcionamento acende-se e começa a piscar a vermelho, indicando que o processo de preparação do café foi iniciado.

AVISO: A máquina desliga-se automaticamente depois de manter a temperatura do jarro durante 40 minutos.

NOTA: Se o indicador piscar, a máquina está a preparar café; se permanecer fixo, a função Manter quente foi ativada.

2. Para parar o processo de preparação do café antes do tempo, toque novamente no .

Programação automática do café

1. Antes de iniciar o processo de preparação do café, defina a hora atual utilizando os ícones Horas H e Minutos M . Prima e mantenha premidos os ícones para alterar os valores continuamente.
2. Quando o valor indicado no ecrã estiver próximo da definição pretendida, solte o ícone e continue a premi-lo até atingir a hora atual.
3. Para definir a hora a que o café deve ser preparado automaticamente, toque primeiro no ícone Programar .
4. Em seguida, defina a hora utilizando os ícones H e M , seguindo as mesmas instruções utilizadas para definir a hora.
5. Uma vez efetuada a definição, a máquina entra no modo de preparação automática do café e o indicador branco começa a piscar.
6. A máquina começa a preparar o café automaticamente à hora programada.
7. Quando o ciclo de extração começa, o indicador de funcionamento pisca a vermelho para indicar que a máquina está em funcionamento e o indicador branco desliga-se.
8. Para sair do modo de preparação automática de café, prima novamente o ícone Programar .

Função Aroma intenso

Esta função permite prolongar a duração do ciclo de filtragem para garantir a extração completa do café, proporcionando um nível extra de intensidade e sabor. Para o fazer, prima o ícone Função Aroma forte .

Função anti gotas

Esta função permite interromper o processo de elaboração e servir uma chávena de café enquanto a máquina está em funcionamento, ou seja, antes de toda a máquina ter sido preparada.

Nota:

- Pode retirar o jarro térmico e servir café em qualquer altura.
- A máquina pára automaticamente de pingar.
- Coloque de novo o jarro no espaço de 30 segundos.

AVISO: Certifique-se de que o jarro está corretamente posicionado na base do aparelho.

Nota: Embora a função Antigotejamento seja muito conveniente, uma vez que permite servir café a meio de um ciclo, recomenda-se que se espere até que o processo de elaboração esteja concluído. Se o tempo do processo de extração for reduzido, a intensidade, o aroma e o sabor do café podem ser afetados.

4. LIMPEZA E MANUTENÇÃO

- Desligue a máquina e deixe arrefecer completamente antes de limpar.
- Lave o jarro, a tampa do jarro, o funil e o filtro amovível com água quente e sabão ou coloque-os no cesto superior da máquina de lavar loiça. Não coloque outras peças da máquina na máquina de lavar loiça.
- Não utilize produtos de limpeza abrasivos. Para limpar a máquina de café, basta utilizar um pano macio e húmido.
- Se necessário, limpe a base com um pano macio e húmido.
- Para as manchas mais difíceis, utilize um esfregão ou um pano humedecido com vinagre.

Advertência: Não mergulhe a base ou a caixa exterior do aparelho em água ou em qualquer outro líquido. Evite limpar o interior do depósito de água com um pano, pois isso pode deixar resíduos de cotão e entupir a máquina. É suficiente enxaguá-lo periodicamente com água da torneira.

Descalcificação (função Autolimpeza)

- A acumulação de calcário é frequente nas máquinas de café de filtro. Em geral, isto deve-se a depósitos minerais na água potável.
- Para evitar o entupimento dos tubos internos do aparelho, é necessário limpar periodicamente o aparelho para eliminar os depósitos de calcário que se possam ter formado.
- Se não sabe com que frequência deve descalcificar a máquina, faça-o quando notar que o processo de extração abrandou.
- Recomenda-se que a máquina de café seja descalcificada da seguinte forma:

1. Encha o depósito de água e com produto descalcificador de acordo com as proporções que o fabricante indicar.
2. De seguida, ligue a máquina sem inserir o filtro.
3. Toque no ícone Função Autolimpeza
4. Quando tenha finalizado o ciclo de preparação de café, esvazie o jarro e enxague-o com água.
5. Por fim, encha o depósito com água fria da torneira e repita o processo de descalcificação até não restar água no depósito. Isto eliminará os restos da solução de vinagre.
6. Recomenda-se que este processo seja efetuado cerca de 4 vezes por ano.

AVISO: Quando a máquina tiver completado 60 ciclos de utilização, o indicador LED de autolimpeza piscará a branco para o lembrar de efetuar um ciclo de descalcificação. Para isso, toque no ícone da função Autolimpeza (no modo standby). Caso contrário, o indicador LED não pára de piscar.

5. ESPECIFICAÇÕES TÉCNICAS

Referência: 00272
Produto: Coffee 66 Drop & Touch
Tensão: 220-240 V
Frequência: 50 Hz
Potência nominal: 1350 W

As especificações técnicas podem ser alteradas sem notificação prévia para melhorar a qualidade do produto.
Fabricado na China | Desenhado na Espanha

6. RECICLAGEM DE PRODUTOS ELÉTRICOS E ELETRÓNICOS

Este símbolo indica que, de acordo com os regulamentos aplicáveis, o produto e/ou bateria deve ser eliminado separadamente do lixo doméstico. Quando este produto atingir o fim da sua vida útil, deverá remover as pilhas/baterias/acumuladores e levá-lo para um ponto de recolha designado pelas autoridades locais.
Para obter informação detalhada acerca da forma mais adequada de eliminar os seus equipamentos elétricos e eletrónicos e/ou as correspondentes baterias, o consumidor deverá contactar com as autoridades locais.
A conformidade com as diretrizes acima referidas ajudará a proteger o ambiente.

7. GARANTIA E SAT

A Cecotec será responsável perante o utilizador final ou consumidor por qualquer falta de conformidade que exista no momento da entrega do produto nos termos, condições e prazos estabelecidos pelos regulamentos aplicáveis.
Recomenda-se que as reparações sejam efetuadas por pessoal qualificado.
Se deteta uma ocorrência com o produto ou tem alguma consulta, entre em contacto com o Serviço de Assistência Técnica da Cecotec através do número de telefone +34 96 321 07 28.

8. COPYRIGHT

Os direitos de propriedade intelectual dos textos deste manual pertencem à CECOTEC INNOVACIONES, S.L. Todos os direitos reservados. O conteúdo desta publicação não pode, no todo ou em parte, ser reproduzido, armazenado num sistema de recuperação, transmitido ou distribuído por qualquer meio (eletrónico, mecânico, fotocópia, gravação ou similar) sem a autorização prévia da CECOTEC INNOVACIONES, S.L.

1. CZĘŚCI I KOMPONENTY

Rysunek 1

1. Górna pokrywa
2. Filtr
3. Lejek
4. Panel sterowania
5. Wskaźnik poziomu wody
6. Podstawa grzejna
7. Pokrywa dzbanka
8. Dzbanek
9. Uchwyt dzbanka

Panel sterowania. Rys. 2

10. Ikona dotykowa funkcji intensywnego aromatu
11. Ikona dotykowa programowania
12. Ikona dotykowa funkcji samoczyszczenia
13. Ikona dotykowa ustawienia godziny
14. Ikona dotykowa ustawienia minut
15. Ikona dotykowa włączania/wyłączania
16. Wyświetlacz

UWAGA:
Grafika tej instrukcji obsługi jest schematyczna i możliwe, że nie będzie całkowicie zgodna z produktem.

2. PRZED UŻYCIEM

- To urządzenie jest zapakowane w opakowanie zaprojektowane w celu ochrony podczas transportu. Wyjmij produkt z pudełka i usuń wszystkie materiały opakowaniowe. Oryginalne pudełko i inne elementy opakowania można przechowywać w bezpiecznym miejscu, aby zapobiec uszkodzeniu urządzenia w przypadku konieczności jego transportu w przyszłości. Jeśli chcesz pozbyć się oryginalnego opakowania, pamiętaj o prawidłowym recyklingu wszystkich jego elementów.
- Upewnij się, że wszystkie części i komponenty są dołączone, i są w dobrym stanie. Jeśli któregokolwiek z nich brakuje lub nie są w dobrym stanie, należy niezwłocznie skontaktować się z oficjalnym Serwisem Technicznym Cecotec.
- Przed pierwszym użyciem urządzenia zaleca się je wyczyścić. Aby to zrobić, wystarczy wykonać dwa cykle ekstrakcji bez użycia filtra i bez kawy.

Zawartość opakowania
- Ekspres przelewowy
- Ta instrukcja obsługi

3. FUNKCJONOWANIE

Przygotowanie do użycia
1. Umieść urządzenie na stabilnej, twardej powierzchni.
2. Podłącz urządzenie do gniazda zasilania.
3. Napełnij dzbanek świeżą wodą (najlepiej butelkowaną lub filtrowaną). Otwórz górną pokrywę i wlej wodę do zbiornika.

UWAGA: Wskaźnik poziomu wody w zbiorniku pokazuje liczbę filiżanek kawy, które można zaparzyć w zależności od poziomu wody. Nie należy przekraczać maksymalnego poziomu napełnienia. Zaleca się napełnienie zbiornika do zaparzenia co najmniej 4 filiżanek kawy.

4. Zamknij pokrywę dzbanka i umieść go na urządzeniu, upewniając się, że jest dobrze osadzony na podstawie, aby zapewnić prawidłowe działanie funkcji zapobiegającej kapaniu.

Uwaga: Upewnij się, że dzbanek ma założoną pokrywę i jest dobrze osadzony w podstawie urządzenia. W przeciwnym razie kawa lub gorąca woda mogą się wylać.

5. Otwórz górną pokrywę ekspresu i umieść filtr w lejku, zaginając krawędzie tak, aby nie wystawały.
6. Dodaj zmieloną kawę do filtra za pomocą miarki dołączonej do urządzenia. Aby przygotować kawę, użyj proporcji zmielonej kawy i wody zgodnie z własnymi preferencjami. Jeśli chcesz uzyskać kawę o bardziej intensywnym aromacie i smaku, zaleca się stosowanie ilości zalecanej przez metodę europejską. Użyj jednej łyżki mielonej kawy na filiżankę lub 10 łyżek na pełny dzbanek kawy. Dostosuj ilość użytej kawy do własnych upodobań. Nie należy przekraczać maksymalnego poziomu napełnienia.
7. Zamknij górną pokrywę i upewnij się, że jest dobrze zamknięta.
8. Po zamknięciu górnej pokrywy i umieszczeniu dzbanka na podstawie ekspresu naciśnij ikonę dotykową włączania/wyłączania ⏻. Wskaźnik LED włączenia/wyłączenia zaświeci się i zacznie migać na czerwono, wskazując, że rozpoczął się proces parzenia kawy.

Uwaga: Nigdy nie otwieraj górnej pokrywy urządzenia podczas procesu parzenia, nawet jeśli z lejka nie wypływa woda. Woda i kawa osiągają bardzo wysokie temperatury, więc przelanie lub rozlanie jednego z nich może spowodować poważne obrażenia lub oparzenia. Jeśli woda nie

wypływa lub kawa nie jest filtrowana, natychmiast odłącz urządzenie od zasilania i odczekaj co najmniej 10 minut, aż urządzenie ostygnie, a następnie otwórz górną pokrywę i sprawdź stan filtra.

9. Po zakończeniu procesu przygotowywania i opróżnieniu zbiornika wody normalne jest, że w filtrze nadal pozostaje pewna ilość kawy. Przed wyjęciem filtra odczekaj kilka minut, aż kawa całkowicie się przefiltruje i wpadnie do dzbanka.
10. Po ostygnięciu fusów otwórz górną pokrywę ekspresu i ostrożnie wyjmij filtr. Aby to zrobić, najpierw chwyć lejek za uchwyty i wyjmij go z ekspresu.
11. Wyrzucić fusy z kawy i zużyty filtr (jeśli jest papierowy).

Uwaga: Ekspres do kawy osiąga bardzo wysokie temperatury podczas procesu parzenia. Podczas obchodzenia się z nim należy zachować szczególną ostrożność.

12. Podstawa grzejna będzie utrzymywać dzbanek gorący, gdy urządzenie jest włączone.
13. Wyłącz urządzenie, gdy dzbanek jest pusty lub gdy nie używasz funkcji utrzymywania w cieple. Urządzenie wyłączy się automatycznie po utrzymaniu dzbanka w cieple przez 40 minut.
14. Jeśli chcesz przygotować dwa lub więcej dzbanków kawy, zaleca się pozostawienie urządzenia do ostygnięcia na 10 minut pomiędzy cyklami parzenia.

UWAGA: Filtr należy również wypłukać po każdym użytku.

Aby zapobiec przelaniu się kawy podczas procesu parzenia:
- Upewnij się, że filtr jest prawidłowo umieszczony w lejku.
- Sprawdź, czy dzbanek jest prawidłowo umieszczony na podstawie ekspresu, aby upewnić się, że funkcja zapobiegająca kapaniu będzie działać prawidłowo.
- Jeśli używany jest filtr papierowy, należy umieścić go w lejku bez składania ani zaginania.

Po zakończeniu procesu przygotowania w filtrze może pozostać pewna ilość kawy:
- Przed wyjęciem filtra odczekaj, aż kawa całkowicie się przefiltruje i wpadnie do dzbanka.
- Nie należy przenosić ekspresu podczas jego pracy.

Przygotowanie kawy „Normalne”

1. Naciśnij ikonę dotykową włączania/wyłączania . Wskaźnik LED włączenia/wyłączenia zaświeci się i zacznie migać na czerwono, wskazując, że rozpoczął się proces parzenia kawy.

UWAGA: Urządzenie wyłączy się automatycznie po utrzymaniu dzbanka w cieple przez 40 minut.

UWAGA: Jeśli wskaźnik LED miga, oznacza to, że ekspres parzy kawę; jeśli świeci światłem stałym, oznacza to, że funkcja utrzymywania w cieple została aktywowana.

2. Aby zatrzymać lub przerwać proces parzenia kawy, ponownie naciśnij ikonę dotykową włączania/wyłączania .

Automatyczne programowanie kawy

1. Przed rozpoczęciem procesu parzenia kawy należy ustawić aktualną godzinę za pomocą ikon dotykowych ustawiania godziny H i minut M. Naciśnij i przytrzymaj ikony dotykowe, aby zmieniać wartości w sposób ciągły.
2. Gdy wartość wyświetlana na wyświetlaczu będzie blisko żądanego ustawienia, zwolnij ikonę dotykową i naciskaj ją aż do osiągnięcia aktualnej godziny.
3. Aby zaprogramować godzinę, o której chcesz, aby kawa była przygotowywana automatycznie, najpierw naciśnij ikonę dotykową programowania .
4. Następnie zaprogramuj godzinę za pomocą ikon dotykowych ustawiania godziny H i minut M, postępując zgodnie z tymi samymi wskazówkami, co w przypadku ustawiania godziny.
5. Po wprowadzeniu ustawień urządzenie przejdzie w tryb automatycznego parzenia kawy, a biała dioda LED będzie świecić.
6. Urządzenie automatycznie zaparzy kawy o zaprogramowanej godzinie.
7. Po rozpoczęciu cyklu ekstrakcji wskaźnik LED włączenia/wyłączenia będzie migać na czerwono, wskazując, że urządzenie pracuje, a biały wskaźnik zgaśnie.
8. Aby wyjść z trybu automatycznego parzenia kawy, ponownie naciśnij ikonę dotykową programowania .

Funkcja intensywnego aromatu

Funkcja ta pozwala wydłużyć czas trwania cyklu filtrowania, aby zapewnić całkowitą ekstrakcję kawy, nadając jej dodatkowej intensywności i smaku. Aby to zrobić, naciśnij ikonę dotykową funkcji intensywnego aromatu .

Funkcja zapobiegająca kapaniu

Funkcja ta umożliwia przerwanie procesu parzenia i podanie filiżanki kawy podczas pracy urządzenia, to znaczy przed zaparzeniem całego dzbanka.

Uwaga:
- Dzbanek można wyjąć i nalać kawę do filiżanki w dowolnym momencie.
- Ekspres automatycznie przestanie kapać.
- Ponownie postaw dzbanek na podstawie w ciągu 30 sekund.

UWAGA: Upewnij się, że dzbanek jest dobrze osadzony w podstawie grzewczej urządzenia.

Uwaga: Chociaż funkcja zapobiegająca kapaniu jest bardzo wygodna, ponieważ umożliwia serwowanie kawy w środku cyklu, zaleca się jednak poczekać, aż proces parzenia się zakończy. Skrócenie czasu procesu ekstrakcji może bowiem wpłynąć na intensywność, aromat i smak kawy.

4. CZYSZCZENIE I KONSERWACJA

- Odłącz ekspres i pozwól mu całkowicie ostygnąć przed czyszczeniem.
- Umyj dzbanek, pokrywkę dzbanka, lejek i wyjmowany filtr gorącą wodą z dodatkiem detergentu lub umieść je w górnym koszu zmywarki. Nie wkładaj żadnych innych części ekspresu do zmywarki.
- Nie używaj żrących środków czyszczących. Do czyszczenia ekspresu wystarczy użyć miękkiej, wilgotnej ściereczki.
- W razie potrzeby wyczyść podstawę grzejną miękką, wilgotną ściereczką.
- W przypadku bardziej uporczywych plam użyj ściereczki lub ściereczki zwilżonej octem.

Uwaga: Nie wolno zanurzać podstawy grzejnej ani zewnętrznej obudowy urządzenia w wodzie lub innym płynie. Unikaj wycierania wnętrza zbiornika wody ściereczką, ponieważ może ona pozostawić kłaczki i zatkać urządzenie. Wystarczy okresowo przepłukać go wodą z kranu.

Odkamienianie (funkcja samoczyszczenia)

- Osadzanie się kamienia jest powszechne w ekspresach przelewowych. Jest to spowodowane osadami mineralnymi w wodzie pitnej.
- Aby zapobiec zatykaniu się wewnętrznych przewodów urządzenia, należy okresowo czyścić urządzenie w celu usunięcia ewentualnych osadów wapiennych.
- Jeśli nie wiesz, jak często odkamieniać urządzenie, zrób to, gdy zauważysz, że proces ekstrakcji uległ spowolnieniu.
- Zaleca się odkamienianie ekspresu w następujący sposób:

1. Napełnij zbiornik na wodę wodą i dodaj środek odkamieniający zgodnie z proporcjami wskazanymi przez producenta produktu.
2. Następnie uruchom urządzenie bez wkładania filtra.
3. Naciśnij ikonę dotykową funkcji samoczyszczenia .
4. Po zakończeniu cyklu przygotowywania opróżnij dzbanek i wypłucz go wodą.
5. Na koniec napełnij zbiornik zimną wodą z kranu i powtarzaj proces odkamieniania, aż w zbiorniku nie będzie już wody. Pozwoli to usunąć resztki roztworu.
6. Zaleca się przeprowadzanie tego procesu około 4 razy w roku.

UWAGA: Gdy urządzenie wykona 60 cykli użytkowania, wskaźnik LED samoczyszczenia zacznie migać na biało, przypominając o konieczności wykonania cyklu odkamieniania. W tym celu należy nacisnąć ikonę dotykową funkcji samoczyszczenia (w trybie gotowości). W przeciwnym razie wskaźnik LED nie przestanie migać.

5. SPECYFIKACJA TECHNICZNA

Referencja produktu: 00272
Produkt: Coffee 66 Drop & Touch
Napięcie: 220 - 240 V ~
Częstotliwość: 50 Hz
Moc znamionowa: 1350 W

Specyfikacje techniczne mogą ulec zmianie bez wcześniejszego powiadomienia w celu poprawy jakości produktu.
Wyprodukowano w Chinach | Zaprojektowano w Hiszpanii

6. RECYKLING URZĄDZEŃ ELEKTRYCZNYCH I ELEKTRONICZNYCH

Ten symbol oznacza, że zgodnie z obowiązującymi przepisami produkt i/lub baterię należy utylizować oddzielnie od odpadów domowych. Kiedy ten produkt osiągnie koniec okresu użytkowania, należy wyjąć baterie/akumulatory i przekazać je do punktu zbiórki wyznaczonego przez lokalne władze.
Aby uzyskać szczegółowe informacje na temat najbardziej odpowiedniego sposobu utylizacji sprzętów elektrycznych i elektronicznych i/lub odpowiednich baterii, konsument powinien skontaktować się z lokalnymi władzami.
Przestrzeganie powyższych wytycznych pomoże chronić środowisko.

7. GWARANCJA I SERWIS POMOCY TECHNICZNEJ

Cecotec odpowiada przed użytkownikiem lub konsumentem końcowym za wszelkie niezgodności występujące w momencie dostawy produktu na warunkach określonych w obowiązujących przepisach.
Zaleca się, aby naprawy były przeprowadzane przez wyspecjalizowany personel.
Jeśli wykryjesz problem z produktem lub masz jakiekolwiek pytania, skontaktuj się z oficjalnym Serwisem Pomocy Technicznej Cecotec pod numerem telefonu +34 96 321 07 28.

8. PRAWA AUTORSKIE

Prawa własności intelektualnej do tekstów tej instrukcji obsługi należą do CECOTEC INNOVACIONES, S.L. Wszelkie prawa zastrzeżone. Treść niniejszej publikacji nie może być, w całości lub w części, powielana, przechowywana w systemie wyszukiwania, przesyłana lub rozpowszechniana za pomocą jakichkolwiek środków (elektronicznych, mechanicznych, fotokopii, nagrywania lub podobnych) bez uprzedniej zgody CECOTEC INNOVACIONES, S.L.

1. DÍLY A SOUČÁSTI

Obrázek 1

1. Horní kryt
2. Filtr
3. Držák filtru
4. Ovládací panel
5. Indikátor úrovně hladiny vody
6. Ohřívací deska
7. Víko konvice
8. Konvice
9. Rukojeť konvice

Ovládací panel. Obr. 2

10. Dotyková ikona funkce intenzivní aroma
11. Dotyková ikona programování
12. Dotyková ikona funkce samočištění
13. Dotyková ikona pro nastavení hodiny
14. Dotyková ikona pro nastavení minut
15. Dotyková ikona pro zapnutí/vypnutí
16. Displej

POZNÁMKA:
Grafické znázornění v tomto návodu je schematickým znázorněním a nemusí přesně odpovídat výrobku.

2. PŘED POUŽÍVÁNÍM

- Tento spotřebič je zabalen v obalu určeném k ochraně při přepravě. Vyjměte spotřebič z krabice a odstraňte veškerý obalový materiál. Můžete uschovat originální krabici a další obaly na bezpečném místě pro zabránění poškození spotřebiče, pokud byste jej v budoucnu potřebovali přepravovat. Pokud chcete zlikvidovat originální obal, ujistěte se, že všechny části recyklujete správně.
- Zkontrolujte, zda jsou všechny díly a komponenty součástí balení a v dobrém stavu. Pokud některý z nich chybí nebo není v dobrém stavu, okamžitě kontaktujte Oficiální technickou asistenční službu společnosti Cecotec.
- Před prvním použitím kávovaru se doporučuje vyčistit ho. Za tímto účelem jednoduše proveďte dva cykly extrakce bez nasazeného filtru a bez kávy.

Obsah krabice

- Kávovar na překapávanou kávu
- Tento návod k použití

3. PROVOZ

Příprava k použití

1. Umístěte kávovar na rovný a stabilní povrch.
2. Zapojte kávovar do síťové zásuvky.
3. Naplňte konvici čerstvou vodou (nejlépe balenou nebo filtrovanou). Otevřete horní kryt kávovaru a přelijte vodu do nádržky na vodu.

POZNÁMKA: Díky indikátoru úrovně hladiny vody na nádržce můžete mýt přehled o počtu šálek kávy, které lze připravit podle množství vody v nádržce. Nepřekračujte maximální úroveň naplnění. Doporučuje se naplnit nádržku tak, abyste mohli připravit alespoň 4 šálky kávy.

4. Zavřete víko konvice a položte ji do kávovaru. Ujistěte se, že je správně položena na základně, aby byla zajištěna normální aktivace funkce proti odkapávání.

Varování: Ujistěte se, že má konvice nasazené víko a je dobře umístěna na základně kávovaru. V opačném případě by se mohla káva nebo horká voda vylít.

5. Otevřete horní kryt kávovaru a nasaďte filtr na držák filtru, přičemž okraje ohněte tak, aby nevyčnívaly.
6. Přidejte mletou kávu do filtru pomocí odměrné lžičky, která je součástí kávovaru. Pro přípravu kávy použijte poměr mleté kávy a vody podle svých obvyklých preferencí. Pokud chcete připravit kávu s intenzivnějším aroma a chutí, doporučujeme dodržet množství doporučené evropskou metodou. Použijte jednu odměrnou lžičku mleté kávy na jeden šálek nebo 10 lžiček na celou konvici kávy. Množství použité kávy upravte podle své chuti. Nepřekračujte maximální úroveň naplnění.
7. Zavřete horní kryt kávovaru a ujistěte se, že je dobře zavřený.
8. Po zavření horního krytu kávovaru a vložení konvice na základnu kávovaru, stiskněte dotykovou ikonu pro zapnutí/vypnutí ⏻ . LED indikátor pro zapnutí/vypnutí se rozsvítí a začne blikat červeně, čímž indikuje zahájení procesu přípravy kávy.

Varování: Nikdy neotvírejte horní kryt kávovaru během procesu přípravy i když nevytéká voda přes výpust. Voda a káva dosahují velmi vysokých teplot, takže pokud jedna z nich přeteče nebo se vylije, může dojít k vážnému zranění nebo opaření. Pokud nevytéká žádná voda nebo se káva nefiltruje, okamžitě odpojte kávovar ze sítě a počkejte alespoň 10 minut, než přístroj vychladne, a teprve poté otevřete horní kryt a zkontrolujte stav filtru.

9. Když je proces přípravy ukončen a nádržka na vodu je prázdná, je normální, že ve filtru ještě zbývá trochu vody. Před vyjmutím filtru, počkejte, než se voda úplně přefiltruje a překape do konvice.
10. Jakmile kávovar vychladne, otevřete horní kryt kávovaru a opatrně vyjměte filtr. Nejprve uchopte držák filtru za úchyty a vyjměte ho z kávovaru.
11. Vysypte kávovou sedlinu a vyhoďte použitý filtr (pokud je z papíru).

Varování: Kávovar dosahuje velmi vysokých teplot během procesu přípravy kávy. Dbejte zvýšené opatrnosti při manipulaci s kávovarem.

12. Ohřívací deska udržuje konvici horkou, zatímco je kávovar zapnutý.
13. Vypněte kávovar, když je konvice prázdná nebo když se chystáte použít funkci Keep Warm (udržování teploty). Kávovar se automaticky vypne po udržování teploty konvice po dobu 40 minut.
14. Pokud si přejete připravit dvě nebo více konvic kávy, doporučuje se nechat vychladnout kávovar po dobu 10 minut mezi každým cyklem přípravy.

POZNÁMKA: Filtr je také nutné vypláchnout po každém použití.

Pro zabránění vylití kávy během procesu přípravy:
- Ujistěte se, že filtr je správně nasazen v držáku filtru.
- Zkontrolujte, zda konvice je správně položena na základně kávovaru pro zajištění normální aktivace funkce proti odkapávání.
- V případě, že použijete papírový filtr, ujistěte se, že při jeho nasazení do držáku filtru jste ho nezalomily a také nepomačkaly.

Po ukončení přípravy kávy je možné, že ve filtru zůstala káva.
- Před vyjmutím filtru, počkejte, než se káva úplně přefiltruje a překape do konvice.
- Nepřemísťujte kávovar, když je v provozu.

Příprava kávy (Normální)

1. Stiskněte dotykovou ikonu pro zapnutí/vypnutí ⏻ . LED indikátor pro zapnutí/vypnutí se rozsvítí a začne blikat červeně, čímž indikuje zahájení procesu přípravy kávy.

UPOZORNĚNÍ: Kávovar se automaticky vypne po udržování teploty konvice po dobu 40 minut.

POZNÁMKA: Pokud LED indikátor bliká, znamená to, že kávovar připravuje kávu; pokud LED indikátor svítí, znamená to, že funkce Keep Warm (udržování teploty) byla aktivována.

2. Pro zastavení nebo přerušení přípravy kávy, znovu stiskněte dotykovou ikonu pro zapnutí/vypnutí ⏻ .

Automatické naprogramování kávy

1. Před zahájením procesu přípravy kávy nastavte aktuální čas pomocí dotykových ikon pro nastavení hodiny H a minut M. Nepřetržitě podržte stisknuté dotykové ikony pro úpravu hodnot.
2. Jakmile se hodnota zobrazená na displeji přiblíží požadovanému času, uvolněte dotykovou ikonu a pokračujte v její stisknutí, dokud nebude nastavena aktuální čas.
3. Pro nastavení času, kdy si přejete kávu automaticky připravit, nejprve stiskněte dotykovou ikonu programování .
4. Následně, nastavte čas použitím dotykových ikon pro nastavení hodiny H a minut M podle stejných kroků jak při nastavení aktuálního času.
5. Po provedení nastavení kávovar přejde do režimu automatické přípravy kávy a bílý LED indikátor zůstane svítit.
6. Kávovar začne automaticky připravovat kávu v naprogramovaném čase.
7. Jakmile začne cyklus extrakce, LED indikátor pro zapnutí/vypnutí bude blikat červeně, čímž indikuje, že kávovar je v provozu a bílý indikátor zhasne.
8. Pro ukončení režimu automatické přípravy kávy, znovu stiskněte dotykovou ikonu programování .

Funkce intenzivního aroma

Tato funkce umožňuje prodloužit cyklus filtrace pro zajištění kompletní extrakce kávy, a tím dosažení extra úrovně intenzity a chuti. Za tímto účelem stiskněte dotykovou ikonu funkce intenzivní aroma .

Funkce proti odkapávání

Tato funkce umožňuje přerušit proces přípravy kávy a servírovat šálku kávy, zatímco je kávovar v provozu, to znamená ještě před ukončením přípravy kávy pro celou konvici.

Poznámka:

- Konvici můžete vyjmout a kávu servírovat v kterémkoli okamžiku.
- Kávovar automaticky přestane překapávat.
- Konvice umístěte na své místo předtím, než uplyne 30 sekund.

UPOZORNĚNÍ: Ujistěte se, že konvice je dobře položena na ohřívací základně kávovaru.

Poznámka: Přestože je funkce proti odkapávání velmi praktická, protože umožňuje servírovat kávu uprostřed cyklu, doporučujeme počkat, až se proces přípravy kávy dokončí. Pokud se doba extrakce zkrátí, může to mít vliv na intenzitu, aroma a chuť kávy.

4. ČIŠTĚNÍ A ÚDRŽBA

- Vypněte a odpojte kávovar a nechte ho zcela vychladnout před zahájením jeho čištění.
- Umyjte konvici, víko konvice, držák filtru a odnímatelný filtr horkou vodou a mýdlem nebo je umístěte do horního koše myčky nádobí. NEVKLÁDEJTE žádnou jinou část kávovaru do myčky nádobí.
- Nepoužívejte abrazivní čistící prostředky. Pro vyčištění kávovaru použijte pouze jemný navlhčený hadřík.
- V případě potřeby, vyčistěte ohřívací desku jemným navlhčeným hadříkem.
- Na odolné skvrny použijte drátěnku nebo hadřík navlhčený octem.

Varování: Neponořujte ohřívací základnu ani vnější kryt kávovaru do vody ani do žádné jiné kapaliny. Vyvarujte se otírání vnitřku nádržky na vodu hadříkem, protože by v ní mohly zůstat zbytky vláken a ucpat kávovar. Stačí ji pravidelně oplachovat vodou z vodovodu.

Odstraňování vodního kamene (Funkce samočištění)

- Usazování vodního kamene je běžné u kávovarů na překapávanou kávu. Obecně je to způsobeno minerálními usazeninami v pitné vodě.
- Pro zabránění ucpání vnitřního potrubí kávovaru nezapomeňte kávovar pravidelně čistit pro odstranění případných usazenin vodního kamene.
- Pokud nevíte, jak často byste měli odstraňovat vodní kámen z kávovaru, udělejte to, jakmile si zaznamenáte, že se proces extrakce zpomalil.
- Doporučuje se odstraňovat vodní kámen z kávovaru následujícím způsobem:

1. Naplňte nádržku na vodu vodou a přípravkem na odstraňování vodního kamene podle poměru uvedeného výrobcem přípravku.
2. Poté, uveďte kávovar do provozu bez nasazeného filtru.
3. Stiskněte dotykovou ikonu funkce samočištění .
4. Jakmile je dokončen proces přípravy, vyprázdněte konvici a opláchněte ji vodou.
5. Nakonec naplňte nádržku studenou vodou z vodovodu a opakujte proces odstraňování vodního kamene, dokud v nádržce nezbude žádná voda. Tím se odstraní zbývající roztok.
6. Tento proces se doporučuje provádět přibližně 4krát ročně.

UPOZORNĚNÍ: Jakmile kávovar dosáhne 60 cyklů použití, LED indikátor samočištění začne blikat bíle, aby vám připomněl, že je třeba provést cyklus odstraňování vodního kamene. Za tímto účelem stiskněte tlačítko funkce samočištění (v pohotovostním režimu). V opačném případě indikátor LED nepřestane blikat.

5. TECHNICKÉ SPECIFIKACE

Referenční číslo výrobku: 00272
Výrobek: Coffee 66 Drop & Touch
Napětí: 220-240 V~
Frekvence: 50 Hz
Jmenovitý výkon: 1350 W

Technické specifikace se mohou změnit bez předchozího upozornění za účelem zlepšení kvality výrobku.
Vyrobeno v Číně | Navrženo ve Španělsku

6. RECYKLACE ELEKTRICKÝCH A ELEKTRONICKÝCH ZAŘÍZENÍ

Tento symbol označuje, že v souladu s platnými předpisy musí být produkt a/nebo baterie zlikvidovány odděleně od domovního odpadu. Po skončení životnosti tohoto výrobku byste měli články/baterie/akumulátory vyjmout a odnést na sběrné místo určené místními úřady.
Pro podrobnější informace o nejvhodnějším způsobu likvidace elektrických a elektronických zařízení a/nebo příslušných baterií by se spotřebitelé měli obrátit na místní úřady.
Dodržování výše uvedených pokynů přispívá k ochraně životního prostředí.

7. ZÁRUKA A TECHNICKÝ SERVIS

Společnost Cecotec odpovídá konečnému uživateli nebo spotřebiteli za jakýkoli nesoulad, který existuje v době dodání výrobku za podmínek a ve lhůtách stanovených platnými předpisy. Doporučuje se, aby opravy prováděl kvalifikovaný personál.
Pokud zjistíte problém s výrobkem nebo máte jakékoli dotazy, obraťte se na Oficiální technickou asistenční službu společnosti Cecotec na telefonním čísle +34 96 321 07 28.

8. COPYRIGHT

Práva duševního vlastnictví k textům v tomto návodu jsou majetkem společnosti CECOTEC INNOVACIONES, S.L. Všechna práva jsou vyhrazena. Obsah této publikace nesmí být, zčásti nebo jako celek, reprodukován, ukládán do systému obnovy, přenášen nebo distribuován žádnými prostředky (elektronicky, mechanicky, fotokopírováním, nahráváním nebo podobným způsobem) bez předchozího souhlasu společnosti CECOTEC INNOVACIONES, S.L.

1. PARÇALAR VE BİLEŞENLER

Şekil 1

1. Üst kapak
2. Filtre
3. Huni
4. Kontrol paneli
5. Su seviyesi göstergesi
6. Isıtma tabanı
7. Demlik kapağı
8. Demlik
9. Demlik kulpu

Kontrol paneliŞema. 2

10. Yoğun aroma fonksiyonu dokunmatik simgesi
11. Programlama dokunmatik simgesi
12. kendi kendini temizleme fonksiyonu dokunmatik simgesi
13. Saat ayarı dokunmatik simgesi
14. Dakika ayarı dokunmatik simgesi
15. Açma/Kapama dokunmatik simgesi
16. Görselleştirici

NOT:
Bu kılavuzdaki grafikler şematik gösterimlerdir ve ürünle tam olarak eşleşmeyebilir.

2. KULLANMADAN ÖNCE

- Bu cihaz, taşıma sırasında korunması için tasarlanmış bir ambalaj içerisinde paketlenmiştir. Cihazı ve tüm malzemeleri ambalajından çıkarın İleride taşımanız gerektiğinde cihazın zarar görmesini önlemek için orijinal kutuyu ve diğer ambalajları güvenli bir yerde saklayabilirsiniz. Orijinal ambalajı atmak isterseniz, tüm öğeleri doğru şekilde geri dönüşüm kutusuna attığınızdan emin olun.
- Tüm parçaların ve bileşenlerin içinde ve sağlam olduğundan emin olun. Herhangi bir parçanın eksik veya kırık olması durumunda, lütfen resmi Cecotec Teknik Servisi ile derhal iletişime geçin.
- Makineyi ilk kez kullanmadan önce temizlenmelidir. Bunu yapmak için, filtreyi kullanmadan ve kahve olmadan iki döngü gerçekleştirmeniz yeterlidir.

Paket içeriği

- Damlama kahve makinesi
- Kullanma kılavuzu

3. CİHAZIN KULLANIMI

Kullanıma hazırlık

1. Cihazı düz ve sabit bir yüzeye yerleştirin.
2. Kahve makinesini elektrik prizine takın.
3. Sürahiyi temiz su ile doldurun (tercihen şişelenmiş veya filtrelenmiş). Üst kapağı açın ve su deposunu doldurun.

NOT: Depodaki su seviyesi göstergesi, depodaki su miktarına göre demlenebilecek kahve fincan sayısını gösterir. Maksimum dolum çizgisini aşmayın. En az 4 fincan kahve demlemek için deponun doldurulması tavsiye edilir.

4. Sürahinin kapağını kapatın ve damlatmama fonksiyonunun normal şekilde etkinleştirildiğinden emin olmak için tabana sıkıca oturduğundan emin olarak makinenin üzerine yerleştirin.

Dikkat: Sürahinin kapağının takılı olduğundan ve makinenin tabanına sıkıca oturduğundan emin olun. Aksi takdirde kahve veya sıcak su dökülebilir.

5. Kahve makinesinin üst kapağını açın ve filtreyi huninin içine yerleştirin, kenarlarını çıkıntı yapmayacak şekilde katlayın.
6. Makineyle birlikte verilen ölçü kaşığını kullanarak filtreye öğütülmüş kahve ekleyin. Kahveyi hazırlamak için, öğütülmüş kahve ve su oranlarını her zamanki tercihlerinize göre ayarlayın. Daha yoğun aroma ve tada sahip bir kahve elde etmek istiyorsanız, avrupa metodunun önerdiği miktarı takip etmeniz önerilir. Fincan başına bir yemek kaşığı veya bir cezve kahve için 10 yemek kaşığı öğütülmüş kahve kullanın. Kullanılan kahve miktarını damak tadınıza göre ayarlayın. Maksimum dolum çizgisini aşmayın.
7. Üst kapağı kapatın ve sıkıca kapalı olduğundan emin olun.
8. Üst kapak kapatıldıktan ve sürahi kahve makinesinin tabanına yerleştirildikten sonra açma/kapama dokunmatik düğmesine basın . Açma/kapama LED göstergesi yanacak ve kırmızı renkte yanıp sönmeye başlayarak kahve demleme işleminin başladığını gösterecektir.

Dikkat: Huniden su akmasa bile, demleme işlemi sırasında makinenin üst kapağını asla açmayın. Su ve kahve çok yüksek sıcaklıklara ulaşır, bu nedenle ikisinden birinin taşması veya dökülmesi ciddi yaralanmalara veya yanıklara neden olabilir. Su çıkmıyorsa veya kahve filtrelenmiyorsa, makinenin fişini hemen çekin ve üst kapağı açıp filtrenin durumunu kontrol etmeden önce makinenin soğuması için en az 10 dakika bekleyin.

9. Hazırlama işlemi bittiğinde ve su deposu boşaldığında, filtrede hala bir miktar kahve kalması normaldir. Çıkarmadan önce kahvenin tamamen süzülüp sürahiye düşmesi için birkaç dakika bekleyin.

10. Kahve telvesi soğuduktan sonra kahve makinesinin üst kapağını açarak filtreyi dikkatlice çıkarın. Bunu yapmak için önce huniyi saplarından tutun ve kahve makinesinden çıkarın.
11. Kahve telvesini ve kullanılmış filtreyi (kağıt ise) atın.

Dikkat: Kahve makinesi, demleme işlemi sırasında çok yüksek sıcaklıklara ulaşır. Kullanırken çok dikkatli olun.

12. Isıtma tabanı, makine açıkken sürahiyi sıcak tutacaktır.
13. Sürahi boşaldığında veya Sıcak Tutma işlevini kullanmadığınızda makineyi kapatın. Karaf sıcaklığını 40 dakika boyunca koruduktan sonra makine otomatik olarak kapanacaktır.
14. İki veya daha fazla kahve hazırlamak istiyorsanız, her demleme döngüsü arasında makineyi 10 dakika soğumaya bırakmanız önerilir.

NOT: Her kahveden sonra filtre de durulanmalıdır.

Demleme işlemi sırasında kahvenin taşmasını önlemek için:
- Filtrenin huniye düzgün bir şekilde yerleştirildiğinden emin olun.
- Damlama önleme fonksiyonunun normal şekilde etkinleştirildiğinden emin olmak için sürahinin makinenin tabanına doğru şekilde yerleştirildiğini kontrol edin.
- Kağıt filtre kullanıyorsanız, huninin içine katlamadan veya buruşturmadan yerleştirdiğinizden emin olun.

Hazırlama işlemi bittikten sonra filtrede hala bir miktar kahve kalabilir:
- Filtreyi çıkarmadan önce kahvenin tamamen süzülmesini ve sürahiye düşmesini bekleyin.
- Çalışırken makineyi hareket ettirmeyin.

“Normal” kahve hazırlama

1. Açma/Kapama dokunmatik simgesine basın . Açma/Kapama LED göstergesi yanacak ve kırmızı renkte yanıp sönmeye başlayarak makinenin kahve demleme işlemine başladığını gösterecektir.

UYARI: Karaf sıcaklığını 40 dakika boyunca koruduktan sonra makine otomatik olarak kapanacaktır.

NOT: LED göstergesi yanıp sönüyorsa makine kahve pişiriyor demektir; sabit kalıyorsa Sıcak Tutma işlevi etkinleştirilmiştir.

2. Kahve demleme işlemini durdurmak veya yarıda kesmek için açma/kapama dokunmatik simgesine tekrar basın .

Otomatik kahve programlama

1. Kahve demleme işlemine başlamadan önce, saat H ve dakika M dokunmatik ayar

simgelerini kullanarak geçerli saati ayarlayın. Değerleri sürekli olarak değiştirmek için dokunmatik simgelerini basılı tutun.

2. Ekranda gösterilen değer istenen saate yaklaştığında, dokunmatik simgeyi bırakın ve geçerli saate ulaşılana kadar kademeli olarak basın.
3. Kahvenin otomatik olarak demlenmesini istediğiniz saati ayarlamak için önce programlama dokunmatik simgesine basın.
4. Ardından, saati ayarlamak için kullanılan aynı talimatları izleyerek saat H ve dakikaları M ayarlamak için dokunmatik simgeleri kullanın.
5. Ayar yapıldıktan sonra, makine otomatik kahve demleme moduna girecek ve beyaz LED göstergesi açık kalacaktır.
6. Makine, programlanan zamanda otomatik olarak kahve hazırlamaya başlayacaktır.
7. kahve verme döngüsü başladığında, açma/kapama LED göstergesi makinenin çalıştığını belirtmek için kırmızı renkte yanıp sönecek ve beyaz gösterge kapanacaktır.
8. Otomatik kahve demleme modundan çıkmak için programlama dokunmatik simgesine tekrar basın .

Yoğun aroma fonksiyonu

Bu fonksiyon, kahvenin tamamen çekilmesini sağlamak için filtreleme döngüsünün süresini uzatmanıza olanak tanıyarak ekstra bir yoğunluk ve lezzet seviyesi sağlar. Bunu yapmak için, güçlü aroma fonksiyonunun dokunmatik simgesine basın .

Damlama önleyici fonksiyon

Bu fonksiyon, demleme işlemini yarıda kesmenize ve makine çalışırken, yani tüm sürahi demlenmeden önce bir fincan kahve servis etmenize olanak tanır.

NOT:

- -Sürahiyi çıkarabilir ve istediğiniz zaman kahve servisi yapabilirsiniz.
- Makine otomatik olarak damlatmayı durduracaktır.
- -Sürahiyi 30 saniye içinde değiştirin.

UYARI: Sürahinin makinenin tabanına doğru şekilde yerleştirildiğinden emin olun.

NOT: Damlama önleme fonksiyonu, bir döngünün ortasında kahve servisi yapmanıza izin verdiği için çok kullanışlı olsa da, demleme işlemi bitene kadar beklemeniz önerilir. Çünkü kahve verme sürecini kısaltırsanız kahvenin yoğunluğu, aroması ve lezzeti etkilenebilir.

4. TEMİZLİK VE BAKIM

- Makinenin fişini çekin ve temizlemeden önce tamamen soğumasını bekleyin.
- Sürahiyi, sürahi kapağını, huniyi ve çıkarılabilir filtreyi sıcak, sabunlu suyla yıkayın

veya bulaşık makinesinin üst sepetine yerleştirin. Makinenin diğer parçalarını bulaşık makinesine koymayın.
- Aşındırıcı veya kimyasal temizleyiciler kullanmayın. Temizlemek için yumuşak, nemli bir bez kullanın.
- Gerekirse, tabanı yumuşak, nemli bir bezle temizleyin.
- İnatçı lekeler için ovma süngeri veya sirke ile nemlendirilmiş bir bez kullanın.

Dikkat: Makinenin tabanını veya dış gövdesini suya veya başka bir sıvıya daldırmayın. Su deposunun içini bir bezle silmekten kaçının, çünkü bu tiftik kalıntıları bırakabilir ve makineyi tıkayabilir. Periyodik olarak musluk suyu ile durulamak yeterlidir.

Kireç çözme (Kendi kendini temizleme fonksiyonu)
- Damla kahve makinelerinde kireç birikmesi yaygındır. Genel olarak bu durum içme suyundaki mineral birikintilerinden kaynaklanmaktadır.
- Makinenin iç borularının tıkanmasını önlemek için, oluşmuş olabilecek kireç birikintilerini gidermek amacıyla makineyi periyodik olarak temizleyin.
- Makinenin kirecini ne sıklıkta temizlemeniz gerektiğini bilmiyorsanız, kahve verme işleminin yavaşladığını fark ettiğinizde bunu yapın.
- Kahve makinesinin kirecinin aşağıdaki şekilde çözülmesi tavsiye edilir:

1. Su deposunu, ürünün üreticisi tarafından belirtilen oranlara göre su ve kireç çözücü ürün ile doldurun.
2. Ardından filtreyi takmadan makineyi çalıştırın.
3. Kendi kendini temizleme fonksiyonu için dokunma simgesine basın .
4. Demleme döngüsü bittiğinde, sürahiyi boşaltın ve suyla durulayın.
5. Son olarak, depoyu soğuk musluk suyu ile doldurun ve depoda hiç su kalmayana kadar kireç çözme işlemini tekrarlayın. Bu işlem kalan çözeltiyi temizleyecektir.
6. Bu işlemin yılda yaklaşık 4 kez yapılması tavsiye edilir.

UYARI: Makine 60 kullanım döngüsünü tamamladığında, kendi kendini temizleyen LED göstergesi beyaz renkte yanıp sönerek size kireç çözme döngüsü gerçekleştirmenizi hatırlatacaktır. Bunu yapmak için, kendi kendini temizleme fonksiyonu dokunmatik simgesine basın (bekleme modunda). Aksi takdirde LED göstergesinin yanıp sönmesi durmayacaktır.

5. TEKNİK BİLGİLER

Ürün referansı 00272
Ürün: Coffee 66 Dro Wp & Touch

Voltaj: 220 - 240 V~

Frekans: 50 Hz
Nominal güç: 1350

Ürün kalitesini artırmak için teknik özellikler önceden haber verilmeksizin değiştirilebilir.
Çin›de Üretildi | İspanya›da Tasarlandı

6. ELEKTRİKLİ VE ELEKTRONİK EKİPMANLARIN GERİ DÖNÜŞÜMÜ

Bu sembol, yürürlükteki yönetmeliklere göre ürünün ve/veya pilin evsel atıklardan ayrı olarak atılması gerektiğini belirtir. Bu ürün kullanım ömrünün sonuna ulaştığında, pilleri/akümülatörleri çıkarmalı ve yerel yetkililer tarafından belirlenen bir toplama noktasına götürmelisiniz.
Elektrikli ve elektronik ekipmanların ve/veya pillerin uygun şekilde nasıl imha edileceğine ilişkin ayrıntılı bilgi için tüketiciler yerel yetkililerle iletişime geçmelidir.
Yukarıdaki yönergelere uyulması çevrenin korunmasına yardımcı olacaktır.

7. GARANTİ VE TEKNİK SERVİS

Cecotec, ürünün teslimatı sırasında mevcut olan herhangi bir uygunsuzluktan dolayı son kullanıcıya veya tüketiciye karşı yürürlükteki yönetmelikler tarafından belirlenen şartlar, koşullar ve süreler kapsamında sorumlu olacaktır.
Onarımların nitelikli personel tarafından yapılması tavsiye edilir.
Ürünle ilgili bir sorun tespit ederseniz veya herhangi bir sorunuz varsa, lütfen +34 96 321 07 28 numaralı telefondan resmi Cecotec Teknik Destek Servisi ile iletişime geçin.

8. TELİF HAKLARI

Bu kılavuzdaki metinlerin fikri mülkiyet hakları CECOTEC INNOVACIONES, S.L.'ye aittir. Bu yayının içeriği, CECOTEC INNOVACIONES, S.L.'nin önceden izni olmadan kısmen veya tamamen çoğaltılamaz, bir erişim sisteminde saklanamaz, herhangi bir yolla (elektronik, mekanik, fotokopi, kayıt veya benzeri) iletilemez veya dağıtılamaz.

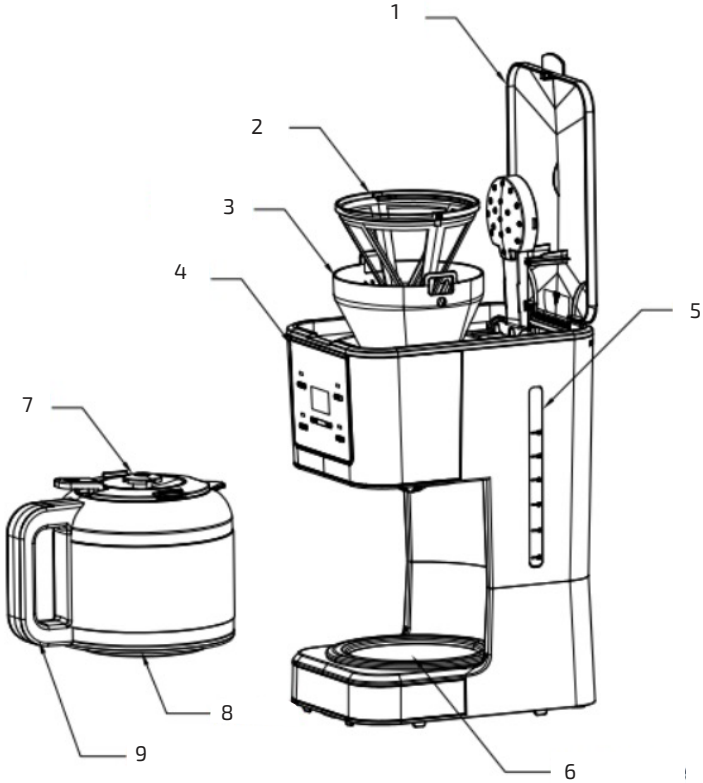

Fig./Img./Abb./Afb./ Rys. 1

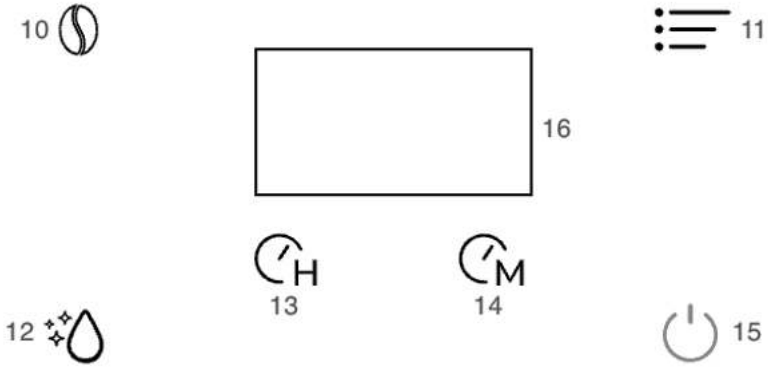

Fig./Img./Abb./Afb./ Rys. 2

www.cecotec.es

Cecotec Innovaciones S.L.
Av. Reyes Católicos, 60
46910, Alfafar (Valencia)
AP01240513