Downloaded by: pd-oliana on 12-09-2022 12:50 CEST

Turbobat Power

ES Escoba eléctrica sin cable Instrucciones de uso
EN Cordless Stick vacuum cleaner Instructions for use
FR Balai électrique sans câble Mode d'emploi
DE Kabelloserelectrobesen Gebruiksaanwijzing
PT Aspirador sen fios Instruções de uso
IT Scopa elettrica senza fili Istruzioni per l'uso
NL Snoerloze stofzuiger Gebruiksaanwijzing
CZ Bezdrátový elektrický smeták Návod k pouzití
PL Odkurzacz bezprzewodowy Instrukcja obsługi
SK Bezdrôtová elektrická metla Návod na použitie
HU Vezeték nélküli elektromos nyeles porszívd Használati utasítás
BG Акумулаторна прахосмукачка Инструкция заупотреба
RO Aspirator vertical fără cablu Instrucțiuni de utilizare
AR مكنسة كهربائية لا سلكية تعليمات

solac

Downloaded by: pd-oliana on 12-09-2022 12:50 CEST

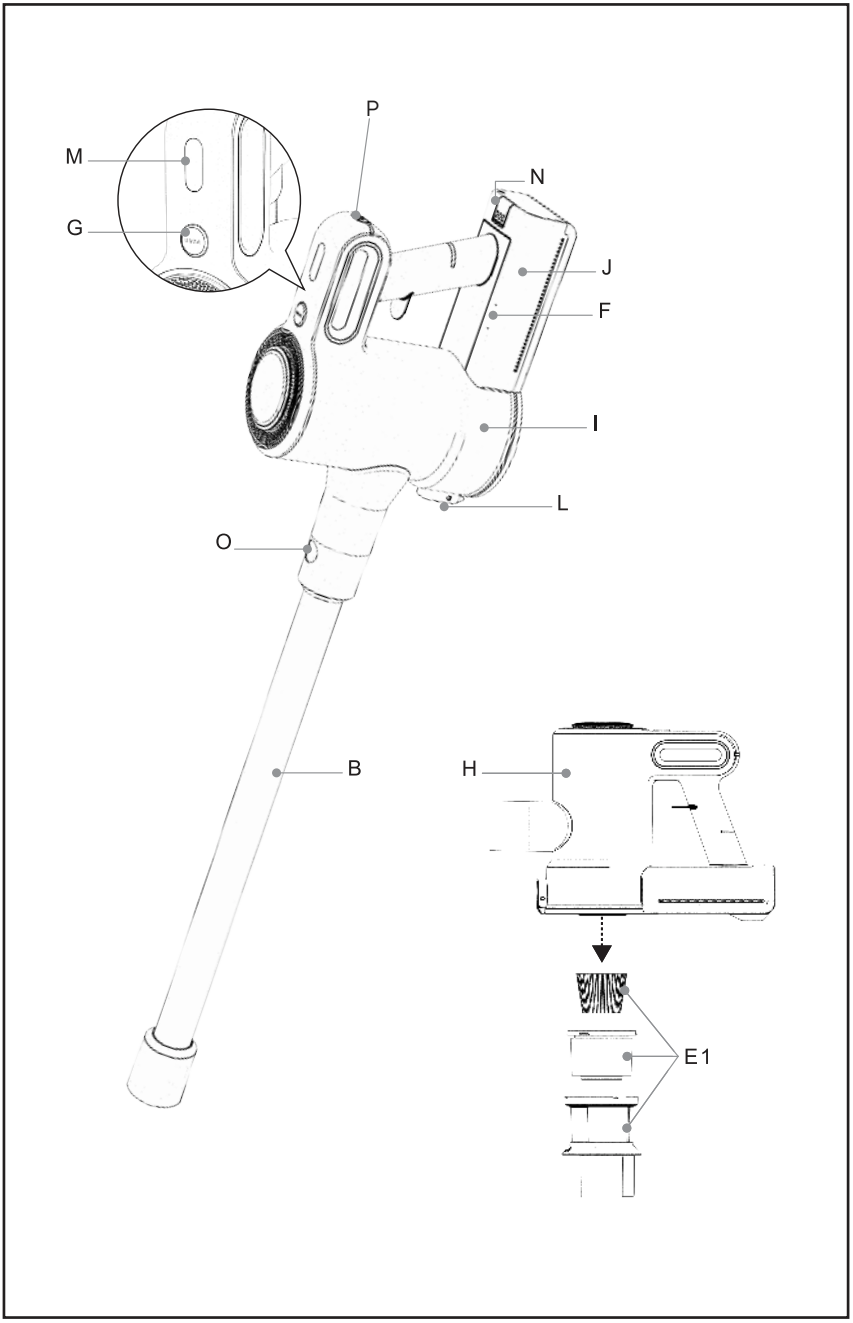

Downloaded by: pd-oliana on 12-09-2022 12:50 CEST

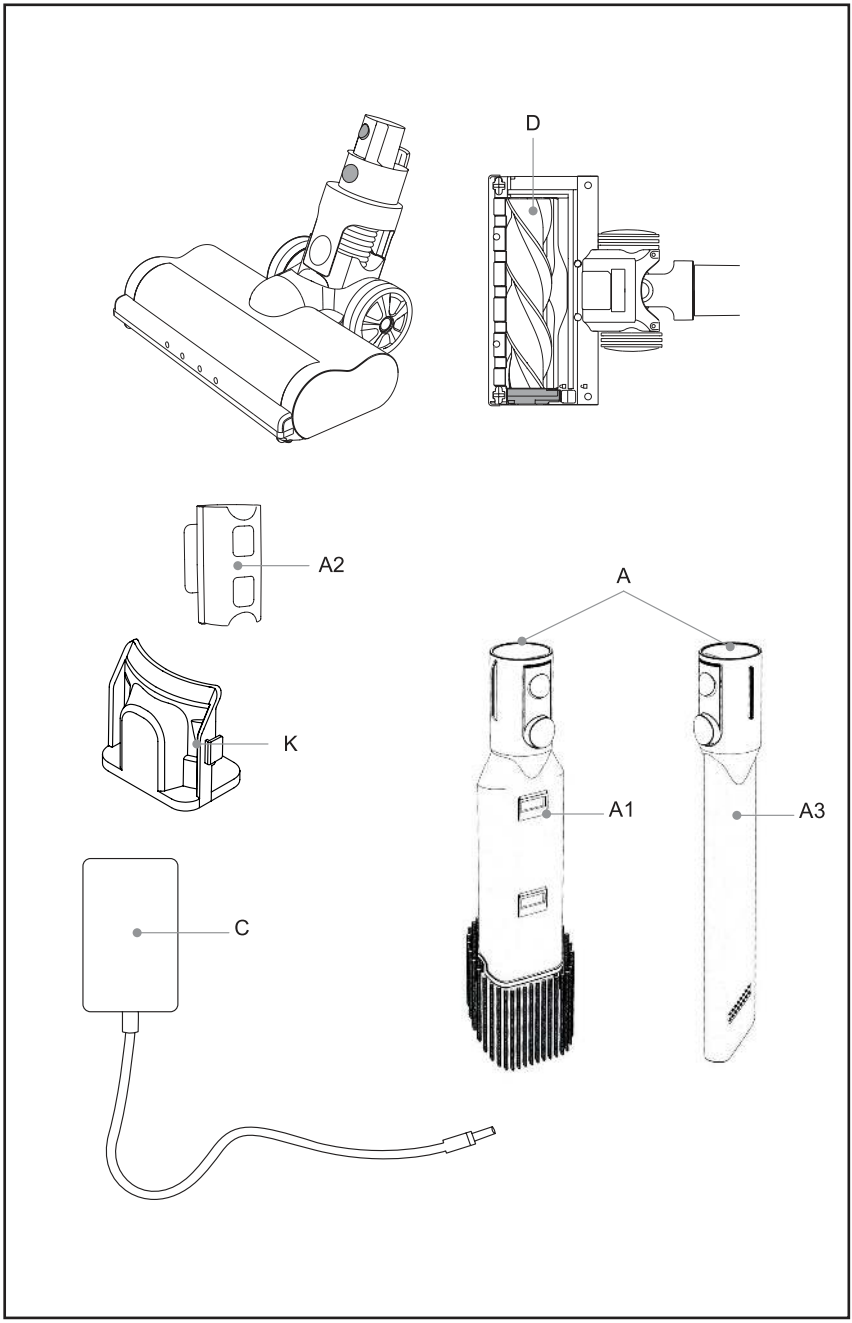

Downloaded by: pd-oliana on 12-09-2022 12:50 CEST

Fig. 1

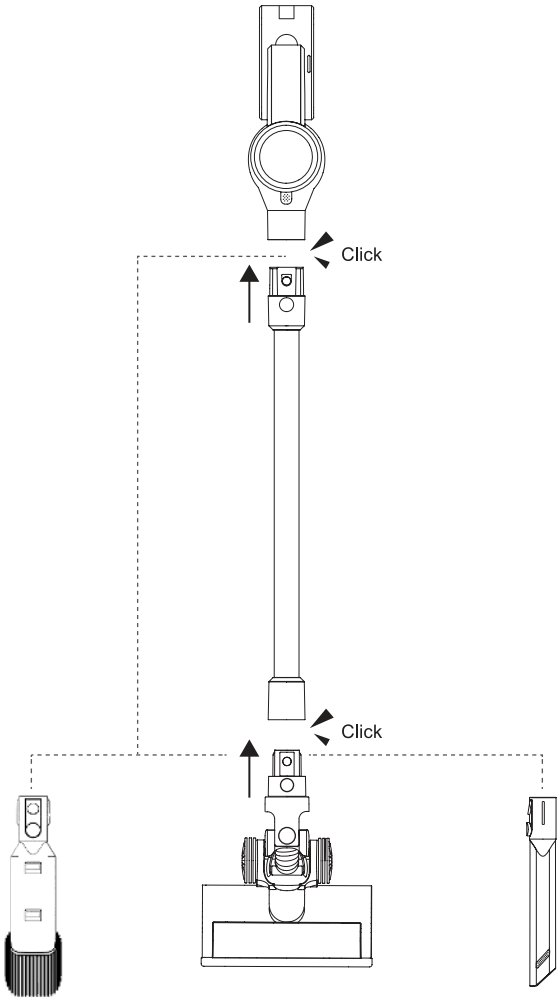

Downloaded by: pd-oliana on 12-09-2022 12:50 CEST

Fig. 2

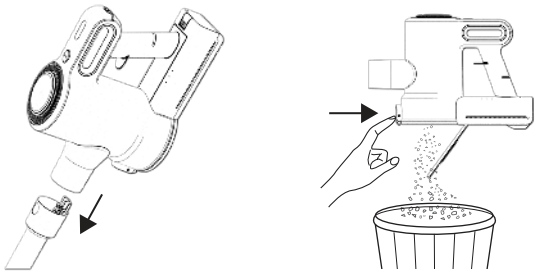

Fig. 3

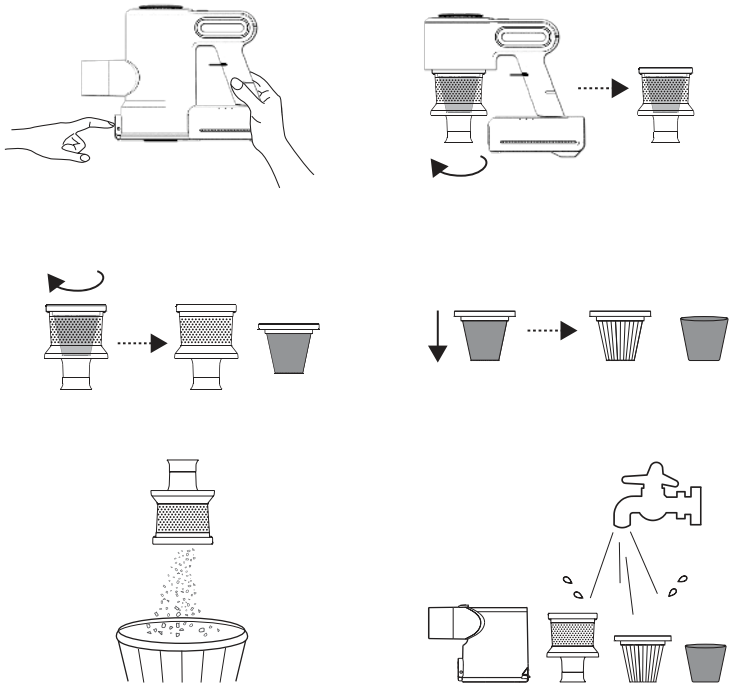

Downloaded by: pd-oliana on 12-09-2022 12:50 CEST

Fig. 3

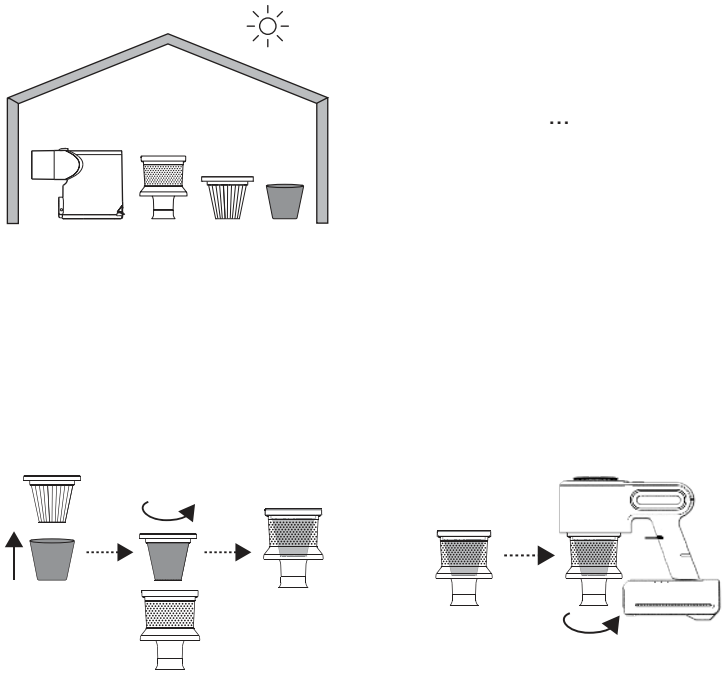

Fig. 4

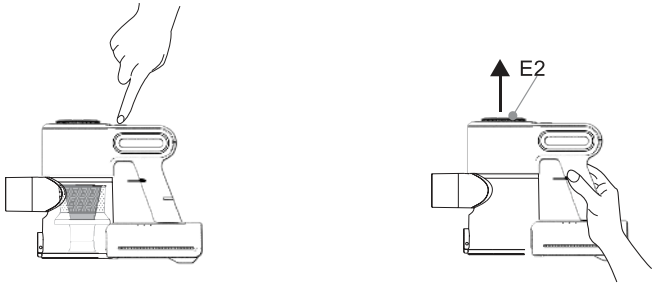

Downloaded by: pd-oliana on 12-09-2022 12:50 CEST

Fig. 5

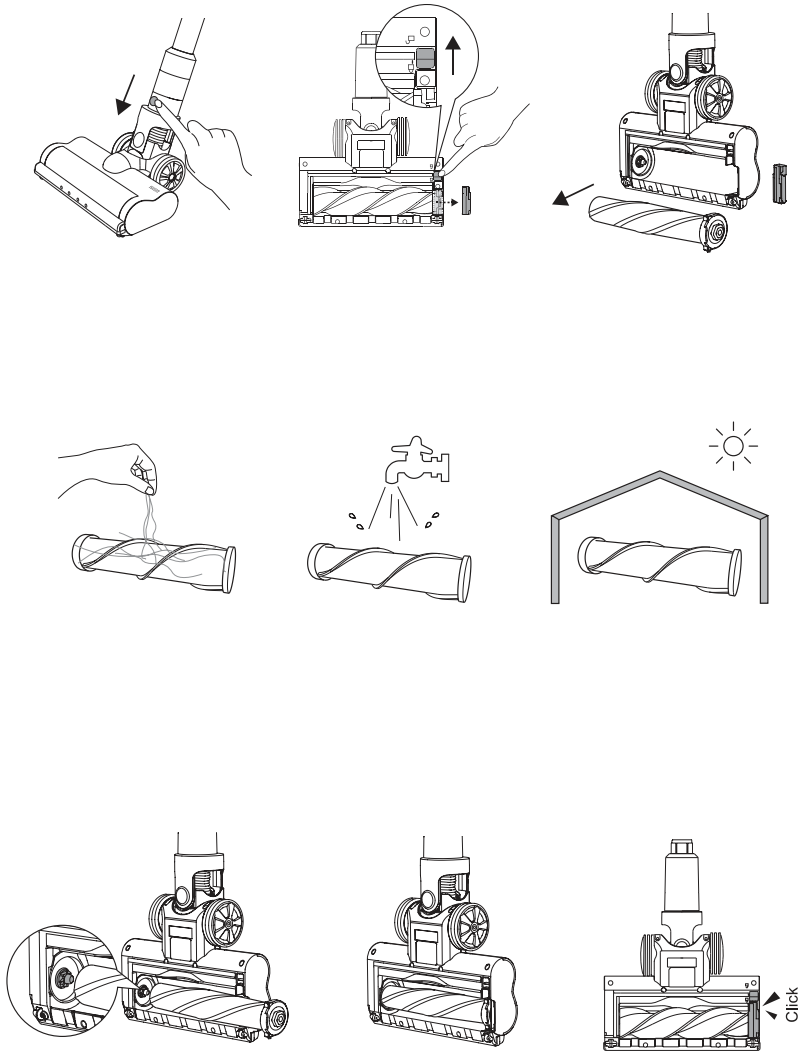

Downloaded by: pd-oliana on 12-09-2022 12:50 CEST

Fig. 6

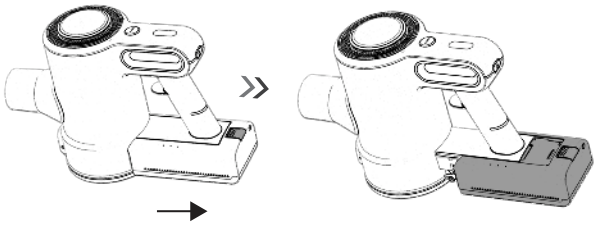

Downloaded by: pd-oliana on 12-09-2022 12:50 CEST

ESPAÑOL

AE2505

ASPIRADOR ESCOBA

DESCRIPCIÓN

A. Accesorios
   A1 Lanza y Cepillo para muebles y tapicería.
   A2 Soporte accesorios tubo
   A3 Lanza extralarga
B. Tubo de extensión
C. Cargador del aspirador
D. Cepillo motorizado Spiral
E. Filtro
   E1 Filtro Motor
   E2 Filtro de salida
F. Indicador estado de la batería
G. Botón de apertura del filtro de salida
H. Cuerpo del aspirador
I. Depósito de polvo
J. Baterías de litio
K. Soporte mural y base de carga
L. Botón para abrir la tapa inferior del depósito
M. Indicador de velocidad
N. Botón para la extracción de la batería
O. Botón para la extracción del tubo de extensión
P. Botón ON/OFF y selector de velocidad ECO/TURBO

Caso de que su modelo de aparato no disponga de los accesorios descritos anteriormente, éstos también pueden adquirirse por separado en los Servicios de Asistencia Técnica.

UTILIZACIÓN Y CUIDADOS

- No usar el aparato si los accesorios o consumibles no están debidamente acoplados.
- No usar el aparato si los accesorios o consumibles acoplados a él presentan defectos. Proceda a sustituirlos inmediatamente.
- No usar el aparato para recoger agua ni cualquier otro líquido.
- No usar el aparato si su dispositivo de puesta en marcha/paro no funciona.
- Respetar la indicación de nivel MAX.
- Guardar este aparato fuera del alcance de los niños y/o personas con capacidades físicas, sensoriales o mentales reducidas o falta de experiencia y conocimiento
- No actuar sobre áreas que contengan objetos metálicos tales como clavos y/o tornillos.
- No aspirar nunca objetos incandescentes o cortantes (colillas, cenizas, clavos…).
- No abrir la/s batería/s bajo ningún motivo.
- Guardar la/s batería/s en lugares donde la temperatura no supere los 40ºC.
- No dejar nunca el aparato conectado y sin vigilancia. Además, ahorrará energía y prolongará la vida del aparato.
- No utilizar el aparato sobre ninguna parte del cuerpo de una persona o animal.
- No usar el aparato sobre mascotas o animales.
- Recargue la/s batería/s solamente con el cargador suministrado por el fabricante. Un cargador que es adecuado para un tipo de baterías, puede ocasionar un peligro de explosión o incendio cuando es usado con otra/s batería/s.
- Use el aparato solamente con la/s batería/s por las que ha estado diseñado específicamente. El uso de cualquier otra/s batería/s puede ocasionar un peligro de explosión o incendio.

INSTALACIÓN

- Asegurarse de retirar todo material de embalaje del interior del aparato.

MONTAJE DEL SOPORTE MURAL:

- El aparato dispone de una base de carga (K), la cual debe fijarse en la pared.
- Fije el soporte mural de la forma que considere más adecuada mediante tacos, tornillos, adhesivos…
- Asegurarse que el soporte esté anclado de forma que sea capaz de aguantar al menos el doble del peso del aparato.
- Encajar el aparato en su soporte mural.

CARGA DE LA BATERÍA:

- Advertencia: Una batería nueva no viene con carga completa y debe ser cargada al máximo antes de usar el aparato por primera vez.
- Cargar la batería a temperatura ambiente entre 4 y 40ºC.
- Enchufar el cargador a la red eléctrica y a la parte trasera del producto, encima del mango.
- Se iluminará un piloto que indica que el

Downloaded by: pd-oliana on 12-09-2022 12:50 CEST

cargador está listo para iniciar la carga de la batería.
- El tiempo necesario para una carga completa es de 4 a 5 horas aproximadamente. Nunca intente sobrecargar las baterías (aunque es recomendable que la primera carga se realice durante 6 horas de carga).
- Mientras la batería se esté cargando, se iluminará el piloto que indica que el cargador está cargando la batería.
- Una vez finalizada la carga, desenchufar el cargador de la red eléctrica.
- Nota: No utilizar el aparato mientras esté conectado al cargador.

COMO COMPROBAR EL NIVEL DE CARGA DE LA BATERÍA:

- Presionar el botón de marcha/paro (P), los pilotos que indican la carga se iluminarán.
- Si los tres pilotos se iluminan significa un nivel de carga completo.
- Si no se ilumina ningún piloto, significa que la batería está totalmente descargada.
- Nota: Para una óptima vida de la batería, se recomienda solo cargar la batería cuando se encuentre totalmente descargada.

MODO DE EMPLEO

NOTAS PREVIAS AL USO:

- Asegúrese de que ha retirado todo el material de embalaje del producto.
- Antes de usar el producto por primera vez, es importante hacer una carga completa de las baterías.
- Preparar el aparato acorde a la función que desee realizar:

USO:

- Poner el aparato en marcha, accionando el botón marcha/paro.
- Seleccionar la velocidad deseada pulsando repetidamente el botón marcha paro (P). Esta función es muy útil ya que permite adaptar la velocidad del aparato al tipo de trabajo que se precise realizar.

INSERCIÓN DE UN ACCESORIO AL ASPIRADOR DE MANO:

- El aspirador de mano está diseñado de tal forma que permite la inserción de los siguientes accesorios: (use la combinación que más se ajuste a sus necesidades). (Fig.1).
- Boquilla cepillo: dotada de un cepillo en su punta que permite, el cepillado de la superficie al tiempo que se actúa.
- Boquilla lanza: Especialmente indicada para ranuras y rincones de difícil acceso.
- Podemos insertar los accesorios en la punta del tubo.

UNA VEZ FINALIZADO EL USO DEL APARATO:

- Parar el aparato, accionando el botón marcha/paro.
- Limpiar el aparato.

LIMPIEZA

- Desenchufar el cargador eléctrico de la red y dejarlo enfriar antes de iniciar cualquier operación de limpieza.
- Limpiar el aparato con un paño húmedo impregnado con unas gotas de detergente y secarlo después.
- No utilizar disolventes, ni productos con un factor pH ácido o básico como la lejía, ni productos abrasivos, para la limpieza del aparato.
- No sumergir el aparato en agua u otro líquido, ni ponerlo bajo el grifo.

VACIADO DEL DEPÓSITO DE POLVO: (FIG. 2)

- Vaciar el depósito de polvo cuando se aprecie a través de sus paredes transparentes que esté lleno o bien cuando se produzca una reducción importante de la potencia de aspiración del aparato.
- Separar el tubo de extensión presionando el botón (O)
- Abrir la tapa de vaciado del depósito presionando el botón para abrir la tapa inferior del depósito (L) situada en la parte frontal del producto y verter su contenido en un contenedor de basura apropiado. (Fig.2)
- Verifique el estado del filtro del depósito.

CAMBIO DE FILTROS:

- Filtro depósito tipo EPA (filtro de aire de alta eficiencia que retiene eficazmente esporas, cenizas, ácaros, polen…), se recomienda revisar periódicamente el estado del filtro, este debe ser limpiado / sustituido cada 50 horas de uso, o si se observa una disminución importante de aspiración del aparato.

Downloaded by: pd-oliana on 12-09-2022 12:50 CEST

PARA LA RETIRADA DE LOS FILTROS: (FIG. 3)

FILTRO MOTOR

- Abrir el depósito de polvo presionando el botón apertura del depósito (L)
- Extraer el ciclon girando hacia la izquierda, como indica la flecha y los candados situados en el ciclón.
- Retirar el filtro EPA de su anclaje girando el filtro hacia la izquierda, como indica la flecha y los candados.
- Lavar los diferentes filtros y dejar secar al aire.
- Para el montaje del filtro, proceda de manera inversa a lo explicado en el apartado anterior.

FILTRO SALIDA: (FIG. 4)

- Presionar el botón apertura tapa filtro salida (G) y extraer el filtro de su anclaje.
- Lavar el filtro y dejar secar al aire.

PARA LA RETIRADA DEL CEPILLO:

- En la parte inferior de la zapata hay que accionar la palanca situada en la parte lateral de la misma para desanclar la pieza que sujeta el cepillo y seguidamente tirar de él para extraerlo (Fig. 5)
- Sacar el cepillo y limpiar.
- Para el montaje proceda de manera inversa a lo explicado en los puntos anteriores.

CONSUMIBLES:

- En los distribuidores y establecimientos autorizados se podrán adquirir los consumibles (tales como; filtros, cepillo de la zapata y set de batería) para su modelo de aparato.
- Usar siempre consumibles originales, diseñados específicamente para su modelo de aparato.
- Podrá adquirir este tipo de consumible en tiendas especializadas.

COMO RETIRAR LAS BATERÍAS DEL APARATO:

- Advertencia: Es importante que las baterías se encuentren completamente descargadas antes de proceder a su retirada del aparato.
- Advertencia: el aparato debe estar desconectado de la alimentación cuando se retiren las baterías

Para retirar las baterías, una vez finalizada la vida del aparato, proceder como sigue:

- Extraer la batería del producto presionando el botón de extracción de la batería (N) y estirar. (Fig.6)

Downloaded by: pd-oliana on 12-09-2022 12:50 CEST

ENGLISH

AE2505

VACUUM CLEANER

DESCRIPTION

A. Accesories:
   A1 Lance and multiuse brush
   A2 Tube accessories support
   A3 Extralong lance
B. Extension tube
C. Power supply
D. Motorized turbobrush Spiral
E. Filter
   E1 Motor filter
   E2 Outlet filter
F. Battery indicator
G. Button to open outlet filter
H. Body
I. Dust tank
J. Lithium batteries
K. Wall bracket and charging base
L. Button to open the lower lid of the tank.
M. Speed indicator button
N. Battery removal button
O. Button to remove the extension tube
P. ON/OFF and ECO/TURBO selector button

If the model of your appliance does not have the accessories described above, they can also be bought separately from the Technical Assistance Service.

USE AND CARE:

- Do not use the appliance if the parts or accessories are not properly fitted.
- Do not use the appliance if the accessories or consumables attached to it are defective. Replace them immediately.
- Do not use the appliance to gather up water or any other liquid.
- Do not use the appliance if the on/off switch does not work.
- Respect the MAX level indicator.
- Store this appliance out of reach of children and/or persons with physical, sensory or reduced mental or lack of experience and knowledge.
- Do not work on areas where there are metal objects, such as nails and/or screws.
- Never vacuum hot or sharp objects (cigarette butts, ashes, nails, etc.).
- Do not open the battery/ies under any circumstances whatsoever.
- The battery/ies should be stored at a temperature of below 40ºC.
- Never leave the appliance connected and unattended if is not in use. This saves energy and prolongs the life of the appliance.
- Do not use the appliance on any part of the body of a person or animal.
- Do not use the appliance with pets or animals.
- Recharge the battery/ies only with the charger supplied by the manufacturer. A charger that is suitable for one type of battery may cause explosion or fire hazard when used with other battery/ies.
- Use the device only with the battery/ies for which has been specifically designed. The use of any other battery/ies s can cause an explosion or fire hazard.

INSTALLATION

- Be sure to remove all packaging material from inside the appliance.

ASSEMBLING THE WALL BRACKET:

- The appliance has a charging base (K) which must be fixed to the wall.
- Fix the wall bracket as you think appropriate, using plugs, screws, and adhesive…
- Make sure that the bracket is firmly fixed; it should be able to support twice the weight of the appliance.
- Fit the appliance into the wall support.

CHARGING THE BATTERY:

- Caution: A new battery is not fully charged and must therefore be charged before the appliance is used for the first time.
- Charge the battery at an atmospheric temperature of between 4 and 40ºC.
- Connect the power supply in the product connector located in rear part above the handle.
- A pilot light will come on to indicate that the charger is ready to begin charging the battery.
- Approximately 4 to 5 hours are needed for a

Downloaded by: pd-oliana on 12-09-2022 12:50 CEST

complete charge of the battery. Never attempt to over-charge the battery (although it is recommended that the first charge of the battery be of 6 hours in duration).
- The pilot light will come on to indicate that the charger is charging the battery.
- When the battery is charged disconnect the charger from the mains supply.
- NB: Do not use the appliance while it is connected to the charger.

HOW TO CHECK THE BATTERY'S CHARGE LEVEL:

- Press the ON/OFF button (P), the pilot lights that indicate if it is charged will light up.
- If all three pilot lights come on this means that the appliance is fully charged.
- If no pilot light lights up, this means that the battery is completely flat.
- NB: For a long battery life, it is advisable to charge the battery, only, when it has run out completely.

INSTRUCTIONS FOR USE

BEFORE USE:

- Make sure that product's packaging has been removed.
- Before using this product for the first time, it is important to make a full charge of batteries.
- Prepare the appliance according to the function you wish to use:

USE:

- Turn the appliance on, by using the on/off button.
- Select the desired speed pressing repeatedly the speed selector (P). This function is very useful, as it makes it possible to adapt the speed of the appliance to the type of work that needs to be done.

FITTING AN ACCESSORY TO THE HAND VACUUM:

- The hand vacuum is designed in such a way that it allows the following accessories to be fitted: (use the combination that best meets your requirements). (Fig.1).
- Furniture brush: Equipped with a brush at the end, which brushes the surface as it is used.
- Crevice nozzle: Specially designed for getting into cracks and difficult corners.
- We can insert the accessories into the tube.

ONCE YOU HAVE FINISHED USING THE APPLIANCE:

- Turn the appliance off using the on/off button.
- Clean the appliance.

CLEANING

- Disconnect the battery charger from the mains and allow it to cool before undertaking any cleaning task.
- Clean the equipment with a damp cloth with a few drops of washing-up liquid and then dry.
- Do not use solvents, or products with an acid or base pH such as bleach, or abrasive products, for cleaning the appliance.
- Never submerge the appliance in water or any other liquid or place it under running water.

EMPTYING THE DUST BOX: (FIG.2)

- Empty the dust box when it is full (observation facilitated by transparent windows), or when vacuuming power is notably reduced.
- First detach the extension tube by pressing the button (O).
- Open the lid of the dust box press the button to open the lower tank cover (L) located in the front of the handle and empty the contents into the appropiate waste disposal receptacle.
- Check the condition of the dust box filter.

CHANGING THE FILTERS:

- Dust tank EPA filter (high efficiency air filter that efficiently retains spores, ash, sawdust, pollen…), it is advisable to change it a least once a year or after every 50 hours of use, or if its potency diminishes remarkably.

TO REMOVE THE FILTERS: (FIG.3)

MOTOR FILTER:

- Open the dust bin by pressing the dust tank opening button (L)
- Extract the cyclone by turning to the left, as indicated by the arrow and the padlocks located on the cyclone.
- Remove the EPA filter from its anchor by turning the filter to the left, as indicated by the arrow and the padlocks.
- Wash the different filters and let them air dry.
- To reassemble the filter, proceed with the above

Downloaded by: pd-oliana on 12-09-2022 12:50 CEST

instructions, in reverse order.

OUTLET FILTER: (FIG.4)

- Press the button to open the outlet filter lid (G) and pull out the filter from the anchorage
- Wash the filter and let it air dry.

CLEANING THE ROTARY BRUSH:

- To remove the brush:
- At the bottom of the brush, move the tab located at the bottom of the brush towards the open padlock to disengage the roller and pull to remove it. (Fig. 5).
- Remove the brush and clean.
- To reassemble, follow the above instructions but in reverse.

SUPPLIES:

- Supplies can be acquired from distributors and authorised establishments (such as filters, shoe brush and battery set) for your appliance model.
- Always use original supplies, designed specifically for your appliance model.
- These supplies are available in specialist shops.

HOW TO REMOVE THE BATTERIES FROM THE DEVICE:

- CAUTION: It is important that the batteries are fully discharged prior to its withdrawal from the apparatus.
- CAUTION: the appliance must be disconnected from the supply mains when removing the batteries.

To remove the batteries, once the life of the appliance, proceed as follows:

- Remove the battery from the product by pressing the battery removal button (N) and pulling it out. (Fig.6)

Downloaded by: pd-oliana on 12-09-2022 12:50 CEST

FRANÇAIS

AE2505

ASPIRATEUR BALAI

DESCRIPTION

A. Accessoires

A1 Lance et brosse pour meubles et tapisserie

A2 Porte-accessoires sur le tube

A3 Lance extralongue

B. Tube télescopique d'extension

C. Chargeur de l'aspirateur

D. Brosse motorisée Spiral

E. Filtres

E1 Filtre moteur

E2 Filtre de sortie

F. Indicateur de l'état des batteries

G. Bouton d'ouverture du couvercle du filtre de sortie

H. Corps de l'aspirateur

I. Bac à poussière

J. Batteries au lithium

K. Support mural et base de chargement

L. Bouton pour ouvrir le couvercle inférieur du réservoir

M. Indicateur de la vitesse

N. Bouton extraction de la batterie

O. Bouton extraction du tube prolongateur

P. Bouton marche/arrêt et sélecteur de vitesse ECO/TURBO

Si votre modèle ne dispose pas des accessoires préalablement décrits, ceux-ci peuvent être achetés séparément auprès des Services d'assistance technique.

UTILISATION ET ENTRETIEN

- Ne pas utiliser l'appareil tant que les accessoires ou les consommables ne soient pas bien ajustés.
- Ne pas utiliser l'appareil si les accessoires qui lui sont assemblés présentent des défauts. Le cas échéant, les remplacer immédiatement.
- Ne pas utiliser l'appareil pour aspirer de l'eau ou autre liquide.
- Ne pas utiliser l'appareil si son dispositif de mise en marche/arrêt ne fonctionne pas.
- Respecter le niveau MAX.
- Conserver cet appareil hors de portée des enfants ou des personnes avec capacités physiques, sensorielles ou mentales réduites ou présentant un manque d'expérience et de connaissances
- Ne pas intervenir sur des zones contenant des objets métalliques tels que des clous et/ou vis.
- Ne jamais aspirer d'objets incandescents ou coupants (mégots, cendres, clous…)
- Ne jamais ouvrir la(les) batterie(s).
- Ne pas garder l'appareil dans un endroit où la température pourrait être supérieur à 40ºC.
- Ne jamais laisser l'appareil branché sans surveillance. Ceci permettra également de réduire sa consommation d'énergie et de prolonger sa durée de vie.
- Ne pas utiliser l'appareil sur une partie du corps d'une personne ou d'un animal.
- Ne pas utiliser l'appareil sur des animaux domestiques ou tout animal.
- Recharger la(les) batterie(s) à l'aide du chargeur fourni par le fabricant. Un chargeur qui est approprié pour un certain type de batteries, peut causer un danger d'explosion ou d'incendie lorsqu'on l'utilise avec d'autres batteries.
- Utiliser uniquement les batteries qui ont été spécifiquement conçues pour cet appareil. L'usage de tout autre type de pile pourrait être source d'explosion ou d'incendie.

INSTALLATION

- S'assurer d'avoir retiré tout le matériel d'emballage du produit.

MONTAGE DU SUPPORT MURAL :

- Le dispositif dispose d'une base de chargement (K), à fixer au mur.
- Fixer le support mural à votre préférence : avec des chevilles, des vis, des adhésifs…
- S'assurer que le support est bien fixé et qu'il est capable de soutenir au moins le double du poids de l'appareil.
- Emboîter l'appareil dans son support mural.

CHARGER LA BATTERIE :

- Avertissement : Une batterie neuve n'est pas complètement chargée et doit être chargée au maximum avant d'utiliser l'appareil la première

Downloaded by: pd-oliana on 12-09-2022 12:50 CEST

fois.
- Charger la batterie à température ambiante, entre 4 et 40ºC
- Brancher le chargeur au réseau électrique et à l'arrière de la batterie.
- Le voyant s'allume en indiquant que le chargeur est prêt à commencer la charge de la batterie.
- Le temps nécessaire au chargement complet est d'environ 4 à 5 heures. Ne jamais essayer de surcharger les batteries (bien qu'il soit recommandable de réaliser la première charge pendant 6 heures de charge).
- Pendant que la batterie se chargera, le témoin s'allumera, en vous indiquant ainsi que le chargeur est en marche.
- Une fois la charge complétée, débrancher le chargeur du réseau électrique.
- Note : Ne pas utiliser l'appareil tant qu'il sera branché au chargeur.

COMMENT VÉRIFIER LE NIVEAU DE CHARGE DE LA BATTERIE :

- Appuyer sur le bouton marche/arrêt (P) de la batterie, les voyants d'indication de chargement s'allument.
- Si les trois voyants s'allument, cela signifie que le chargement est terminé.
- Si aucun voyant ne s'allume, cela signifie que la batterie est totalement déchargée.
- Note : Pour rallonger la durée de vie de la batterie, il est recommandé de la charger uniquement lorsqu'elle sera totalement déchargée.

MODE D'EMPLOI

CONSIGNES PRÉALABLES :

- S'assurer d'avoir retiré tout le matériel d'emballage du produit.
- La première fois, avant son usage, vous devrez charger complètement les batteries.
- Préparer l'appareil conformément à la fonction désirée :

UTILISATION :

- Mettre l'appareil en marche en actionnant l'interrupteur de marche/arrêt.
- Sélectionnez la vitesse désirée en appuyant à plusieurs reprises sur le bouton marche/arrêt (P). Cette fonction est très utile puisqu'elle permet d'adapter la vitesse de l'appareil au type de travail que vous voulez réaliser.

INSERTION D'UN ACCESSOIRE SUR L'ASPIRATEUR À MAIN :

- L'aspirateur à main est conçu de manière à permettre l'insertion des accessoires suivants : (utiliser la combinaison qui s'ajuste le mieux à vos besoins) : (Fig.1).
- Buse à brosse : équipée d'une brosse sur la pointe permettant de brosser la surface durant le fonctionnement de l'aspirateur.
- Buse à lance : Spécialement recommandé pour les rainures et les coins difficiles d'accès.
- Il est possible d'insérer les accessoires dans la pointe du tube.

APRÈS UTILISATION DE L'APPAREIL :

- Arrêter l'appareil en appuyant sur l'interrupteur de marche/arrêt.
- Nettoyer l'appareil.

NETTOYAGE

- Débrancher l'appareil du secteur et attendre son complet refroidissement avant de la nettoyer.
- Nettoyer l'appareil avec un chiffon humide imprégné de quelques gouttes de détergent et le laisser sécher.
- Ne pas utiliser de solvants ni de produits au pH acide ou basique tels que l'eau de Javel, ni de produits abrasifs pour nettoyer l'appareil.
- Ne pas immerger l'appareil dans l'eau ou dans tout autre liquide, ni le passer sous un robinet.

VIDER LE BAC À POUSSIÈRE : (FIG. 2)

- Vider le réservoir à poussière lorsque vous observerez, à travers ses parois transparentes, qu'il est plein ou bien lorsqu'il se produira une diminution considérable de la puissance d'aspiration de l'appareil.
- Séparez le tube prolongateur en appuyant sur le bouton (O)
- Pour ouvrir le couvercle de vidange du réservoir, situé à l'avant du produit, appuyer sur le bouton (L) situé à l'avant de l'appareil et vider son contenu dans une poubelle adaptée au contenu.
- Vérifier l'état du filtre du réservoir.

CHANGER LES FILTRES :

- Filtre cuve type EPA (filtre à air haute efficacité qui retient efficacement les spores, les cendres, les acariens, le pollen ...), il est recommandé de vérifier périodiquement l'état du filtre. Celui-ci doit être nettoyé/remplacé toutes les 50 heures

Downloaded by: pd-oliana on 12-09-2022 12:50 CEST

d'utilisation, ou si une diminution significative de l'aspiration de l'appareil est observée.

POUR RETIRER LES FILTRES : (FIG. 3)

- FILTRE MOTEUR :
- Ouvrez le bac à poussière en appuyant sur le bouton d'ouverture du bac (L).
- Extrayez le cyclone en tournant vers la gauche, comme indiqué par la flèche et les verrous situés sur le cyclone.
- Retirez le filtre EPA de son ancrage en tournant le filtre vers la gauche, comme indiqué par la flèche et les verrous.
- Laver les filtres et laisser sécher à l'air.
- Pour le montage du filtre, procéder de manière inverse aux explications du paragraphe antérieur.
- FILTRE DE SORTIE : (FIG. 4)
- Appuyer sur le bouton d'ouverture couvercle filtre de sortie (G) et retirer le filtre de son logement.
- Laver le filtre et laisser sécher à l'air.

POUR L'EXTRACTION DE LA BROSSE :

- En la parte inferior de la zapata hay que accionar la palanca situada en la parte lateral de la misma para desanclar la pieza que sujeta el cepillo y seguidamente tirar de él para extraerlo (Fig. 5)
- Retirer la brosse et la nettoyer.
- Pour le montage, procéder dans le sens inverse.

ACCESSOIRES :

- S'adresser aux distributeurs et établissements autorisés pour acheter les accessoires (par exemple, les filtres, brosse à chaussures et batterie).
- Utiliser toujours des accessoires originaux, spécifiquement créés pour votre modèle d'appareil.
- Vous trouverez ce type d'accessoires dans les magasins spécialisés.

COMMENT EXTRAIRE LES BATTERIES DE L'APPAREIL :

- Avertissement : Important, les batteries doivent être complètement déchargées avant de les extraire de l'appareil.
- Avertissement : Pour retirer les batteries, l'appareil doit être débranché de l'alimentation secteur.

Pour retirer les batteries une fois la vie de l'appareil terminée, réaliser les actions suivantes :

- Extraer la batería del producto presionando el botón de extracción de la batería (N) y estirar. (Fig.6)

Downloaded by: pd-oliana on 12-09-2022 12:50 CEST

DEUTSCH

AE2505

BODENSTAUBSAUGER

BESCHREIBUNG

A. Zubehör:
   A1 Möbel- und Polsterbürste
   A2 Zubehörhalter am Tubus
   A3 Extralanges Saugstück
B. Ausziehbares Teleskoprohr
C. Staubsauger-Ladegerät
D. Motorbetriebene Spiralbürste
E. Filter
   E1 Motorfilter
   E2 Luftabzugfilter
F. Batteriestandsanzeige
G. Knopf zum Öffnen des Auslassfilterdeckels
H. Saugergehäuse
I. Staubbehälter
J. Lithiumbatterien
K. Wandhalterung und Ladestation
L. Taste zum Öffnen des unteren Behälterdeckels
M. Geschwindigkeitsanzeige
N. Taste zum Herausnehmen der Batterie
O. Knopf zum Entfernen des Verlängerungsrohrs
P. Start/Stopp-Knopf und ECO/TURBO-Geschwindigkeitswähler

Wenn Sie meinen, dass das Gerät nicht mit dem oben angeführten Zubehör ausgestattet ist, können Sie die Teile auch einzeln beim Technischen Dienst erwerben.

BENUTZUNG UND PFLEGE:

- Das Gerät nur mit sorgfältig zusammengesteckten Zubehörteilen oder Betriebsmitteln verwenden.
- Gerät nicht benützen, wenn die Zubehörteile mangelhaft sind. Ersetzen Sie diese sofort.
- Niemals mit dem Gerät Wasser oder andere Flüssigkeiten aufsaugen.
- Benützen Sie das Gerät nicht, wenn der An-/Ausschalter nicht funktioniert.
- Die Füllstandsmarkierung MAX beachten.
- Das Gerät außerhalb der Reichweite von Kindern und/oder Personen mit eingeschränkten körperlichen, sensorischen oder geistigen Fähigkeiten bzw. Personen ohne ausreichende Erfahrung und Kenntnisse aufbewahren.
- Saugen Sie keine Flächen, auf denen Metallgegenstände wie Nägel und / oder Schrauben liegen.
- Saugen Sie niemals glühende oder scharfe Objekte (Zigarettenkippen, Asche, Nägel...) auf.
- Die Batterie/n dürfen in keinem Fall geöffnet werden.
- Bewahren Sie die Batterie/n an einem Ort auf, wo die Temperatur nicht über 40ºC steigen kann.
- Das Gerät nie am Stromnetz angeschlossen und ohne Aufsicht lassen. Sie sparen dadurch Energie und verlängern die Gebrauchsdauer des Gerätes.
- Das Gerät nicht auf einem Körperteil einer Person oder einem Tier verwenden.
- Gerät nicht für Haus- oder andere Tiere benützen.
- Laden Sie den/die Akku/s ausschließlich mit dem vom Hersteller gelieferten Ladegerät. Beim Gebrauch eines Ladegerätes, das für einen bestimmten Akkutyp entworfen wurde, besteht bei der Verwendung mit anderen Akkus Explosions- oder Brandgefahr.
- Benutzen Sie nur die speziell für das Gerät entworfenen Akkus. Beim Gebrauch von anderen Akkus besteht Explosions- oder Brandgefahr.

INSTALLATION

- Vergewissern Sie sich, dass Sie das gesamte Verpackungsmaterial des Produkts entfernt haben.

MONTAGE DER WANDHALTERUNG:

- Das Gerät verfügt über eine Ladebasis (K), die an der Wand befestigt werden muss.
- Befestigen Sie die Wandhalterung in der geeignetsten Form mit Dübeln, Schrauben, Klebemitteln, etc.
- Überprüfen Sie, ob die Halterung gut befestigt ist und mindestens das doppelte Gewicht des Geräts tragen kann.
- Setzen Sie das Gerät in die Wandhalterung.

Downloaded by: pd-oliana on 12-09-2022 12:50 CEST

AUFLADUNG DER BATTERIE

- Warnung: Eine neue Batterie ist nicht vollständig aufgeladen. Deshalb ist sie vor der ersten Inbetriebnahme des Gerätes vollständig aufzuladen.
- Die Batterie bei Zimmertemperatur zwischen 4 und 40 ºC aufladen
- Schließen Sie das Ladegerät an das Stromnetz und an die Rückseite des Akkus an.
- Das Aufleuchten einer Kontrolllampe zeigt an, dass das Ladegerät bereit ist, mit dem Laden des Akkus zu beginnen.
- Ein vollständiger Ladevorgang ca. dauert 4 bis 5 Stunden. Vermeiden Sie eine Überladung der Batterien (dennoch wird für die erste Aufladung eine Ladezeit von 6Stunden empfohlen).
- Beim Aufladen der Batterie leuchtet die Ladeanzeige rot auf und zeigt an, dass das Ladegerät in Betrieb ist.
- Ist der Ladevorgang abgeschlossen, ist das Ladegerät vom Stromnetz zu trennen.
- Bemerkung: Das Gerät nicht verwenden, wenn es am Akku angeschlossen ist.

DEN AKKU-LADESTAND ÜBERPRÜFEN:

- Die Ein-/Austaste (P) drücken, die Ladeanzeige schaltet sich ein.
- Wenn die drei Anzeigen leuchten, ist das Gerät vollständig geladen.
- Wenn keine Leuchte angeht, bedeutet dies, dass die Batterie vollständig entladen ist.
- Bemerkung: Für eine lange Akku-Lebensdauer wird empfohlen, den Akku erst aufzuladen, wenn er sich vollständig entladen hat.

BENUTZUNGSHINWEISE

VOR DER BENUTZUNG:

- Vergewissern Sie sich, dass Sie das gesamte Verpackungsmaterial des Produkts entfernt haben.
- Es ist wichtig, dass Sie die Batterien vollständig aufladen, bevor Sie das Gerät zum ersten Mal in Betrieb nehmen.
- Das Gerät für die von Ihnen bestimmte Funktion vorbereiten.

BENUTZUNG:

- Stellen Sie das Gerät an, indem Sie den An-/Ausschalter betätigen.
- Wählen Sie die gewünschte Geschwindigkeit durch wiederholtes Drücken der Start/Stopp-Taste (P). Diese Funktion ist sehr nützlich, da sie erlaubt, die Geschwindigkeit des Geräts an die durchzuführende Arbeit anzupassen.

ANBRINGEN VON ZUBEHÖR AM HANDSTAUBSAUGER:

- Der Handstaubsauger ist so gestaltet, dass folgendes Zubehör angebracht werden kann: (benutzen Sie jeweils die Kombination, die Ihren Anforderungen am besten entspricht). (Fig.1).
- Bürstendüse: Sie ist an der Spitze mit einer Bürste versehen, mit der die Oberfläche gleichzeitig mit dem Saugen gebürstet wird.
- Fugendüse: Speziell geeignet für Rillen und schwer zugängliche Ecken.
- Die Zubehörteile können in die Schlauchspitze eingesetzt werden.

NACH DER BENUTZUNG DES GERÄTS:

- Stellen Sie das Gerät mit dem An-/Ausschalter ab.
- Reinigen Sie das Gerät.

REINIGUNG

- Ziehen Sie den Stecker heraus und lassen Sie das Gerät abkühlen, bevor Sie mit der Reinigung beginnen.
- Reinigen Sie das Gerät mit einem feuchten Tuch, auf das Sie einige Tropfen Reinigungsmittel geben, und trocknen Sie es danach ab.
- Verwenden Sie zur Reinigung des Geräts weder Löse- oder Scheuermittel noch Produkte mit einem sauren oder basischen pH-Wert wie z.B. Lauge.
- Das Gerät nicht in Wasser oder andere Flüssigkeiten tauchen und nicht unter den Wasserhahn halten.

ENTLEEREN DES STAUBBEHÄLTERS: (FIG. 2)

- Den Staubbehälter entleeren, sobald Sie durch dessen durchsichtige Wände erkennen, dass er voll ist, oder wenn sie eine spürbare Verminderung der Saugleistung bemerken.
- Trennen Sie das Verlängerungsrohr durch Drücken der Taste (O)
- Öffnen Sie den Entleerungsdeckel des Tanks, indem Sie die Taste zum Öffnen des unteren Tankdeckels (L) an der Vorderseite des Geräts drücken und schütten Sie den Inhalt in einen geeigneten Abfallbehälter.
- Überprüfen Sie den Zustand des Filters des

Downloaded by: pd-oliana on 12-09-2022 12:50 CEST

Behälters

WECHSEL DER FILTER:

- Es wird ein Behälterfilter vom Typ EPA (hocheffizienter Luftfilter, der Sporen, Asche, Milben, Pollen...zurückhält) empfohlen den Zustand des Filters regelmässig überprüfen, er muss alle 50 Nutzungsstunden gereinigt / ersetzt werden, oder wenn sich eine erhebliche Minderung der Saugleistung des Geräts zeigt.

ZUM ENTNEHMEN DER FILTER: (FIG. 3)

MOTORFILTER:

- Öffnen Sie den Staubbehälter, indem Sie die Taste zum Öffnen des Behälters (L) drücken.
- Entnehmen Sie den Zyklon, indem Sie ihn nach links drehen, wie durch den Pfeil und die Schlösser am Zyklon angezeigt.
- Entfernen Sie den EPA-Filter aus seiner Verankerung, indem Sie den Filter nach links drehen, wie durch den Pfeil und die Sperren angezeigt.
- Filter waschen und an der Luft trocknen lassen.
- Zur Montage des Filters führen Sie die oben genannten Schritte in umgekehrter Reihenfolge durch.

LUFTABZUGFILTER: (FIG. 4)

- Drücken Sie den Öffnungsknopf der Auslassfilterabdeckung (G) und entfernen Sie den Filter aus seiner Verankerung.
- Waschen Sie den Filter und lassen Sie ihn an der Luft trocknen.

ZUM HERAUSNEHMEN DER BÜRSTE:

- Im unteren Teil des Schuhs müssen Sie den Hebel an der Seite aktivieren, um das Teil zu lösen, das die Bürste hält, und dann daran ziehen, um sie zu entfernen (Abb. 5).
- Die Bürste herausnehmen und reinigen.
- Für die Montage bitte in umgekehrter Reihenfolge die vorstehend beschriebenen Schritte ausführen.

ERSATZTEILE

- Bei Vertretern und offiziellen Verkaufsstellen für Ersatzteile (wie Filter, Schuhbürste und Batterieset) für das entsprechende Modell.
- Verwenden Sie stets für Ihr Gerät geeignete Originalteile.
- Betriebsmittel sind in Fachgeschäften erhältlich.

WIE SIE DIE BATTERIEN AUS DEM GERÄT ENTFERNEN:

- Warnung: Es ist wichtig, dass die Batterien vollständig leer sind, bevor Sie sie aus dem Gerät entfernen.
- Warnung: Beim Entnehmen der Batterien darf das Gerät nicht ans Netz geschlossen sein.

Zum Entfernen der Batterien am Ende der Lebensdauer des Gerätes verfahren Sie wie folgt:

- Entfernen Sie die Batterie aus dem Produkt, indem Sie die Batteriefreigabetaste (N) drücken und ziehen. (Abb.6)

Downloaded by: pd-oliana on 12-09-2022 12:50 CEST

PORTUGUÊS

AE2505

ASPIRADOR VERTICAL

DESCRIÇÃO

A. Acessórios
   A1 Bico e escova para móveis e carpetes
   A2 Suporte de acessórios no tubo
   A3 Bico extra longo
B. Tubo de extensão
C. Carregador do aspirador
D. Escova motorizada Spiral
E. Filtros
   E1 Filtro do motor
   E2 Filtro de saída
F. Indicador do estado das baterias.
G. Botão de abertura tampa do filtro de saída
H. Corpo do aspirador
I. Depósito do pó
J. Baterias de lítio
K. Suporte de parede e carregador
L. Botão para abrir a tampa inferior do depósito
M. indicador de velocidade
N. Botão de ejeção da bateria
O. Botão de remoção do tubo de extensão
P. Botão start/stop e seletor de velocidade ECO/TURBO

Caso o modelo do seu aparelho não disponha dos acessórios descritos anteriormente, pode adquiri-los separadamente nos Serviços de Assistência Técnica.

UTILIZAÇÃO E CUIDADOS:

- Não utilize o aparelho caso os acessórios ou consumíveis não estarem devidamente encaixados.
- Não utilize o aparelho se os acessórios ou consumíveis acoplados ao mesmo apresentarem defeitos. Substitua-os imediatamente.
- Não utilize o aparelho para recolher água ou qualquer outro líquido.
- Não utilize o aparelho se o dispositivo de ligar/desligar não funcionar.
- Respeite a indicação do nível MAX.
- Guarde o aparelho fora do alcance das crianças e de pessoas com capacidades físicas, sensoriais ou mentais reduzidas, ou que tenham falta de experiência e conhecimento
- Não utilize sobre áreas que contenham objetos metálicos, tais como grampos e/ou parafusos.
- Nunca aspire objetos incandescentes ou cortantes (beatas, cinzas, pregos, etc.)
- Nunca abra a(s) bateria(s) sob qualquer pretexto.
- Não guarde o aparelho em locais onde a temperatura ambiente possa ser superior a 40ºC.
- Nunca deixe o aparelho ligado e sem vigilância. Além disso, poupará energia e prolongará a vida do aparelho.
- Não utilize o aparelho sobre nenhuma parte do corpo de uma pessoa ou animal.
- Não utilize o aparelho em animais.
- Apenas recarregue a(s) bateria(s) com o carregador fornecido pelo fabricante. Um carregador que é adequado para um certo tipo de baterias pode originar risco de explosão ou incêndio se for usado com outro tipo de bateria(s).
- Utilize o aparelho apenas com a(s) bateria(s) para a(s) qual(is) foi especificamente concebido. A utilização de outro tipo de bateria(s) pode apresentar risco de explosão ou incêndio.

INSTALAÇÃO

- Retire todo o material de embalagem do interior do aparelho.

MONTAGEM DO SUPORTE DE PAREDE

- O aparelho dispõe de uma base de carregamento (K), a qual deve ser fixada à parede
- Fixe o suporte de parede da maneira que considerar mais adequada através de placas, parafusos, cola, etc...
- Assegure-se de que o suporte é capaz de aguentar, pelo menos, o dobro do peso do aparelho.
- Encaixe o aparelho no suporte de parede.

CARREGAR DA BATERIA

- Advertência: Uma bateria nova não traz a carga completa, pelo que deve ser carregada até ao máximo antes de se utilizar o aparelho pela primeira vez.

Downloaded by: pd-oliana on 12-09-2022 12:50 CEST

- Carregue a bateria à temperatura ambiente, entre 4 e 40 ºC
- Ligue o carregador à corrente elétrica e à parte de trás da bateria.
- O indicador luminoso acende-se, indicando que o carregador está pronto para começar a carregar a bateria.
- O tempo necessário para a carga completa é cerca de 4 a 5 horas. Nunca sobrecarregue as baterias (apenas recomenda-se que o primeiro carregamento seja realizado durante 6 horas seguidas).
- Durante o carregamento da bateria o indicador luminoso fica aceso, o que indica que o carregador está a carregar a bateria.
- Uma vez terminado o carregamento, desligue o carregador da corrente elétrica.
- Nota: Não utilize o aparelho enquanto este estiver ligado ao carregador.

COMO VERIFICAR O NÍVEL DE CARGA DA BATERIA:

- Prima o botão de ligar/desligar (P), os indicadores luminosos de carga acendem-se.
- Se os três indicadores luminosos se acenderem, significa que atingiu o nível de carga completo.
- Se o indicador luminoso não acender, isso significa que a bateria está totalmente descarregada.
- Nota: Para uma vida útil longa da bateria, é recomendável carregar a bateria apenas quando esta esteja totalmente descarregada.

MODO DE UTILIZAÇÃO

NOTAS PARA ANTES DA UTILIZAÇÃO:

- Certifique-se de que retirou todo o material de embalagem do produto.
- Antes de utilizar o produto pela primeira vez é importante deixar a bateria carregar completamente.
- Prepare o aparelho consoante a função pretendida:

UTILIZAÇÃO:

- Coloque o aparelho em funcionamento, acionando o botão de ligar/desligar.
- Selecione a velocidade desejada pressionando repetidamente o botão start/stop (P). Esta função é muito útil pois permite adaptar a velocidade do aparelho ao tipo de operação a realizar.

COLOCAR UM ACESSÓRIO NO ASPIRADOR DE MÃO:

- O aspirador de mão está concebido de tal forma que permite a colocação dos seguintes acessórios: (utilize a combinação que melhor se adapte às necessidades). (Fig.1).
- Escova: abertura com uma escova na ponta que permite a escovagem da superfície durante o tempo de atuação.
- Bico: Especialmente indicado para ranhuras e cantos de difícil acesso.
- É possível inserir os acessórios na ponta do tubo

UMA VEZ CONCLUÍDA A UTILIZAÇÃO DO APARELHO:

- Desligue o aparelho, acionando o botão de ligar/desligar.
- Limpe o aparelho.

LIMPEZA

- Desligue o carregador da corrente elétrica e deixe-o arrefecer antes de iniciar qualquer operação de limpeza.
- Limpe o aparelho com um pano húmido com algumas gotas de detergente e seque-o de seguida.
- Não utilize solventes, produtos com um fator pH ácido ou básico como a lixívia, nem produtos abrasivos para a limpeza do aparelho.
- Nunca mergulhe o aparelho dentro de água ou em qualquer outro líquido, nem o coloque debaixo da torneira.

ESVAZIAR O DEPÓSITO: (FIG. 2)

- Esvazie o depósito do pó quando, através do pano transparente, verificar que aquele se encontra cheio ou quando se produzir uma redução importante da potência de aspiração do aparelho.
- Separe o tubo de extensão pressionando o botão (O)
- Abra a tampa de esvaziamento do depósito pressionando o botão (L) na frente do aparelho e verta o seu conteúdo num contentor de lixo apropriado.
- Verifique o estado do filtro do depósito.

SUBSTITUIÇÃO DOS FILTROS:

- Filtro do depósito do tipo EPA (filtro de ar de alta eficiência, que retém eficazmente esporos,

Downloaded by: pd-oliana on 12-09-2022 12:50 CEST

cinzas, ácaros, pólen, etc.). Recomenda-se fazer a revisão periódica do estado do filtro, este deve ser limpo/substituído a cada 50 horas de utilização, ou quando se observar uma diminuição significativa do poder de aspiração do aparelho.

PARA RETIRAR OS FILTROS: (FIG. 3)

FILTRO DO MOTOR:

- Abra a lixeira pressionando o botão de abertura da lixeira (L).
- Extraia o ciclone girando para a esquerda, conforme indicado pela seta e pelas travas localizadas no ciclone.
- Remova o filtro EPA de sua âncora girando o filtro para a esquerda, conforme indicado pela seta e pelas travas.
- Lave os filtros e deixe secar ao ar.
- Proceda de maneira inversa ao explicado no ponto anterior para montar o filtro.

FILTRO DE SAÍDA: (FIG. 4)

- Pressione o botão de abertura da tampa do filtro de saída (G) e retire o filtro da sua fixação.
- Lave o filtro e deixe secar ao ar.

PARA RETIRAR A ESCOVA:

- Na parte inferior do sapato, você deve acionar a alavanca localizada na lateral do sapato para soltar a peça que segura a escova e puxá-la para removê-la (Fig. 5)
- Retire a escova e limpe-a.
- Para a tornar a montar, proceda de maneira inversa ao explicado nos pontos anteriores.

CONSUMÍVEIS

- Os consumíveis (filtros, escova de sapato e conjunto de bateria) para o modelo do seu aparelho poderão ser adquiridos nos distribuidores e estabelecimentos autorizados.
- Usar sempre consumíveis de origem, concebidos especificamente para o seu modelo de aparelho.
- Poderá adquirir este tipo de consumíveis em lojas especializadas.

COMO RETIRAR AS BATERIAS DO APARELHO:

- Advertência: É importante que as baterias estejam completamente descarregadas antes de as retirar do aparelho.
- Advertência: o aparato deve ser desligado da corrente antes de se retirarem as baterias.

Uma vez terminada a vida útil do aparelho, proceda da seguinte forma para remover as baterias:

- Remova a bateria do produto pressionando o botão de liberação da bateria (N) e puxando. (Fig.6).

Downloaded by: pd-oliana on 12-09-2022 12:50 CEST

ITALIANO

AE2505

SCOPA ELETTRICA

DESCRIZIONE

A. Accessori:

A1 Bocchetta a lancia e spazzola per mobili e tappezzeria.

A2 Porta accessori sul tubo

A3 Bocchetta a lancia extra lunga

B. Tubo di prolunga

C. Caricabatterie aspirapolvere

D. Spazzola motorizzata Spiral

E. Filtri

E1 Filtro motore

E2 Filtro uscita

F. Indicatore di stato della batteria

G. Tasto apertura coperchio filtro uscita

H. Corpo della scopa elettrica

I. Serbatoio per la polvere

J. Batterie al litio

K. Supporto a parete e base di ricarica.

L. Tasto per aprire il coperchio inferiore del serbatoio

M. indicatore di velocità

N. Tasto espulsione della batteria

O. Pulsante di rimozione del tubo di prolunga

P. Pulsante start/stop e selettore velocità ECO/ TURBO

Se il modello del Suo apparecchio non fosse dotato degli accessori anteriormente elencati, può acquistarli separatamente presso i punti di assistenza tecnica autorizzati.

PRECAUZIONI D'USO:

- Non usare l'apparecchio se gli accessori o i materiali di consumo non sono accoppiati correttamente.
- Non utilizzare l'apparecchio se gli accessori presentano dei difetti. Sostituirli immediatamente.
- Non usare l'apparecchio per aspirare acqua o altri liquidi.
- Non utilizzare l'apparecchio se il suo dispositivo di accensione/spegnimento non funziona.
- Rispettare l'indicazione del livello MAX.
- Conservare questo apparecchio fuori dalla portata dei bambini e/o persone con problemi fisici, mentali o di sensibilità o con mancanza di esperienza e conoscenza
- Non utilizzare in aree in cui vi siano oggetti metallici quali chiodi e/o viti.
- Non aspirare mai oggetti incandescenti o taglienti (mozziconi, cenere, chiodi, ecc.)
- Non aprire la/e batteria/e per nessun motivo.
- Custodire la/e batteria/e in luoghi dove la temperatura non superi i 40 ºC.
- Non lasciare mai l'apparecchio collegato alla rete elettrica e senza controllo. Si otterrà un risparmio energetico e si prolungherà la vita dell'apparecchio stesso.
- Non utilizzare l'apparecchio su nessuna parte del corpo di persone o animali.
- Non usare l'apparecchio su animali.
- Ricaricare la/e batteria/e solo con il caricatore fornito dal fabbricante. Un caricatore adatto per un tipo di batterie, potrebbe provocare un rischio di esplosione o incendio se usato con altre.
- Usare l'apparecchio solo con la/e batteria/e per le quali è stato specificamente progettato. L'uso di qualunque altra batteria può provocare un rischio di esplosione o incendio.

INSTALLAZIONE

- Accertarsi di aver tolto tutto il materiale d'imballaggio dall'apparecchio.

MONTAGGIO DEL SUPPORTO A PARETE:

- L'apparecchio ha in dotazione una base di carica (K), che deve essere fissata alla parete.
- Fissare il supporto a muro nel modo che si ritenga più adeguato, mediante tasselli, viti, adesivi...
- Verificare che il supporto sia fissato in modo tale da poter sorreggere almeno il doppio del peso dell'apparecchio.
- Inserire l'apparecchio nel supporto.

CARICA DELLA BATTERIA

- Avvertenza: Una batteria nuova non è fornita con carica completa e deve essere caricata al massimo prima di utilizzare l'apparecchio per la prima volta.
- Caricare la batteria a temperatura ambiente fra 4 e 40 ºC.

Downloaded by: pd-oliana on 12-09-2022 12:50 CEST

- Collegare il caricabatterie alla rete elettrica e alla parte posteriore della batteria
- Si accenderà una spia luminosa indicando che il caricatore è pronto per iniziare la ricarica della batteria.
- Il tempo necessario per una ricarica completa è di 4 a 5 ore circa. Non cercare mai di sovraccaricare le batterie (ad ogni modo si consiglia di realizzare la prima carica per 6 - ore).
- Mentre la batteria si sta caricando, la spia rimane accesa, indicando che il caricatore è avviato.
- Al termine della ricarica scollegare il caricatore dalla rete elettrica.
- Nota: Non utilizzare l'apparecchio quando il caricatore è collegato alla rete elettrica.

COME VERIFICARE LO STATO DI CARICA DELLA BATTERIA:

- Premere il pulsante di accensione/spegnimento (P): si illuminano le spie che indicano la carica.
- Se le tre spie si illuminano, significa che il livello di carica è completo.
- Se non si accende alcuna spia, significa che la batteria è completamente scarica.
- Nota: Per prolungare la vita della batteria, si consiglia di ricaricare la batteria solo quando è completamente scarica

MODALITÀ D'USO

PRIMA DELL'USO:

- Assicurarsi di aver rimosso dal prodotto tutto il materiale di imballaggio.
- Prima di utilizzare il prodotto per la prima volta, è importante effettuare una ricarica completa delle batterie.
- Preparare l'apparecchio secondo la funzione che si desidera realizzare:

USO:

- Avviare l'apparecchio azionando il tasto acceso/spento.
- Selezionare la velocità desiderata premendo ripetutamente il pulsante di avvio/arresto (P). Questa funzione è molto utile, dato che permette di adattare la velocità dell'apparecchio al tipo di lavoro che si desidera compiere.

MONTAGGIO DI UN ACCESSORIO SULL'ASPIRAPOLVERE PORTATILE:

- L'aspirapolvere portatile è pensato in modo da potervi inserire i seguenti accessori: (usare la combinazione di accessori più adatta alle proprie esigenze). (Fig.1).
- Bocchetta spazzola: dotata di una punta a spazzola che consente di spazzolare la superficie mentre la si aspira.
- Bocchetta lancia: particolarmente indicata per fessure ed angoli difficili da raggiungere.
- Possiamo innestare gli accessori nella punta del tubo.

UNA VOLTA CONCLUSO L'UTILIZZO DELL'APPARECCHIO:

- Spegnere l'apparecchio premendo il tasto di accensione/spegnimento.
- Pulire l'apparecchio.

PULIZIA

- Disinserire il caricatore elettrico dalla rete elettrica ed aspettare che si raffreddi prima di eseguirne la pulizia.
- Pulire il gruppo elettrico con un panno umido, quindi asciugarlo.
- Per la pulizia non impiegare solventi o prodotti a pH acido o basico come la candeggina, né prodotti abrasivi.
- Non immergere l'apparecchio in acqua o altri liquidi, né lavarlo con acqua corrente.

SVUOTAMENTO DEL SERBATOIO DELLA POLVERE: (FIG. 2)

- Svuotare il serbatoio della polvere se si nota, guardando attraverso le sue pareti trasparenti, che è pieno o quando si verifica una riduzione significativa della potenza di aspirazione dell'apparecchio.
- Separare il tubo di prolunga premendo il pulsante (O)
- Aprire il coperchio di svuotamento del serbatoio premendo il tasto (L), sito nella parte frontale dell'apparecchio, e svuotare il contenuto in un apposito recipiente per i rifiuti.
- Controllare lo stato del filtro del serbatoio.

CAMBIO DEI FILTRI:

- Filtro serbatoio tipo EPA (filtro dell'aria ad alta efficienza, che trattiene efficacemente spore, cenere, acari, polline...), si raccomanda di controllare periodicamente lo stato del filtro, che deve essere pulito / sostituito ogni 50 ore di

Downloaded by: pd-oliana on 12-09-2022 12:50 CEST

utilizzo o se si osserva un calo considerevole di aspirazione dell'apparato.

PER RIMUOVERE IL FILTRO: (FIG. 3)

FILTRO MOTORE:

- Aprire il contenitore della polvere premendo il pulsante di apertura del contenitore (L).
- Estrarre il ciclone girando a sinistra, come indicato dalla freccia e dai fermi posti sul ciclone.
- Rimuovere il filtro EPA dal suo ancoraggio ruotando il filtro verso sinistra, come indicato dalla freccia e dai fermi.
- Lavare i filtri e lasciarli asciugare all'aria.
- Per montare il nuovo filtro, eseguire il procedimento inverso a quello descritto precedentemente.

FILTRO USCITA:

- Premere il pulsante di apertura del coperchio del filtro di uscita (G) e rimuovere il filtro dal suo ancoraggio.
- Lavare il filtro e lasciare asciugare all'aria.

PER TOGLIERE LA SPAZZOLA:

- Nella parte inferiore della scarpa, bisogna azionare la leva posta a lato della stessa per sganciare il pezzo che trattiene la spazzola e poi tirarla per rimuoverla (Fig. 5)
- Togliere la spazzola e pulire.
- Per montare, ripetere l'operazione spiegata precedentemente all'inverso.

MATERIALI DI CONSUMO

- I materiali di consumo (come filtri, spazzola per scarpe e set di batterie) per il suo modello di apparecchio potranno essere acquistati presso i distributori e stabilimenti autorizzati
- Usare sempre materiali di consumo originali, disegnati specificatamente per il suo modello di apparecchio.
- Questo tipo di materiale di consumo si può acquistare presso i negozi specializzati.

COME RIMUOVERE LE BATTERIE DELL'APPARECCHIO:

- Avvertenza: È importante che le batterie siano completamente scariche prima di procedere alla loro rimozione.
- Avvertenza: per rimuovere le batterie, scollegare l'apparecchio dalla rete di alimentazione.

Per rimuovere le batterie, al termine della sua durata utile, procedere a:

- Rimuovere la batteria dal prodotto premendo il pulsante di rilascio della batteria (N) e tirando. (Fig.6)

Downloaded by: pd-oliana on 12-09-2022 12:50 CEST

NEDERLANDS

AE2505

STEELSTOFZUIGER

BESCHRIJVING

A. Accessoires:

A1 Spleetzuigmond en borstel voor meubels en bekleding.

A2 Accessoirehouder op de buis

A3 Extra lange spleetzuigmond

B. Telescopische verlengbuis.

C. Lader van de stofzuiger

D. Borstel met aandrijving Spiral

E. Filters

E1 Motorfilter

E2 Deksel uitgangsfilter

F. Indicator lading batterij

G. Knop voor het openen van het deksel van het uitgangsfilter

H. Stofzuigerlichaam

I. Stofreservoir

J. Lithium batterijen

K. Muursteun en laadstation.

L. Knop om het deksel op de onderkant van het reservoir te openen.

M. Snelheidsindicator

N. Knop voor het verwijderen van de batterij

O. Knop voor verwijderen van verlengbuis

P. Start/stop-knop en ECO/TURBO-snelheidsschakelaar

Mocht het model van uw apparaat niet beschikken over de hiervoor beschreven hulpstukken, dan kunt u deze ook apart verkrijgen bij de Technische Service.

GEBRUIK EN ONDERHOUD:

- Gebruik het apparaat niet wanneer de accessoires of benodigdheden niet correct aangekoppeld zijn.
- Gebruik het apparaat niet als de aangesloten accessoires of onderdelen gebreken vertonen. Vervang ze onmiddellijk.
- Gebruik het apparaat niet voor het opzuigen van water of andere vloeistoffen.
- Gebruik het apparaat niet als de aan/uit knop niet werkt.
- Overschrijd het MAX niveau niet.
- Houd dit apparaat buiten bereik van kinderen en/of personen met lichamelijke, zintuiglijke of geestelijke beperkingen, of met een gebrek aan ervaring en kennis
- Niet gebruiken op oppervlakken die metalen voorwerpen zoals spijkers en/of schroeven bevatten.
- Zuig geen gloeiende of scherpe voorwerpen op (sigarettenpeuken, as, spijkers…).
- Open de batterijen nooit.
- Bewaar de batterij(en) op een plek waar de temperatuur niet boven 40ºC stijgt.
- Laat het apparaat nooit zonder toezicht aan staan. U bespaart hierdoor energie en verlengt tevens de levensduur van het apparaat.
- Gebruik het apparaat niet op lichaamsdelen van mens of dier.
- Gebruik het apparaat niet op (huis-) dieren.
- Gebruik alleen de meegeleverde batterijlader om de batterij(en) op te laden. Er bestaat gevaar van explosie of brand wanneer men een batterijlader die bedoeld is voor het opladen van een bepaald type batterijen gebruikt voor het opladen van een ander type batterijen.
- Gebruik het apparaat uitsluitend met batterijen die er specifiek geschikt voor zijn. Het gebruik van andere batterijen kan explosie- of brandgevaar opleveren.

INSTALLATIE

- Controleer dat al het verpakkingsmateriaal uit het inwendige van het apparaat verwijderd is.

MONTAGE VAN DE MUURSTEUN:

- Het apparaat beschikt over een laadstation (K) dat op een muur bevestigd moet worden.
- Bevestig de muursteun naar eigen inzicht met behulp van pluggen, schroeven, lijm, enz.
- Controleer dat de steun stevig vastzit en tenminste tweemaal het gewicht van het apparaat kan dragen.
- Plaats het apparaat in de muursteun.

DE BATTERIJ OPLADEN

- Waarschuwing: Nieuwe batterijen zijn bij aanschaf niet volledig opgeladen en moeten voor het eerste gebruik geheel worden opgeladen.
- De batterij moet worden opgeladen bij een

Downloaded by: pd-oliana on 12-09-2022 12:50 CEST

omgevingstemperatuur tussen 4 en 40ºC.
- Steek de batterijlader in het stopcontact en sluit hem op de achterkant van de batterij aan.
- Het controlelampje brandt wanneer de lader gereed is om de batterij op te laden.
- Het duurt ongeveer 4 tot 5 uur om de batterij volledig op te laden. De batterij moet niet te lang worden opgeladen (hoewel het wordt aanbevolen de eerste keer 6 uur op te laden).
- Tijdens het laden van de batterij zal het controlelampje aangaan, ter indicatie dat de batterij wordt opgeladen.
- Trek de stekker van de lader uit het stopcontact als de batterij opgeladen is.
- Opmerking: Gebruik het toestel niet terwijl het op de lader is aangesloten.

CONTROLE VAN DE LADING VAN DE BATTERIJ:

- Druk op de aan/uit knop (P) en de controlelampjes die de lading aangeven zullen oplichten.
- Wanneer alle drie controlelampjes oplichten is het apparaat geheel opgeladen.
- Wanneer er geen enkel controlelampje oplicht, is de batterij geheel leeg.
- Opmerking: Voor een maximale levensduur van de batterij bevelen we aan de batterij pas op te laden als zij geheel ontladen is.

GEBRUIKSAANWIJZING

OPMERKINGEN VOORAFGAAND AAN HET GEBRUIK:

- Controleer dat al het verpakkingsmateriaal van het product verwijderd is.
- Het is belangrijk de batterijen volledig op te laden alvorens het product de eerste maal te gebruiken.
- Bereid het apparaat voor op de gewenste functie:

GEBRUIK:

- Zet het apparaat aan met de aan/uit knop.
- Selecteer de gewenste snelheid door herhaaldelijk op de start/stop-knop (P) te drukken. Deze functie is erg nuttig, omdat men hiermee de snelheid aan de uit te voeren taak aan kan passen.

AANKOPPELING VAN EEN ACCESSOIRE VAN DE HANDZUIGER:

- De handzuiger is ontworpen voor gebruik met de volgende accessoires: (gebruik de meest geschikte combinatie). (Fig.1).
- Borstelmond: voorzien van een borstel waarmee u het oppervlak kunt afborstelen terwijl u zuigt.
- Spleetzuigmond: Dit hulpstuk is speciaal geschikt voor moeilijk toegankelijke spleten en hoeken.
- Men kan de hulpstukken op het uiteinde van de buis plaatsen.

NA GEBRUIK VAN HET APPARAAT:

- Zet het apparaat uit met de aan/uit knop.
- Reinig het apparaat.

REINIGING

- Trek de stekker van het apparaat uit het stopcontact en laat het afkoelen alvorens het te reinigen.
- Maak het apparaat schoon met een vochtige doek met een paar druppels afwasmiddel en droog het daarna goed af.
- Gebruik geen oplosmiddelen of producten met een zure of basische pH zoals bleekwater, noch schuurmiddelen, om het apparaat schoon te maken.
- Dompel het apparaat niet onder in water of een andere vloeistof en houd het niet onder de kraan.

HET STOFRESERVOIR LEGEN: (FIG. 2)

- Leeg het stofreservoir wanneer u door de transparante wanden ziet dat het reservoir vol is, of wanneer het zuigvermogen van het apparaat sterk afneemt.
- Scheid de verlengbuis door op de knop (O) te drukken.
- Open het deksel voor het legen van het reservoir door op de knop voor het openen van het deksel op de onderkant van het reservoir (L) te drukken, die zich op de voorkant van het product bevindt en leeg de inhoud ervan in een geschikte afvalcontainer.
- Controleer de staat van het reservoirfilter.

VERVANGING VAN DE FILTERS:

- Filter van het reservoir type EPA (een zeer efficiënt luchtfilter dat effectief sporen, as, huisstofmijten, pollen, enz. vasthoudt). Het wordt aanbevolen regelmatig de toestand van het filter te controleren. Het moet worden gereinigd / vervangen na elke 50 uren gebruik, of wanneer men merkt dat de zuigkracht van het apparaat

Downloaded by: pd-oliana on 12-09-2022 12:50 CEST

significant afneemt.

VERWIJDERING VAN DE FILTERS:

MOTORFILTER:

- Open de stofbak door op de knop voor het openen van de opvangbak (L) te drukken.
- Haal de cycloon eruit door naar links te draaien, zoals aangegeven door de pijl en de vergrendelingen op de cycloon.
- Verwijder het EPA-filter uit zijn anker door het filter naar links te draaien, zoals aangegeven door de pijl en de vergrendelingen.
- Was de filters en laat ze aan de lucht drogen.
- Monteer het filter weer door de hierboven beschreven procedure in de omgekeerde volgorde te doorlopen.

DEKSEL UITGANGSFILTER:

- Druk op de openingsknop van het filterdeksel (G) en verwijder het filter uit zijn anker.
- Was het filter en laat het aan de lucht drogen.

VERWIJDERING VAN DE BORSTEL:

- In het onderste deel van de schoen moet u de hendel aan de zijkant ervan activeren om het stuk dat de borstel vasthoudt los te haken en vervolgens eraan trekken om het te verwijderen (Fig. 5).
- Verwijder de borstel en reinig hem.
- Verricht de montage door de hierboven beschreven procedure in de omgekeerde volgorde te doorlopen.

ONDERDELEN

- Onderdelen (zoals filters, schoenenborstel en batterijset) voor het door u gebruikte model zijn verkrijgbaar bij erkende distributeurs en winkels.
- Gebruik altijd originele onderdelen, specifiek ontworpen voor het door u gebruikte model.
- Dit type verbruiksgoederen is verkrijgbaar in speciaalzaken.

VERWIJDERING VAN DE BATTERIJEN UIT HET APPARAAT:

- Waarschuwing: Het is belangrijk dat de batterijen helemaal leeg zijn voordat u ze uit het apparaat haalt.
- Waarschuwing: het apparaat moet losgekoppeld zijn van het lichtnet wanneer u de batterijen verwijdert

Ga als volgt te werk om aan het eind van de levenscyclus van het apparaat de batterijen te verwijderen:

- Verwijder de batterij uit het product door op de batterijontgrendelingsknop (N) te drukken en te trekken. (Afb.6)

Downloaded by: pd-oliana on 12-09-2022 12:50 CEST

ČESKÝ

AE2505

TYČOVÝ VYSAVAČ

POPIS

A. Příslušenství:
   A1 Spárová hubice a víceúčelový kartáč
   A2 Držák příslušenství na tubusu
   A3 Extra dlouhá spárová hubice
B. Prodlužovací trubice
C. Zdroj energie
D. Motorizovaný spirálový turbokartáč
E. Filtr
   E1 Motorový filtr
   E2 Filtr výstupu vzduchu
F. Indikátor stavu baterie
G. Tlačítko pro otevření víka výstupního filtru
H. Tělo
I. Nádoba na prach
J. lithiové baterie
K. Nástěnný držák a nabíjecí základna
L. Tlačítko pro otevření spodního víka nádrže.
M. Ukazatel rychlosti
N. Tlačítko pro vyjmutí baterie
O. Tlačítko pro odstranění prodlužovací trubky
P. Tlačítko start/stop a volič rychlosti ECO/TURBO

Pokud model vašeho přístroje výše popsané příslušenství nezahrnuje, může být také zakoupeno odděleně přes technicky asistenční službu.

POUŽÍVÁNÍ A PÉČE O PŘÍSTROJ:

- Nepoužívejte přístroj, pokud není příslušenství správně namontováno.
- Nepoužívejte přístroj, pokud je k němu připojené vadné příslušenství nebo spotřební materiál. Okamžitě je/ji vyměňte.
- Nepoužívejte přístroj k vysávání vody nebo jakékoliv jiné kapaliny.
- Nepoužívejte přístroj, pokud vypínač zapnutí a vypnutí „on/off“ nefunguje.
- Respektujte ukazatel maximální (MAX) hladiny
- Tento přístroj skladujte mimo dosah dětí a / nebo osob s omezenými fyzickými, smyslovými nebo duševními schopnostmi či osob, které nebyly obeznámený s jeho používáním.
- Nepoužívejte na místech, kde se nacházejí kovové předměty, jako jsou hřebíky nebo šrouby.
- Nikdy nevysávejte horké nebo ostré předměty (nedopalky cigaret, popel, hřebíky, atd).
- Baterie za žádných okolností neotvírejte.
- Baterii/e neskladujte při teplotě vyšší než 40 °C.
- Není-li spotřebič v provozu, nikdy jej nenechávejte připojen a bez dozoru. To šetří energii a prodlužuje životnost spotřebiče.
- Nepoužívejte přístroj na žádnou část těla člověka nebo zvířete.
- Nepoužívejte přístroj na domácích mazlíčcích nebo zvířatech.
- Baterii nabíjejte pouze nabíječkou dodanou výrobcem. Nabíječka, která je vhodná pro jeden typ baterie, může při použití s jinými bateriemi způsobit výbuch nebo požár.
- Přístroj používejte pouze s baterií/emi, které jsou pro něj speciálně určeny. Používání jakékoli jiné baterie / jakýchkoli jiných baterií může představovat nebezpečí výbuchu nebo požáru.

INSTALACE

- Ujistěte se, že jste z vnitřního prostoru přístroje odstranili veškerý obalový materiál

MONTÁŽ NÁSTĚNNÉHO DRŽÁKU:

- Přístroj je vybaven nabíjecí základnou (K), která musí být připevněna ke stěně.
- Připevněte nástěnný držák tak, jak to považujete za vhodné, pomocí kolíků, šroubů a lepidla...
- Ujistěte se, že je držák pevně upevněn; měl by být schopen udržet dvojnásobek hmotnosti přístroje.
- Nasaďte přístroj do podpěry na stěnu.

NABÍJENÍ BATERIE

- Upozornění! Nová baterie není plně nabitá a proto musí být nabít před prvním použitím přístroje.
- Nabijte baterii při atmosférické teplotě mezi 4 až 40 °C.
- Zdroj napájení připojte ke konektoru umístěného v zadní části baterie.

Downloaded by: pd-oliana on 12-09-2022 12:50 CEST

- Rozsvítí se kontrolka, která indikuje, že nabíječka je připravena k nabíjení baterie.
- Pro úplné nabití baterie je zapotřebí ji nabíjet přibližně 4 až 5 hodin. Nikdy se nepokoušejte baterii přebíjet (i když je doporučeno, aby první nabití baterie trvalo 6 hodin).
- Kontrolka se rozsvítí a indikuje, že nabíječka nabíjí baterii.
- Po nabití baterie odpojte nabíječku od sítě.
- Poznámka: Nepoužívejte přístroj, pokud je připojen k nabíječce.

JAK ZKONTROLOVAT ÚROVEŇ NABITÍ BATERIE:

- Stiskněte tlačítko ON/OFF (P), rozsvítí se kontrolky, které indikují nabití baterie.
- Pokud se rozsvítí všechny tři kontrolky, znamená to, že je spotřebič plně nabitý.
- Pokud kontrolka nesvítí, znamená to, že baterie je zcela vybitá.
- Poznámka: Pro dlouhou životnost baterie doporučujeme nabíjet baterii pouze tehdy, když se zcela vybije.

NÁVOD K POUŽITÍ

PŘED POUŽITÍM:

- Ujistěte se, že veškeré obaly produktu byly odstraněny.
- Před prvním použitím tohoto výrobku je důležité úplné nabití baterií.
- Připravte přístroj podle toho, jakou funkci chcete použít.

POUŽITÍ:

- Zapněte přístroj tlačítkem „on/off“.
- Vyberte požadovanou rychlost opakovaným stisknutím tlačítka start/stop (P). Tato funkce je velmi užitečná, protože umožňuje přizpůsobit rychlost zařízení druhu práce, kterou je třeba provést.

MONTÁŽ PŘÍSLUŠENSTVÍ K RUČNÍMU VYSAVAČI:

- Ruční vysavač je navržen tak, aby umožňoval montáž následujícího příslušenství: (Použijte kombinaci, která nejlépe vyhovuje vašim požadavkům). (Fig.1).
- Kartáč na nábytek: Nástavec je na konci opatřen kartáčem, který při použití kartáčuje povrch.
- Štěrbinová tryska: Speciálně navržena pro přístup do spárů a obtížných rohů.
- Příslušenství můžeme zasunout do trubky.

PO DOKONČENÍ PRÁCE S PŘÍSTROJEM:

- Přístroj vypněte, použijte k tomu vypínač „on/off“.
- Přístroj vyčistěte.

ČIŠTĚNÍ

- Odpojte přístroj od elektrické sítě a nechte jej vychladnout před zahájením jakéhokoli čištění.
- Zařízení vyčistěte vlhkou utěrkou s několika kapkami čistícího prostředku a poté vysušte.
- Pro čištění přístroje nepoužívejte rozpouštědla nebo produkty s velmi kyselým nebo zásaditým pH faktorem, jako např. bělidlo nebo abrazivní produkty.
- Přístroj neponořujte do vody ani jiné kapaliny, neumísťujte pod tekoucí vodu.

VYPRÁZDNĚNÍ PRACHOVÉ NÁDOBY (FIG. 2)

- Vyprázdněte prachovou nádobu, když je plná (pozorování je usnadněno průhlednými okny), nebo když se výrazně snižuje výkon sání.
- Oddělte prodlužovací trubici stisknutím tlačítka (O)
- Otevřete víko prachové nádoby, stiskněte tlačítko pro otevření spodního víka nádoby (L) umístěného na přední straně rukojeti a vyprázdněte obsah do příslušné odpadní nádoby.
- Zkontrolujte stav filtru prachové nádoby.

VÝMĚNA FILTRŮ:

- EPA filtr prachové nádoby (vysoce účinný vzduchový filtr, který efektivně zachycuje spory, popel, piliny, pyl...) se doporučuje měnit nejméně jednou za rok nebo po každých 50 hodinách používání nebo pokud se jeho účinnost výrazně snižuje.

ODSTRANĚNÍ FILTRŮ: (FIG. 3)

MOTOROVÝ FILTR:
- Otevřete nádobu na prach stisknutím tlačítka pro otevření nádoby (L).
- Vytáhněte cyklon otočením doleva, jak ukazuje šipka a zámky umístěné na cyklonu.
- Odstraňte EPA filtr z jeho ukotvení otočením filtru doleva, jak ukazuje šipka a zámky.
- Omyjte filtry a nechte je uschnout na vzduchu.
- Pro opětovné namontování filtru, postupujte podle výše uvedených pokynů, v opačném pořadí.

Downloaded by: pd-oliana on 12-09-2022 12:50 CEST

FILTR VÝSTUPU VZDUCHU: (FIG. 4)

- Stiskněte tlačítko otevření krytu výstupního filtru (G) a vyjměte filtr z jeho ukotvení.
- Filtr omyjte a nechte uschnout na vzduchu.

ČIŠTĚNÍ ROTAČNÍHO KARTÁČE:

- Ve spodní části boty musíte aktivovat páčku umístěnou na její straně, abyste odhákli kus, který drží kartáč, a poté jej tahem vyjměte (obr. 5).
- Rotační kartáč odstraňte a vyčistěte.
- Chcete-li kartáč znovu namontovat, postupujte podle výše uvedených pokynů, ale v opačném pořadí.

NÁHRADNÍ PŘÍSLUŠENSTVÍ

- Doplňky (například filtry, kartáč na boty a sada baterií) pro váš model přístroje je k dostání od distributorů a v autorizovaných obchodech.
- Vždy používejte originální náhradní příslušenství, určené speciálně pro váš model spotřebiče.
- Toto příslušenství je dostupné ve specializovaných obchodech.

JAK VYJMOUT BATERIE Z PŘÍSTROJE:

- UPOZORNĚNÍ: Je důležité, aby baterie byly před jejich vyjmutím z přístroje zcela vybité.
- UPOZORNĚNÍ: Přístroj je nutné odpojit od elektrického přívodu při vyjmutí baterie.

Při vyjímání baterií, po skončení životnosti přístroje, postupujte následovně:

- Vyjměte baterii z výrobku stisknutím tlačítka pro uvolnění baterie (N) a zatažením. (obr.6)

Downloaded by: pd-oliana on 12-09-2022 12:50 CEST

POLSKI

AE2505

SZCZOTKA ODKURZACZ

DESCRIÇÃO

A. Akcesoria:
   A1 Dysza i Szczotka do mebli i tapicerki.
   A2 Uchwyt na akcesoria na tubie
   A3 Dysza bardzo długa
B. Teleskopowa rura przedłużająca
C. Ładowarka odkurzacza
D. Szczotka Spiral z napędem
E. Filtry
   E1 Filtr ochrony silnika
   E2 Filtr wylotu powietrza
F. Wskaźnik naładowania akumulatora
G. Przycisk otwarcia pokrywy filtra wylotu
H. Odkurzacz
I. Pojemnik na kurz
J. Akumulatory litowe
K. Uchwyt ścienny i podstawa ładowarki.
L. Przycisk otwarcia dolnej pokrywy zbiornika
M. Wskaźnik prędkości
N. Przycisk wyjęcia akumulatora
O. Przycisk do wyjmowania rurki przedłużającej
P. Przycisk Start/stop i przełącznik prędkości ECO/TURBO.

W przypadku, jeśli model Państwa urządzenia nie posiada opisanych powyżej akcesoriów, te można również nabyć osobno w Serwisie Technicznym.

UŻYWANIE I KONSERWACJA:

- Nie stosować urządzenia, jeśli akcesoria lub części podlegające zużyciu nie są odpowiednio zamocowane.
- Nie używać urządzenia jeśli akcesoria lub osprzęt do niego są uszkodzone. Należy je wówczas natychmiast wymienić.
- Nie używać odkurzacza do zbierania wody ani innych cieczy.
- Nie używać urządzenia, jeśli nie działa przycisk włączania ON/OFF.
- Nie przekraczać poziomu MAX.
- Przechowywać urządzenie w miejsce niedostępnym dla dzieci i/lub osób o ograniczonych zdolnościach fizycznych, dotykowych lub mentalnych oraz nie posiadających doświadczenia lub znajomości tego typu urządzeń.
- Nie używać na powierzchniach, które mogę zawierać metalowe elementy jak na przykład gwoździe.
- Nie odkurzać nigdy odkurzaczem przedmiotów żarzących się czy tnących (niedopałki, popiół, gwoździe…).
- Nie otwierać akumulatora pod żadnym pozorem.
- Przechowywać baterię w miejscach, gdzie temperatura nie przekracza 40ºC.
- Nie pozostawiać nigdy urządzenia podłączonego i bez nadzoru. W ten sposób zaoszczędzi się energię i przedłuży okres użytkowania urządzenia.
- Nie używać urządzenia na żadnej części ciała ludzkiego lub na zwierzętach.
- Nie używać urządzenia do suszenia maskotek czy zwierząt.
- Należy ładować akumulator tylko w ładowarce udostępnionej przez producenta. Ładowarka przeznaczona do innych typów akumulatorów podczas ładowania może spowodować wybuch lub pożar.
- Należy używać tylko tego typu baterii, dla których jest zaprojektowane urządzenie. Użycie innego typu baterii grozi wybuchem lub pożarem.

INSTALACJA

- Upewnić się, że został wyjęty cały materiał opakowania z wnętrza urządzenia.

MONTAŻ ZAMOCOWANIA ŚCIENNEGO

- Urządzenie jest wyposażone w podstawę ładowarki (K), którą należy zamocować na ścianie.
- Zamocować uchwyt ścienny przy pomocy kołków, śrub, kleju, ..., w sposób najbardziej odpowiedni.
- Upewnić się, czy zamocowanie jest zakotwiczone tak, by mogło utrzymać przynajmniej podwójny ciężar niż ciężar urządzenia.
- Ustawić urządzenie na zamocowaniu ściennym.

Downloaded by: pd-oliana on 12-09-2022 12:50 CEST

ŁADOWANIE AKUMULATORÓW

- Ostrzeżenie: Nowy akumulator nie jest do końca naładowany i należy naładować go do maksimum przed pierwszym użyciem urządzenia.
- Ładować akumulatory w temperaturze pokojowej od 4 do 40ºC
- Podłączyć ładowarkę do prądu.i do tylnej części akumulatora.
- Zapali się lampka kontrolna informująca, że urządzenie jest przygotowane do naładowania baterii.
- Czas potrzebny do pełnego naładowania wynosi w przybliżeniu do 4 do 5 godzin. Nie należy „przeładowywać" akumulatorów (chociaż zaleca się by pierwsze ładowanie trwało ok. 6 3- godzin).
- Kiedy akumulator się ładuje, widoczny jest czerwony wskaźnik świetlny, który wskazuje na to, że ładowarka pracuje, a ładowanie jest ukończone, wskaźnik zapala się na zielono.
- Po naładowaniu baterii, odłączyć urządzenie z sieci.
- Uwaga: Nie należy używać aparatu, gdy ten znajduje się w ładowarce.

JAK SPRAWDZIĆ POZIOM NAŁADOWANIA AKUMULATORA:

- Nacisnąć przycisk ON/OFF (P), zapalone zostaną kontrolki sygnalizujące naładowanie.
- Jeśli zaświecą się trzy kontrolki oznacza to, że nastąpiło całkowite naładowanie akumulatora.
- Jeśli nie zaświeci się żadna lampka kontrolna, oznacza to, że akumulator jest całkowicie rozładowany.
- Uwaga: Aby przedłużyć żywotność baterii, zaleca się ładować baterię tylko, gdy będzie ona całkowicie rozładowana.

SPOSÓB UŻYCIA

UWAGI PRZED UŻYCIEM:

- Upewnić się, że z opakowania zostały wyjęte wszystkie elementy urządzenia.
- Przed użyciem produktu po raz pierwszy, ważne jest, by w pełni naładować baterie.
- Przygotowanie urządzenie do pracy w zależności od czynności, którą będzie wykonywać:

SPOSÓB UŻYCIA:

- Włączyć urządzenie za pomocą przycisku ON/OFF.
- Wybierz żądaną prędkość, naciskając kilkakrotnie przycisk start/stop (P). Funkcja ta jest niezwykle użyteczna, jako że pozwala dostosować moc urządzenia do rodzaju wykonywanej pracy.

NAŁOŻENIE AKCESORIA NA ODKURZACZ RĘCZNY.

- Odkurzacz ręczny jest tak zaprojektowany, aby pozwolić na zamocowanie następujących akcesoriów: (zastosować taką kombinację, która najlepiej się dostosowuje do potrzeb). (Fig.1).
- Dysza ze szczotką: wyposażony w szczotkę na jej końcówce, która umożliwia szczotkowanie powierzchni, podczas gdy działa.
- Dysza lanca: Przewidziana szczególnie do szczelin i trudno dostępnych kątów.
- Akcesoria można nałożyć na końcówkę rury.

PO ZAKOŃCZENIU KORZYSTANIA Z URZĄDZENIA:

- Wyłączyć urządzenie za pomocą przycisku ON/OFF.
- Wyczyścić urządzenie.

CZYSZCZENIE

- Odłączyć urządzenie z sieci i pozostawić aż do ochłodzenia przed przystąpieniem do jakiegokolwiek czyszczenia.
- Czyścić urządzenie wilgotną szmatką zmoczoną kilkoma kroplami płynu i następnie osuszyć.
- Nie używać do czyszczenia urządzenia rozpuszczalników, produktów z czynnikiem pH takich jak chlor, ani środków żrących.
- Nie zanurzać urządzenia w wodzie ni innej cieczy, nie wkładać pod kran.

OPRÓŻNIANIE POJEMNIKA NA KURZ: (FIG. 2)

- Opróżnić pojemnik, gdy przez jego przeźroczyste ścianki będzie widać, że jest pełny lub gdy widocznie zmniejszy się siła ciągu.
- Odłącz rurkę przedłużającą, naciskając przycisk (O)
- Otworzyć pokrywę spustu pojemnika, nacisnąć przycisk , aby otworzyć dolną pokrywę zbiornika (L) znajdującą się na przedniej stronie urządzenia i wysypać jego zawartość do odpowiedniego pojemnika na odpady.
- Sprawdzić stan filtra pojemnika.

Downloaded by: pd-oliana on 12-09-2022 12:50 CEST

WYMIANA FILTRÓW:

- Filtr pojemnika typu EPA (filtry powietrza o wysokiej wydajności, który skutecznie zatrzymuje zarodniki, popiół, roztocza, pyłki ...) zaleca się okresowo sprawdzać stan filtra, czyścić/wymieniać go co 50 godzin pracy lub w przypadku znacznego spadku ssania urządzenia.

ABY WYJĄĆ FILTRY: (FIG. 3)

FILTR OCHRONY SILNIKA:

- Otwórz pojemnik na kurz, naciskając przycisk otwierania pojemnika (L).
- Wyciągnij cyklon, skręcając w lewo, jak wskazuje strzałka i zamki znajdujące się na cyklonie.
- Wyjmij filtr EPA z mocowania, obracając go w lewo, jak wskazuje strzałka i zamki.
- Umyj filtry i pozostaw do wyschnięcia.
- W celu założenia filtra, postępować w sposób odwrotny do przedstawionego w powyższym punkcie.

FILTR WYLOTU POWIETRZA:

- Naciśnij przycisk otwierania pokrywy filtra wylotowego (G) i wyjmij filtr z mocowania.
- Umyj filtr i pozostaw do wyschnięcia.

W CELU USUNIĘCIA SZCZOTKI:

- W dolnej części buta należy uruchomić dźwignię znajdującą się z boku, aby odczepić element trzymający szczotkę, a następnie pociągnąć go, aby go wyjąć (rys. 5).
- Wyjąć szczotkę i wyczyścić.
- W celu zamontowania postępuj w sposób odwrotny, jaki został opisany w poprzednich punktach.

MATERIAŁY EKSPLOATACYJNE

- Części zużywalne do tego modelu urządzenia (takie jak filtry, szczotka do butów i zestaw baterii) nabyć można u dystrybutorów i w autoryzowanych punktach sprzedaży.
- Należy zawsze używać oryginalnych części, specjalnie zaprojektowanych do tego modelu urządzenia.
- Baterie można zakupić w specjalizowanych sklepach.

SPOSÓB WYJMOWANIA AKUMULATORÓW Z URZĄDZENIA:

- Ostrzeżenie: Przed przystąpieniem do wyjęcia akumulatorów z urządzenia ważne jest, by akumulatory były całkowicie rozładowane.
- Ostrzeżenie:urządzenie powinno być odłączone od zasilania, gdy są usuwane akumulatory.

Aby wyjąć akumulator po całkowitym zużyciu urządzenia, należy:

- Wyjmij baterię z produktu, naciskając przycisk zwalniający baterię (N) i pociągając. (Rys.6)

Downloaded by: pd-oliana on 12-09-2022 12:50 CEST

SLOVENSKY

AE2505

TYČOVÝ VYSÁVAČ

DESCRIÇÃO

A. Príslušenstvo:
   A1 Tyč a viacúčelová kefa
   A2 Držiak príslušenstva na trubici
   A3 Veľmi dlhá tyč
B. Predlžovacia rúrka
C. Zdroj energie
D. Motorizovaná špirálová turbokefa
E. Filter
   E1 Filter motora
   E2 Filter na výstupe vzduchu
F. Indikátor stavu nabitia batérie
G. Tlačidlo na otvorenie veka výstupného filtra
H. Teleso
I. Zásobník na prach
J. Lítiové batérie
K. Nástenný držiak a nabíjacia základňa
L. Tlačidlo na otvorenie spodného veka zásobníka.
M. Ukazovateľ rýchlosti
N. Tlačidlo na vyberanie batérie
O. Tlačidlo na odstránenie predlžovacej trubice
P. Tlačidlo štart/stop a volič rýchlosti ECO/TURBO

Ak váš model nemá vyššie uvedené príslušenstvo, možno ich dokúpiť samostatne na oddelení technickej pomoci.

POUŽÍVANIE A STAROSTLIVOSŤ:

- Zariadenie nepoužívajte, pokiaľ príslušenstvo nie je riadne upevnené.
- Zariadenie nepoužívajte, pokiaľ je k nej pripojené chybné príslušenstvo alebo pomocný materiál. Takéto príslušenstvo okamžite vymeňte.
- Vysávač nepoužívajte na vysávanie vody alebo inej tekutiny.
- Zariadenie nepoužívajte s nefunkčným vypínačom.
- Sledujte indikátor hladiny MAX.
- Toto zariadenie uchovávajte mimo dosahu detí alebo osôb so zníženými fyzickými, zmyslovými alebo duševnými schopnosťami, ako aj osôb, ktoré nie sú oboznámené s jeho používaním.
- Zariadenie nepoužívajte na miestach, kde sa nachádzajú kovové predmety, ako napríklad klince a/alebo skrutky.
- Nikdy nevysávajte horúce alebo ostré predmety (cigaretové ohorky, popol, klince a podobne).
- Batérie za žiadnych okolností neotvárajte.
- Batérie sa musia skladovať pri teplote pod 40 ºC.
- Zariadenie nikdy nenechávajte zapnuté a bez dozoru, keď ho nepoužívate. Umožní to šetriť energiou a predĺžiť životnosť zariadenia.
- Vysávač nepoužívajte na čistenie žiadnej časti tela osoby alebo zvierat.
- Zariadenie nepoužívajte v prítomnosti domácich zvierat alebo iných živočíchov.
- Batériu (batérie) dobíjajte iba pomocou nabíjačky, ktorú dodal jej výrobca. Nabíjačka, ktorá je vhodná pre jeden typ batérie, môže spôsobiť výbuch alebo nebezpečenstvo požiaru, keď sa používa na nabíjanie inej batérie (batérií).
- Toto zariadenie používajte iba s batériami, ktoré sú preň špecificky určené. Používanie akýchkoľvek iných batérií môže spôsobiť výbuch alebo nebezpečenstvo požiaru.

INŠTALÁCIA

- Zo zariadenia odstráňte všetky obalové materiály.

UPEVNENIE NÁSTENNÉHO DRŽIAKA

- Toto zariadenie je vybavené nabíjaciou základňou, (K) ktorá musí byť upevnená na stene.
- Nástennú konzolu upevnite podľa vášho uváženia pomocou kolíkov, skrutiek a lepidla...
- Skontrolujte, či je držiak pevne upevnený; musí uniesť dvojnásobnú hmotnosť zariadenia.
- Zariadenie vložte do nástenného držiaka.

NABITIE PRÍSTROJA

- Upozornenie: Nová batéria nie je úplne nabitá a preto sa musí pred prvým použitím tohto spotrebiča nabiť.
- Batériu nabíjajte pri okolitej teplote od 4 do 40 ºC.

Downloaded by: pd-oliana on 12-09-2022 12:50 CEST

- Napájací kábel zapojte do konektora v zriadení, ktorý sa nachádza na zadnej strane batérie.
- Zapnutá svetelná kontrolka signalizuje, že nabíjačka je pripravená na nabíjanie batérie.
- Na úplné nabitie batérie je potrebných približne 4 až 5 hodín. Batériu nikdy neprebíjajte (hoci sa odporúča, aby prvé nabíjanie batérie trvalo 6 hodín).
- Zapnutá svetelná kontrolka signalizuje, že nabíjačka nabíja batériu.
- Po skončení nabíjania batérie nabíjačku odpojte od elektrickej siete.
- POZNÁMKA: Toto zariadenie nepoužívajte, keď je pripojené k nabíjačke.

AKO SKONTROLOVAŤ ÚROVEŇ NABITIA BATÉRIE:

- Stlačením vypínača (P) sa rozsvietia svetelné kontrolky, ktoré indikujú stav nabitia.
- Ak svietia všetky tri svetelné kontrolky, znamená to, že zariadenie je úplne nabité.
- Ak sa nerozsvieti žiadna svetelná kontrolka, znamená to, že batéria je úplne vybitá.
- POZNÁMKA: Na udržanie dlhej životnosti batérie sa odporúča nabiť batériu iba vtedy, keď je úplne vybitá.

NÁVOD NA POUŽITIE

PRED POUŽITÍM:

- Uistite sa, že zo zariadenia bol odstránený všetok obalový materiál.
- Batérie musia byť pred prvým použitím tohto výrobku úplne nabité.
- Zariadenie pripravte podľa funkcie, na ktorú ho chcete použiť:

POUŽITIE:

- Zariadenie zapnite pomocou vypínača.
- Opakovaným stláčaním tlačidla štart/stop (P) vyberte požadovanú rýchlosť. Táto funkcia je veľmi užitočná, pretože otáčky zariadenia umožňuje prispôsobiť k typu práce, ktorú je potrebné vykonať.

PRIPEVNENIE PRÍSLUŠENSTVA NA RUČNÝ VYSÁVAČ:

- Ručný vysávač je navrhnutý tak, aby sa k nemu dalo pripojiť nasledujúce príslušenstvo: (použite kombináciu, ktorá spĺňa vaše požiadavky). (Fig.1).
- Kefa na nábytok: Na konci je vybavená kefkou, ktorá počas vysávania kefuje povrch.
- Štrbinová dýza: Špeciálne navrhnutá do prasklín a zložitých rohov.
- Príslušenstvo možno vložiť do trubice.

PO SKONČENÍ POUŽÍVANIA ZARIADENIA:

- Zariadenie vypnite stlačením vypínača.
- Zariadenie vyčistite.

ČISTENIE

- Nabíjačku batérii odpojte od elektrickej siete a pred čistením ju nechajte vychladnúť.
- Zariadenie čistite vlhkou handričkou a niekoľkými kvapkami čistiaceho prostriedku a potom ho vysušte.
- Na čistenie zariadenia nepoužívajte rozpúšťadlá alebo produkty s kyslou bázou alebo vysokou hodnotou pH, ako napríklad bielidlá alebo drsné čistiace prostriedky.
- Zariadenie neponárajte do vody ani inej tekutiny a nedávajte ho pod tečúcu vodu z vodovodu.

VYPRÁZDŇOVANIE PRACHOVEJ KAZETY (FIG. 2)

- Zásobník na prach vyprázdnite, keď je plný (sledovanie umožňujú priehľadné okienka), alebo keď je výkon vysávača nápadne znížený.
- Oddeľte predlžovaciu trubicu stlačením tlačidla (O).
- Otvorte veko na zásobníku na prach astlačením tlačidla otvorte kryt spodného zásobníka (M), ktorý sa nachádza vpredu na rukoväti a potom jeho obsah vysypte do vhodnej nádoby na odpad.
- Skontrolujte stav filtra zásobníka na prach.

VÝMENA FILTROV:

- Nádoba na prach s filtrom EPA (vysokoúčinný vzduchový filter účinne zadržiava spóry, popol, piliny, peľ...); odporúča sa vymeniť ho raz za rok alebo po každých 50 hodinách prevádzky alebo ak je nápadne znížená jeho účinnosť.

AK CHCETE FILTER VYBRAŤ: (FIG. 3)

FILTER MOTORA:
- Otvorte nádobu na prach stlačením tlačidla otvorenia nádoby (L).
- Vytiahnite cyklón otáčaním doľava, ako ukazuje šípka a zámky umiestnené na cyklóne.
- Odstráňte filter EPA z jeho ukotvenia otočením filtra doľava, ako ukazuje šípka a zámky.
- Umyte filtre a nechajte uschnúť na vzduchu.

Downloaded by: pd-oliana on 12-09-2022 12:50 CEST

- Ak chcete filter znova vložiť, postupujte podľa vyššie uvedených krokov v opačnom poradí.

FILTER NA VÝSTUPE VZDUCHU:

- Stlačte tlačidlo na otvorenie krytu výstupného filtra (G) a vyberte filter z jeho kotvy.
- Filter umyte a nechajte uschnúť na vzduchu.

ČISTENIE ROTAČNEJ KEFKY:

- V spodnej časti topánky musíte aktivovať páčku umiestnenú na jej boku, aby ste odistili kus, ktorý drží kefu, a potom zaň potiahnite, aby ste ho vybrali (obr. 5).
- Valček vyberte a vyčistite ho.
- Pri spätnej montáži postupujte podľa ponkov vyššie ale v opačnom poradí.

NÁHRADNÉ DIELY

- Príslušenstvo pre váš model (ako napríklad filtre a podobne, súprava kefky na topánky a batérie) a valčeky z mikrominerálnych vlákien je možné získať od distribútorov a oprávnených firiem.
- Vždy používajte originálne príslušenstvo špecificky určené pre váš model zariadenia.
- Tieto batérie sú k dispozícii v špeciálnych obchodoch.

AKO LIKVIDOVAŤ BATÉRIE VYBRATÉ ZO ZARIADENIA:

- UPOZORNENIE: Batérie musia byť pred ich vyberaním zo zariadenia úplne vybité.
- UPOZORNENIE: Pri vyberaní batérie musí byť tento spotrebič odpojený od elektrickej siete.

Ak chcete zo zariadenia vybrať batérie po skončení jeho životnosti, vykonajte nasledujúce kroky:

- Vyberte batériu z produktu stlačením tlačidla na uvoľnenie batérie (N) a potiahnutím. (obr. 6)

Downloaded by: pd-oliana on 12-09-2022 12:50 CEST

HUNGARIAN

AE2505

RÚDPORSZÍVÓ

LEÍRÁS

A. Tartozékok:
   A1 Réstisztító fej és többfunkciós kefe
   A2 Tartozéktartó a csövön
   A3 Extra hosszú réstisztító fej
B. Hosszabbító cső
C. Tápegység
D. Motoros turbókefés spirál
E. Szűrő
   E1 Motorszűrő
   E2 Kimeneti szűrő
F. Akkumulátor jelzőfénye
G. Gomb a kimeneti szűrőfedél kinyitásához
H. Készüléktest
I. Portartály
J. Lítium akkumulátorok
K. Fali konzol és töltőtalp
L. Gomb a tartály alsó fedelének kinyitásához.
M. Sebességjelző
N. Akkumulátor kioldó gomb
O. Hosszabbító cső eltávolítása gomb
P. Start/stop gomb és ECO/TURBO sebességválasztó.

Ha az ön modellje nem rendelkezik a fenti tartozékokkal, külön is megvásárolhatja azokat a márkaszervizen keresztül.

TISZTÍTÁS ÉS ÁPOLÁS:

- Ne használja a készüléket akkor, ha bizonyos alkatrészei vagy tartozékai nincsenek megfelelően felhelyezve.
- Ne használja a készüléket, ha a tartozékai vagy eszközei hibásak. Azonnal cserélje ki őket.
- Ne használja a készüléket víz vagy más folyadék feltakarítására.
- Ne használja a készüléket, ha a be-/kikapcsoló nem működik.
- Tartsa tiszteletben a MAX szint kijelzést.
- Tárolja a készüléket gyermekek és/vagy csökkent fizikai, szenzoros vagy mentális képességű személyek, vagy a használatában járatlanok elől elzárva.
- Ne dolgozzon olyan területeken, ahol fémtárgyak vannak, például szegek és/vagy csavarok.
- Soha ne porszívózzon fel forró vagy hegyes tárgyakat (cigarettacsikkek, hamu, szegek stb.).
- Semmilyen körülmények között se nyissa ki az elemet / elemeket.
- Ne tartsa az elemeket 40°C-nál magasabb hőmérsékleten.
- Soha ne hagyja a készüléket a hálózatra csatlakoztatva és felügyelet nélkül, ha nem használja. Ez energiát takarít meg és segít a készülék élettartamának meghosszabbításában is.
- Ne használja a készüléket semmilyen testrészén sem embernek, sem állatnak.
- Ne használja a készüléket háziállatokon.
- Az akkumulátort/okat csak a gyártó által biztosított töltővel töltsük fel. A töltő, amely megfelelő az egyik akkumulátortípushoz, más akkumulátoroknál robbanásveszélyes vagy tűzveszélyes lehet.
- A készüléket kifejezetten csak olyan elemmel/elemekkel szabad használni, amelyekhez tervezték. Az attól eltérő elem(ek) használata robbanás- és tűzveszélyt okozhat.

ÜZEMBE HELYEZÉS

- Ügyeljen arra, hogy eltávolítsa az összes csomagolóanyagot a készülék belsejéből.

A FALI KONZOL ÖSSZESZERELÉSE:

- A készülékhez tartozik egy töltőtalp (K), amelyet a falhoz kell rögzíteni.
- Helyezze fel a fali konzolt, ahol önnek megfelelő, és rögzítse dugókkal, csavarokkal és ragasztóval...
- Ügyeljen arra, hogy a konzol szorosan rögzítve legyen; a készülék súlyának akár kétszeresét is el kellene, hogy bírja.
- Illessze a készüléket a fali tartóba.

AZ AKKUMULÁTOR TÖLTÉSE

- Figyelmeztetés! Az új akkumulátor nincs teljesen feltöltve, ezért a készülék első használata előtt fel kell tölteni.
- Töltse fel az akkumulátort 4 és 40 ºC közötti légköri hőmérsékleten.
- Csatlakoztassa a tápegységet az akkumulátor

Downloaded by: pd-oliana on 12-09-2022 12:50 CEST

hátsó részén található csatlakozóba.
- A jelzőfény jelzi, hogy a töltő készen áll az akkumulátor töltésének megkezdésére.
- Az akkumulátor teljes feltöltéséhez körülbelül 4-5 órára van szükség. Soha ne próbálja hosszabb ideig tölteni az akkumulátort (bár első alkalommal ajánlott az akkumulátor 6 órán át tölteni).
- A jelzőfény jelzi, hogy a töltő tölti az akkumulátort.
- Ha az akkumulátor fel van töltve, húzza ki a töltőt a hálózati csatlakozóból.
- Megjegyzés: Töltés során ne mozgassa a készüléket.

HOGYAN ELLENŐRIZZE AZ AKKUMULÁTOR TÖLTÖTTSÉGI SZINTJÉT:

- Nyomja meg a BE/KI kapcsolót (P), akkor a töltöttséget jelző lámpák kigyulladnak.
- Ha mind a három jelzőlámpa kigyullad, ez azt jelenti, hogy a készülék teljesen feltöltődött.
- Ha a jelzőfény nem világít, ez azt jelenti, hogy az akkumulátor teljesen lemerült.
- Megjegyzés: Az akkumulátor hosszú élettartama érdekében, ajánlatos csak akkor tölteni az akkumulátort, amikor az teljesen lemerült.

HASZNÁLATI ÚTMUTATÓ

HASZNÁLAT ELŐTT:

- Győződjön meg róla, hogy a termékről el lett távolítva csomagolás.
- A termék első alkalommal történő használata előtt fontos az akkumulátorok teljes feltöltése.
- Készítse elő a készüléket annak a funkciónak megfelelően, amelyikkel használni óhajtja:

HASZNÁLAT:

- Kapcsolja be a készüléket a be-/ki gombbal.
- Válassza ki a kívánt sebességet a start/stop gomb (P) ismételt megnyomásával. Ez a funkció nagyon hasznos, mivel lehetővé teszi a készülék sebességének hozzáigazítását az elvégzendő munkához.

TARTOZÉK FELHELYEZÉSE A KÉZI PORSZÍVÓRA:

- A kézi vákuumot úgy tervezték, hogy lehetővé tegye a következő tartozékok felszerelését: (használja az ön igényeinek leginkább megfelelő kombinációt). (Fig.1).
- Bútorkefe: A végén kefével van ellátva, amely használat közben átkeféli a felületet.
- Réstisztító fej Kifejezetten a keskeny helyek és a nehezen hozzáférhető sarkok tisztítására kialakítva.
- A tartozékokat beilleszthetjük a csőbe.

A KÉSZÜLÉK HASZNÁLATA UTÁN:

- Kapcsolja ki a készüléket a be/ki kapcsolóval.
- Tisztítsa meg a készüléket.

TISZTÍTÁS

- Húzza ki az akkumulátortöltőt a hálózatból, és hagyja kihűlni, mielőtt bármilyen tisztítási feladatnak nekikezdene.
- Tisztítsa meg a készüléket egy nyirkos ronggyal, pár csepp folyékony mosogatószerrel, aztán szárítsa meg azt.
- A készülék tisztításánál ne használjon oldószereket, savas vagy lúgos szereket, mint pl. fehérítőt vagy dörzsölő hatású szereket.
- Sose merítse a készüléke vízbe, vagy más folyadékba, vagy tartsa folyó víz alá.

A PORTARTÁLY KIÜRÍTÉSE (FIG. 2)

- Ürítse ki a portartályt, ha megtelt (átlátható ablakok segítik a könnyebb észlelhetőséget), vagy ha a porszívó teljesítmény jelentősen csökken.
- Válassza le a hosszabbító csövet az (O) gomb megnyomásával.
- Nyissa ki a porgyűjtő doboz fedelét, nyomja meg a gombot, hogy kinyíljon a tartály alsó fedele (L), amely a fogantyú előtt található, és ürítse ki a tartalmat a megfelelő hulladékgyűjtőbe.
- Ellenőrizze a porzsákszűrő állapotát.

A SZŰRŐK CSERÉLÉSE:

- A portartály EPA szűrőjét (nagy hatékonyságú levegőszűrő, amely hatékonyan megtartja a spórákat, a hamut, a fűrészport, a pollent…) ajánlatos legalább évente egyszer vagy 50 óra használat után cserélni, vagy ha jelentősen csökken a hatékonysága.

A SZŰRŐK ELTÁVOLÍTÁSA: (FIG. 3)

MOTORSZŰRŐ:
- Nyissa ki a portartályt a tartálynyitó gomb (L) megnyomásával.
- Vegye ki a ciklont balra forgatva, ahogy azt a nyíl és a ciklonon található zárak jelzik.
- Távolítsa el az EPA szűrőt a horgonyból a szűrő

Downloaded by: pd-oliana on 12-09-2022 12:50 CEST

balra forgatásával, ahogy azt a nyíl és a zárak jelzik.
- Mossa ki a szűrőket és hagyja levegőn megszáradni.
- A szűrő újbóli visszahelyezéséhez hajtsa végre a fenti utasításokat fordított sorrendben.

KIMENETI SZŰRŐ: (FIG. 4)
- Nyomja meg a kimeneti szűrőfedél nyitógombját (G), és távolítsa el a szűrőt a horgonyból.
- Mossa ki a szűrőt, és hagyja levegőn megszáradni.

A FORGÓKEFE TISZTÍTÁSA:

- A cipő alsó részén aktiválni kell az oldalán található kart a kefét tartó darab kiakasztásához, majd meghúzva az eltávolításhoz (5. ábra)
- Vegye ki a görgőt és tisztítsa meg.
- Az összeállításhoz kövesse a fenti utasításokat, csak visszafelé.

TARTOZÉKOK

- A készülék modelljének megfelelő tartozékok (például szűrők, cipőkefe és elemkészlet.) a viszonteladóktól és az engedéllyel rendelkező létesítményektől szerezhetők be.
- Mindig eredeti tartozékokat használjon, kifejezetten az ön készülékmodelljére tervezve.
- Ezek az elemek szakboltokban kaphatók.

AZ ELEMEK KIVÉTELE A KÉSZÜLÉKBŐL:

- VIGYÁZAT: Fontos, hogy az elemek teljesen le legyenek merítve a készülékből való eltávolításuk előtt.
- VIGYÁZAT: A készüléket az akkumulátor eltávolításakor ki kell húzni a hálózati csatlakozóból.

A készülék üzemidejének lejárta után következőképpen távolítsa el az elemeket:

- Az akkumulátor kioldó gombjának (N) megnyomásával és meghúzásával távolítsa el az akkumulátort a termékből. (6. ábra)

Downloaded by: pd-oliana on 12-09-2022 12:50 CEST

БЪЛГАРСКИ

AE2505

ПРАХОСМУКАЧКА-МЕТЛА

ОПИСАНИЕ

A. Приставки:

A1 Копиебразен накрайник и четка за мебели и тапицерия.

A2 Държач за аксесоари на тръбата

A3 Свъхрдълъг копиеобразен накрайник

B. Телескопична удължаваща тръба

C. Зарядно устройство на прахосмукачката

D. Моторизирана четка вид „Spiral“

E. Филтри

E1 Филтър на мотора

E2 Изходен филтър

F. Индикатор за състоянието на батерията

G. Бутон за изхвърляне на изходния филтър.

H. Корпус на прахосмукачката

I. Контейнер за праха

J. Литиеви батерии

K. Стенна опора и основа за зареждане.

L. Бутон за отваряне на долния капак на прахохранилището.

M. индикатор за скорост

N. за изваждане на батерията

O. Бутон за отстраняване на удължителната тръба

P. Бутон старт/стоп и селектор на скоростта ECO/TURBO

В случай, че уредът, с който разполагате е модел, неокомплектован с гореописаните приставки, тях можете да придобиете отделно в сервизите за техническо обслужване.

УПОТРЕБА И ПОДДРЪЖКА:

- Не използвайте уреда, ако принадлежностите или консумативите не са поставени правилно.
- Моля, не използвайте уреда в случай, че скачените към него приставки или консумативи имат дефекти. Незабавно ги заменете.
- Не използвайте уреда за събирането на вода или каквато и да е друга течност.
- Не използвайте уреда при повреден блок за “вкл./изкл”.
- Не надвишавайте максималното ниво MAX.
- Съхранявайте уреда далеч от досега на деца и/или хора с намалени физически, сензорни или умствени възможности, или такива без опит и познания за боравене с него.
- Не използвайте върху места, съдържащи метални предмети като гвоздеи и/или болтове.
- В никакъв случай не всмуквайте с аспиратора горящи или остри предмети (угарки, пепел, пирони и др.).
- Не отваряйте батерията/батериите по каквато и да било причина.
- Съхранявайте батерията/батериите на места, в които температурата не надвишава 40ºC.
- В никакъв случай не оставяйте включения уред без наблюдение. По този начин ще спестите енергия, а също и ще удължите живота на ел.уреда.
- Не използвайте уреда върху каквато и да е част от тялото на човек или животно.
- Не използвайте уреда за подстригване на домашни любимци или животни.
- Зареждайте батерията/ батериите единствено със зарядното устройство доставено Ви от производителя. Някои зарядни устройства, подходящи за един вид батерии, могат да бъдат опасни и да предизвикат експлозия или пожар, ако се използват при друга/други батерия/батерии.
- Използвайте уреда, единствено със специално създадените за него батерии. Употребата на друга/ги батерия/ии може да предизвика риск от експлозия или пожар.

МОНТАЖ

- Уверете се, че сте извадили всички опаковки от вътрешността на уреда.

МОНТИРАНЕ НА СТЕННАТА ПОСТАВКА

- Уредът разполага със захранващ блок (K), който следва да се закрепи на стената.
- Закрепете поставката за стена по начин, който смятате за най-подходящ: с дюбели, винтове, лепенки и т.н.
- Уверете се, че поставката е толкова здраво захваната, че да може да издържи поне два пъти теглото на уреда.

Downloaded by: pd-oliana on 12-09-2022 12:50 CEST

- Наместете добре уреда в поставката за стена.

ЗАРЕЖДАНЕ НА БАТЕРИЯТА

- Внимание: Новата батерия не е напълно заредена; преди използването на уреда за пръв път, тя следва да се зареди напълно.
- Заредете батерията при температура на околната среда между 4 и 40ºC.
- Включете зарядното устройство към захранващата мрежа и задната част на батерията.
- Ще светне бутон, който ще ви покаже, че зарядното устройство е готово да започне зареждането на батерията.
- Необходимото за зареждане време е приблизително между 4 и 5 часа. Никога не се опитвайте да зареждате уреда за по-дълго от препоръчаното време (въпреки, че е препоръчително първото зареждане да се извърши в продължение на 6 - часа).
- Докато батерията се зарежда свети червена светлина, указваща, че зарядното устройство е включено; а когато светлината стане зелена, зарядното устройство е изцяло заредено.
- След края на зареждането, изключете устройството от електрическата мрежа.
- Бележка: Не използвайте уреда, докато е включен в зарядното устройство.

КАК ДА ПРОВЕРИМ СТЕПЕНТА НА ЗАРЕДЕНОСТ НА БАТЕРИЯТА:

- Натиснете бутона пуск/стоп (P). Светлинните индикатори за зареждане светват.
- Ако трите светлинни индикатора светнат, това означава, че зареждането е пълно.
- Ако никой от светлинните индикатори не светне, това означава, че батерията е разредена.
- Бележка: За да удължите живота на батерията, препоръчва се батерията да бъде зареждана, единствено когато е напълно изтощена.

НАЧИН НА УПОТРЕБА

БЕЛЕЖКИ ПРЕДИ УПОТРЕБА:

- Уверете се, че изцяло сте отстранили опаковката на уреда.
- Преди употреба за първи път е важно да заредите изцяло батериите.
- Подгответе уреда в зависимост от функцията която желаете да използвате:

УПОТРЕБА:

- Включете уреда чрез прекъсвача за включване/изключване.
- Изберете желаната скорост, като многократно натискате бутона за стартиране/стоп (P). Тази функция е много полезна, тъй като Ви позволява да изберете скоростта в зависимост от вида работа, която желаете да извършите.

ВКАРВАНЕ НА АКСЕСОАР В РЪЧНИЯ АСПИРАТОР:

- Ръчният аспиратор е изготвен така, че позволява прикачването на следните аксесоари: (използвайте комбинацията, която най-добре отговаря на Вашите нужди): (Fig.1).
- Накрайник четка: в края е снабден с четка, която позволява изчетването на повърхността, докато се действа.
- Накрайник тип копие: Специално предназначен за събиране на прах от тесни места и труднодостъпни ъгли.
- Приставките могат да бъдат вкарани в накрайника на тръбата.

СЛЕД ПРИКЛЮЧВАНЕ НА РАБОТАТА С УРЕДА:

- Спрете уреда чрез бутона за включване/изключване.
- Почистете уреда.

ПОЧИСТВАНЕ

- Изключете уреда от захранващата мрежа и го оставете да се охлади преди да пристъпите към почистването му.
- Почистете уреда с влажна кърпа, напоена с няколко капки миещ препарат, след което го подсушете.
- За почистването на уреда не използвайте разтворители и препарати с киселинен или основен pH фактор, като например белина и абразивни продукти.
- Не потапяйте уреда във вода или други течности, и не го поставяйте под течаща вода.

ИЗПРАЗВАНЕ НА КОНТЕЙНЕРА ЗА ПРАХ: (FIG. 2)

- Изпразнете контейнера за прах се изпразва,

Downloaded by: pd-oliana on 12-09-2022 12:50 CEST

когато забележите през прозрачното прозорче, че същият е пълен или ако забележите намаляване на смукателната сила.

- Отделете удължителната тръба, като натиснете бутона (O)
- Отворете капака за изпразване на хранилището, натискайки бутона за отваряне на долния капак на хранилището (L), разположена в на изделието, след което изсипете съдържанието в подходящ контейнер за отпадъци.
- Проверете състоянието на филтъра на резервоара.

ПОДМЯНА НА ФИЛТРИ:

- Филтър на хранилището от тип “EPA” (високоефективен въздушен филтър, който ефикасно задържа спори, пепел, акари, полен и т.н....). Препоръчва се Препоръчва се филтърът на прахохранилището да се преглежда периодично. Същият следва да се почиства или заменя на всеки 50 часа употреба, или ако се забележи значително намаляване на смукателната сила на уреда.

ЗА ПОДМЯНА НА ФИЛТРИТЕ: (FIG. 3)

ФИЛТЪР НА МОТОРА:

- Отворете кошчето за прах, като натиснете бутона за отваряне на кошчето (L).
- Извадете циклона, като завъртите наляво, както е показано от стрелката и ключалките, разположени на циклона.
- Извадете EPA филтъра от котвата му, като завъртите филтъра наляво, както е показано от стрелката и ключалките.
- Измийте филтрите и оставете да изсъхнат на въздух.
- За поставяне на филтъра, следвайте обясненията от предишния раздел в обратен ред.

ИЗХОДЯЩ ФИЛТЪР: (FIG. 4)

- Натиснете бутона за отваряне на капака на изходния филтър (G) и извадете филтъра от котвата.
  Измийте филтъра и го оставете да изсъхне на въздух.

ЗА ИЗВАЖДАНЕ НА ЧЕТКАТА НАПРАВЕТЕ СЛЕДНОТО:

- В долната част на обувката трябва да активирате лоста, разположен отстрани, за да откачите частта, която държи четката и след това да я издърпате, за да я извадите (фиг. 5)
- Извадете четката и я почистете.
- За поставяне на четката, постъпете по гореописания начин, но в обратен ред.

КОНСУМАТИВИ

- Консумативите за вашия модел уред (например, филтри и т.н.) могат да бъдат закупени при дистрибуторите и и оторизирани фирми.
- Винаги използвайте оригинални консумативи, предназначени точно за Вашия модел уред.
- Този вид консумативи можете да в специализирани магазини.

КАК ДА ИЗВАДИМ БАТЕРИИТЕ ОТ НА УРЕДА:

- Внимание: Изваждайте батериите от уреда само, ако са напълно разредени.
- Внимание: Батериите следва да се изваждат само при изключен от захранването уред

За отстраняване на батериите след изтичане на експлоатационния живот на уреда, постъпете по следния начин:

- Извадете батерията от продукта, като натиснете бутона за освобождаване на батерията (N) и издърпате. (фиг.6)

Downloaded by: pd-oliana on 12-09-2022 12:50 CEST

ROMÂNĂRO

AE2505

ASPIRATOR VERTICAL

DESCRIERE

A. Accesorii:
   A1 Tijă și perie multifuncțională
   A2 Suport accesorii pe tub
   A3 Tijă ultra extensibilă
B. Tub de extensie
C. Priză
D. Perie turbo motorizată Spiral
E. Filtru
   E1 Filtru motor
   E2 Filtru ieşire
F. Indicator baterie
G. Buton pentru deschiderea capacului de la ieșirea filtrului
H. Corp
I. Rezervor de praf
J. Baterie cu litiu
K. Suport de perete și bază de încărcare
L. Buton pentru deschiderea capacului inferior al rezervorului.
M. indicator de viteză
N. Buton de scoatere a bateriei
O. Buton pentru îndepărtarea tubului prelungitor
P. Buton pornire/oprire și selector de viteză ECO/TURBO

Dacă modelul aparatului dvs. nu are accesoriile descrise mai sus, acestea pot fi achiziționate și separat de la serviciul de asistență tehnică.

UTILIZARE ȘI ÎNGRIJIRE:

- Nu utilizați aparatul dacă piesele sau accesoriile nu sunt montate în mod corespunzător.
- Nu utilizați aparatul dacă accesoriile sau consumabilele atașate sunt defecte. Înlocuiți-le imediat.
- Nu utilizaţi aparatul pentru a aduna apă sau orice alt lichid.
- Nu utilizați aparatul dacă comutatorul pornit/oprit nu funcționează.
- Respectați indicația de nivel MAX.
- Depozitați aparatul într-un loc care să nu fie la îndemâna copiilor și/sau a persoanelor cu capacități fizice, senzoriale sau mentale reduse, ori care nu au experiență sau cunoștințele necesare.
- Nu utilizați în zone în care există obiecte metalice, cum ar cuie și/sau șuruburi.
- Nu aspirați niciodată obiecte incandescente sau ascuțite (mucuri de țigară, scrum, cuie etc.).
- Nu deschideți bateria/bateriile, indiferent de circumstanță.
- Bateria/bateriile trebuie stocată(e) la o temperatură sub 40 ºC.
- Nu lăsați niciodată aparatul conectat și nesupravegheat dacă nu este utilizat. Astfel se economisește energie și se prelungește durata de viață a aparatului.
- Nu utilizați aparatul pe vreo porțiune a corpului unei persoane sau unui animal.
- Nu utilizați aparatul pe animale de companie sau animale.
- Reîncărcați bateria/bateriile numai cu încărcătorul pus la dispoziție de către producător. Un încărcător adecvat unui tip de baterie poate provoca explozii sau pericol de incendiu atunci când este utilizat cu o altă baterie.
- Utilizați aparatul numai cu bateria/bateriile pentru care a fost proiectat. Utilizarea altei/altor baterii poate cauza o explozie sau pericol de incendiu.

INSTALARE

- Asigurați-vă că înlăturați tot materialul ambalajului din interiorul aparatului.

MONTAREA SUPORTULUI PENTRU PERETE:

- Aparatul are o bază de încărcare (K) care trebuie fixată la perete.
- Fixați suportul pentru perete după cum considerați că este adecvat, utilizând fișe, șuruburi și adeziv…
- Asigurați-vă că suportul este bine fixat, acesta trebuie să poată suporta dublul greutății aparatului.
- Fixați aparatul în suportul pentru perete.

ÎNCĂRCAREA BATERIEI

- Atenție: O baterie nouă nu este încărcată complet, de aceea trebuie pusă la încărcat înainte ca aparatul să fie utilizat pentru prima

Downloaded by: pd-oliana on 12-09-2022 12:50 CEST

dată.
- Încărcați bateria la o temperatură atmosferică între 4 și 40 ºC.
- Conectați alimentarea cu energie la conectorul produsului, care se află în partea posterioară a bateriei
- Se va aprinde o lampă pilot pentru a indica faptul că încărcătorul este pregătit pentru a începe să încarce bateria.
- Aproximativ 4 și 5 ore sunt necesare pentru încărcarea completă a bateriei. Nu încercați niciodată să supraîncărcați bateria (cu toate acestea, este recomandat ca prima încărcare a bateriei să dureze 6 ore).
- Lampa pilot se va aprinde, indicând că încărcătorul încarcă bateria
- După ce bateria s-a încărcat, deconectați încărcătorul de la rețea.
- NB: Nu utilizați aparatul în timp ce este conectat la încărcător.

CUM SE VERIFICĂ NIVELUL DE ÎNCĂRCARE A BATERIEI:

- Apăsați butonul PORNIT/OPRIT (P), iar luminile pilot care indică dacă aparatul este încărcat se vor aprinde.
- Dacă toate cele trei lumini pilot se aprind, înseamnă că aparatul este complet încărcat.
- Dacă nu se aprinde nicio lampă pilot, aceasta înseamnă că bateria este descărcată complet.
- NB: Pentru o durată lungă de viață a bateriei, este recomandat să încărcați bateria numai după ce s-a descărcat complet.

INSTRUCȚIUNI DE UTILIZARE

ÎNAINTE DE UTILIZARE:

- Asigurați-vă că ambalajele produsului au fost îndepărtate.
- Înainte de a utiliza acest produs pentru prima dată, este important să efectuați o încărcare completă a bateriilor.
- Pregătiți aparatul conform funcției pe care doriți să o utilizați:

UTILIZARE:

- Puneți aparatul în funcțiune, acționând butonul pornire/oprire.
- Selectați viteza dorită apăsând în mod repetat butonul de pornire/oprire (P). Această funcție este foarte utilă, pentru că face posibilă adaptarea puterii aparatului la tipul de sarcină care trebuie îndeplinită.

ADAPTAREA UNUI ACCESORIU LA ASPIRATORUL PORTABIL:

- Aspiratorul portabil este proiectat încât să permită adaptarea următoarelor accesorii: (utilizați combinațiile care se potrivesc cel mai bine necesităților dumneavoastră). (Fig.1).
- Perie pentru mobilă: Prevăzut cu o perie la capăt, care perie suprafaţa pe măsură ce este utilizată.
- Duză cu fantă: Concepută special pentru a avea acces în spaţii înguste si colţuri dificil de curăţat.
- Putem introduce accesoriile în tub.

DUPĂ CE AȚI TERMINAT DE UTILIZAT APARATUL:

- Opriți aparatul cu ajutorul butonului on/off.
- Curățați aparatul.

CURĂȚAREA

- Decuplați încărcătorul bateriei de la priză și lăsați-l să se răcească înaintea oricărei operații de curățare.
- Curățați aparatul cu o cârpă umedă și câteva picături de detergent lichid, apoi ștergeți-l.
- Nu utilizați solvenți sau produse cu pH acid sau bazic, precum înălbitori sau produse abrazive, pentru curățarea aparatului.
- Nu scufundați niciodată aparatul în apă sau în orice alt lichid și nu lăsați apa să curgă pe acesta.

GOLIREA CUTIEI DE PRAF: (FIG. 2)

- Goliți cutia de praf atunci când aceasta este plină (observare facilitată de ferestrele transparente) sau atunci când forța de aspirare este redusă în mod semnificativ.
- Separați tubul prelungitor apăsând butonul (O)
- Deschideți capacul de la cutia pentru praf apăsați butonul pentru a deschide capacul rezervorului inferior (L) aflat în parte din față a mânerului și goliți conținutul în recipientul corespunzător pentru eliminarea deșeurilor.
- Verificați starea filtrului cutiei de praf.

SCHIMBAREA FILTRELOR:

- Filtrul EPA al rezervorului pentru praf (filtru de aer cu eficiență superioară care reține în mod eficient sporii, cenușa, rumegușul, polenul…) se recomandă să fie schimbat de cel puțin o dată

Downloaded by: pd-oliana on 12-09-2022 12:50 CEST

pe an sau la fiecare 50 de ore de utilizare, sau eficiența acestuia se va reduce semnificativ.

PENTRU A SCOATE FILTRELE:

FILTRU MOTOR:

- Deschideți coșul de praf apăsând butonul de deschidere a recipientului (L).
- Extrageți ciclonul rotind la stânga, așa cum este indicat de săgeată și de încuietorile situate pe ciclon.
- Scoateți filtrul EPA din ancora sa rotind filtrul spre stânga, așa cum este indicat de săgeată și de blocare.
- Spălați filtrele și lăsați-le să se usuce la aer.
- Pentru a reinstala filtrul, urmați aceleași instrucțiuni de mai sus în ordine inversă.

FILTRU IEŞIRE:

- Apăsați butonul de deschidere a capacului filtrului de evacuare (G) și scoateți filtrul de ancorare.
- Spălați filtrul și lăsați-l să se usuce la aer.

CURĂȚAREA PERIEI ROTATIVE:

- În partea inferioară a pantofului, trebuie să activați pârghia situată pe lateral pentru a desprinde piesa care ține peria și apoi trageți de ea pentru a o scoate (Fig. 5)
- Scoateți și curățați cilindrul.
- Pentru reasamblare, urmați instrucțiunile de mai sus în sens invers.

CONSUMABILE

- Consumabilele pot fi achiziționate de la distribuitori și întreprinderi autorizate (cum ar fi filtrele, perie pentru pantofi și set de baterii) pentru modelul aparatului dvs.
- Utilizați întotdeauna consumabilele originale, special proiectate pentru modelul aparatului dvs.
- Aceste consumabile sunt disponibile în magazinele de specialitate.

CUM SĂ SCOATEȚI BATERIILE DIN INTERIORUL DISPOZITIVULUI:

- ATENŢIE: Este important ca bateriile să fie complet descărcate înainte de a fi scoase din aparat.
- ATENŢIE: Aparatul trebuie să fie deconectat de la reţeaua de alimentare electrică în timpul demontării bateriei.

Pentru a scoate bateriile, odată ce durata de viață a aparatului s-a încheiat, procedați după cum urmează:

- Scoateți bateria din produs apăsând butonul de eliberare a bateriei (N) și trăgând. (Fig.6)

Downloaded by: pd-oliana on 12-09-2022 12:50 CEST

.، كما هو موضح بالسهم والأقفال
.اغسل المرشحات واتركها تجف في الهواء

.لتثبيت المرشح، باشر بصورة عكسية لما هو موضح في الفقرة السابقة

:مرشح مخرج (Fig. 4)

وقم بإزالة الفلتر من (G) اضغط على زر فتح غطاء مرشح المخرج
.مرساة
.اغسل الفلتر واتركه يجف في الهواء

:لإزالة الفرشاة

في الجزء السفلي من الحذاء ، عليك تنشيط الرافعة الموجودة على
(جانبها لفك القطعة التي تحمل الفرشاة ثم سحبها لإزالتها (الشكل 5

.قم بإزالة الفرشاة ونظفها

.للتجميع باشر عكس ما هو موضح في النقاط السابقة

مواد قابلة للاستهلاك

يمكن شراء المواد القابلة للاستهلاك (مثل المرشحات فرشاة الأحذية
ومجموعة البطارية) لطراز الجهاز الخاص بك عند الوكلاء والمتاجر
.المعتمدين

استعمل دائماً القطع الأصلية المصممة خصيصاً لطراز الجهاز الخاص
.بك

يمكنك شراء هذا النوع من المواد القابلة للاستهلاك في المتاجر
.المتخصصة

:طريقة إخراج البطاريات من الجهاز

تحذير: من المهم أن تكون البطاريات فارغة من الشحن تماماً قبل
.الشروع بإزالتها من الجهاز

تحذير: يجب فصل الجهاز عن التيار الكهربائي عندما يتم إزالة
.البطاريات

لإزالة البطاريات، بمجرد انتهاء العمر الافتراضي للجهاز، باشر على
:النحو التالي

(N) أخرج البطارية من المنتج بالضغط على زر تحرير البطارية
(والسحب. (الشكل 6

Downloaded by: pd-oliana on 12-09-2022 12:50 CEST

يكون الوقت اللازم لشحن كامل من 4 إلى 5 ساعات تقريباً. لا تحاول أبداً زيادة شحن البطاريات (على الرغم من أنه ينصح أن يجري الشحن الأول لمدة 6 ساعات).

أثناء شحن البطارية، سيضيء المؤشر الذي يشير إلى أن الشاحن يقوم بشحن البطارية.

بعد اكتمال الشحن، قم بفصل قابس الشاحن من التيار الكهربائي.

ملاحظة: لا تستخدم الجهاز وهو موصول بالشاحن.

كيفية التحقق من مستوى شحن البطارية:

اضغط على زر مؤشر التشغيل/الإيقاف (P)، وستضيء المؤشرات التي تشير إلى الشحن.

إذا أضاءت جميع المؤشرات الثلاثة ، يكون مستوى الشحن قد اكتمل.

إذا لا يضيء أي مؤشر ضوئي، فهذا يعني أن البطارية قد تم تفريغها بالكامل.

ملاحظة: للحصول على عمر مثالي للبطارية، يوصى بشحن البطارية فقط عندما يفرغ شحنها تماماً.

طريقة الاستخدام

ملاحظات أولية للاستعمال:

تأكد من إزالة جميع مواد التعبئة والتغليف من المنتج.

قبل استخدام المنتج لأول مرة، من المهم عمل الشحن الكامل للبطاريات.

قم بإعداد الجهاز وفقاً للوظيفة المطلوب القيام بها:

الاستعمال:

شغل الجهاز وذلك بالضغط على زر التشغيل/الإيقاف.

حدد السرعة المطلوبة بالضغط المتكرر على زر البدء / الإيقاف (P). هذه الوظيفة مفيدة جداً لأنها تتيح تكييف سرعة الجهاز لنوع العمل المطلوب القيام به.

إدخال ملحق بالمكنسة اليدوية:

تم تصميم المكنسة اليدوية في مثل هذا الشكل الذي يسمح بإدخال الملحقات التالية: (استعمل التركيب الذي يناسب احتياجاتك) (Fig.1).

فوهة الفرشاة: مجهزة بفرشاة في طرفها التي تسمح بتفريش السطح أثناء العمل.

فوهة الخرطوم: مناسبة خصيصاً للفتحات والزوايا ذات الوصول الصعب.

يمكننا إدخال الملحقات في طرف الأنبوب.

بعد الانتهاء من استعمال الجهاز:

أوقف الجهاز، عن طريق ضغط زر التشغيل/الإيقاف.

نظف الجهاز.

التنظيف

افصل قابس الشاحن الكهربائي من التيار واتركه يبرد قبل البدء بأي عملية تنظيف.

نظف الجهاز بقطعة قماش مبللة ومشربة ببضع قطرات من المنظف ومن ثم جففه.

لا تستخدم المذيبات ولا المنتجات ذات عنصر حمضي أو قاعدي pH مثل المبيضات ولا المنتجات الكاشطة لتنظيف الجهاز.

لا تغطس الجهاز في الماء أو سائل آخر، ولا تضعه تحت الصنبور.

تفريغ خزان الغبار (Fig.2):

أفرغ خزان الغبار عندما ملاحظته من خلال جدرانه الشفافة بأنه ممتلئ

أو عندما يحدث انخفاض كبير في قوة شفط الجهاز.

افصل أنبوب التمديد بالضغط على الزر (O)

افتح غطاء تفريغ الخزان عن طريق ضغط الزر لفتح الغطاء السفلي الموجود في الجزء الأمامي من الجهاز واسكب محتوياته (L) للخزان في حاوية نفايات مناسبة.

تحقق من حالة مرشح الخزان.

تغيير المرشحات:

مرشح هواء عالي الكفاءة يحبس بفعالية EPA) مرشح خزان من نوع الجراثيم والرماد والعث وحبوب اللقاح...)، يوصى بالفحص بشكل دوري لحالة المرشح، ولابد أن يتم تنظيفه / استبداله لكل 50 ساعة من الاستعمال، أو إذا لوحظ انخفاضاً كبيراً في شفط الجهاز.

لإزالة المرشحات (Fig.3):

مرشح محرك:

افتح حاوية الأتربة بالضغط على زر فتح الحاوية (L).
قم باستخراج الإعصار بالتحول إلى اليسار ، كما هو موضح بالسهم والأقفال الموجودة على الإعصار.
قم بإزالة مرشح EPA من طريق تدوير الفلتر إلى اليسار من المرساة

Downloaded by: pd-oliana on 12-09-2022 12:50 CEST

عربي

AE2505

مكنسة كهربائية مع عصا

الوصف

:الملحقات A
.فوهة خرطوم وفرشاة للأثاث والتنجيد A1
حامل الملحقات على الأنبوب A2
فوهة خرطوم طويلة جداً A3
أنبوب توسيع B
شاحن المكنسة الكهربائية C
فرشاة آلية لولبية D
المرشحات E
مرشح محرك E1
مرشح مخرج E2
مؤشر حالة البطارية F
زر فتح غطاء مرشح المخرج G
هيكل المكنسة H
خزان الغبار I
بطاريات ليثيوم J
دعامة الجدار وقاعدة شحن K
زر لفتح الغطاء الأسفل من الخزان L
مؤشر السرعة M
زر استخراج البطارية N
زر إزالة أنبوب التمديد O
ECO / TURBO زر بدء / إيقاف ومحدد سرعة P
في حال لم يكن لدى طراز جهازك الملحقات المذكورة أعلاه، يمكن .أيضاً شراؤها بشكل منفصل في مركز خدمات الصيانة التقنية

:الاستخدام والعناية

لا تستعمل الجهاز إذا لم تكن أدواته الملحقة أو المستهلكة مركبة بالشكل .الصحيح

لا تستخدم الجهاز إذا كانت الأدوات الملحقة أو القابلة للاستهلاك .معيوبة. اشرع باستبدالها على الفور

.لا تستعمل الجهاز لجمع الماء أو أي سائل آخر

.لا تستعمل الجهاز إذا كانت أداة التشغيل/الإيقاف لا تعمل

.MAX قم بمراعاة علامة المستوى

احفظ هذا الجهاز بعيداً عن متناول الأطفال و/أو الأشخاص من ذوي القدرات البدنية أو الحسية أو العقلية المنخفضة أو نقص الخبرة .والمعرفة

لا تتحرك على مناطق تحتوي على أجسام معدنية مثل مسامير و/أو .براغي

لا تشفط أجسام متوهجة أو حادة (مثل أعقاب السجائر والرماد .(...والمسامير

.لا تفتح البطارية/ات تحت أي ظرف من الظروف

احفظ البطارية/ات في أماكن لا تتجاوز فيها درجة الحرارة 40 درجة .مئوية

لا تترك الجهاز أبداً موصولاً وبدون مراقبة. بالإضافة إلى ذلك ستقوم .بتوفير الطاقة وإطالة عمر الجهاز

.لا تستخدم الجهاز على أي جزء من جسم شخص أو حيوان

.لا تستعمل الجهاز على الحيوانات الأليفة أو الحيوانات

أعد شحن البطارية/ات فقط مع الشاحن المزود من قبل الشركة المصنعة. إذ أن الشاحن المناسب لنوع معين من البطاريات قد يتسبب .بخطر الانفجار أو نشوب حريق عند استعماله مع بطارية/ات أخرى

استعمل الجهاز فقط مع البطارية/البطاريات التي تم تصميمها خصيصاً له. إن استعمال بطارية/بطاريات أخرى قد يسبب خطر الانفجار أو .الحريق

التركيب

.تأكد من إزالة جميع مواد التغليف من داخل الجهاز

:تثبيت دعامة الجدار

.والتي يجب تثبيتها على الجدار ،(K) يحتوي الجهاز على قاعدة شحن

ثبت دعامة الجدار بالشكل الذي تراه مناسباً أكثر عن طريق مراسي ...التثبيت والبراغي والمواد اللاصقة

تحقق أن تكون الدعامة مرساة بحيث يمكن أن تدعم على الأقل ضعف .وزن الجهاز

.ثبت الجهاز في دعامته بالجدار

شحن البطارية

تحذير: إن البطارية الجديدة لا تأتي مشحونة تماماً ويجب أن تكون .مشحونة بالكامل قبل استخدام الجهاز لأول مرة

.اشحن البطارية عند درجة حرارة الغرفة ما بين 4 و40 درجة مئوية

.اربط قابس الشاحن بالتيار الكهربائي وبالجزء الخلفي من البطارية

.سيضيء المؤشر الذي يشير إلى أن الشاحن جاهز لبدء شحن البطارية

Downloaded by: pd-oliana on 12-09-2022 12:50 CEST

ES) GARANTÍA Y ASISTENCIA TÉCNICA

Este producto goza del reconocimiento y protección de la garantía legal de conformidad con la legislación vigente. Para hacer valer sus derechos o intereses debe acudir a cualquiera de nuestros servicios de asistencia técnica oficiales.
Podrá encontrar el más cercano accediendo al siguiente enlace web: http://solac.com
También puede solicitar información relacionada poniéndose en contacto con nosotros por el teléfono que aparece al final de este manual.
Puede descargar este manual de instrucciones y sus actualizaciones en http://solac.com

EN) WARRANTY AND TECHNICAL ASSISTANCE

This product enjoys the recognition and protection of the legal guarantee in accordance with current legislation. To enforce your rights or interests you must go to any of our official technical assistance services.
You can find the closest one by accessing the following web link: http://solac.com
You can also request related information by contacting us by phone.
You can download this instruction manual and its updates at http://solac.com

DE) GARANTIE UND TECHNISCHER SERVICE

Dieses Produkt ist von der gesetzlichen Garantie gemäss der geltenden Gesetzgebung geschützt. Um Ihre Rechte und Interessen geltend zu machen, müssen Sie eines unserer offiziellen Servicezentren aufsuchen.
Über folgenden Link finden Sie ein Servicezentrum in Ihrer Nähe: http://solac.com
Sie können auch Informationen anfordern, indem Sie sich mit uns in Verbindung setzen.
Sie können dieses Benutzerhandbuch und seine Aktualisierungen unter http://solac.com

FR) GARANTIE ET ASSISTANCE TECHNIQUE

Ce produit est reconnu et protégé par la garantie établie conformément à la législation en vigueur.
Pour faire valoir vos droits ou intérêts, vous devrez vous adresser à l'un de nos services d'assistance technique agréés.
Pour savoir lequel est le plus proche, vous pouvez accéder au lien suivant : http://solac.com
Vous pouvez aussi nous contacter pour toute information.
Vous pouvez télécharger ce manuel d'instructions et ses mises à jour sur http://solac.com

PT) GARANTIA E ASSISTÊNCIA TÉCNICA

Este produto goza do reconhecimento e proteção da garantia legal em conformidade com a legislação em vigor. Para fazer valer os seus direitos ou interesses, deve recorrer sempre aos nossos serviços oficiais de assistência técnica.
Poderá encontrar o mais próximo de si através do seguinte website: http://solac.com
Também pode solicitar informações relacionadas, pondo-se em contacto connosco.
Pode fazer o download deste manual de instruções e suas atualizações em http://solac.com

IT) GARAZIA E ASSISTENZA TECNICA

Questo prodotto possiede il riconoscimento e la protezione della garanzia legale di conformità con la legislazione vigente. Per far valere i suoi diritti o interessi, dovrà rivolgersi a uno qualsiasi dei nostri servizi ufficiali di assistenza tecnica.
Può trovare il più vicino cliccando sul seguente link: http://solac.com
Inoltre, può richiedere informazioni mettendosi in contatto con noi.
Può scaricare questo manuale di istruzioni e i suoi aggiornamenti da http://solac.com

CA) GARANTIA I ASSISTÈNCIA TÈCNICA

Aquest producte gaudeix del reconeixement i protecció de la garantia legal de conformitat amb la legislació vigent. Per fer valer els seus drets o interessos ha d'acudir a qualsevol dels nostres serveis d'assistència tècnica oficials.
Podrà trobar el més proper accedint al següent enllaç web: http://solac.com
També pot demanar informació relacionada posant-se en contacte amb nosaltres al telèfon que apareix al final d'aquest manual.
Podeu descarregar aquest manual d'instruccions i les seves actualitzacions a http://solac.com

NL) GARANTIE EN TECHNISCHE ONDERSTEUNING

Dit product valt onder de legale garantievoorwaarden zoals bepaald in de actuele wetgeving. Om een beroep te doen op uw rechten of aanspraken kunt u contact opnemen met onze officiële technische service.
U kunt de dichtstbijzijnde technische service vin-

Downloaded by: pd-oliana on 12-09-2022 12:50 CEST

den op de website: http://solac.com
Voor verdere informatie kunt u ook contact met ons opnemen.
U kunt deze gebruiksaanwijzing en eventuele actualiseringen ervan downloaden via http://solac.com

PL) GWARANCJA I SERWIS TECHNICZNY

Ten produkt jest uznawany i chroniony prawną gwarancją zgodnie z obowiązującymi przepisami. W celu wyegzekwowania swoich prawa lub interesów, należy udać się do dowolnego z naszych oficjalnych usług pomocy technicznej.
Najbliższy punkt można znaleźć, korzystając z poniższego linku: http://solac.com
Można również poprosić o informacje, kontaktując się z nami.
Można też pobrać niniejszą instrukcję obsługi i jej aktualizacje http://solac.com

BG) ГАРАНЦИЯ И ТЕХНИЧЕСКА ПОМОЩ

Настоящият продукт има законна гаранция, в съответствие с действащото законодателство. За да упражните правата си на потребител следва да се насочите към някой от нашите оторизирани сервизи.
Най-близкия до Вас сервиз можете да откриете на следния линк: http://solac.com
Също така, можете да потърсите информация, свързвайки се с нас (вижте на последната страница на наръчника).
Наръчника с указания и неговите осъвременявания можете да свалите на следния http://solac.com

CZ) ZÁRUKA A TECHNICKÁ PODPORA

Tento produkt má uznání a ochranu právní záruky v souladu s platnými právními předpisy. Chcete-li uplatnit vaše práva nebo zájmy, musíte navštívit některý z našich oficiálních servisů technické podpory.
Nejbližší můžete najít na následujícím odkazu: http://solac.com
Můžete si také vyžádat související informace, a to tak, že nás kontaktujete.
Tento návod k obsluze a jeho aktualizace si můžete stáhnout na adrese http://solac.com

SK) ZÁRUKA A TECHNICKÁ POMOC

Tento výrobok má uznanie a ochranu právnej záruky v súlade s aktuálnou legislatívou. Ak si chcete presadiť svoje práva, musíte prejsť do našich oficiálnych služieb technickej pomoci.
Najbližšie služby nájdete na nasledujúcom webovom odkaze: http://solac.com
Ak požadujete aj súvisiace informácie, môžete sa obrátiť na nás.
Tento návod na obsluhu a jeho aktualizácie si môžete prevziať z lokality http://solac.com

HU) GARANCIA ÉS TECHNIKAI SEGÍTSÉGNYÚJTÁS

Ez a termék a hatályos jogszabályokkal összhangban a jogi garancia elismerését és védelmét élvezi. Jogainak vagy érdekeinek érvényesítése érdekében igénybe kell vennie hivatalos technikai segítségnyújtási szolgáltatásainkat.
A legközelebbi irodánkat a következő internetes linken keresztül találhatja meg: http://solac.com
Amennyiben további kapcsolódó információkat szeretne kapni, lépjen velünk kapcsolatba.
A jelen használati útmutatót és annak frissítéseit a http://solac.com címen töltheti le.

RO) GARANȚIE ȘI ASISTENȚĂ TEHNICĂ

Acest produs beneficiază de recunoașterea și protecția garanției legale în conformitate cu legislația în vigoare. Pentru a vă exercita drepturile sau interesele, trebuie să vă adresați unuia dintre serviciile noastre oficiale de asistență tehnică.
Puteți găsi cel mai apropiat serviciu de asistență tehnică accesând următorul link web: http://solac.com
De asemenea, puteți solicita informații conexe, contactând-ne (consultați ultima pagină a manualului).
Puteți descărca acest manual de instrucțiuni și actualizările sale http://solac.com .

AR) الضمان والمساعدة التقنية

يحظى هذا المنتج بالاعتراف والحماية من الضمان القانوني وفقًا للتشريعات النافذة. لطلب حقوقك أو مصالحك يجب عليك مراجعة أي
مركز من مراكزنا لخدمات المساعدة التقنية الرسمية.
يمكنك العثور على الأقرب عن طريق الدخول إلى رابط الموقع التال:

http://solac.com(حسب العلامة التجارية)
كما يمكنك طلب المعلومات ذات الصلة عن طريق الاتصال بنا عبر الهاتف.
ويمكنك تحميل دليل التعليمات هذا وتحديثاته على الموقع http://solac.com

Downloaded by: pd-oliana on 12-09-2022 12:50 CEST

AR) ARGENTINA - SOUTH AMERICA

Av. del Libertador 1298,(B1638BEY)
Vicente López (Pcia.Buenos Aires)
541153685223

BG) BULGARIA - EUROPE

265,Okolovrasten Pat, Mladost 4 1766
SOFIA
35929211120

ES) ESPAÑA - EUROPE

Avda. De Los Olmos,
Nº 1 Edificio D IV, Oficina 142
01013 Vitoria
902012539
atencioncliente@solac.com

FR) FRANCIA - EUROPE

ZA Les Bas Musats, 18
Les Bas Musats 89100
Malay-le-Grand
03 86 83 90 90

HU) HUNGRÍA - EUROPE

Késmárk utca 11-13 1158
BUDAPEST
+36 1 370 4519

IND) INDIA - ASIA

C-175, Sector-63, Noida,
Gautam Budh Nagar - 201301
Delhi
(+91) 120 4016200

LB) LÍBANO - MIDDLE EAST

Imasdounian Building 701064 Zalka,
Beirut
961 1 887 501

LT) LITUANIA - EUROPE

Strazdo g. 70A LT-48460
Kaunas
8-37 759025

MAR) MARRUECOS - AFRICA

Big distribution society
4 Rue 13 Lot Smara, Oulfa,
Casablanca
(+212) 522 89 40 21

ME) MONTENEGRO - EUROPE

Rastovac bb, 81400
Niksic
+382 40 217 055

MXN) MEXICO - AMERICA

Rosas Moreno Nº 4-203 Colonia de San Rafael
C.P. 06470 – Delegación Cuauhtémoc
Ciudad de México
(+52) 55 55468162

NL) HOLANDA - EUROPE

Wartelstraat 2, 8223 EH
Lelystad
0320-237930

PER) PERU - AMERICA

Calle los Negocios 428, Surquillo
Lima
(511) 421 6047

PT) PORTUGAL - EUROPE

Avenida Rainha D. Amélia, nº12-B 1600-677
Lisboa
+351 210966324

SA) SOUTHAFRICA - AFRICA

Unit 25 & 26, San Croy Office Park, Die Agora
Road, Croydon, Kempton Park, 1619
Johannesburg
(+27) 011 392 5652

Downloaded by: pd-oliana on 12-09-2022 12:50 CEST

Downloaded by: pd-oliana on 12-09-2022 12:50 CEST

solac

www.solac.com

10/08/2022