DoorBird
Technology meets Design.

Page 2-17
Installation Manual
IP Video Indoor Station
A1103 / A1104

Seite 18-31
Installationsanleitung
IP Video Innenstation
A1103 / A1104

Page 32-45
Manuel d´installation
Moniteur intérieur IP
A1103 / A1104

Páginas 46-59
Manual de instalación
Monitor Interior IP
A1103 / A1104

Pagina 60-73
Istruzioni per l'installazione
Monitor da interno IP
A1103 / A1104

A1103 / A1104

VERSION 1.1, MIN. HW 1.1

INSTALLATION MANUAL

Read these instructions carefully before starting to use any components. Keep the manual so you can refer to it at a later date if required. If you hand over the device to other persons for use, please hand over the operating manual as well.

You can always find the most up-to-date version of the installation manual on www.doorbird.com/support

To make things easier we use the term "device" for the product "DoorBird IP Video Indoor Station A1103/A1104" and "mobile device" for a smartphone or tablet.

Liability
Every care has been taken in the preparation of this document. Please inform Bird Home Automation GmbH of any inaccuracies or omissions. Bird Home Automation GmbH cannot be held responsible for any technical or typographical errors and reserves the right to make changes to the product and manuals without prior notice. Bird Home Automation GmbH makes no warranty of any kind with regard to the content of this document, including, but not limited to, the implied warranties of merchantability and fitness for a particular purpose. Bird Home Automation GmbH shall neither be liable nor responsible for incidental or consequential damages in connection with the furnishing, performance or use of this material. This product is only to be used for its intended purpose.

Equipment Modifications
This equipment must be installed and used in strict accordance with the instructions given in the user documentation. This equipment contains no components that require service by the user. Unauthorized equipment changes or modifications will invalidate all applicable regulatory certifications and approvals.

Symbols used

Danger: Indicates a hazardous situation which, if not avoided, will result in death or serious injury.

Warning: Indicates a hazardous situation which, if not avoided, could result in death or serious injury.

Caution: Indicates a hazardous situation which, if not avoided, could result in minor or moderate injury.

NOTICE **Notice:** Indicates a situation which, if not avoided, could result in damage to property.

Important: Indicates significant information which is essential for the product to function correctly.

Note: Indicates useful information which helps in getting the most out of the product.

IC Statement
This device contains licence-exempt transmitter(s)/receiver(s) that comply with Innovation, Science and Economic DevelopmentCanada's licence-exempt RSS(s). Operation is subject to the following two conditions:
(1) This device may not cause interference.
(2) This device must accept any interference, including interference that may cause undesired operation of the device.
The term "IC: " before the certification/registration number only signifies that the Industry Canada technical specifications were met.
This product meets the applicable Industry Canada technical specifications.
Cet appareil contient des émetteurs / récepteurs exemptés de licence conformes aux RSS (RSS) d'Innovation, Sciences et Développement économique Canada. L'exploitation est autorisée aux deux conditions suivantes : (1) l'appareil ne doit pasproduire de brouillage,et (2) l'utilisateur de l'appareil doit accepter tout brouillage radioélectrique subi, même si le brouillage est susceptible d'en compromettre le fonctionnement.
L'émetteur/récepteur exempt de licence contenu dans le présent appareil est conforme auxCNR d'Innovation, Sciences et Développement économique Canada applicables aux appareils radio exempts de licence.
L'exploitation est autorisée aux deux conditions suivantes :
1)L'appareil ne doit pas produire de brouillage;
2)L'appareil doit accepter tout brouillage radioélectrique subi, même si le brouillage est susceptible d'en compromettre lefonctionnement.
This transmitter must not be co-located or operating in conjunction with any other antenna ortransmitter. This equipment should be installed and operated with a minimum distance of 20centimeters between the radiator and your body.
Cet émetteur ne doit pas être Co-placé ou ne fonctionnant en même temps qu'aucune autre antenne ouémetteur. Cet équipementdevrait être installé et actionné avec une distance minimum de 20 centimètres entre le radiateur et votre corps.

FCC Statement
Changes or modifications not expressly approved by the party responsible for compliance could void the user's authority to operate the equipment.
This equipment has been tested and found to comply with the limits for a Class B digital device, pursuant to Part 15 of the FCC Rules. These limits are designed to provide reasonable protection against harmful interference in a residential installation. This equipment generates uses and can radiate radio frequency energy and, if not installed and used in accordance with the instructions, may cause harmful interference to radio communications. However, there

is no guarantee that interference will not occur in a particular installation. If this equipment does cause harmful interference to radio or television reception, which can be determined by turning the equipment off and on, the user is encouraged to try to correct the interference by one or more of the following measures:
-- Reorient or relocate the receiving antenna.
-- Increase the separation between the equipment and receiver.
-- Connect the equipment into an outlet on a circuit different from that to which the receiver is connected.
-- Consult the dealer or an experienced radio/TV technician for help
This device complies with part 15 of the FCC rules. Operation is subject to the following two conditions
(1)this device may not cause harmful interference, and
(2) this device must accept any interference received, including interference that may cause undesired operation.
This equipment complies with FCC radiation exposure limits set forth for an uncontrolled environment. This equipment should be installed and operated with minimum distance 20cm between the radiator & your body.

Please observe the warnings and safety instructions in our accompanying booklet:
https://www.doorbird.com/downloads/warnings.pdf

Assa Abloy UK Limited
School Street
Willenhall
Wolverhampton
WV13 3PW
United Kingdom

COMPONENTS

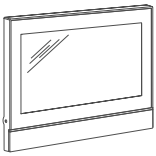

1x Device

1x Installation manual

1x Quickstart guide
with Digital Passport

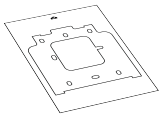

1x Drilling template

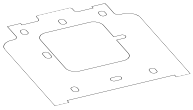

1x Mounting bracket

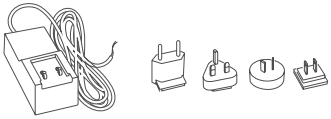

1x Power supply unit (mains adaptor) with up to four country-specific adaptors

3x Screw connection terminal plugs

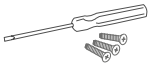

Small parts

DEVICE

A1103 front

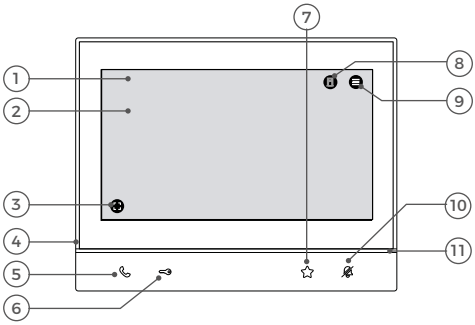

A1104 front

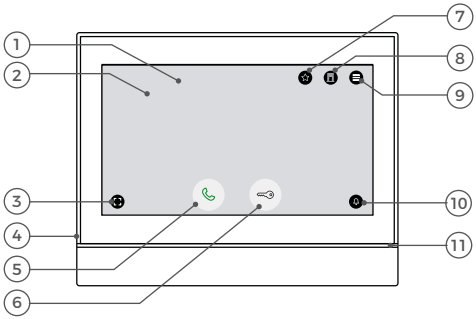

1) Gorilla® Glass
2) Touch Display
3) Button "Hide icons"
4) Microphone
5) Button "Enable listen and talk"
6) Button "Open door"
7) Button "Favourite"
8) Button "Device selection"
9) Button "Menu"
10) Button "Mute"
11) LED status bar
To visualize ring events etc.

A1103 & A1104 back

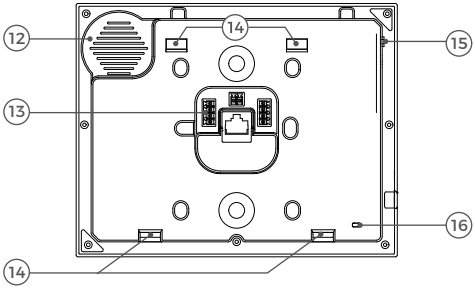

12) Speaker
Large-sized broadband speaker

13) Screw connection terminal

14) Mounting points
To mount the device on the mounting bracket

15) Setup button (SET)
To e.g. configure the WiFi interface of the device using the DoorBird App

16) Diagnostic LEDs
To visualize the current status of the device

Some models of the A1103 and A1104 indoor stations are available in a version with an integrated hearing loop, recognizable by the suffix "T" in the product name (e.g., A1103T, A1104T). These variants enable signal transmission to suitable hearing aids or induction receivers, thereby increasing accessibility for hearing-impaired individuals.

VIDEOS

Need help with the installation? Be sure to watch our installation videos which can be found on www.doorbird.com/support

INSTALLATION

All the steps below should be carried out carefully by a competent adult, taking into consideration any applicable safety regulations. Please contact us directly or seek the advice of a competent specialist.

Please ensure that all wires used for the installation are undamaged along their entire length and approved for this type of use.

Network speed and network components
Please ensure that the upload speed of your Internet connection is at least 0.5 Mbps. The user experience is only as good as your network speed, network stability and quality of your network components, such as your Internet Router and WiFi access points or WiFi repeaters. Please also make sure that your network components are no older than two years, have been manufactured by a well-known manufacturer, and have the latest firmware installed.

Should these requirements not be fulfilled, it may occur, for example, that the performance of audio and video is poor or push notifications are delayed or do not arrive on your smartphone or tablet at all.

Requirements:
High-speed Internet (via landline): DSL, cable or optical fibre
Network: Ethernet, with DHCP

INSTALLATION EXAMPLES

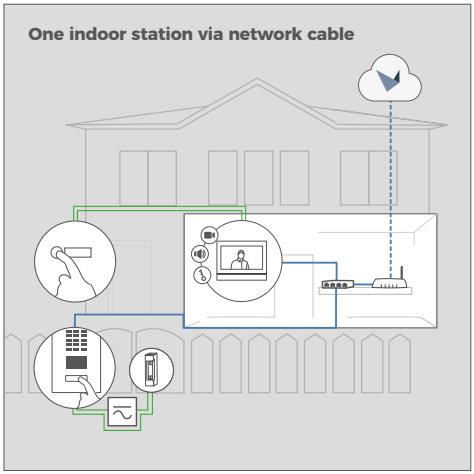

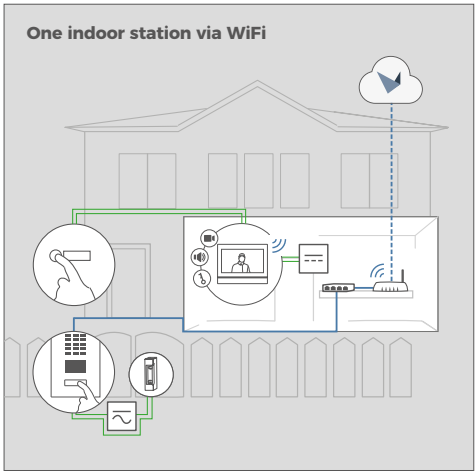

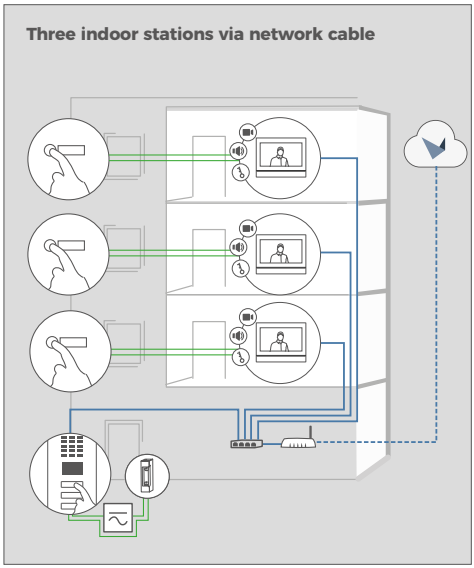

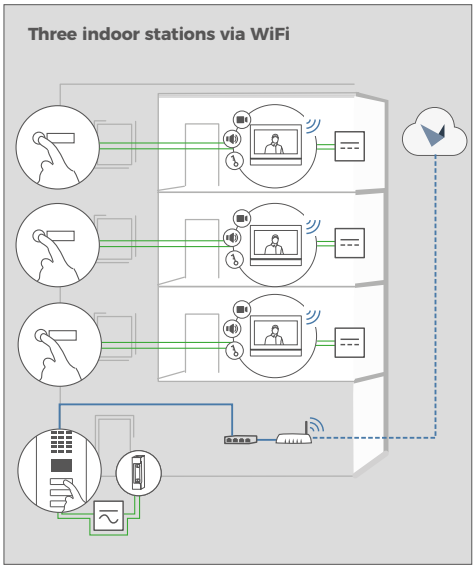

Storey-call button

Indoor Station

DoorBird IP Video Door Station

Electric door or gate opener. Can be secured via DoorBird I/O Door Controller if required (remote safety relay)

Power over Ethernet (PoE) Switch

Router with High-speed Internet, DHCP

Seperate power supply 15 V DC, 1 A

Seperate power supply suited for door opener max. 24 V, 1 A

Network cable

2-wire-cable

1 SWITCHING OFF POWER

Switch off the power to all wires leading to the assembly location, i.e. the door chime, electric door opener, power supply unit, PoE switch/PoE injector etc.

2 DISMANTLING THE EXISTING INDOOR STATION

Should there already be an indoor station on the wall, please remove it.

3 DETERMINING THE ASSEMBLY LOCATION

The device is designed for indoor-use only.

Recommended installation height:
160 cm (63 in)

Recommended installation height for people with impairments / disabilities:
130 cm (51 in)

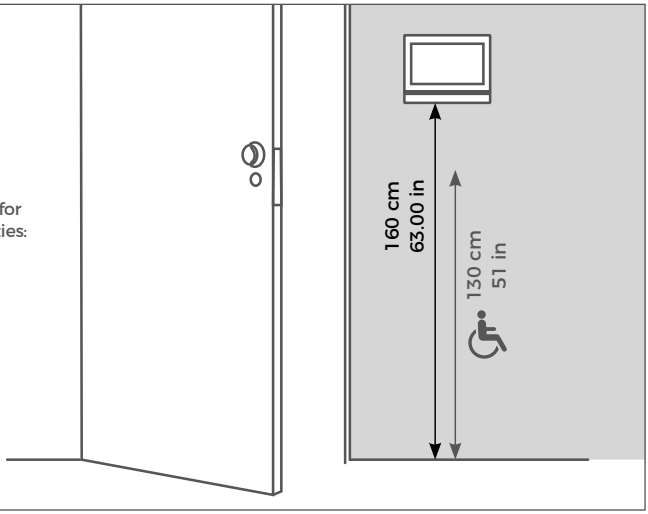

Flush mounting

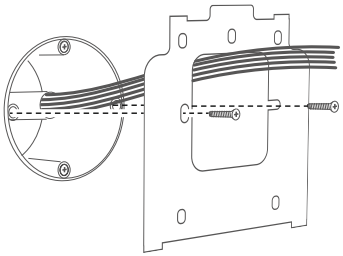

The mounting bracket may be used in connection with a standard 68 mm (2.68 in) hollow-wall box, which means you do not have to drill separate holes into the wall: You can use the existing screw holes of the hollow-wall box and skip STEP 4.

If you want to replace an existing A1101 indoor station, you can also use the existing drill holes.

If there is no hollow-wall box at the assembly location: Press the drilling template of the device against the wall at the desired installation site and mark the drill holes with a pencil. Remove the drilling template again. Ensure that no cables are to be found in the wall or ceiling behind the boreholes.

Surface mounting with Wall Mounting Base (sold separately)

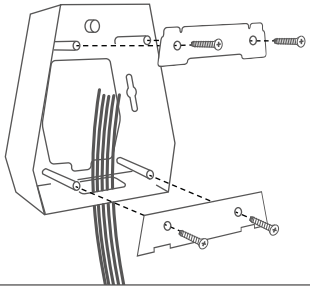

We offer additional a wall mounting base for installations where the cables run on the surface of the wall rather than inside the wall.

If you want to replace an existing A1101 indoor station, you can also use the existing drill holes.

If the wall of the house is not made of wood, you should drill dowel holes 5 mm in diameter in the wall according to the drilling template and then place the dowels provided into the boreholes.

If the wall of the house is made of wood, dowels are normally not required. There are special dowels for assembling the device on an insulating wall, e.g. Fischer insulating dowels.

Please check with your insulating material manufacturer regarding which dowels they recommend.

If you must drill holes in a wall, insert screws into a wall or lever up a wall, ensure that no cables or mains (gas, water, etc.) are to be found in the wall.

4 NETWORK CONNECTION OPTIONS

You can connect the device to the network by either using a network cable or a WiFi 2.4 GHz connection.

OPTION 1
Network cable (recommended, maintenance free)

Install a network cable (which is plugged into a network switch / router with Internet access) from the inside of your building to the assembly location. The network cable between the assembly location and the network switch / router can have a maximum length of 80 m/262 ft (IEEE 802.3). If you must span a distance of more than 80 m/262 ft you can put a network switch inbetween. Make sure to use a high-quality Cat 5e network cable or better and with proper shielding (Screened Foiled Twisted Pair (S/FTP or SFTP)) whereby the shield is connected to the outer metal shield of the RJ45 plug (8P8C).

If you have only two wires available at the assembly location, you may use the "DoorBird 2-Wire Ethernet PoE+ Converter A1072", sold separately. It allows you to transfer network data (Ethernet) and power (PoE) with a simple two-wire cable over long distances. For example, existing buildings with a simple two-wire bell wire can be equipped with network technology without having to retrofit any network cables.

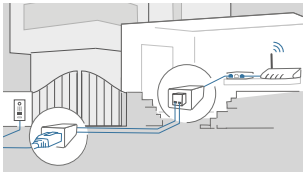

OPTION 2
WIFI 2.4 GHz

When using WiFi please make sure you have a good WiFi signal at the assembly location of the device. You can increase the WiFi signal by using so called "WiFi repeaters", which can boost your WiFi signal. You should install such a WiFi repeater close to the assembly location of the device, typically inside your home and close to the device.

For reasons of network stability, we principally recommend using a network cable, as WiFi is sensitive to interference (range, house walls acting as shields, reliability of performance, third party WiFi networks, wireless transmitters causing interference in the area, etc.).

5 PREPARE POWER SUPPLY

The device does not have a battery as power supply, therefore, choose one of the following options.

OPTION 1
Power supply using the power supply unit (mains adaptor)

To power the device using the provided mains adapter, 2 insulated wires are required. The power supply unit has a 300 cm (9.8 ft) long cable with two insulated wires. The network connection is then established via a network cable or alternatively via WiFi.

NOTICE Do not plug the power supply unit into the wall socket yet.

Only use the power supply unit (see "OPTION 3") provided along with the device, or a DIN-rail power supply unit that you can obtain from us separately, since this has been specially stabilized electrically and is equipped with an integrated audio interference reduction device. Other power supply units may destroy the device or cause poor transmission quality. The warranty automatically expires if you use a different power supply unit.

The power supply unit is plugged into a wall socket inside your house (Step 10), usually where the two wires from your assembly location come out of the wall in the interior of the house.

The provided mains adaptor is only capable to power one device. It is not designed to power multiple devices simultanously.

If you must power more than one device with one power supply, we recommend to use a PoE switch with PoE standard IEEE 802.3af Mode A or an appropriate DIN rail power supply (see "OPTION 3").

The provided mains adapter is not outdoor-ready, it is for indoor-use only.

OPTION 2
Power supply and network connection using PoE (Power over Ethernet)

To power the device via a PoE switch (e.g. D-Link DGS-1008 P) or PoE injector (e.g. DoorBird High-PoE Injector A1093), use a Cat 5e cable or higher in accordance with the PoE standard IEEE 802.3af Mode A.

A Cat 5e cable or higher must be used for this purpose, as network signals can only be transmitted over completely insulated, shielded and twisted cables. If you use PoE as a source of power, the four wires for PoE then simultaneously form the data line. The device will not start if your PoE switch/PoE injector does not support the PoE standard IEEE 802.3af Mode A. Please check www.doorbird.com/poe for known incompatibilities.

NOTICE Do not combine the power supply from the power supply unit (mains adaptor) with the power supply via PoE.

You can find further information about PoE here: www.doorbird.com/poe

1. Disconnect the PoE switch or PoE injector from the power grid.
2. Place the network cable in the installation site of the device.

If you must power more than one device with one power supply, we recommend to use a PoE switch with PoE standard IEEE 802.3af Mode A or an appropriate DIN rail power supply (see "OPTION 3").

OPTION 3

Power supply using a DIN rail power supply unit

Alternatively to the mains adapter, we offer DIN rail power supplies in our online shop, which can be installed by a specialist. The network connection is then made via a network cable or alternatively via WiFi.

Planning information to power multiple devices with a single DIN rail power supply unit

You must plan the cabling for the DIN rail power supply of the devices carefully, if you want to install more than one device in your building with a single DIN rail power supply unit.

The device has a power consumption of 5 Watt and an input voltage range from 15 to 48 VDC.

Each cable / wire has a specific load limit and loop resistance and power loss for physical reasons. The planning of the cabling, maximum number of devices and power supply depends on this. The following information will help you to plan the power supply installation in the building.

Please calculate the maximum number of devices and the power supply carefully, matching to the wire diameter and cable length. Wrong calculation and installation can lead to overheating, damage, electrical short and fire.

If shielded cables are used, the shielding should be connected to each other.

Often more than two wires are available
on-site for the connection of an indoor station. The maximum current can be doubled to increase the maximum number of installable devices by using two wires for one core. In this case, the two wires must be twisted at both ends. The applied voltage must not exceed 48 VDC.

Theoretically (not recommended by us!), an unshielded, but over the whole length (max. 80 m/262 ft) twisted bell wire with two pairs of wires (first twisted pair of wires: "T+, T-", second twisted pair of wires "R+, R-") can be used for the network and PoE transmission as an alternative to a Cat 5e network cable or better. This is comparable to a Cat.3 network cable. In this case, however, we cannot guarantee the data throughput or the stability of the network connection and power supply; this must be measured and checked on site by qualified personnel over several hours (network data is transmitted at high frequency, therefore a shielded Cat 5e network cable twisted in pairs or better must normally be used).

If you must power more than one device with one power supply, we recommend to use a PoE switch with PoE standard IEEE 802.3af Mode A or an appropriate DIN rail power supply.

The wire diameter is the inner metal core only, not the inner metal core plus the jacket.

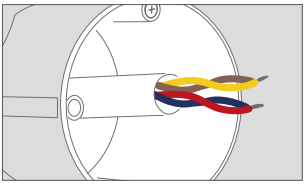

INFORMATION FOR PLANNERS OF **NEW BUILDINGS**

If you know how many devices must be installed and you know the length of the cables, you can check the following chart to see which wire diameter is required.

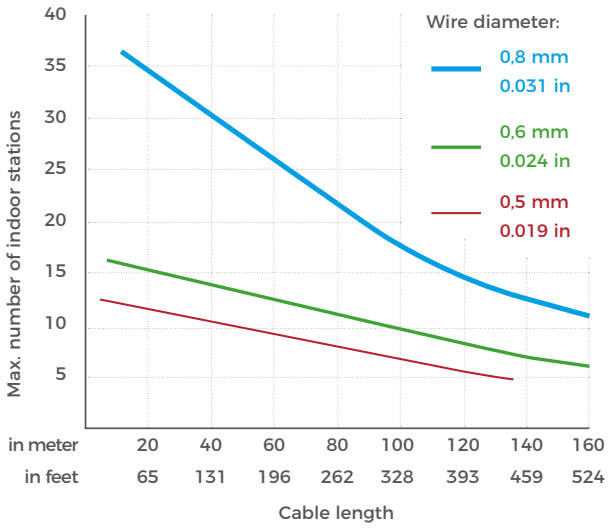

The scenario is calculated and visualized in a chart under the worst-case scenario that all devices are connected to the rearmost end of cable in the building. In practice, the devices are distributed more or less evenly over the cable length / floors.

INFORMATION FOR PLANNERS OF **EXISTING BUILDINGS**

The length of the cables in existing buildings is often unknown and can only be roughly estimated. The diameter of the wires and the loop resistance (ohm) are known or at least easy measurable. This makes it possible to determine the maximum number of devices that can be connected to a single wire pair.

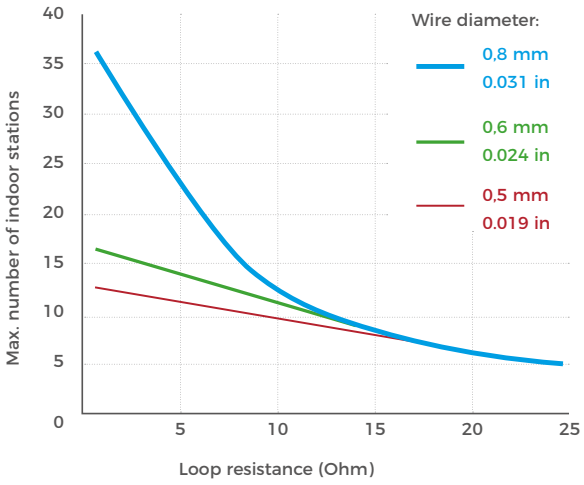

The scenario is calculated and visualized in a chart under the worst-case scenario that all devices are connected to the rearmost end of cable in the building. In practice, the devices are distributed more or less evenly over the cable length / floors.

The loop resistance can easily be measured by switching off the power supply on the wires to be measured and applying a short-circuit to the lines to be measured on one side and measuring the resistance on the other side of the wires with a multimeter.

6 ASSEMBLE THE MOUNTING BRACKET (ONLY FOR FLUSH MOUNTING)

Lead all cables and wires you want to connect to the device through the mounting bracket. Screw the mounting bracket to the wall.

If you want to replace an existing A1101 indoor station, you can also use the existing drill holes.

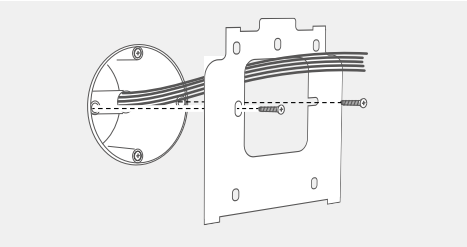

7 CONNECTING THE DEVICE

It is possible to connect the cables and wires to the device conveniently and safely via the labelled screw connection terminal. You can connect all necessary cables and wires to the device now.

NOTICE Please remove any cables and wires from the connection ports of the device that you do not need.

For easier installation we strongly recommend to remove the plug from screw connection terminal while you connect the cables and wires.

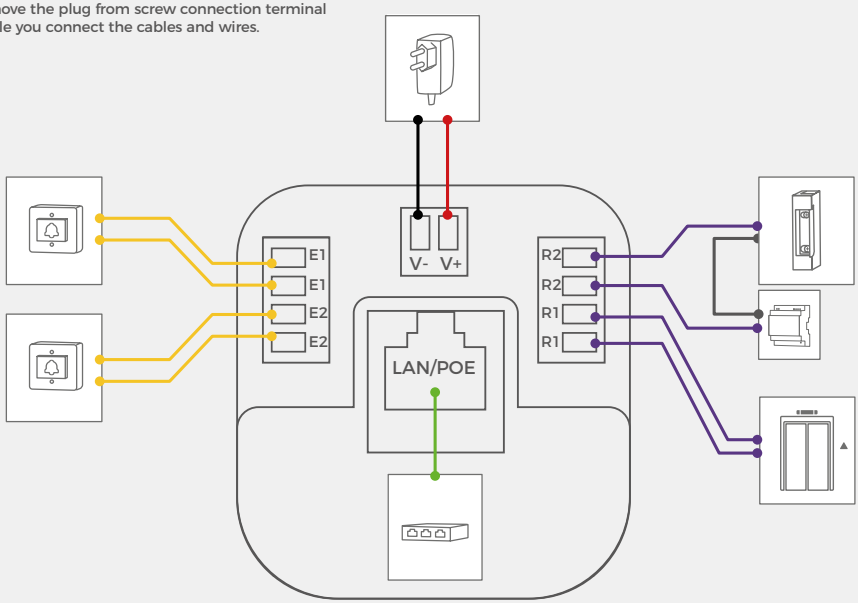

PORT		DESCRIPTION
LAN/POE		RJ45 jack to connect the Network coming from the Internet Router/PoE switch/PoE injector. NOTICE Do not power the device simultaneously via the power supply from the power supply unit (mains adaptor) and the power supply via PoE.
E1, E1, E2, E2 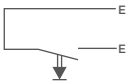		Digital input, max. 0 VDC / VAC, 0 A, e.g. for storey-call button NOTICE Please make sure to add no voltage on these ports. Extra voltage may destroy the device immediately.
R1 R1, R2 R2 		Bistable latching relay #1 and relay #2, max. 24 VDC / VAC, 1 A. Security feature: The relay keeps its state even in the case of loss of power. You can configure the default state of the relay (open/close) via the DoorBird App. These ports can be used to connect e.g. an electric door opener or to call an elevator. The device does not supply power to the connected device. The power supply for the electric door opener must be installed separately.
15 VDC -		15 to 48 V DC Power supply input, negative pole (-). Please connect the black wire of the power supply unit (mains adaptor) supplied with this device if you do not power the device using PoE. NOTICE Do not power the device simultaneously via the power supply from the power supply unit (mains adaptor) and the power supply via PoE.
15 VDC +		15 to 48 V DC Power supply input, positive pole (+). Please connect the red wire of the power supply unit (mains adaptor) supplied with the device here, if you do not power the device using PoE. NOTICE Do not power the device simultaneously via the power supply from the power supply unit (mains adaptor) and the power supply via PoE.

NOTICE Please take care when connecting the cables and wires. Connecting the cables and wires the wrong way may damage the device. Wires without insulation material must not protrude out of the screw connection terminal plugs, it may lead to electrical short and damage the device.

8 ASSEMBLE THE DEVICE TO THE MOUNTING BRACKET

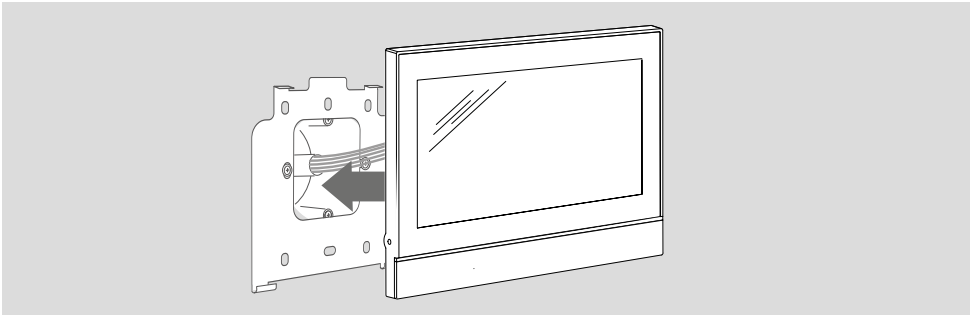

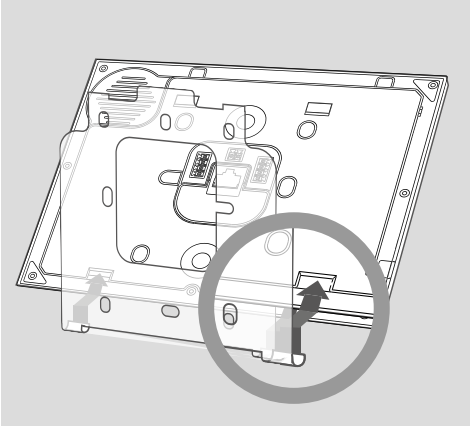

Hook the device into the lower part of the mounting bracket.

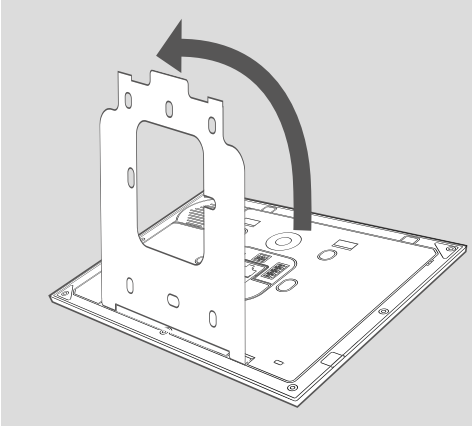

Fold the device upward until it snaps magnetically into place on the mounting bracket.

9 ACTIVATE THE DEVICE

If the device is to be supplied with power by a mains adapter, plug the power adapter of the device into a wall socket. If the device is to be powered via PoE, switch on the PoE switch/ PoE injector which is connected to the device. If the device is to be powered via DIN-rail power supply, switch on the DIN-rail power supply.

The diagnostic LEDs indicate whether the device is supplied with power. These LEDs light up in blue color immediately after you have connected the device to the power supply. The device is now ready for operation.

If the diagnostic LED does not light up, please check the power supply. When using a wall-plug power supply and not PoE please check whether you have connected the positive pole and negative pole to the device correctly.

The device is ready for operation (booting up process, any software updates, etc.) once it has emitted a short diagnostic sound from the integrated loudspeaker. This may last for up to 5 minutes. Should you not hear a sound, please check the power supply. When using a wall-plug power supply and not PoE please check whether you have connected the positive pole and negative pole to the device correctly.

Please note that the diagnostic LEDs are different to the status bar LEDs. The LEDs used for the LED status bar can illuminate the status bar all-over and in almost any color.

10 DOWNLOADING AND INSTALLING THE APP

Download the "DoorBird" App by Bird Home Automation onto your mobile device from the Apple App Store or Google Play Store. You can always find the most up-to-date version of the App manual on www.doorbird.com/support

If you use WiFi for connecting the device to your Internet Router, first go to the DoorBird App "⚙"> "WiFi Setup" and follow the instructions.

If you have finished the WiFi setup or have connected the device to your Internet Router by means of a network

cable, go to the DoorBird App "⚙" > "Administration" and log in to the Administration area of the DoorBird Video Door Station (using the authentication details of the desired Video Door Station!) you would like to pair the device with (using the authentication details of the desired Video Door Station!). To pair the device there, go to "Peripherals" > "⚙" > "Add".

If you have problems adding the device to the App please check if the device is online (www.doorbird.com/checkonline). If the device is not online, please check the WiFi or network cable connection again.
The device is designed to be installed in single-family homes, offices and multi-unit residential dwellings. Ring volume, ring tone etc. can be configured using the touch screen of the device by the end-user. All other configuration options like weather station, user credentials, parental mode (PIN settings) etc. are available for security reasons protected with administrator credentials through the DoorBird App, to avoid that residents misconfigure the device accidentially or intentionally.

DIAGNOSTIC LEDS

You can see if the device is powered by checking the diagnostic LEDs on the back, which lights up immediately after the power is connected.

DIAGNOSTIC SOUNDS

After around one minute, the device emits brief diagnostic sounds after it has been connected to power supply / network / internet.

TROUBLESHOOTING

The device does not power up
If the device is to be supplied with power by a mains adapter, plug the power adapter of the device into a wall socket. If the power adapter was already plugged into a wall socket, check if the cables and wires are correctly connected to the screw connection terminal. In most cases, removing the cable and wires from the screw connection terminal plug and reconnecting them to the screw connection terminal plug helps (loose contact). If you are powering more than one device simultanously with one mains adapter, check if the mains adapter is able to deliver enough power over the full cable length.

If the device is to be powered via PoE, switch on the PoE switch/PoE injector which is connected to the device. If the PoE switch/ PoE injector was already switched on, check if the cables and wires are correctly connected screw connection terminal. In most cases, removing the cable and wires from the screw connection terminal plug and reconnecting them to the screw connection terminal plug helps (loose contact). If the problem still exists, please check if your PoE switch / PoE Injector supports the PoE standard IEEE 802.3af Mode A, see also www.doorbird.com/poe

If the device is to be supplied with power by a DIN-rail power supply, switch on the DIN-rail power supply If the DIN-rail power supply was already switched on, check if the cables and wires are correctly connected to the screw connection terminal. In most cases, removing the cable and wires from the screw connection terminal plug and reconnecting them to the screw connection terminal plug helps (loose contact). If you are powering more than one device simultanously with one DIN-rail power supply, check if the DIN-rail power supply is able to deliver enough power over the full cable length.

The device does not connect to network via WiFi ("No Network" diagnostic sound)

In most cases, your WiFi signal is weak. Please perform the WiFi Setup again using the DoorBird App.

You can increase the WiFi signal by using so called "WiFi repeaters", which can boost your WiFi signal. You should install such a WiFi repeater close to the assembly location of the device, typically inside your home and close to the device.

If the problem still exists, please check if your WiFi Router/WiFi Access Point does not block device, e.g. through a MAC address filter.

If the problem still exists, please check if your WiFi Router/WiFi Access Point has DHCP turned on and is able to assign an IP address to the device.

The device does not connect to network via network cable ("No Network" diagnostic sound)

In most cases, removing the cable and wires from the screw connection terminal plug and reconnecting them to the screw connection terminal plug helps (loose contact).
If the problem still exists, please check if the network cable is properly connected to your router/switch and the network cable is not broken.

If the problem still exists, please check if your Router has DHCP turned on and is able to assign an IP address to the device.

The device does not connect to Internet ("No Internet" diagnostic sound)

In most cases, your Internet is down or your router blocks Internet access for the device. Please see www.doorbird.com/downloads/ports.pdf

LEGAL NOTES

General remarks

1. DoorBird is a registered trademark of Bird Home Automation GmbH.
2. Apple, the Apple logo, Mac, Mac OS, Macintosh, iPad, Multi-Touch, iOS, iPhone and iPod touch are trademarks of Apple Inc.
3. Google, Android and Google Play are trademarks of Google, Inc.
4. The Bluetooth® word mark and logos are registered trademarks of Bluetooth SIG, Inc.
5. QR Code is a registered trademark of Denso Wave Incorporated in Japan and other countries.
6. All other company and product names may be trademarks of the respective companies with which they are associated.
7. We reserve the right to make changes to our products in the interests of technical advancement. The products shown may also look different from the products supplied based on ongoing enhancement.
8. Reproducing or using texts, illustrations and photos from this instruction manual in any media – even if only in the form of excerpts – shall only be permitted with our express written consent.
9. The design of this manual is subject to copyright protection. We do not accept any liability for any errors or any erroneous content or printing errors (even in the case of technical specifications or within graphics and technical sketches).
10. Our products are in compliance with all technical guidelines, electrical and telecommunications regulations applicable in Germany, the EU and the USA.
11. Our products and also the components contained therein (ICs, software, etc.) may only be used for civilian non-military purposes.

Data privacy and data security

1. For maximum security, the device uses the same encryption technologies as are used in online banking. For your security, no port forwarding or DynDNS is used either.
2. The data centre location for remote access over the Internet by means of an App is obligatory in the EU if the determined Internet IP-Address location of the device is within the EU. The data centre is operated in line with the most stringent security standards.
3. Video, audio and any other surveillance methods can be regulated by laws that vary from country to country. Check the laws in your local region before installing and using this device for surveillance purposes.

If the device is a door-, indoor station or camera:

- In many countries video and voice signal may only be transmitted once a visitor has rung the bell (data privacy, configurable in the App).
- Please carry out the mounting in such a way that the detection range of the camera limits the device exclusively to the immediate entrance area.
- The device may come with a visitor history and motion sensor. You can activate/deactivate this function if required.

If necessary, indicate the presence of the device in a suitable place and in a suitable form.

Please observe any relevant country-specific statutory regulations concerning the use of surveillance components and surveillance cameras applicable at the installation site.

Check with the property owner and your house community if you are allowed to install and use this product. Bird Home Automation GmbH cannot be held responsible for any miss-use or miss-configuration of this product, including the unauthorized opening of a door.

Bird Home Automation cannot be held responsible for damages caused by improper existing installations or improper installation.

Software and operating system's updates (so-called "firmware updates") are generally automatically installed on the products of Bird Home Automation GmbH via Internet, if technically possible. Automatic firmware updates keep the products' software up to date so that they always work reliably, safely and efficiently. Through further development, features can be added, extended or slightly changed. Major changes or limitations to existing features will generally occur if Bird Home Automation GmbH deems it necessary (e.g. for data protection, data security or stability reasons, or to keep them up to date). When a firmware update is available, Bird Home Automation GmbH's servers generally automatically distribute it to all compatible products connected to the Internet or Bird Home Automation GmbH's servers. This process is gradual and can take several weeks. As soon as a product receives a firmware update, the system will be installed and will restart by itself. Installed firmware updates cannot be undone. Since the products and software of Bird Home Automation GmbH are not explicitly customer-specific products, a customer cannot deny an automatic update if the product is connected to the Internet or to the Bird Home Automation GmbH's server.

Publisher
Bird Home Automation GmbH
Uhlandstraße 165
10719 Berlin
Germany

Web: www.doorbird.com
Email: hello@doorbird.com

It is possible that these manual still contains typographical errors or printing errors.The information in this manual will be checked regularly and corrections will be made in the next version. We accept no liability for errors of a technical or printing nature and their consequences.

INSTALLATIONSANLEITUNG

Lesen Sie diese Anleitung sorgfältig, bevor Sie die Komponenten in Betrieb nehmen. Bewahren Sie die Anleitung zum späteren Nachschlagen auf!

Wenn Sie das Gerät anderen Personen zur Nutzung überlassen, übergeben Sie auch diese Bedienungsanleitung.

Die stets aktuelle Version der Installationsanleitung finden Sie unter www.doorbird.com/support

Zur Vereinfachung der Begriffe verwenden wir „Gerät" für das Produkt „DoorBird IP Video Innenstation A1103/A1104" sowie „mobiles Endgerät" für ein Smartphone/Tablet.

Haftung

Die Erstellung dieses Dokuments wurde sorgfältig vorbereitet. Bitte informieren Sie Bird Home Automation GmbH über etwaige Ungenauigkeiten oder Unterlassungen. Bird Home Automation GmbH kann nicht für technische oder typografische Fehler verantwortlich gemacht werden und behält sich das Recht vor, Änderungen an dem Produkt und den Handbüchern ohne vorherige Ankündigung vorzunehmen. Bird Home Automation GmbH übernimmt keinerlei Garantie in Bezug auf das in diesem Dokument enthaltene Material, einschließlich, aber nicht beschränkt auf die implizierten Garantien der Marktgängigkeit und Eignung für einen bestimmten Zweck. Bird Home Automation GmbH haftet nicht für Neben- oder Folgeschäden im Zusammenhang mit der Bereitstellung, Durchführung oder Verwendung dieses Materials. Das Gerät darf nur für den vorgesehenen Zweck verwendet werden.

Gerätemodifikationen

Dieses Gerät muss in Übereinstimmung mit den Anweisungen in der Installationsanleitung installiert und verwendet werden. Dieses Gerät enthält keine vom Benutzer zu wartenden Komponenten. Durch unbefugte Gerätemodifikationen oder Änderungen erlöschen alle anwendbaren Zertifizierungen und Zulassungen.

Verwendete Symbole

Achtung: Weist auf eine gefährliche Situation hin, die, falls nicht verhindert, zum Tod oder schweren Verletzungen führt.

Warnung: Weist auf eine gefährliche Situation hin, welche, falls nicht verhindert, zum Tod oder schweren Verletzungen führen kann.

Vorsicht: Weist auf eine gefährliche Situation hin, welche, falls nicht verhindert, zu geringfügiger oder mäßiger Verletzung führen kann.

Bitte beachten: Weist auf eine gefährliche Situation hin, welche, falls nicht verhindert, zu Sachschäden führen kann.

Wichtig: Weist auf wichtige Informationen hin, die den richtigen Betrieb des Produkts gewährleisten.

Hinweis: Weist auf nützliche Informationen hin, die die optimale Verwendung des Geräts unterstützen.

Bitte beachten Sie die Warn- und Sicherheitshinweise in unserem Begleitheft oder online:
https://www.doorbird.com/downloads/warnings.pdf

KOMPONENTEN

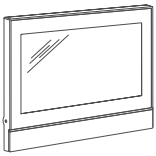

1x Gerät

1x Installationsanleitung

1x Schnellstartanleitung mit Digital Passport

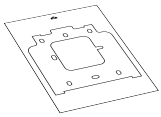

1x Bohrschablone

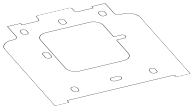

1x Montagehalterung

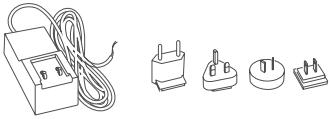

1x Steckernetzteil mit bis zu vier Landesadaptern

3x Schraubanschluss-klemmenstecker

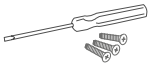

Kleinteile

GERÄT

A1103 Vorderseite

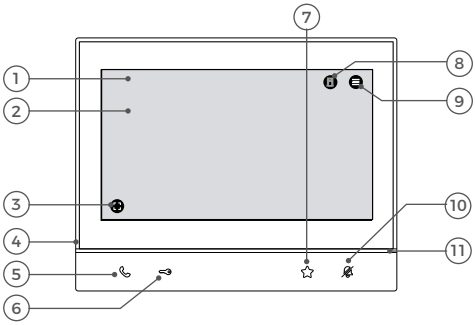

A1104 Vorderseite

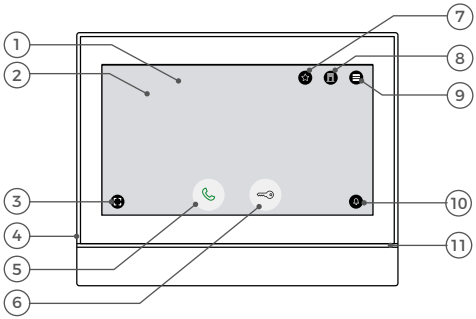

1) Gorilla® Glas
2) Touch-Display
3) Schaltfläche „Symbole ausblenden“
4) Mikrofon
5) Schaltfläche „Sprechen und Hören aktivieren“
6) Schaltfläche „Tür öffnen“
7) Schaltfläche „Favorit“
8) Schaltfläche „Geräteauswahl“
9) Schaltfläche „Menü“
10) Schaltfläche „Stummschalten“
11) LED-Statusleiste
Zur Visualisierung von Klingelereignissen etc.

A1103 & A1104 Rückseite

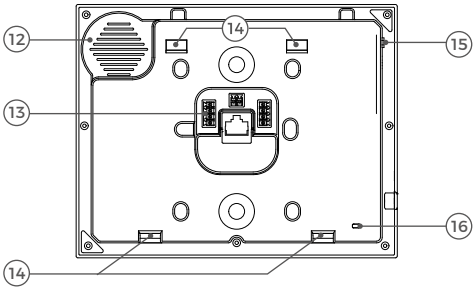

12) Lautsprecher
Großer Breitbandlautsprecher

13) Schraubanschlussklemmen

14) Montagepunkte
Um das Gerät an der Montagehalterung zu montieren

15) Setup Taste (SET)
Um z. B. die WLAN-Schnittstelle des Geräts mit Hilfe der DoorBird App zu konfigurieren

16) Diagnlose-LEDs
Um den aktuellen Status des Geräts anzuzeigen

Einige Modelle der Innenstationen A1103 und A1104 sind in einer Ausführung mit integrierter Hörschleife erhältlich, erkennbar an der Endung „T“ in der Produktbezeichnung (z. B. A1103T, A1104T). Diese Varianten ermöglichen die Signalübertragung auf geeignete Hörgeräte bzw. Induktionshörer und erhöhen damit die Barrierefreiheit für hörgeschädigte Personen.

VIDEOS

Benötigen Sie Hilfe bei der Installation? Sehen Sie sich unbedingt unsere Installationsvideos an, die Sie unter www.doorbird.com/support

INSTALLATION

Alle folgenden Schritte sollten von einem fachkundigen Erwachsenen sorgsam und unter Berücksichtigung sämtlicher geltender Schutzvorschriften durchgeführt werden. Sollten Sie Fragen haben, wenden Sie sich bitte direkt an uns oder einen kompetenten Fachmann.

Achten Sie darauf, dass alle Drähte, die Sie für die Installation verwenden, über die gesamte Länge unbeschädigt und für die Verwendungsart zugelassen sind.

Netzwerkgeschwindigkeit und Netzwerkkomponenten

Stellen Sie sicher, dass Ihre Internetverbindung über mindestens 0,5 Mbit/s Uploadgeschwindigkeit verfügt. Das Nutzererlebnis ist nur so gut wie die Netzwerkgeschwindigkeit, Netzwerkstabilität und Qualität Ihrer Netzwerkkomponenten, wie z. B. Ihr Internetrouter und WLAN Access Points oder WLAN Repeater. Stellen Sie sicher, dass Ihre Netzwerkkomponenten nicht älter als zwei Jahre sind, von einem namhaften Hersteller gefertigt wurden und über die neuste Firmware verfügen. Sind diese Voraussetzungen nicht erfüllt, kann es z. B. dazu kommen, dass Audio- und Videoverbindungen schlecht sind oder Push-Mitteilungen verzögert oder gar nicht auf Ihrem Smartphone oder Tablet ankommen.

Anforderungen:
High Speed Internet (Festnetz): DSL, Kabel oder Glasfaser
Netzwerk: Ethernet Netzwerk, mit DHCP

INSTALLATIONSBEISPIELE

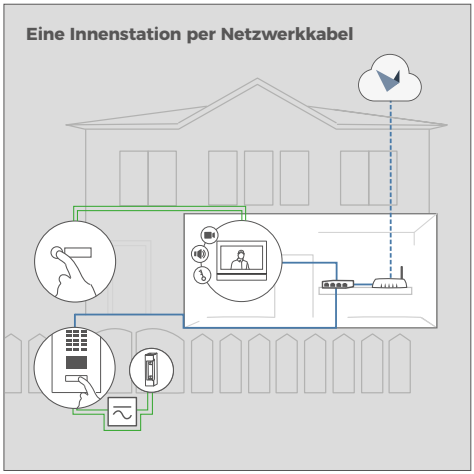

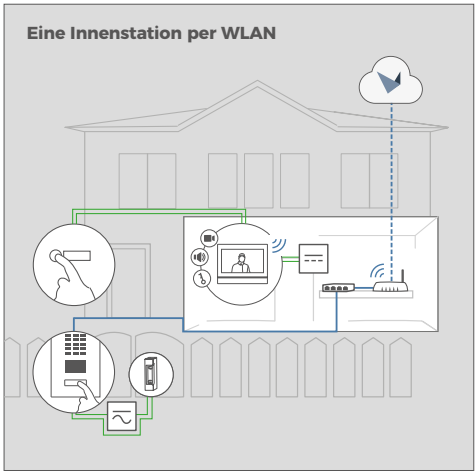

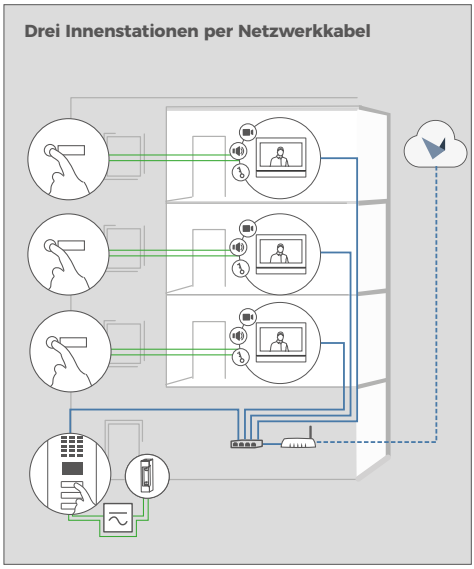

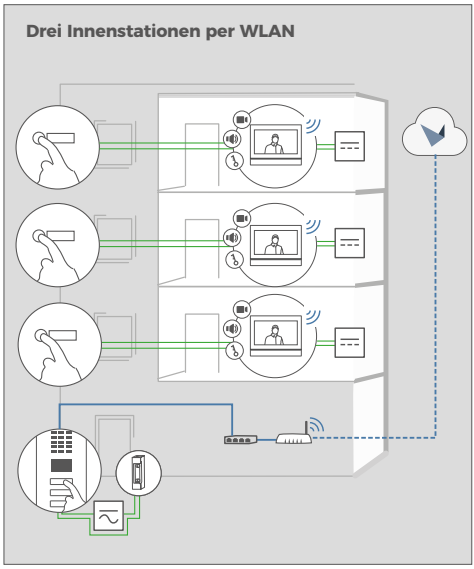

Etagenruftaste

Innenstation

DoorBird IP Video Türstation

Elektrischer Tür- oder Toröffner. Kann über DoorBird I/O Door Controller gesichert werden (abgesetztes Sicherheitsrelais)

Power-over-Ethernet-Switch (PoE-Switch)

Router mit High-speed Internet, DHCP

Separate Stromversorgung, 15 V Gleichstrom, 1 A

Separate Stromversorgung für Türöffner max. 24 V, 1 A

Netzwerkkabel

Zweiadriger Klingeldraht

1 STROM ABSCHALTEN

Schalten Sie den Strom sämtlicher zum Montageort führenden Leitungen ab, d. h. z. B. den Strom für den Türgong, elektrischen Türöffner, PoE-Switch/PoE-Injektor etc..

2 DEMONTAGE DER BESTEHENDEN INNENSTATION

Demontieren Sie, falls bereits vorhanden, die bestehende Innenstation.

3 MONTAGEORT FESTLEGEN

Das Gerät ist nur für den Inneneinsatz konstruiert.

Empfohlene Installationshöhe: 160 cm (63 Zoll)

Empfohlene Installationshöhe für Menschen mit Beeinträchtigungen/ Behinderungen: 130 cm (51 Zoll)

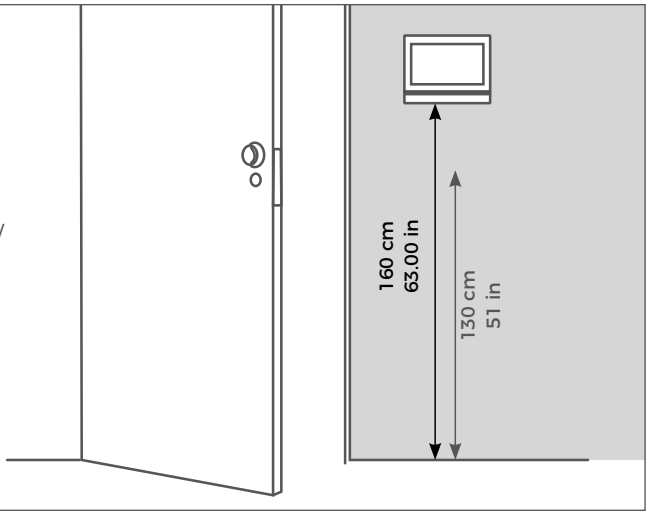

Unterputzmontage

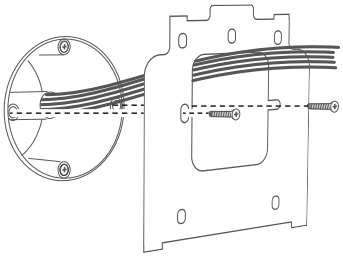

Die Montagehalterung kann in Verbindung mit einer standardmäßigen 68 mm (2,68 Zoll) Hohlwanddose verwendet werden, sodass Sie keine separaten Löcher in die Wand bohren müssen: Sie können die vorhandenen Schraubenlöcher der Hohlwanddose verwenden und SCHRITT 4 überspringen.

Wenn Sie eine vorhandene A1101 Innenstation ersetzen möchten, können Sie auch die vorhandenen Bohrlöcher verwenden.

Wenn am Montageort keine Hohlwanddose vorhanden ist: Drücken Sie die Bohrschablone des Geräts an der gewünschten Einbaustelle an die Wand und markieren Sie die Bohrlöcher mit einem Bleistift. Entfernen Sie die Bohrschablone wieder. Vergewissern Sie sich, dass sich hinter den Bohrlöchern keine Kabel in der Wand oder Decke befinden.

Aufputzmontage mit Wandhalterung (separat erhältlich)

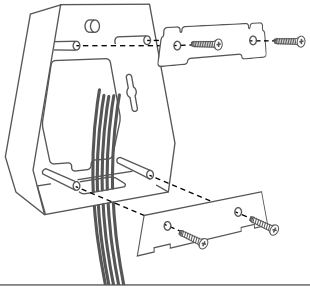

Wir bieten zusätzlich eine Wandmontagebasis für Installationen an, bei denen die Kabel nicht innerhalb der Wand, sondern auf der Oberfläche der Wand verlegt werden.

Wenn Sie eine vorhandene A1101-Innenstation ersetzen möchten, können Sie auch die vorhandenen Bohrlöcher verwenden.

DEUTSCH

Wenn es sich bei dem Material der Hauswand nicht um Holz handelt, bohren Sie die Dübellöcher gemäß Bohrschablone mit einem Bohrer mit 5 mm Durchmesser in die Hauswand und stecken Sie dann die mitgelieferten Dübel in die Bohrlöcher.

Wenn es sich bei der Hauswand um Holz handelt, benötigen Sie im Normalfall keine Dübel. Für die Montage des Geräts an einer Wärmeschutzwand gibt es spezielle Dübel, z. B. Fischer Dämmstoffdübel.

Bitte klären Sie mit Ihrem Dämmstoffhersteller, welche Dübel von diesem empfohlen werden.

Wenn Sie Löcher in die Wand bohren, Schrauben in die Wand drehen oder die Wand aufstemmen müssen: Stellen Sie sicher, dass sich keine Leitungen (z. B. Strom-, Gas- oder Wasserführende Leitungen) in der Hauswand befinden.

4 OPTIONEN ZUR NETZWERKVERBINDUNG

Sie können das Gerät entweder über ein Netzwerkkabel oder über eine WLAN 2,4 GHz-Verbindung mit dem Netzwerk verbinden.

OPTION 1
Netzwerkkabel (empfohlen, wartungsfrei)

Installieren Sie ein Netzwerkkabel (das an einen Netzwerk-Switch/Router mit Internetzugang angeschlossen ist) von der Innenseite Ihres Gebäudes zum Montageort. Das Netzwerkkabel zwischen dem Montageort und dem Netzwerk-Switch/Router kann eine maximale Länge von 80 m (IEEE 802.3) aufweisen. Wenn Sie eine Entfernung von mehr als 80 m überwinden müssen, können Sie einen Netzwerk-Switch dazwischen platzieren. Achten Sie darauf, dass Sie ein hochwertiges Cat 5e-Netzwerkkabel oder besser und mit ordnungsgemäßer Abschirmung (einzeln abgeschirmte Adernpaare (S/FTP oder SFTP) und geschirmtem-Kabelmantel) verwenden, wobei die Abschirmung mit der äußeren Metallabschirmung des RJ45-Steckers (8P8C) verbunden ist.

OPTION 2
WLAN 2.4 GHZ

Wenn Sie WLAN verwenden, stellen Sie bitte sicher, dass Sie ein gutes WLAN-Signal am Montageort des Geräts haben. Sie können das WLAN-Signal verbessern, indem Sie sogenannte „WLAN-Repeater“ verwenden, die Ihr WLAN-Signal verstärken können. Sie sollten einen solchen WLAN-Repeater in der Nähe des Montageortes des Geräts installieren.

Wenn Sie nur zwei Drähte am Montageort zur Verfügung haben, können Sie den „DoorBird 2-Draht Ethernet PoE+ Konverter A1072“ verwenden, der separat erhältlich ist. Er ermöglicht es Ihnen, Netzwerkdaten (Ethernet) und Strom (PoE) über eine einfache Zweidrahtleitung über weite Strecken hinweg zu übertragen. So können Sie Bestandsgebäude, die z. B. nur über einen einfachen zweiadrigen Klingeldraht verfügen, mit Netzwerktechnologie ausstatten, ohne hierfür nachträglich ein Netzwerkkabel verlegen zu müssen.

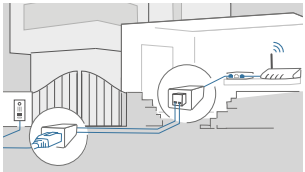

Aus Stabilitätsgründen empfehlen wir grundsätzlich ein Netzwerkkabel zu nutzen, da WLAN störempfindlich ist (Reichweite, abschirmende Hauswände, Zuverlässigkeit, fremde WLAN Netze, störende Funksender in der Nähe und vieles mehr).

5 STROMVERSORGUNG VORBEREITEN

Das Gerät verfügt nicht über einen Akku als Stromversorgung, wählen Sie daher eine der folgenden Optionen.

OPTION 1
Stromversorgung per Steckernetzteil

Zur Stromversorgung des Geräts per Steckernetzteil werden zwei isolierte Drähte benötigt. Das mitgelieferte Steckernetzteil verfügt über ein 300 cm langes Kabel mit zwei isolierten Drähten. Die Netzwerkanbindung erfolgt per Netzwerkkabel oder WLAN.

NOTICE Stecken Sie das Steckernetzteil noch nicht in die Wandsteckdose.

Verwenden Sie ausschließlich das mitgelieferte Steckernetzteil oder das von uns separat erhältliche Hutschienennetzteil, da diese speziell stabilisiert und mit einer integrierten Audio-Störungsunterdrückung ausgestattet sind. Andere Netzteile können das Gerät zerstören oder eine schlechte Übertragungsqualität verursachen. Durch die Verwendung eines anderen Netzteils erlischt automatisch die Gewährleistung.

Das Steckernetzteil (Schritt 10) wird in eine Steckdose im Haus gesteckt, in der Regel dort, wo die beiden Kabel von Ihrem Montageort im Inneren des Hauses aus der Wand kommen.

Das mitgelieferte Steckernetzteil ist in der Lage, nur genau ein Gerät mit Strom zu versorgen. Es ist nicht dafür ausgelegt, mehrere Geräte gleichzeitig zu betreiben.

Wenn Sie mehr als ein Gerät mit einem einzigen Netzteil versorgen müssen, empfehlen wir Ihnen, einen PoE-Switch mit PoE-Standard IEEE 802.3af Mode A oder ein entsprechendes Hutschienennetzteil (siehe „OPTION 3“) zu verwenden.

Das mitgelieferte Steckernetzteil ist nicht für den Einsatz im Außenbereich konzipiert, sondern nur für die Verwendung im Innenbereich.

OPTION 2
Stromversorgung und Netzwerkanschluss per Poe (Power Over Ethernet)

Zur Stromversorgung des Geräts per PoE-Switch (z. B. D-Link DGS-1008P) oder PoE-Injektor (z. B. DoorBird High-PoE Injektor A1093) verwenden Sie ein Cat 5e Netzwerkkabel oder besser gemäß PoE-Standard IEEE 802.3af Mode A.

Es muss zwingend ein Cat 5e (oder besser) Netzwerkkabel zum Einsatz kommen, da Netzwerksignale nur über vollständig isolierte, abgeschirmte und verdrillte Kabel übertragen werden können. Wenn Sie PoE als Stromversorgung nutzen, sind vier Drähte für PoE dann gleichzeitig die Datenleitung. Sollte Ihr PoE-Switch oder PoE-Injektor keinen PoE-Standard IEEE 802.3af Mode A unterstützen, wird das Gerät nicht starten.

Bitte überprüfen Sie www.doorbird.com/poe auf bekannte Inkompatibilitäten.

NOTICE Kombinieren Sie die Stromversorgung per Steckernetzteil nicht mit der Stromversorgung per PoE.

Weitere Informationen über PoE finden Sie unter:
http://www.doorbird.com/poe

1.Trennen Sie den vorgesehenen PoE-Switch oder PoE-Injektor vom Stromnetz.
2. Führen Sie das Netzwerkkabel zum Montageort des Geräts.

Wenn Sie mehr als ein Gerät mit einem einzigen Netzteil versorgen müssen, empfehlen wir Ihnen, einen PoE-Switch mit PoE-Standard IEEE 802.3af Mode A oder ein entsprechendes Hutschienennetzteil (siehe „OPTION 3“) zu verwenden.

Es kann theoretisch (wird nicht von uns empfohlen!) für die Netzwerk- und PoE-Übertragung auch alternativ zu einem Cat 5e Netzwerkkabel oder besser ein nicht abgeschirmter aber über die gesamte Länge (max. 80 m) paarweise verdrillter Klingeldraht mit zwei Aderpaaren verwendet werden (Erstes verdrilltes Adernpaar: „T+, T-“, zweites verdrilltes Adernpaar „R+, R-“). Dies ist vergleichbar mit einem Cat.3 Netzwerkkabel. Der Datendurchsatz sowie die Stabilität der Netzwerkverbindung und Stromversorgung können wir in diesem Fall aber nicht gewährleisten, dies muss vor Ort durch entsprechendes Fachpersonal über mehrere Stunden gemessen und überprüft werden (Netzwerkdaten werden hochfrequent übertragen, daher muss im Normalfall ein geschirmtes und aderpaarweise verdrilltes Cat 5e Netzwerkkabel oder besser verwendet werden).

OPTION 3
Stromversorgung per Hutschienennetzteil

Alternativ zum Steckernetzteil bieten wir in unserem Shop Hutschienennetzteile an, welche durch einen Fachmann installiert werden können. Die Netzwerkanbindung erfolgt per Netzwerkkabel oder WLAN.

Planungsinformationen zur Stromversorgung mehrerer Geräte mit einem einzigen DIN Hutschienennetzteil

Wenn Sie mehr als ein Gerät in Ihrem Gebäude mit einem einzigen Hutschienennetzteil mit Strom versorgen wollen, müssen Sie die Verkabelung für die Hutschienenstromversorgung der Geräte sorgfältig planen.

Das Gerät hat eine Leistungsaufnahme von 5 Watt und einen Spannungsbereich von 15 bis 48 V DC.

Jedes Kabel / jede Leitung hat aus physikalischen Gründen eine spezifische Belastungsgrenze, Schleifenwiderstand und Leistungsverlust. Davon hängt die Planung der Verkabelung, die maximale Anzahl der Geräte und die Stromversorgung ab. Die folgenden Informationen helfen Ihnen bei der Planung der Installation der Stromversorgung im Gebäude.

Bitte berechnen Sie die maximale Anzahl der Geräte und die Stromversorgung sorgfältig, abgestimmt auf den Aderdurchmesser und die Kabellänge. Falsche Berechnung und Installation kann zu Überhitzung, Beschädigung, Kurzschluss und Brand führen.

INFORMATIONEN FÜR PLANER VON **NEUBAUTEN**

Wenn Sie wissen, wie viele Geräte installiert werden müssen und Sie die Länge der Kabel kennen, können Sie in der folgenden Tabelle nachschauen, welcher Aderdurchmesser benötigt wird.

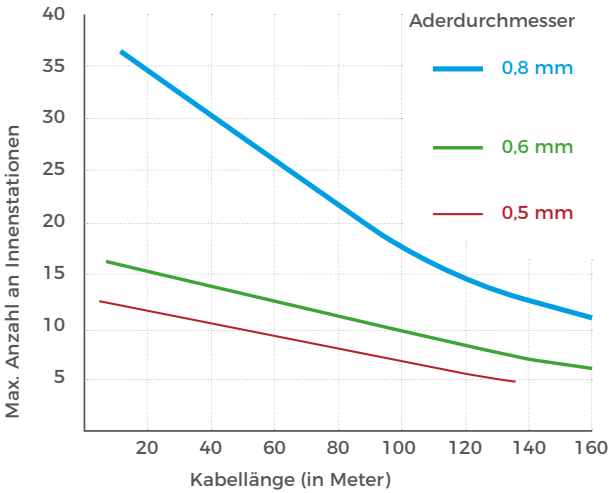

Wenn Sie mehr als ein Gerät mit einem einzigen Netzteil versorgen müssen, empfehlen wir Ihnen, einen PoE-Switch mit PoE-Standard IEEE 802.3af Mode A oder ein entsprechendes Hutschienennetzteil zu verwenden.

Der Aderdurchmesser ist nur der innere Metallkern, nicht der innere Metallkern plus Plastikummantelung.

Oftmals stehen vor Ort mehr als zwei Adern für den Anschluss einer Innenstation zur Verfügung. Der maximale Strom kann verdoppelt werden, um die maximale Anzahl der installierbaren Geräte zu vergrößern, indem zwei Adern für eine Leitung verwendet werden. In diesem Fall müssen die beiden Adern auf beiden Seiten verdrillt werden. Die angelegte Spannung darf 48 V DC nicht überschreiten.

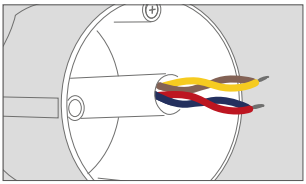

Bei Verwendung von geschirmten Kabeln sollte die Abschirmung miteinander verbunden werden.

Das grafisch dargestellte Szenario wurde unter der Worst-Case Annahme berechnet, dass alle Geräte an das hinterste Ende des Kabels im Gebäude angeschlossen sind. In der Praxis sind die Geräte mehr oder weniger gleichmäßig über die Kabellänge / Etagen verteilt.

INFORMATIONEN FÜR PLANER VON **BESTANDSGEBÄUDEN**

Die Länge der Kabel in bestehenden Gebäuden ist oft unbekannt und kann nur grob geschätzt werden. Der Durchmesser der Drähte und der Schleifenwiderstand (Ohm) sind bekannt oder zumindest leicht messbar. Dadurch ist es möglich, die maximale Anzahl der Geräte zu bestimmen, die an ein einzelnes Adernpaar angeschlossen werden können.

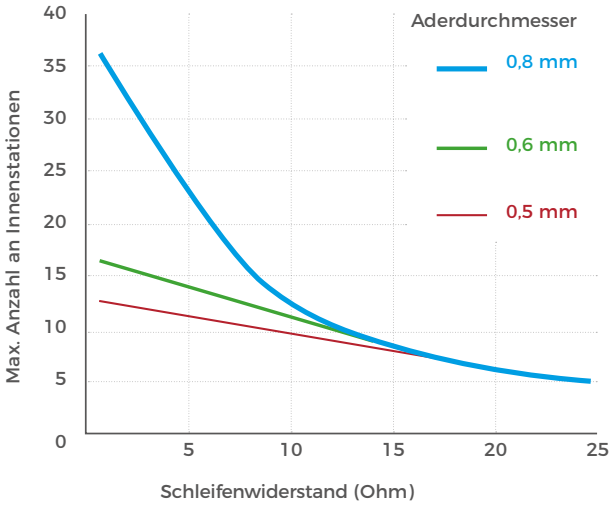

Das grafisch dargestellte Szenario wurde unter der Worst-Case Annahme berechnet, dass alle Geräte an das hinterste Ende des Kabels im Gebäude angeschlossen sind. In der Praxis sind die Geräte mehr oder weniger gleichmäßig über die Kabellänge / Etagen verteilt.

Der Schleifenwiderstand (Ohm) kann einfach gemessen werden, indem man die Spannungsversorgung der zu messenden Leitungen abschaltet, die zu messenden Leitungen auf der einen Seite kurzschließt und mit einem Multimeter auf der anderen Seite der Leitungen den Widerstand misst.

6 MONTAGEHALTER AN DER WAND MONTIEREN (NUR FÜR DIE UNTERPUTZMONTAGE)

Führen Sie alle Kabel und Leitungen, die Sie an das Gerät anschließen möchten, durch die Montagehalterung. Schrauben Sie die Montagehalterung an die Wand bzw., falls vorhanden, an die Hohlwanddose.

Wenn Sie eine vorhandene A1101 Innenstation ersetzen möchten, können Sie auch die vorhandenen Bohrlöcher verwenden.

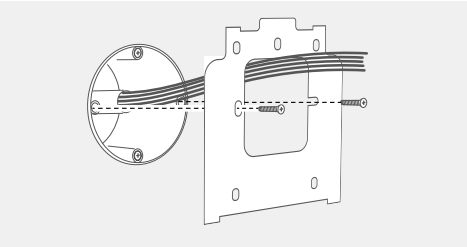

7 GERÄT ANSCHLIESSEN

Das Gerät verfügt für ein komfortables und sicheres Anschließen der Kabel und Drähte über beschriftete Schraubanschlussklemmen. Sie können alle erforderlichen Kabel und Adern jetzt anschließen.

NOTICE Entfernen Sie bitte die Kabel und Drähte von den Schraubanschlussklemmensteckern des Geräts, die Sie nicht benötigen.

Zur einfacheren Installation empfehlen wir dringend, die Schraubanschlussklemmenstecker von der Schraubanschlussklemmenbuchse zu entfernen, während Sie die Kabel und Drähte anschließen.

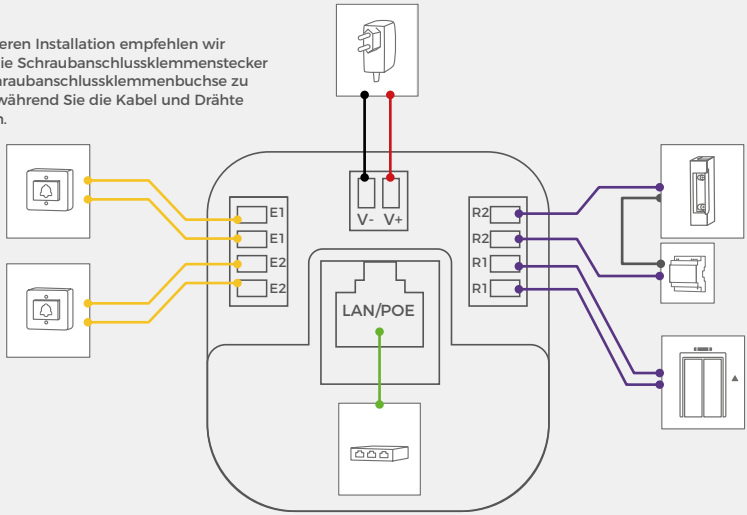

ANSCHLÜSSE		BESCHREIBUNG
LAN/POE	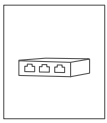	RJ45-Buchse zum Anschluss des Netzwerks vom Internet-Router/PoE-Switch/ PoE-Injektor. **NOTICE** Versorgen Sie das Gerät nicht gleichzeitig über das Netzteil (Netzadapter) und die Stromversorgung über PoE mit Strom.
E1, E1, E2, E2 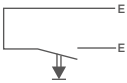	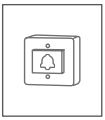	Digitaler Eingang, max. 0 VDC / VAC, 0 A, z. B. für Etagenruftaste **NOTICE** Bitte stellen Sie sicher, dass an diesen Anschlüssen keine Spannung anliegt. Eine zusätzliche Spannung kann das Gerät sofort zerstören.
R1 R1, R2 R2 	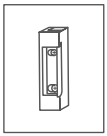	Bistabiles Verriegelungsrelais Nr. 1 und Relais Nr. 2, max. 24 VDC / VAC, 1 A. Sicherheitsfunktion: Das Relais behält seinen Zustand auch bei Stromausfall bei. Sie können den Standardzustand des Relais (offen/geschlossen) über die DoorBird App konfigurieren. Diese Anschlüsse können z. B. zum Anschluss eines elektrischen Türöffners oder zum Anrufen eines Aufzugs verwendet werden. Das Gerät versorgt das angeschlossene Gerät nicht mit Strom. Die Stromversorgung für den elektrischen Türöffner muss separat installiert werden.

15 VDC -	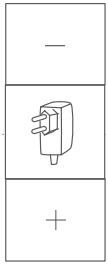	15 bis 48 V DC Stromversorgungseingang, Minuspol (-). Bitte schließen Sie das schwarze Kabel des mitgelieferten Netzteils (Netzadapter) an, wenn Sie das Gerät nicht über PoE mit Strom versorgen. NOTICE Versorgen Sie das Gerät nicht gleichzeitig über das Netzteil (Netzadapter) und die Stromversorgung über PoE mit Strom.
15 VDC +		15 bis 48 V DC Stromversorgungseingang, Pluspol (+). Bitte schließen Sie hier das rote Kabel des mitgelieferten Netzteils (Netzadapter) an, wenn Sie das Gerät nicht über PoE mit Strom versorgen. NOTICE Versorgen Sie das Gerät nicht gleichzeitig über das Netzteil (Netzadapter) und die Stromversorgung über PoE mit Strom.

NOTICE Bitte seien Sie vorsichtig beim Anschließen der Kabel und Drähte. Ein falsches Anschließen der Kabel und Drähte kann zu Schäden am Gerät führen. Drähte ohne Isoliermaterial dürfen nicht aus den Schraubanschlusssteckern herausragen, da dies zu einem Kurzschluss führen und das Gerät beschädigen kann.

8 GERÄT AN DER MONTAGEHALTERUNG MONTIEREN

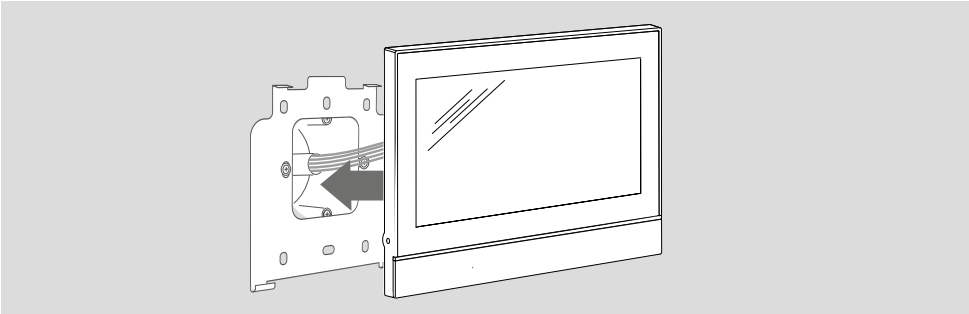

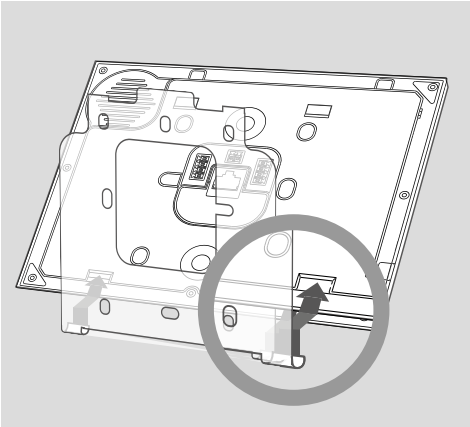

Haken Sie das Gerät in den unteren Teil der Halterung ein.

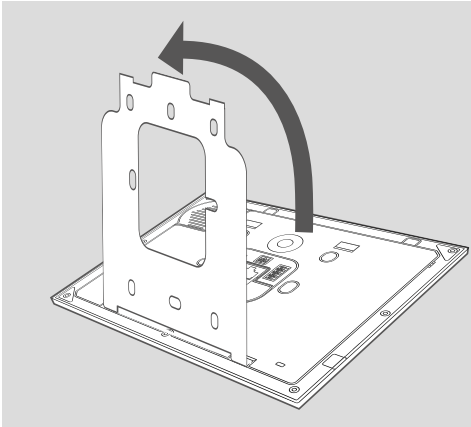

Klappen Sie das Gerät nach oben, bis es magnetisch in der Halterung einrastet.

9 INBETRIEBNAHME

Wenn das Gerät per Steckernetzteil mit Strom versorgt werden soll, stecken Sie das Steckernetzteil des Geräts in eine Wandsteckdose. Wenn das Gerät per PoE mit Strom versorgt werden soll, schalten Sie den PoE-Switch/PoE-Injektor ein, der mit dem Gerät verbunden ist. Wenn das Gerät über ein Hutschienennetzteil versorgt werden soll, schalten Sie das Hutschienennetzteil jetzt ein.

Die Diagnose-LEDs zeigen an, ob das Gerät mit Strom versorgt wird. Diese LEDs leuchten sofort nach dem Anschluss des Gerätes an die Stromversorgung blau auf. Das Gerät ist nun betriebsbereit. Die Diagnose-LEDs erlöschen automatisch, nachdem der Bootvorgang des Geräts abgeschlossen ist.

Sollten die Diagnose LEDs nicht leuchten, prüfen Sie bitte die Stromversorgung. Wenn Sie ein Steckernetzteil und nicht PoE verwenden, prüfen Sie insbesondere, ob Sie den Pluspol und Minuspol korrekt an das Gerät angeschlossen haben.

Das Gerät ist betriebsbereit (Bootvorgang, etwaige Softwareupdates etc.), sobald dieses einen kurzen Diagnose-Ton aus dem integrierten Lautsprecher ausgegeben hat. Dies kann bis zu 5 Minuten dauern.

Bitte beachten Sie, dass sich die Diagnose-LEDs von den LEDs der Statusleiste unterscheiden. Die für die LED-Statusleiste verwendeten LEDs können die Statusleiste vollflächig und in fast jeder Farbe ausleuchten.

10 DOWNLOAD UND INSTALLATION DER APP

Laden Sie sich die App „DoorBird“ von Bird Home Automation aus dem Apple App Store bzw. Google Play Store auf Ihr mobiles Endgerät herunter. Die stets aktuelle Version der App Bedienungsanleitung finden Sie unter www.doorbird.com/support

Wenn Sie für die Verbindung des Geräts zu Ihrem Internetrouter WLAN verwenden, gehen Sie zuerst in die DoorBird App auf Einstellungen „⚙“ > „WLAN Setup“ und folgen Sie den Anweisungen. Wenn Sie das WLAN Setup abgeschlossen oder das Gerät per Netzwerkkabel mit Ihrem Internetrouter verbunden haben, öffnen Sie die DoorBird App „⚙“ > „Administration“ und loggen Sie sich (unter Verwendung der Administrator Zugangsdaten der Türstation) auf der Video Türstation ein, mit der Sie das Gerät koppeln möchten. Sie können das Gerät dort über „Peripherie“ > „⚙“ > Hinzufügen“ hinzufügen.

Falls Sie Probleme beim Hinzufügen des Geräts zur App haben, prüfen Sie bitte, ob das Gerät online ist (www.doorbird.com/checkonline). Sollte dieses nicht online sein, prüfen Sie bitte die WLAN- bzw. Netzwerkkabelverbindung des Geräts erneut.

Das Gerät ist für den Einbau in Einfamilienhäusern, Büros und Mehrfamilienhäusern konzipiert. Ruftonlautstärke, Rufton etc. können vom Endanwender über den Touchscreen des Gerätes konfiguriert werden. Alle anderen Konfigurationsoptionen wie Wetterstation, Benutzer-Anmeldeinformationen, Kindersicherung (PIN-Einstellungen) etc. sind aus Sicherheitsgründen nur durch Administrator-Anmeldeinformationen über die DoorBird App verfügbar, um zu vermeiden, dass Bewohner das Gerät versehentlich oder absichtlich falsch konfigurieren.

DIAGNOSE-LEDS

Sie können sehen, ob das Gerät mit Strom versorgt wird, indem Sie die Diagnose-LEDs überprüfen, die sofort nach dem Anschließen der Stromversorgung blau aufleuchten. Die Diagnose-LEDs erlöschen automatisch, nachdem der Bootvorgang des Geräts abgeschlossen ist.

DIAGNOSETÖNE

Das Gerät gibt nach etwa einer halben Minute bis Minute Töne zur Diagnose aus, nachdem man es mit dem Stromnetz verbunden hat.

FEHLERBEHEBUNG

Das Gerät startet nicht

Wenn das Gerät per Steckernetzteil mit Strom versorgt werden soll, stecken Sie das Steckernetzteil des Geräts in eine Wandsteckdose. Wenn das Steckernetzteil bereits an eine Steckdose angeschlossen war, überprüfen Sie, ob die Kabel und Leitungen korrekt an die Schraubklemmanschlüsse des Geräts angeschlossen sind. In den meisten Fällen hilft das Entfernen der Kabel und Leitungen von den Schraubklemmanschlusssteckern und das Wiederverbinden mit den Schraubanschlusssteckern (loser Kontakt). Wenn Sie mehr als ein Gerät gleichzeitig mit einem gemeinsamen Netzteil betreiben, prüfen Sie, ob das Netzteil über die gesamte Kabellänge ausreichend Strom liefern kann und die Kabel dafür ausgelegt sind.

Wenn das Gerät per PoE mit Strom versorgt werden soll, schalten Sie den PoE-Switch / PoE-Injektor ein, der mit dem Gerät verbunden ist. Wenn das PoE-Switch / PoE-Injektor bereits eingeschaltet war, überprüfen Sie, ob die Kabel und Leitungen korrekt an die Schraubklemmanschlüsse des Geräts angeschlossen sind. In den meisten Fällen hilft das Entfernen der Kabel und Leitungen von den Schraubklemmanschlusssteckern und das Wiederverbinden mit den Schraubanschlusssteckern (loser Kontakt). Wenn das Problem weiterhin besteht, überprüfen Sie bitte, ob Ihr PoE-Switch / PoE-Injektor den PoE-Standard IEEE 802.3af Mode A unterstützt, siehe auch www.doorbird.com/poe

Wenn das Gerät über ein Hutschinennetzteil versorgt werden soll, schalten Sie die das Hutschinennetzteil jetzt ein. Wenn das Hutschiennetzteil bereits eingeschaltet war, überprüfen Sie, ob die Kabel und Leitungen korrekt an die Schraubklemmanschlüsse des Geräts angeschlossen sind. In den meisten Fällen hilft das Entfernen der Kabel und Leitungen von den Schraubklemmanschlusssteckern und das Wiederverbinden mit den Schraubanschlusssteckern (loser Kontakt). Wenn Sie mehr als ein Gerät gleichzeitig mit einem gemeinsamen Netzteil betreiben, prüfen Sie, ob das Netzteil über die gesamte Kabellänge ausreichend Strom liefern kann und die Kabel dafür ausgelegt sind.

Das Gerät verbindet sich nicht mit dem Netzwerk über WLAN („No Network“ Diagnoseton).

In den meisten Fällen ist Ihr WLAN-Signal zu schwach. Bitte führen Sie das WLAN-Setup mit der DoorBird App erneut durch.

Sie können das WLAN-Signal verstärken, indem Sie sogenannte „WLAN-Repeater“ verwenden, die Ihr WLAN-Signal verstärken können. Sie sollten einen solchen WLAN-Repeater in der Nähe des Montageortes des Geräts installieren, normalerweise in Ihrem Haus in der Nähe des Geräts.

Wenn das Problem weiterhin besteht, überprüfen Sie bitte, ob Ihr WLAN-Router / WLAN-Access Point das Gerät nicht blockiert, z. B. durch einen MAC-Adressfilter.

Wenn das Problem weiterhin besteht, überprüfen Sie bitte, ob Ihr WLAN-Router / WLAN-Access Point „DHCP Server“ eingeschaltet hat und dem Gerät eine IP-Adresse zuweisen kann.

Das Gerät verbindet sich nicht über ein Netzwerkkabel mit dem Netzwerk („No Network“ Diagnoseton).

In den meisten Fällen hilft das Entfernen der Kabel und Leitungen von den Schraubklemmanschlusssteckern und das Wiederverbinden mit den Schraubanschlusssteckern (loser Kontakt). Wenn das Problem weiterhin besteht, überprüfen Sie bitte, ob das Netzwerkkabel ordnungsgemäß mit Ihrem Router/Switch verbunden ist und das Netzwerkkabel nicht beschädigt ist.

Wenn das Problem weiterhin besteht, überprüfen Sie bitte, ob Ihr Router „DHCP Server“ eingeschaltet hat und dem Gerät eine IP-Adresse zuweisen kann.

Das Gerät stellt keine Verbindung zum Internet her („No Internet“ Diagnoseton).

In den meisten Fällen ist Ihr Internet nicht erreichbar/gestört oder Ihr Router blockiert den Internetzugang für das Gerät. Bitte besuchen Sie www.doorbird.com/downloads/ports.pdf

RECHTLICHE HINWEISE

Allgemeines

1. DoorBird ist ein registriertes Warenzeichen der Bird Home Automation GmbH.
2. Apple, das Apple Logo, Mac, Mac OS, Macintosh, iPad, Multi-Touch, iOS, iPhone und iPod touch sind Warenzeichen von Apple Inc.
3. Google, Android und Google Play sind Warenzeichen von Google, Inc.
4. Die Bluetooth® Wortmarke und Logos sind Warenzeichen von Bluetooth SIG, Inc.
5. QR Code ist in Japan und anderen Ländern eine eingetragene Marke von Denso Wave Incorporated.
6. Alle anderen Firmen- und Produktnamen können Warenzeichen der jeweiligen Firmen sein, mit denen sie in Verbindung gebracht werden.
7. Änderungen an unseren Produkten, die dem technischen Fortschritt dienen, behalten wir uns vor. Die abgebildeten Produkte können im Zuge der ständigen Weiterentwicklung auch optisch von den ausgelieferten Produkten abweichen.
8. Abdrucke oder Übernahme von Texten, Abbildungen und Fotos in beliebigen Medien aus dieser Anleitung – auch auszugsweise – sind nur mit unserer ausdrücklichen schriftlichen Genehmigung gestattet.
9. Die Gestaltung dieser Anleitung unterliegt dem Urheberschutz. Für eventuelle Irrtümer, sowie inhaltliche- bzw. Druckfehler (auch bei technischen Daten oder innerhalb von Grafiken und technischen Skizzen) übernehmen wir keine Haftung.
10. Unsere Produkte entsprechen den in Deutschland, der EU und USA geltenden technischen Richtlinien, elektrischen Bestimmungen und Telekommunikationsbestimmungen.
11. Unsere Produkte und auch die darin enthaltenen Komponenten (ICs, Software etc.) dürfen ausschließlich für zivile nicht-militärische Zwecke eingesetzt werden.

Datenschutz und Datensicherheit

1. Für maximale Sicherheit verwendet das Gerät dieselben Verschlüsselungstechnologien wie beim Onlinebanking. Zu Ihrer Sicherheit sind auch keine Portweiterleitungen oder DynDNS im Einsatz.
2. Der Standort des Rechenzentrums für den Fernzugriff per App über das Internet ist verbindlich in der EU, wenn der festgestellte Internet IP-Adressen Standort des Geräts in der EU ist. Das Rechenzentrum wird nach strengsten Sicherheitsstandards betrieben.
3. Video-, Audio- und jede andere Überwachungsmethode können durch Gesetze geregelt werden, die von Land zu Land variieren. Überprüfen Sie die Gesetze in Ihrer Region vor der Installation und Verwendung dieses Gerätes für Überwachungszwecke.

Wenn es sich bei dem Gerät um eine Tür-, Innenstation oder Kamera handelt:

- In vielen Ländern darf Videobild und Sprache erst dann übertragen werden, wenn ein Besucher geklingelt hat (Datenschutz, konfigurierbar in der App)
- Führen Sie die Montage so durch, dass sich der Erfassungsbereich der Kamera ausschließlich auf den unmittelbaren Eingangsbereich beschränkt.
- Das Gerät verfügt ggf. über eine integrierte Besucherhistorie und Bewegungssensor. Sie können diese Funktionen, wenn erforderlich, aktivieren/deaktivieren.

Erkundigen Sie sich beim Eigentümer und Ihrer Hausgemeinschaft, ob Sie dieses Produkt installieren und verwenden dürfen. Bird Home Automation GmbH übernimmt keine Verantwortung für den Missbrauch oder die Fehlkonfiguration dieses Produkts, auch nicht durch unerwünschtes Öffnen einer Tür.

Bird Home Automation kann nicht für Schäden haftbar gemacht werden, die durch unsachgemäße bestehende Installationen oder unsachgemäße Installation entstehen.
Weisen Sie bei Erfordernis an geeigneter Stelle und in geeigneter Form auf das Vorhandensein des Geräts hin.

Beachten Sie alle am Installationsort geltenden relevanten landespezifischen gesetzlichen Regelungen für den Einsatz von Überwachungskomponenten und Überwachungskameras.
Software Updates bzw. Aktualisierungen des Betriebssystems (so genannte „Firmware-Updates") werden im Normalfall automatisch in die Produkte der Bird Home Automation GmbH über das Internet eingespielt, sofern technisch möglich. Mit automatischen Firmware-Updates wird die Software der Produkte auf dem neuesten verfügbaren Stand gehalten, damit sie stets zuverlässig, sicher und leistungsstark arbeiten. Durch Weiterentwicklung können Funktionen im Zeitverlauf hinzugefügt, erweitert oder geringfügig geändert werden. Größere Änderungen bzw. Einschränkungen bereits vorhandener Funktionen erfolgen im Normalfall nur, sofern Bird Home Automation GmbH dies für erforderlich hält (z.B. aus Datenschutz-, Datensicherheits- oder Stabilitätsgründen oder um sie auf dem Stand der Technik zu halten). Wenn ein Firmware-Update verfügbar ist, verteilen es die Server der Bird Home Automation GmbH im Normalfall automatisch an alle kompatiblen Produkte, die mit dem Internet bzw. Server der Bird Home Automation GmbH verbunden sind. Dieser Prozess erfolgt schrittweise und kann mehrere Wochen dauern. Wenn ein Produkt ein Firmware-Update erhält, installiert es dieses und startet im Normalfall neu. Installierte Firmware-Updates können nicht rückgängig gemacht werden. Da es sich bei den Produkten und der Software der Bird Home Automation GmbH nicht um explizit kundenspezifisch entwickelte Produkte handelt, kann ein Kunde ein automatisches Update nicht verwehren, sofern das Produkt mit dem Internet bzw. Server der Bird Home Automation GmbH verbunden ist.

Herausgeber
Bird Home Automation GmbH
Uhlandstraße 165
10719 Berlin
Deutschland
Web: www.doorbird.com
Email: hello@doorbird.com

Es ist möglich, dass die vorliegende Anleitung noch drucktechnische Mängel oder Druckfehler aufweist. Die Angaben in dieser Anleitung werden jedoch regelmäßig überprüft und Korrekturen in der nächsten Ausgabe vorgenommen. Für Fehler technischer oder drucktechnischer Art und ihre Folgen übernehmen wir keine Haftung.

MANUEL D'INSTALLATION

Lisez soigneusement ce manuel avant de mettre en marche les divers éléments. Conservez ce manuel pour une éventuelle consultation ultérieure !

Si vous transmettez cet appareil à d'autres personnes dans le futur, transmettez-leur également ce manuel.

Vous trouverez la toute dernière version du manuel d'installation à l'adresse www.doorbird.com/support

Pour simplifier les termes, nous utiliserons le mot « appareil » pour parler du produit « Moniteur intérieur IP A1103/A1104 » et le mot « appareil mobile » pour parler d'un smartphone ou d'une tablette.

Responsabilité

Ce document a été rédigé minutieusement afin de permettre à nos utilisateurs de bien utiliser notre appareil. Nous vous remercions d'informer Bird Home Automation GmbH d'éventuelles inexactitudes ou omissions. Bird Home Automation GmbH décline toute responsabilité en cas d'inexactitudes techniques ou d'erreurs typographiques, et se réserve le droit de procéder sans préavis à des modifications de ses produits et de ses manuels d'installation. Bird Home Automation GmbH ne donne aucune garantie quant au contenu de ce document, y compris, mais sans s'y limiter, en ce qui concerne les garanties implicites de qualité marchande et d'adéquation à un usage particulier. Bird Home Automation GmbH ne peut être tenue responsable des dommages accessoires et consécutifs en lien avec la mise à disposition, la mise en œuvre ou l'utilisation de ce matériel. L'appareil ne peut être utilisé que pour l'usage auquel il est destiné.

Modifications apportées à l'appareil

Cet appareil doit être installé et utilisé conformément aux instructions figurant dans le manuel d'installation. Ce dispositif ne contient aucun composant nécessitant un entretien par l'utilisateur. Les modifications ou changements non autorisés invalideront toutes les certifications et approbations réglementaires applicables.

Symboles utilisés

Danger : indique une situation dangereuse qui, si rien n'est fait pour l'éviter, entraîne la mort ou des blessures graves.

Mise en garde : indique une situation dangereuse qui, si rien n'est fait pour l'éviter, peut entraîner la mort ou des blessures graves.

Prudence : indique une situation dangereuse qui, si rien n'est fait pour l'éviter, peut entraîner des lésions légères.

NOTICE **Remarque :** indique une situation dangereuse qui, si rien n'est fait pour l'éviter, peut entraîner des dommages matériels.

Indication : indique la présence d'informations utiles en vue de l'utilisation optimale de l'appareil.

Important : indique la présence d'informations importantes garantissant le fonctionnement correct du produit.

Veuillez prendre connaissance des avertissements et des consignes de sécurité dans notre livret d'accompagnement ou en ligne : https://www.doorbird.com/downloads/warnings.pdf

COMPOSANTS

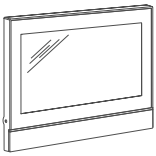

1x appareil

1x manuel d'installation

1x guide de démarrage rapide avec passeport digital

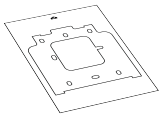

1x gabarit de perçage

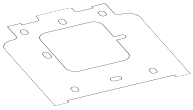

1x support de montage

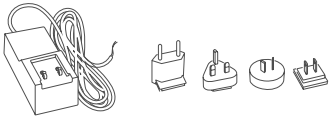

1x bloc d'alimentation avec jusqu'à quatre adaptateurs nationaux

3x connecteurs à vis

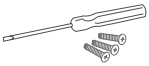

petites pièces

DISPOSITIF

A1103 avant

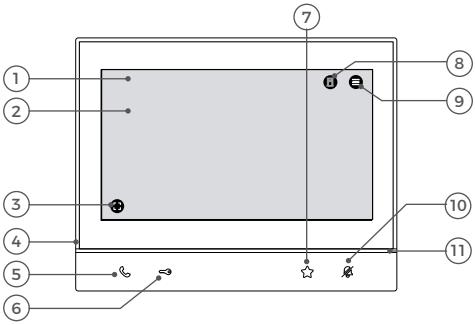

A1104 avant

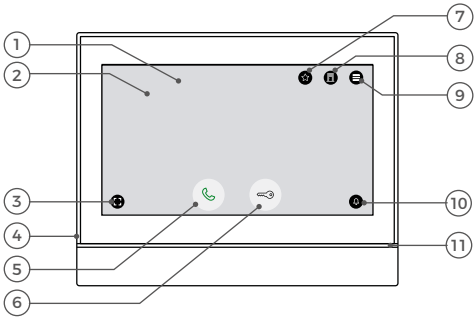

1) Verre Gorilla®
2) Écran tactile
3) Bouton « Masquer les icônes »
4) Microphone
5) Bouton « Activer l'écoute et la conversation »
6) Bouton « Ouvrir la porte »
7) Bouton « Favoris »
8) Bouton « Sélection de l'appareil »
9) Bouton « Menu »
10) Bouton « Silence »
11) LED Barre d'état
Pour visualiser les événements de sonneries, etc.

FRANÇAIS

A1103 et A1104 revers

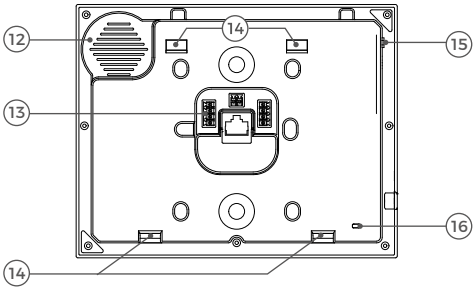

12) Haut-parleur
Haut-parleur large bande de grande taille

13) Borne de raccordement à vis

14) Points de montage
Pour monter l'appareil sur le support de fixation

15) Bouton de configuration (SET)
Par ex. pour configurer l'interface WiFi de l'appareil à l'aide de l'application DoorBird

16) LED de diagnostic
Pour visualiser l'état actuel de l'appareil

Certains modèles des moniteur intérieurs A1103 et A1104 sont disponibles dans une version avec boucle magnétique intégrée, reconnaissable à la lettre « T » à la fin de la désignation du produit (par exemple A1103T, A1104T). Ces variantes permettent la transmission du signal vers des appareils auditifs ou des écouteurs à induction adaptés, améliorant ainsi l'accessibilité pour les personnes malentendantes.

VIDÉOS

Besoin d'aide pour l'installation ? N'hésitez pas à regarder nos vidéos d'installation disponibles sur www.doorbird.com/support

Chaque étape de l'installation est clairement documentée dans les vidéos.

INSTALLATION

Toutes les étapes ci-dessous doivent être effectuées avec soin par un adulte compétent, en tenant compte des règles de sécurité applicables. Veuillez nous contacter directement ou demander l'avis d'un spécialiste compétent.

Veuillez vous assurer que tous les fils utilisés pour l'installation ne sont pas endommagés sur toute leur longueur et qu'ils sont approuvés pour ce type d'utilisation.

Vitesse du réseau et composants du réseau

Veuillez vous assurer que la vitesse de téléchargement de votre connexion Internet est d'au moins 0,5 Mbps. La qualité du confort d'utilisation dépend de la vitesse et de la stabilité de votre réseau et de la qualité des composants de votre réseau, tels que votre routeur Internet et les points d'accès WiFi ou les répéteurs WiFi. Veuillez également vous assurer que les composants de votre réseau ne datent pas de plus de deux ans, qu'ils ont été fabriqués par un fabricant renommé et qu'ils sont équipés du dernier firmware.

Si ces conditions ne sont pas remplies, il peut arriver, par exemple, que les performances audio et vidéo soient médiocres, que les notifications push soient retardées ou n'arrivent pas du tout sur votre smartphone ou tablette.

Exigences :
Internet haute vitesse (par ligne fixe) : DSL, câble ou fibre optique

Réseau : Ethernet, avec DHCP

EXEMPLES D'INSTALLATION

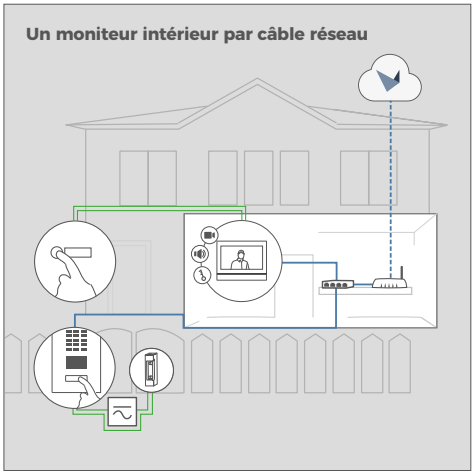

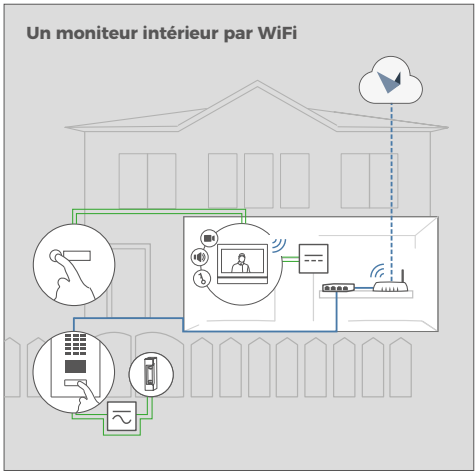

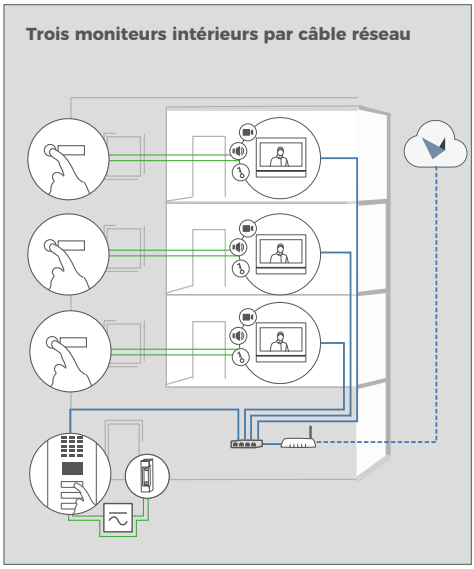

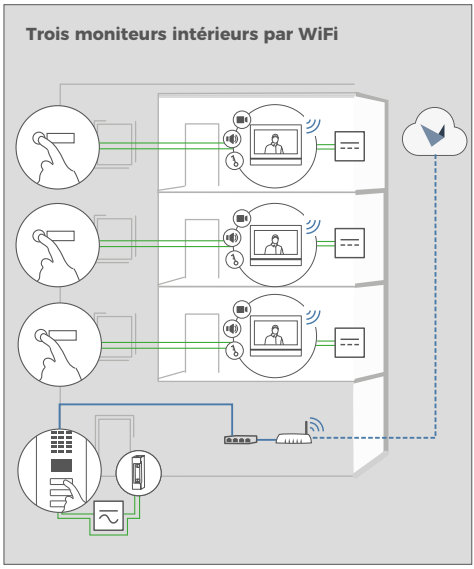

Bouton d'appel d'étage

Moniteur intérieur

Interphone Vidéo IP DoorBird

Ouvre-porte/portail électrique.
Peut être sécurisé grâce à la commande de porte E/S DoorBird si nécessaire (relais de sécurité à distance)

Commutateur Power over Ethernet (PoE)

Routeur avec Internet haute vitesse, DHCP

Alimentation séparée
15 V CC, 1 A

Alimentation séparée adaptée à l'ouvre-porte
max. 24 V, 1 A

Câble réseau

Câble à 2 fils

FRANÇAIS

1 COUPEZ LE COURANT

Coupez le courant de tous les fils menant au lieu de montage, c'est-à-dire le carillon de porte, l'ouvre-porte électrique, le bloc d'alimentation, le commutateur PoE / injecteur PoE, etc.

2 DÉMONTAGE DU MONITEUR INTÉRIEUR EXISTANT

Veuillez démonter un éventuel moniteur intérieur placé au mur.

3 DÉTERMINATION DU LIEU DE MONTAGE

Cet appareil est uniquement destiné à un usage intérieur.

Hauteur d'installation recommandée : 160 cm (63 pouces)

Hauteur d'installation recommandée pour les personnes handicapées ou souffrant d'un handicap : 130 cm (51 pouces)

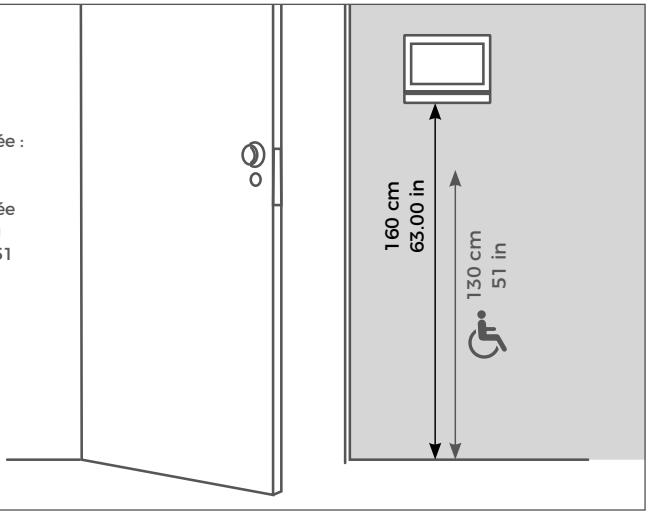

Montage encastré

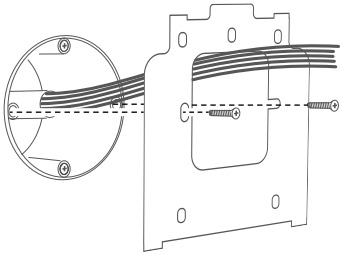

Le support de montage peut être utilisé avec un boîtier pour cloison creuse standard de 68 mm (2,68 pouces), ce qui signifie que vous n'avez pas besoin de percer des trous séparés dans le mur : vous pouvez utiliser les trous de vis existants du boîtier pour cloison creuse et ignorer l'ÉTAPE 4.

Si vous souhaitez remplacer une moniteur intérieure A1101 existante, vous pouvez également utiliser les trous de perçage existants.

S'il n'y a pas de boîte pour cloison creuse sur le lieu de montage : appuyez le gabarit de perçage de l'appareil contre le mur ou le plafond à l'emplacement souhaité et marquez les trous de perçage au crayon. Retirez à nouveau le gabarit de perçage . Assurez-vous qu'aucun câble ne se trouve dans le mur ou le plafond derrière les trous de perçage.

Montage en surface avec base de fixation murale (vendue séparément)

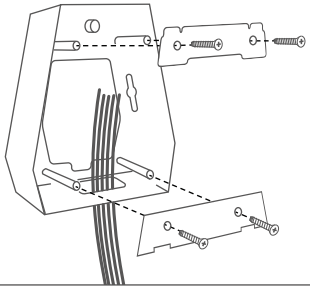

Nous proposons en option une base de fixation murale pour les installations où les câbles sont posés à la surface du mur plutôt qu'à l'intérieur.

Si vous souhaitez remplacer un Moniteur intérieure A1101 existante, vous pouvez également utiliser les trous de perçage existants.

Si le mur de la maison n'est pas en bois, vous devez percer des trous de 5 mm de diamètre dans le mur à l'aide du gabarit de perçage, puis insérer les chevilles fournies dans les trous percés.

Si le mur de la maison est en bois, les chevilles ne sont généralement pas nécessaires. Il existe des chevilles spéciales pour assembler l'appareil sur un mur isolant, par exemple les chevilles isolantes Fischer.

Veuillez vérifier auprès du fabricant de votre matériau isolant quels sont les goujons qu'il recommande.

Si vous devez percer des trous dans un mur, insérer des vis dans un mur ou soulever un mur, assurez-vous qu'aucun câble ou conduite (gaz, eau, etc.) ne se trouve dans le mur.

FRANÇAIS

4 OPTIONS DE CONNEXION RÉSEAU

Vous pouvez connecter l'appareil au réseau en utilisant soit un câble réseau, soit une connexion WiFi 2,4 GHz.

OPTION 1
CÂBLE RÉSEAU (RECOMMANDÉ, AUCUNE MAINTENANCE NÉCESSAIRE)

Installez un câble réseau (qui est branché à un commutateur/routeur réseau avec accès Internet) depuis l'intérieur de votre bâtiment jusqu'à l'emplacement de montage. Le câble réseau entre le lieu de montage et le commutateur/routeur réseau peut avoir une longueur maximale de 80 m/262 pieds (IEEE 802.3). Si vous devez parcourir une distance de plus de 80 mètres, vous pouvez mettre un commutateur réseau entre les deux.

Veillez à utiliser un câble réseau de qualité supérieure, cat 5e ou plus, avec le blindage adapté (paires de conducteurs blindés individuellement (S/FTP ou SFTP) et gaine blindée), et à relier le blindage au blindage métallique externe du connecteur RJ45 (8P8C).

Si vous ne disposez que de deux fils sur le lieu de montage, vous pouvez utiliser le « convertisseur 2 fils PoE+ Ethernet DoorBird A1072 », vendu séparément. Il vous permet de transférer les données réseau (Ethernet) et l'alimentation (PoE) avec un simple câble bifilaire sur de longues distances. Par ex., les bâtiments existants équipés d'un simple fil de sonnerie à deux fils peuvent être équipés d'une technologie de réseau sans avoir à installer des câbles réseau supplémentaires.
2. option

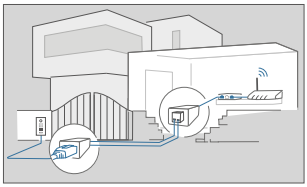

WIFI 2.4 GHZ

Lorsque vous utilisez le WiFi, assurez-vous d'avoir un bon signal WiFi sur le lieu de montage de l'appareil. Vous pouvez augmenter le signal WiFi en utilisant des «répéteurs WiFi», qui peuvent amplifier votre signal WiFi. Vous devriez installer un tel répéteur WiFi près de l'emplacement de montage de l'appareil, généralement à l'intérieur de votre maison et près de l'appareil.

Pour des raisons de stabilité du réseau, nous recommandons principalement l'utilisation d'un câble réseau, car le WiFi est sensible aux interférences (portée, murs de la maison servant de blindage, fiabilité des performances, réseaux WiFi tiers, émetteurs sans fil causant des interférences dans la zone, etc.)

5 PRÉPAREZ L'ALIMENTATION

L'appareil n'est pas alimenté par une batterie, par conséquent, choisissez l'une des options suivantes :

OPTION 1
ALIMENTATION PAR LE BLOC D'ALIMENTATION (ADAPTATEUR SECTEUR)

Pour alimenter l'appareil à l'aide de l'adaptateur secteur fourni, 2 fils isolés sont nécessaires. Le bloc d'alimentation est équipé d'un câble de 300 cm (9,8 pi) de long avec deux fils isolés. La connexion réseau est ensuite établie via un câble réseau ou alternativement via WiFi.

NOTICE Ne branchez pas encore le bloc d'alimentation dans la prise murale.

N'utilisez que le bloc d'alimentation (voir "3ème OPTION") fourni avec l'appareil ou un bloc d'alimentation sur rail DIN que vous pouvez vous procurer séparément : il est spécialement stabilisé électriquement et équipé d'un dispositif antiparasite intégré. D'autres blocs d'alimentation peuvent détruire l'appareil ou entraîner une mauvaise qualité de transmission. La garantie expire automatiquement si vous utilisez un autre bloc d'alimentation.

Le bloc d'alimentation est branché dans une prise murale à l'intérieur de la maison (10ème étape), habituellement à l'endroit où les deux fils provenant de votre lieu de montage sortent du mur à l'intérieur de la maison.

L'adaptateur secteur fourni ne peut alimenter qu'un seul appareil. Il n'est pas conçu pour alimenter plusieurs appareils simultanément.

Si vous devez alimenter plusieurs appareils avec une seule alimentation, nous vous recommandons d'utiliser un commutateur POE avec le standard PoE IEEE 802.3af Mode A ou une alimentation sur rail DIN appropriée (voir „3ème OPTION").

L'adaptateur secteur fourni n'est pas adapté à l'extérieur, il est destiné à un usage intérieur uniquement.

OPTION 2
Alimentation et connexion réseau par PoE (Power over Ethernet)

Pour alimenter l'appareil via un commutateur PoE (par ex. D-Link DGS-1008P) ou un injecteur PoE (par ex. DoorBird High-PoE Injector A1093), utilisez un câble Cat 5e ou supérieur, conformément à la norme PoE IEEE 802.3af Mode A.

Utilisez uniquement un câble Cat 5e ou supérieur car les signaux réseau ne peuvent être transmis que par des câbles complètement isolés, blindés et torsadés. Si vous utilisez le PoE comme source d'alimentation, les quatre fils du PoE forment alors simultanément la ligne de données. L'appareil ne démarre pas si votre commutateur / injecteur PoE ne prend pas en charge le mode A du standard PoE IEEE 802.3af.

Veuillez consulter le site www.doorbird.com/poe pour connaître les incompatibilités connues.

NOTICE Ne combinez jamais l'alimentation du bloc d'alimentation (adaptateur secteur) avec l'alimentation électrique via PoE.

Vous trouverez de plus amples informations sur le PoE ici : https://www.doorbird.com/poe

1. Débranchez le commutateur PoE ou l'injecteur PoE du réseau électrique.
2. Placez le câble réseau dans la zone de montage de l'appareil.

Si vous devez alimenter plus d'un appareil avec une seule alimentation, nous vous recommandons d'utiliser un commutateur PoE avec un standard PoE IEEE 802.3af Mode A ou une alimentation appropriée sur rail DIN (voir „3ème OPTION").

Théoriquement (non recommandé par nous !), un fil de sonnerie torsadé et non blindé, mais inférieur à la longueur maximale de 80 m/262 pi avec deux paires de fils (première paire de fils torsadés : „T+, T-", deuxième paire de fils torsadés „R+, R-") peuvent être utilisés pour la transmission réseau et PoE comme alternative à un câble réseau Cat 5e ou supérieur. Ceci est comparable à un câble réseau de Cat 3. Dans ce cas, nous ne pouvons pas garantir le débit de données ou la stabilité de la connexion réseau et de l'alimentation électrique ; ceci doit être mesuré et vérifié sur place par du personnel qualifié pendant plusieurs heures (les données réseau sont transmises à haute fréquence, il faut donc normalement utiliser un câble réseau blindé Cat 5e ou supérieure, torsadé par paires).

OPTION 3
ALIMENTATION ÉLECTRIQUE PAR UN BLOC D'ALIMENTATION SUR RAIL DIN

En alternative à l'adaptateur secteur, nous proposons dans notre boutique en ligne des alimentations sur rail DIN qui peuvent être installées par un spécialiste agréé. La connexion réseau s'effectue ensuite via un câble réseau ou bien via WiFi.

Planifier les circuits électriques pour alimenter plusieurs appareils avec un seul bloc d'alimentation sur rail DIN

Si vous souhaitez installer plusieurs appareils dans votre bâtiment avec un seul bloc d'alimentation sur rail DIN, vous devez planifier soigneusement le câblage de l'alimentation électrique des appareils sur rail DIN.

L'appareil a une consommation d'énergie de 5 Watt et une plage de tension d'entrée de 15 à 48 VDC.

Chaque câble / fil a une limite de charge spécifique, une résistance de circuit et une perte de puissance pour des raisons physiques. La planification du câblage, le nombre maximum d'appareils et l'alimentation en courant en dépendent. Les informations suivantes vous aideront à planifier l'installation de l'alimentation électrique dans le bâtiment.

Veuillez calculer avec soin le nombre maximum d'appareils et l'alimentation électrique en fonction du diamètre du fil et de la longueur du câble. Un calcul et une installation erronés peuvent entraîner une surchauffe, des détériorations, un court-circuit électrique et un incendie.

INFORMATION POUR LES CONCEPTEURS **DE NOUVEAUX BÂTIMENTS**

Si vous connaissez le nombre d'appareils devant être installés ainsi que la longueur des câbles, vous pouvez consulter le tableau suivant afin de connaître le diamètre de fil nécessaire.

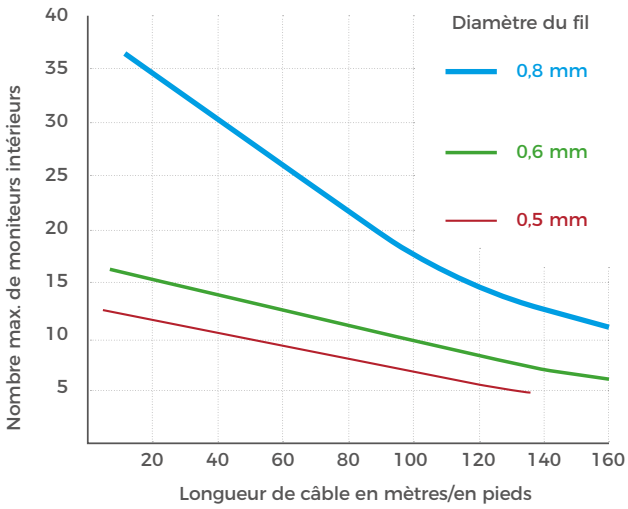

Si vous devez alimenter plusieurs appareils avec une seule alimentation, nous vous recommandons d'utiliser un commutateur PoE avec un Standard PoE IEEE 802.3af Mode A ou une alimentation sur rail DIN appropriée.

L'âme métallique intérieure se compose uniquement du fil métallique et ne comprend pas la gaine.

Vous trouverez souvent plus de deux fils disponibles sur place pour le raccordement d'un moniteur intérieur. Le courant maximum peut être doublé pour augmenter le nombre maximum de dispositifs installables en utilisant deux fils pour une seul âme. Dans ce cas, les deux fils doivent être torsadés aux deux extrémités. La tension appliquée ne doit pas dépasser 48 VDC.

Si des câbles blindés sont utilisés, le blindage doit être pris en compte.

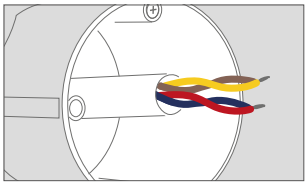

Le scénario est calculé et visualisé dans un graphique selon le pire des scénarios, à savoir que tous les appareils sont connectés à l'extrémité arrière du câble dans le bâtiment. Dans la pratique, les appareils sont répartis plus ou moins uniformément sur la longueur du câble / les planchers.

INFORMATION POUR LES ARCHITECTS **DE BÂTIMENTS EXISTANTS**

La longueur des câbles dans les bâtiments existants est souvent inconnue et ne peut être estimée qu'approximativement. Le diamètre des fils et la résistance (ohm) sont connus ou du moins facilement mesurables. Il est ainsi possible de déterminer le nombre maximum d'appareils pouvant être connectés à une paire de fils unique.

Le scénario est calculé et visualisé dans un graphique selon le pire des scénarios, à savoir que tous les appareils sont connectés à l'extrémité arrière du câble dans le bâtiment. Dans la pratique, les appareils sont répartis plus ou moins uniformément sur la longueur du câble / les planchers.

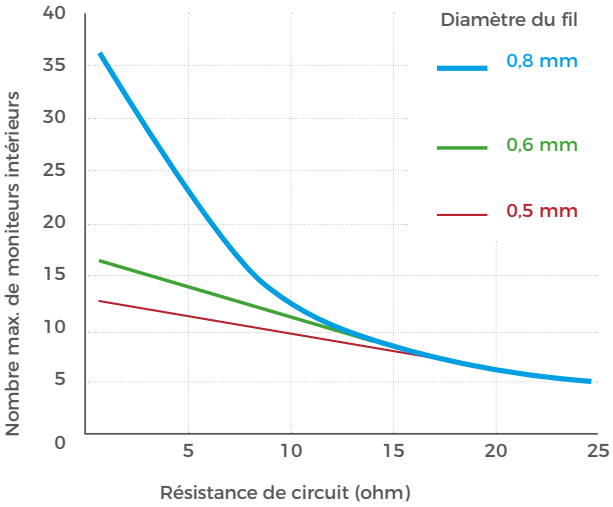

La résistance de la boucle (ohm) peut être facilement mesurée en coupant l'alimentation électrique des fils à mesurer et en appliquant un court-circuit aux lignes à mesurer d'un côté et en mesurant la résistance de l'autre côté des fils avec un multimètre.

6 ASSEMBLEZ LE SUPPORT DE FIXATION (UNIQUEMENT POUR UN MONTAGE ENCASTRÉ)

Conduisez tous les câbles et fils que vous voulez connecter à l'appareil à travers le support de montage. Vissez le support de montage au mur.

Si vous souhaitez remplacer Moniteur intérieure A1101 existante, vous pouvez également utiliser les trous de perçage existants.

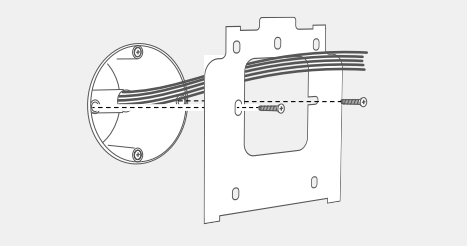

7 CONNECTEZ L'APPAREIL

Les câbles et les fils peuvent être raccordés à l'appareil de manière confortable et sûre à l'aide de la borne de raccordement à vis étiquetée. Vous pouvez maintenant connecter tous les câbles et fils nécessaires à l'appareil.

Nous vous recommandons fortement de retirer la fiche de la borne de raccordement à vis lorsque vous branchez les câbles et les fils afin de faciliter l'installation.

NOTICE Veuillez retirer tous les câbles et fils des ports de connexion de l'appareil dont vous n'avez pas besoin.

Pour faciliter l'installation, nous vous recommandons vivement de retirer la fiche de la borne à vis pendant que vous connectez les câbles et les fils.

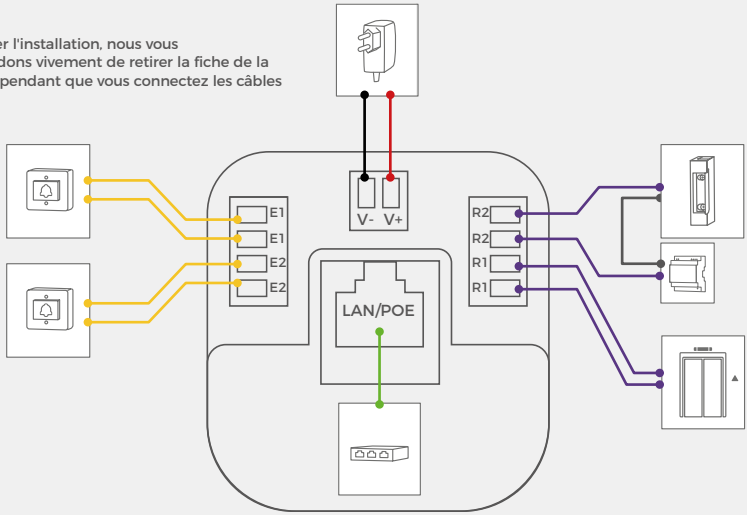

PORT		DESCRIPTION
LAN/POE	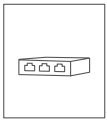	Prise RJ45 pour connecter le réseau provenant du routeur Internet/commutateur PoE/injecteur PoE. NOTICE Ne branchez pas l'appareil simultanément à l'alimentation électrique via le bloc d'alimentation (adaptateur secteur) et à l'alimentation électrique via PoE.
E1, E1, E2, E2 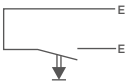 	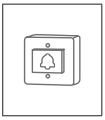	Entrée numérique, max. 0 VCC / VCA, 0 A, par exemple pour bouton d'appel d'étage NOTICE Veillez à ne pas appliquer de tension sur ces ports. Une tension supplémentaire pourrait détruire immédiatement l'appareil.
R1 R1, R2 R2 	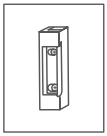	Relais bistable à verrouillage n° 1 et n° 2, max. 24 VCC / VCA, 1 A. Fonction de sécurité : le relais conserve son état même en cas de coupure de courant. Vous pouvez configurer l'état par défaut du relais (ouvert/fermé) via l'application DoorBird. Ces ports peuvent être utilisés pour connecter, par exemple, un ouvre-porte électrique ou pour appeler un ascenseur. L'appareil n'alimente pas l'appareil connecté. L'alimentation électrique de l'ouvre-porte électrique doit être installée séparément.

15 VCC -	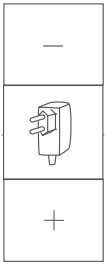	Entrée d'alimentation 15 à 48 V CC, pôle négatif (-). Veuillez connecter le fil noir du bloc d'alimentation (adaptateur secteur) fourni avec cet appareil si vous ne l'alimentez pas via PoE. NOTICE Ne branchez pas l'appareil simultanément à l'alimentation électrique via le bloc d'alimentation (adaptateur secteur) et à l'alimentation électrique via PoE.
15 VCC +		Entrée d'alimentation 15 à 48 V CC, pôle positif (+). Veuillez connecter ici le fil rouge du bloc d'alimentation (adaptateur secteur) fourni avec l'appareil, si vous n'alimentez pas l'appareil via PoE. NOTICE Ne branchez pas l'appareil simultanément à l'alimentation électrique via le bloc d'alimentation (adaptateur secteur) et à l'alimentation électrique via PoE.

NOTICE Soyez prudent lorsque vous raccordez les câbles et les fils. Un mauvais raccordement des câbles et des fils peut endommager l'appareil. Les fils sans isolant ne doivent pas dépasser des fiches à vis, car cela pourrait provoquer un court-circuit et endommager l'appareil.

8 ASSEMBLEZ L'APPAREIL AU SUPPORT DE FIXATION

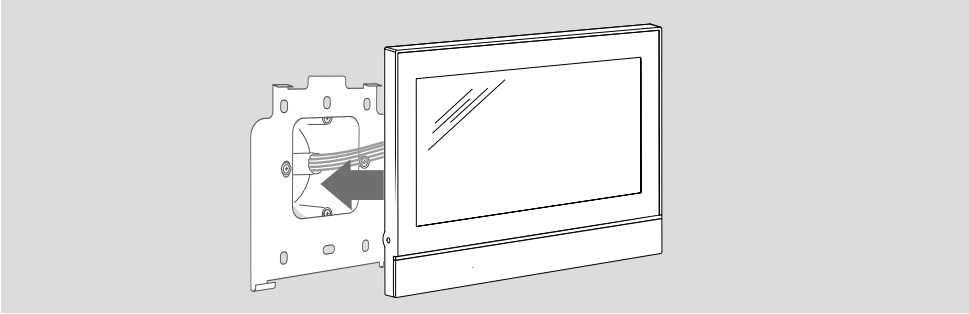

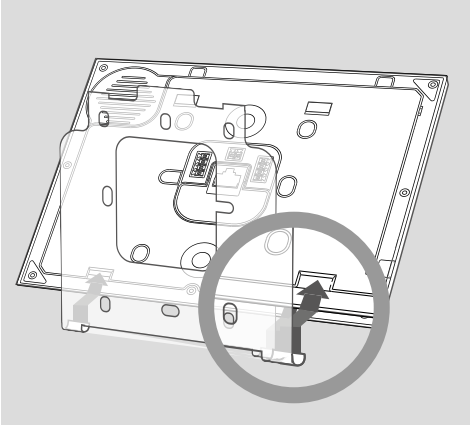

Accrochez l'appareil dans la partie inférieure du support de montage.

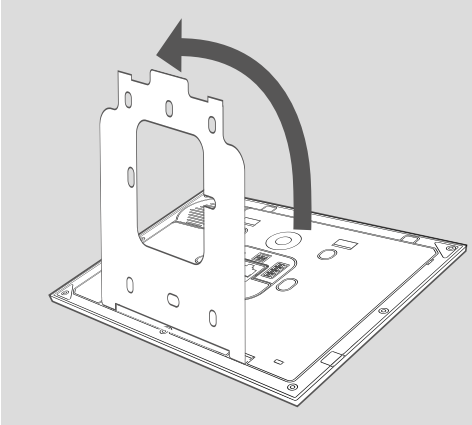

Pliez l'appareil vers le haut jusqu'à ce qu'il s'enclenche magnétiquement sur le support de montage.

9 ALLUMEZ L'APPAREIL

Si l'appareil doit être alimenté par un adaptateur secteur, branchez l'adaptateur secteur de l'appareil dans une prise murale. Si l'appareil doit être alimenté par PoE, allumez le commutateur PoE/ injecteur PoE qui est connecté à l'appareil. Si l'appareil doit être alimenté par l'intermédiaire d'une alimentation sur rail DIN, allumez l'alimentation sur rail DIN.

Les LEDs de diagnostic indiquent si l'appareil est alimenté en courant. Ces LEDs s'allument en bleu dès que vous avez branché l'appareil à l'alimentation électrique. L'appareil est maintenant prêt à fonctionner.

Si la LED de diagnostic ne s'allume pas, veuillez vérifier l'alimentation électrique. En cas d'utilisation d'une prise murale et pas de PoE, vérifiez si vous avez correctement raccordé les pôles positif et négatif de l'appareil.

L'appareil est prêt à fonctionner (processus de démarrage, mises à jour de logiciels éventuelles, etc.) dès que le haut-parleur intégré émet un bref signal de diagnostic. Cela peut durer jusqu'à 5 minutes. Si vous n'entendez pas de son, veuillez vérifier l'alimentation électrique. En cas d'utilisation d'une prise murale et non de PoE, vérifiez si vous avez correctement raccordé les pôles positif et négatif de l'appareil.

Veuillez noter que les LEDs de diagnostic sont différentes des LEDs de la barre d'état. Les LEDs utilisées pour la barre d'état peuvent éclairer la barre d'état sur toute sa surface et dans presque toutes les couleurs.

FRANÇAIS

10 TÉLÉCHARGEZ ET INSTALLEZ L'APPLICATION

Téléchargez l'application «DoorBird» de Bird Home Automation sur votre appareil mobile depuis les applications Apple Store ou Google Play Store. Vous trouverez toujours la version la plus récente du manuel de l'application sur www.doorbird.com/support

Si vous connectez l'appareil à votre routeur Internet via WiFi, allez d'abord dans l'application DoorBird « ⚙ » > « Paramètres WiFi» et suivez les instructions.

Si vous avez terminé la configuration WiFi ou si vous avez connecté l'appareil à votre routeur Internet à l'aide d'un câble réseau, allez dans l'application DoorBird « ⚙ » > « Administration» et connectez-vous à l'espace Administration de l'interphone vidéo DoorBird (en utilisant les identifiants !) avec qui vous souhaitez relier le dispositif (en utilisant les détails d'authentification de l'interphone vidéo souhaité !). Pour appairer l'appareil, allez dans « Périphériques » > « ⚙ » > « Ajouter ».

Si vous avez des problèmes pour ajouter l'appareil à l'application, vérifiez si celui-ci est en ligne (www.doorbird.com/checkonline). Si l'appareil n'est pas en ligne, veuillez vérifier à nouveau la connexion WiFi ou le câble réseau. L'appareil est conçu pour être installé dans les maisons unifamiliales, les bureaux et les immeubles d'habitation à logements multiples. Le volume de sonnerie, la sonnerie, etc. peuvent être configurés par l'utilisateur final sur l'écran tactile de l'appareil. Pour des raisons de sécurité et afin d'éviter aux résidents une mauvaise configuration accidentelle ou volontaire du dispositif, toutes les autres options de configuration telles que la station météo, les informations d'identification de l'utilisateur, le mode parental (paramètres PIN), etc., sont protégées par les identifiants administrateur via l'application DoorBird.

LED DE DIAGNOSTIC

Vous pouvez vous assurer que l'appareil est sous tension en vérifiant les LEDs de contrôle, qui s'allument aussitôt après la mise sous tension.

SONS DE DIAGNOSTIC

Lorsque l'appareil a été connecté à l'alimentation électrique / réseau / internet et après une minute environ, l'appareil émet de brefs sons de contrôle.

GUIDE DE DÉPANNAGE

L'appareil ne s'allume pas
Si l'appareil doit être alimenté par un adaptateur secteur, branchez l'adaptateur secteur de l'appareil dans une prise murale. Si l'adaptateur d'alimentation était déjà branché dans une prise murale, vérifiez si les câbles et les fils sont correctement branchés à la borne de raccordement à vis. Dans la plupart des cas, retirer le câble et les fils du connecteur de raccordement à vis et les rebrancher sur le connecteur de raccordement à vis peut vous aider (contact desserré). Si vous alimentez plus d'un appareil simultanément avec un adaptateur secteur, vérifiez si l'adaptateur secteur est capable de fournir suffisamment d'énergie sur toute la longueur du câble.

Si l'appareil doit être alimenté par PoE, allumez le commutateur PoE / injecteur PoE qui est connecté à l'appareil. Si le commutateur PoE / injecteur PoE était déjà sous tension, vérifiez si les câbles et les fils sont correctement raccordés aux bornes de raccordement à vis. Dans la plupart des cas, retirer le câble et les fils du connecteur de raccordement à vis et les rebrancher sur le connecteur de raccordement à vis peut vous aider (contact desserré). Si le problème persiste, veuillez vérifier si votre commutateur PoE / injecteur PoE supporte le mode A de la norme PoE IEEE 802.3af, voir aussi www.doorbird.com/poe

Si l'appareil doit être alimenté par une alimentation sur rail DIN, allumez l'alimentation sur rail DIN. Si l'alimentation sur rail DIN était déjà sous tension, vérifiez si les câbles et les fils sont correctement raccordés à la borne de raccordement à vis. Dans la plupart des cas, retirer le câble et les fils du connecteur de raccordement à vis et les rebrancher sur le connecteur de raccordement à vis peut vous aider (contact desserré). Si vous alimentez plus d'un appareil simultanément avec une alimentation sur rail DIN, vérifiez si l'alimentation sur rail DIN est capable de fournir une puissance suffisante sur toute la longueur du câble.

L'appareil ne se connecte pas au réseau via WiFi (son de diagnostic "No Network ").

Dans la plupart des cas, votre signal WiFi est faible. Veuillez réexécuter la configuration WiFi à l'aide de l'application DoorBird.

Vous pouvez augmenter le signal WiFi en utilisant des "répéteurs WiFi", qui peuvent amplifier votre signal WiFi. Vous devriez installer un tel répéteur WiFi près de l'emplacement de montage de l'appareil, généralement à l'intérieur de votre maison et près de l'appareil.

Si le problème persiste, vérifiez si votre routeur WiFi / point d'accès WiFi ne bloque pas l'appareil, par exemple via un filtre d'adresse MAC.

Si le problème persiste, vérifiez si votre routeur WiFi / point d'accès WiFi a activé le DHCP et est capable d'attribuer une adresse IP à l'appareil.

L'appareil ne se connecte pas au réseau via un câble réseau (son de diagnostic "No Network").
Dans la plupart des cas, retirer le câble et les fils du connecteur de raccordement à vis et les rebrancher sur le connecteur de raccordement à vis peut aider (contact desserré).
Si le problème persiste, vérifiez que le câble réseau est correctement connecté à votre routeur / commutateur et que le câble réseau n'est pas cassé.

Si le problème persiste, vérifiez si le DHCP de votre routeur est activé et s'il est capable d'attribuer une adresse IP à l'appareil.

L'appareil ne se connecte pas à Internet (son de diagnostic "No Internet ")

Dans la plupart des cas, votre connexion Internet est coupée ou votre routeur bloque l'accès Internet de l'appareil. Veuillez consulter le site www.doorbird.com/downloads/ports.pdf

MENTIONS LÉGALES

Généralités

1. DoorBird est une marque déposée de Bird Home Automation GmbH.
2. Apple, le logo Apple, Mac, Mac OS, Macintosh, iPad, Multi-Touch, iOS, iPhone et iPod touch sont des marques commerciales d'Apple Inc.
3. Google, Android et Google Play sont des marques commerciales de Google, Inc.
4. La marque verbale et les logos Bluetooth® sont des marques commerciales de Bluetooth SIG, Inc.
5. QR Code est une marque déposée de Denso Wave Incorporated au Japon et dans d'autres pays.
6. Tous les autres noms d'entreprises et de produits peuvent être des marques commerciales de leurs détenteurs respectifs, avec lesquels elles ont été associées.
7. Nous nous réservons le droit d'apporter des modifications à nos produits lorsque celles-ci participent au progrès technique. Dans le sillage des évolutions techniques permanentes, les produits représentés peuvent également différer visuellement des produits livrés.
8. Toutes les reproductions et tous les transferts de textes, d'illustrations et de photos issus de ce mode d'emploi, sur tout type de support, en tout ou en partie, sont exclusivement autorisés moyennant notre consentement exprès écrit.
9. La création de ce manuel d'installation est protégée par les droits d'auteur. Nous déclinons toute responsabilité pour d'éventuelles erreurs, aussi bien de contenu que de typographie (également dans les données techniques ou au sein des graphiques et schémas techniques).
10. Nos produits sont conformes aux directives techniques, aux prescriptions en matière électrique et de télécommunications en vigueur en Allemagne, dans l'Union européenne et aux États-Unis.
11. Nos produits ainsi que les composants qu'ils contiennent (circuits intégrés, logiciels, etc.) ne peuvent être utilisés qu'à des fins civiles et non militaires.

Protection et sécurité des données

1. Pour une sécurité maximale, l'appareil utilise les mêmes techniques de cryptage que la banque en ligne. Pour votre sécurité, nous ne faisons pas appel aux redirections de ports ni au service DynDNS
2. L'emplacement du centre de données pour l'accès à distance via internet au moyen d'une application se trouve obligatoirement sur le territoire de l'Union européenne si l'adresse IP déterminée de l'appareil se trouve dans l'Union européenne. Le centre de données est exploité conformément aux normes de sécurité les plus strictes.
3. Les méthodes de surveillance vidéo, audio et autres peuvent être réglementées par des lois qui varient d'un pays à l'autre. Vérifiez les lois en vigueur dans votre région avant d'installer et d'utiliser cet appareil de surveillance.

Quand il s'agit d'un appareil du type interphone vidéo, moniteur intérieur ou caméra :

- Dans de nombreux pays, les images vidéo et la voix ne peuvent être transférées que lorsqu'un visiteur a sonné à la porte (protection des données, configuration possible dans l'application)
- Exécutez le montage de sorte que le champ de détection de la caméra se limite exclusivement à la zone d'entrée directe.
- L'appareil dispose, le cas échéant, d'un historique intégré des visites et d'un capteur de mouvements. Si nécessaire, vous pouvez activer et désactiver ces fonctions.

Si nécessaire, signalez la présence de l'appareil à l'endroit adéquat et de la manière adéquate.

Veuillez respecter les dispositions légales spécifiques à chaque pays conceernant l'utilisation des composants et caméras de surveillance applicables sur le site di'installation. Veuillez vérifier auprès du propriétaire et de votre Syndic si vous êtes autorisé à installer et utiliser ce produit. Bird Home Automation GmbH décline toute responsabilité en cas de mauvaise utilisation ou de mauvaise configuration de ce produit, y compris dans le cas de l'ouverture non autorisée d'une porte.

Bird Home Automation ne peut être tenu responsable des dommages causés par une ancienne et mauvaise installation ou une installation incorrecte.

Les mises à jour du logiciel ou du système d'exploitation (appelées „mises à jour du firmware") sont normalement installées automatiquement sur les produits de Bird Home Automation GmbH via internet, si cela est techniquement possible. Les mises à jour automatiques du firmware maintiennent les logiciels des produits actualisés afin que ceux-ci fonctionnent toujours de manière fiable, sûre et efficace. Grâce aux améliorations continues, des fonctions peuvent être ajoutées, étendues ou légèrement modifiées au fil du temps. Des modifications ou limitations importantes des fonctions existantes ne se produisent normalement que lorsque Bird Home Automation GmbH le juge nécessaire (par ex. en raison de la protection des données, de la sécurité, de la stabilité des données ou encore, afin de tenir celles-ci à jour). Lorsqu'une mise à jour du firmware est disponible, les serveurs de Bird Home Automation GmbH la distribuent en général automatiquement à tous les produits compatibles connectés à internet ou aux serveurs de Bird Home Automation GmbH. Ce processus est graduel et peut prendre plusieurs semaines. Dès qu'un produit reçoit une mise à jour du firmware, le système s'installe et redémarre généralement par lui-même. Les mises à jour du firmware installées ne peuvent pas être annulées. Etant donné que les produits et logiciels de Bird Home Automation GmbH ne sont pas explicitement des produits réservés au client, celui-ci ne peut pas refuser une mise à jour automatique si le produit est connecté à internet ou au serveur de Bird Home Automation GmbH.

Éditeur
Bird Home Automation GmbH
Uhlandstaße 165
10719 Berlin
Allemagne

Web: www.doorbird.com
Email: hello@doorbird.com

Il est possible que la présente notice contienne des erreurs typographiques ou des erreurs d'impression. Les informations contenues dans cette notice sont contrôlées régulièrement et les corrections sont publiées dans la prochaine édition. Nous déclinons toute responsabilité en cas d'erreurs techniques ou d'impression et par rapport à leurs conséquences.

MANUAL DE INSTALACIÓN

Lea atentamente estas instrucciones antes de comenzar a utilizar cualquier producto.
Guarde el manual para que pueda consultarlo más adelante si es necesario.

Si entrega el producto a otras personas para su uso, por favor, entregue también el manual de instalación para su correcta operación.

Encontrará siempre la versión más actualizada del manual de instalación en www.doorbird.com/support

Para hacer las cosas más fáciles usamos el término "dispositivo para" el producto "Monitor interior IP A1103/A1104" y "dispositivo móvil" para un smartphone o tablet.

Responsabilidad
En la preparación de este documento se ha puesto el máximo cuidado. Por favor informe a Bird Home Automation GmbH de cualquier inexactitud u omisión. Bird Home Automation GmbH no se hace responsable de cualquier problema técnico o errores tipográficos y se reserva el derecho de hacer cambios en el producto y manuales sin previo aviso. Bird Home Automation GmbH no da ninguna garantía de cualquier tipo con respecto al contenido de este documento, incluyendo pero no limitado a, las garantías implícitas de comerciabilidad y adecuación para un propósito en particular. Bird Home Automation GmbH tampoco será responsable, ni se responsabiliza de los daños incidentales o consecuentes en relación con el mobiliario, funcionamiento o uso de este material. Este producto es sólo para ser utilizado para el propósito previsto.

Modificaciones de equipos
Este equipo debe instalarse y utilizarse de acuerdo con las instruccione que figuran en la documentación del usuario. Este equipo no contiene componentes que requieren servicio por parte del usuario. Los cambios o modificaciones no autorizados en el equipo invalidarán todas las certificaciones y aprobaciones reglamentarias aplicables.

Símbolos utilizados

Peligro: Indica una situación peligrosa que, si no se evita, causará la muerte o lesiones graves.

Advertencia: Indica una situación peligrosa que, si no se evita, podría causar la muerte o lesiones graves.

Precaución: Indica una situación peligrosa que, si no se evita, puede resultar en lesiones leves o moderadas.

NOTICE **Aviso:** Indica una situación que, si no se evita, podría resultar en daños a la propiedad.

Importante: Indica información importante y esencial para que el producto funcione correctamente.

Nota: Indica información útil que ayuda a sacar el máximo provecho del producto.

Tenga en cuenta las advertencias e instrucciones de seguridad de nuestro folleto adjunto o en línea: https://www.doorbird.com/downloads/warnings.pdf

COMPONENTES

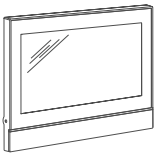

1 Dispositivo

1 Manualde instalación

1 Guía de inicio rápido con Pasaporte Digit

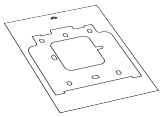

1 Plantilla de perforación

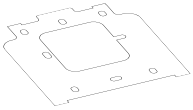

1 Soporte de montaje

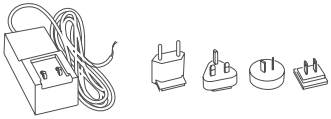

1 Fuente de alimentación (adaptador de red) con hasta cuatro adaptadores para ciertos país

3 Terminales de tornillo verde

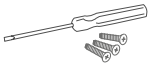

piezas pequeñas

DISPOSITIVO

A1103 frontal

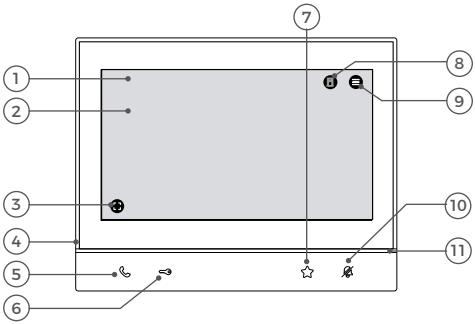

A1104 frontal

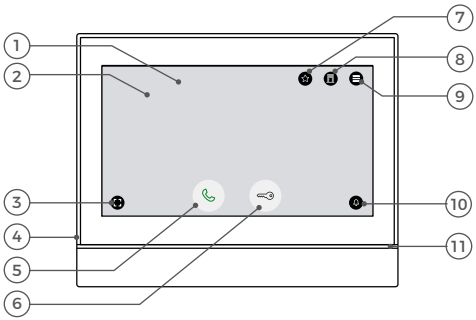

1) Vidrio Gorilla®
2) Pantalla táctil
3) Botón "Ocultar iconos"
4) Micrófono
5) Botón "Habilitar sonido y audio"
6) Botón "Abrir puerta"
7) Botón "Favorito"
8) Botón "Selección de dispositivo"
9) Botón "Menú"
10) Botón "Silencio"
11) LED Barra de estado
Para visualizar los eventos de llamada, etc.

ESPAÑOL

A1103 y A1104 reverso

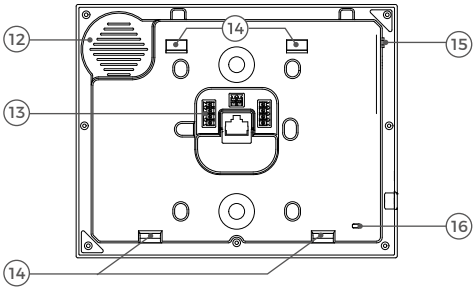

12) Altavoz
Altavoz de banda ancha de gran tamaño

13) Terminal de conexión de tornillo

14) Puntos de montaje
Para montar el dispositivo en el soporte de montaje

15) Botón de configuración (SET)
del dispositivo, por ej, para configurar la interfaz WiFi del dispositivo usando la aplicación DoorBird

16) LEDs de diagnóstico
Para visualizar el estado actual del dispositivo

Algunos modelos de los monitores interiores A1103 y A1104 están disponibles en una versión con bucle magnético integrado, reconocible por la terminación "T" en la denominación del producto (por ejemplo, A1103T, A1104T). Estas variantes permiten la transmisión de la señal a audífonos o auriculares de inducción adecuados, lo que aumenta la accesibilidad para las personas con discapacidad auditiva.

VÍDEOS

¿Necesitas ayuda con la instalación? No te pierdas nuestros vídeos de instalación, que puedes encontrar en www.doorbird.com/support

INSTALACIÓN

Todos los pasos que se indican a continuación deben ser llevados a cabo cuidadosamente por un adulto competente, teniendo en cuenta las normas de seguridad aplicables. Por favor, póngase en contacto con nosotros directamente o busque el consejo de un especialista competente.

Por favor, asegúrese de que todos los cables utilizados para la instalación no estén dañados en toda su longitud y estén aprobados para este tipo de uso.

Velocidad de la red y componentes de la red

Por favor, asegúrese de que la velocidad de subida de su conexión a Internet es de al menos 0,5 Mbps. La calidad de la experiencia del usuario depende de la velocidad y la estabilidad de su red y de la calidad de sus componentes de red, como el router de Internet y los puntos de acceso WiFi o los repetidores de WiFi. Por favor, asegúrese también de que los componentes de su red no tengan más de dos años de antigüedad, que hayan sido fabricados por un fabricante de renombre y que estén equipados con el último firmware.

Si no se cumplen estos requisitos, puede ocurrir, por ejemplo, que el rendimiento del audio y el vídeo sea deficiente o que las notificaciones automáticas se retrasen o no lleguen a su smartphone o tablet.

Requisitos:
Internet de alta velocidad (por línea telefónica): DSL, cable o fibra óptica
Red: Ethernet, con DHCP

EJEMPLOS DE INSTALACIÓN

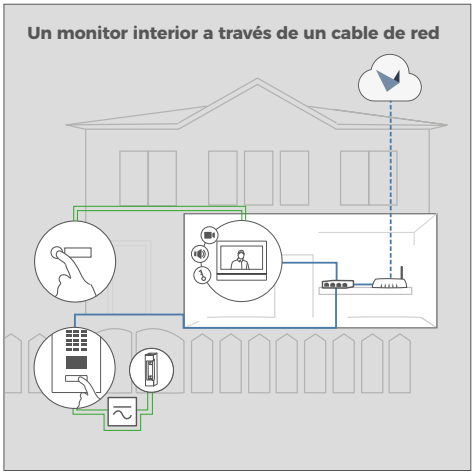

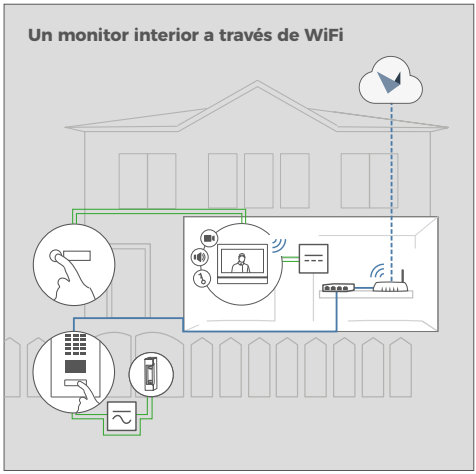

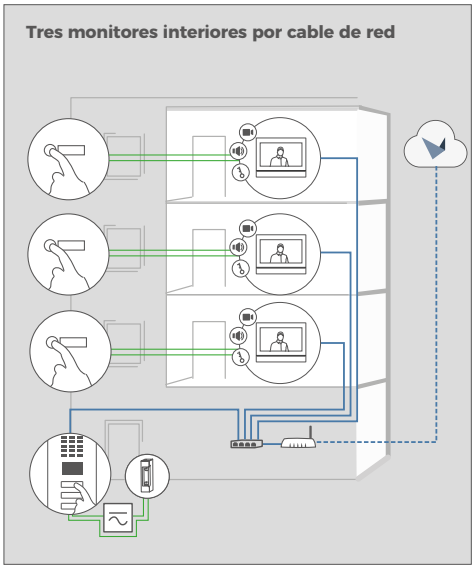

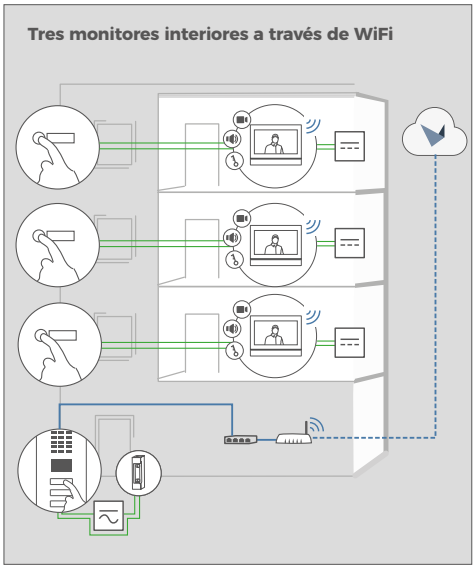

ESPAÑOL

Botón de llamada a la planta

Monitor interior

Videoportero IP DoorBird

Abrepuertas/abreporton eléctrico
Puede ser asegurado a través del "Controlador de Puerta IP E/S DoorBird" si es necesario (relé de seguridad remoto)

Conmutador Power over Ethernet (PoE)

Router con Internet de alta velocidad, DHCP

Fuente de alimentación separada
15 V CC, 1 A

Fuente de alimentación separada
máx. 24 V, 1 A

Cable de red

Cable de dos hilos

1 DESCONECTAR LA ENERGÍA

Desconecte la alimentación de todos los cables que van al lugar de montaje, es decir, el timbre de la puerta, el abrepuertas eléctrico, la fuente de alimentación, el conmutador PoE/inyector PoE, etc.

2 DESMANTELAMIENTO DEL MONITOR INTERIOR EXISTENTE

Por favor, desmantele cualquier monitor interior colocado en la pared.

3 DETERMINACIÓN DE LA UBICACIÓN DEL MONTAJE

Este dispositivo está destinado a ser utilizado sólo en interiores. exclusivo en interiores.

Altura de instalación recomendada: 160 cm (63 pulgadas)

Altura de instalación recomendada para personas con discapacidades o limitaciones físicas: 130 cm (51 pulgadas).

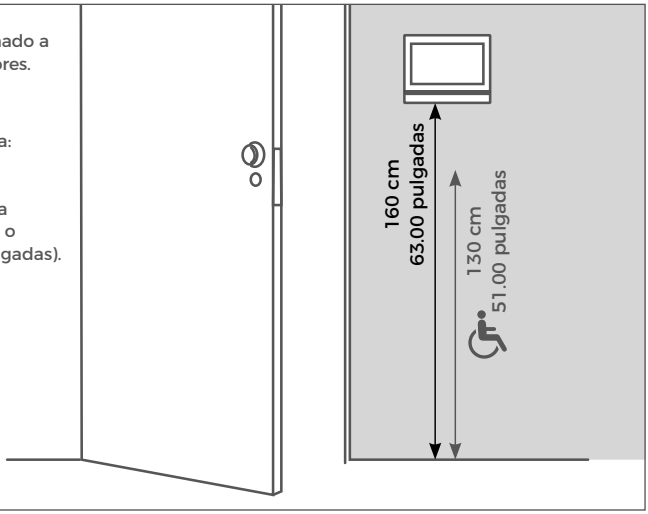

Montaje empotrado

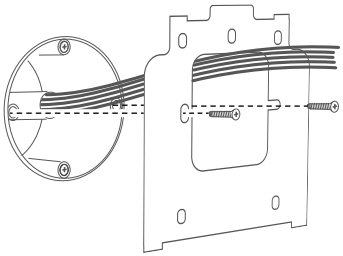

El soporte de montaje se puede utilizar con una caja para pared hueca estándar de 68 mm (2,68 pulgadas), lo que significa que no es necesario taladrar agujeros separados en la pared: puede utilizar los agujeros para tornillos existentes de la caja para pared hueca y omitir el PASO 4.

Si desea sustituir un Monitor interior A1101 existente, también puede utilizar los orificios ya perforados.

Si no hay una caja para paredes huecas en el lugar de montaje: presione la plantilla de taladrado del dispositivo contra la pared o el techo en el lugar de instalación deseado y marque los agujeros de taladrado con un lápiz. Retire la plantilla de taladrado . Asegúrese de que no haya cables en la pared o el techo detrás de los agujeros de taladrado.

Montaje en superficie con base de montaje en pared (se vende por separado)

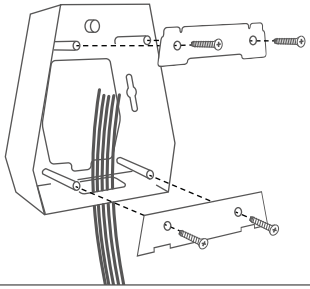

Ofrecemos una base de montaje en pared adicional para instalaciones en las que los cables discurren por la superficie de la pared en lugar de por el interior de la misma.

Si desea sustituir un Monitor interior A1101 existente, también puede utilizar los orificios ya perforados.

Si la pared de la casa no es de madera, perfore agujeros de 5 mm de diámetro en la pared de acuerdo con la plantilla de perforación y luego coloque las tacos provistos en los agujeros de perforación.

Si la pared de la casa es de madera, normalmente no se necesitan tacos. Existen clavos especiales disponibles para montar el dispositivo en una pared aislante, por ejemplo, los clavos aislantes de Fischer.

Por favor, pregunte al fabricante de material aislante sobre las tacos recomendados.

Si necesita hacer agujeros en una pared, insertar tornillos en una pared o levantar una pared, asegúrese de que no haya cables o redes (gas, agua, etc.) en la pared.

ESPAÑOL

4 OPCIONES DE CONEXIÓN A LA RED

Puede conectar el dispositivo a la red mediante un cable de red o una conexión WiFi de 2,4 GHz.

OPCIÓN 1
Cable de red (recomendado, sin mantenimiento)

Instale un cable de red (que se conecta a un conmutador/router de red con acceso a Internet) desde el interior de su edificio hasta el lugar de montaje. El cable de red entre el lugar de montaje y el conmutador/router de red puede tener una longitud máxima de 80 m/262 pies (IEEE 802.3). Si debe abarcar una distancia de más de 80 metros/262 pies puede poner un conmutador de red en medio. Asegúrese de utilizar un cable de red de alta calidad, Cat 5e o superior, con un apantallado adecuado (pares de hilos con apantallado individual (S/FTP o SFTP) y cubierta de cable apantallada), en el que el apantallado esté conectado al apantallado metálico exterior del conector RJ45 (8P8C).

Si sólo dispone de dos cables en el lugar de montaje, puede utilizar el "Convertidor 2-cables PoE+ Ethernet DoorBird A1072", que se vende por separado. Le permite transferir datos de red (Ethernet) y energía (PoE) con un simple cable de dos hilos a través de largas distancias. Por ej., los edificios existentes con un simple cable de campana de dos hilos pueden equiparse con tecnología de red sin tener que instalar ningún cable de red.

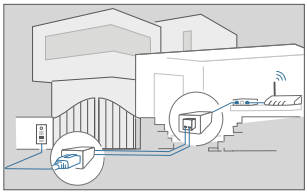

OPCÍON 2
WiFi 2.4 GHz

Cuando utilice WiFi, asegúrese de tener una buena señal de WiFi en el lugar de montaje del dispositivo. Puede aumentar la señal de WiFi utilizando los llamados „repetidores WiFi", que pueden aumentar su señal de WiFi. Debe instalar dicho repetidor WiFi cerca del lugar de montaje del dispositivo, normalmente dentro de su casa y cerca del dispositivo.

Por razones de estabilidad de la red, recomendamos principalmente el uso de un cable de red, ya que el WiFi es sensible a las interferencias (alcance, paredes de la casa que actúan como escudos, fiabilidad del rendimiento, redes WiFi de terceros, transmisores inalámbricos que causan interferencias en la zona, etc.).

5 PREPARAR LA FUENTE DE ALIMENTACIÓN

El dispositivo no funciona con una batería, así que elija una de las siguientes opciones:

OPCIÓN 1
Alimentación mediante la fuente de alimentación (adaptador de red)

Para alimentar el dispositivo con el adaptador de red suministrado, se necesitan 2 cables aislados. La fuente de alimentación tiene un cable de 300 cm (9,8 pies) de largo con dos cables aislados. La conexión a la red se establece a través de un cable de red o alternativamente a través de WiFi.

NOTICE No enchufe todavía la fuente de alimentación en el enchufe de la pared.

Utilice únicamente la fuente de alimentación (véase "Opción 3") suministrada con la unidad o una fuente de alimentación de carril DIN que puede adquirir por separado: está especialmente estabilizada eléctricamente y tiene un dispositivo integrado de supresión de interferencias. Otras fuentes de alimentación pueden destruir el dispositivo o dar lugar a una mala calidad de transmisión. La garantía caduca automáticamente si utiliza otra fuente de alimentación.

La fuente de alimentación se enchufa en un enchufe de pared en el interior de su casa (Paso 10), normalmente donde los dos cables del lugar de montaje salen de la pared en el interior de la casa.

El adaptador de corriente suministrado no está preparado para el exterior, es sólo para uso en el interior.

El adaptador de red suministrado sólo es capaz de alimentar un dispositivo. No está diseñado para alimentar varios dispositivos simultáneamente.

Si tiene que alimentar más de un dispositivo con una sola fuente de alimentación, le recomendamos utilizar un conmutador PoE con el estándar PoE IEEE 802.3af Modo A o una fuente de alimentación apropiada de carril DIN (ver „Opción 3").

OPCIÓN 2
Suministro de energía y conexión de red mediante PoE (Alimentación a través de Ethernet)

Para alimentar el dispositivo a través de un conmutador PoE (por ej., D-Link DGS-1008P) o un inyector PoE (por ej., DoorBird High-PoE Injector A1093), utilice un cable Cat 5e o superior de acuerdo con la norma PoE IEEE 802.3af Modo A.

Utilice sólo un cable Cat 5e o superior, ya que las señales de red sólo pueden ser transmitidas por cables totalmente aislados, blindados y trenzados. Si está usando PoE como fuente de energía, los cuatro cables de PoE forman la línea de datos simultáneamente. El dispositivo no se iniciará si su conmutador/inyector PoE no soporta el modo A del estándar PoE IEEE 802.3af.

Por favor, consulte www.doorbird.com/poe para comprobar las incompatibilidades conocidas.

NOTICE No combine la alimentación de la fuente de alimentación (adaptador de corriente) con la alimentación a través de PoE.

Puede encontrar más información sobre PoE aquí: http://www.doorbird.com/poe

Si tiene que alimentar más de un dispositivo con una sola fuente de alimentación, le recomendamos utilizar un conmutador PoE con el estándar PoE IEEE 802.3af Modo A o una fuente de alimentación apropiada de carril DIN (ver „Opción 3").

Teóricamente (¡no recomendamos esta opción!), un cable de campana retorcido y sin blindaje, pero de longitud inferior a la máxima de 80 m/262 pies con dos pares de cables (primer par de cables retorcidos: "T+, T-", segundo par de cables retorcidos "R+, R-") puede utilizarse para la red y la transmisión PoE como alternativa a un cable de red Cat 5e o superior. Esto es comparable a un cable de red de Cat 3. En este caso, no podemos garantizar la velocidad de transmisión de datos o la estabilidad de la conexión a la red y la alimentación eléctrica; esto debe ser medido y comprobado in situ por personal cualificado durante varias horas (los datos de la red se transmiten a alta frecuencia, por lo que normalmente debe utilizarse un cable de red blindado de Cat 5e o superior, trenzado por pares).

1. Desconecte el conmutador o el inyector PoE de la red eléctrica.
2. Coloque el cable de red en el lugar de montaje del dispositivo.

OPCIÓN 3
Suministro de energía a través de la fuente de alimentación del carril DIN

Como alternativa al adaptador de corriente, ofrecemos en nuestra tienda online fuentes de alimentación de carril DIN, que pueden ser instaladas por un especialista. La conexión a la red se realiza a través de un cable de red o alternativamente a través de WiFi.
Si desea instalar varios dispositivos en su edificio con una sola fuente de alimentación de carril DIN, debe planificar cuidadosamente el cableado de la fuente de alimentación para los dispositivos de carril DIN.
El dispositivo tiene un consumo de energía de 5 vatios y un rango de voltaje de entrada de 15 a 48 VDC.

Si tiene que alimentar más de un dispositivo con una sola fuente de alimentación, le recomendamos utilizar un conmutador PoE con el estándar PoE IEEE 802.3af Modo A o una fuente de alimentación de carril DIN apropiada. Planifique los circuitos eléctricos para alimentar múltiples dispositivos con una sola fuente de alimentación de carril DIN.

Cada cable/cable tiene un límite de carga específico, resistencia de circuito y pérdida de potencia por razones físicas. La planificación del cableado, el número máximo de dispositivos y la fuente de alimentación dependen de esto. La siguiente información le ayudará a planificar la instalación de la fuente de alimentación en el edificio.

El núcleo metálico interno consiste sólo en el alambre de metal y no incluye la funda.

Por favor, calcule cuidadosamente el número máximo de dispositivos y la fuente de alimentación, ajustándose al diámetro del cable y a la longitud del mismo. Un cálculo e instalación erróneos pueden provocar sobrecalentamiento, daños, cortocircuitos eléctricos e incendios.

ESPAÑOL

INFORMACIÓN PARA LOS INGENIEROS DE **EDIFICIOS NUEVOS**

Si sabe cuántos dispositivos deben instalarse y conoce la longitud de los cables, puede consultar el siguiente cuadro para ver qué diámetro de cable se requiere.

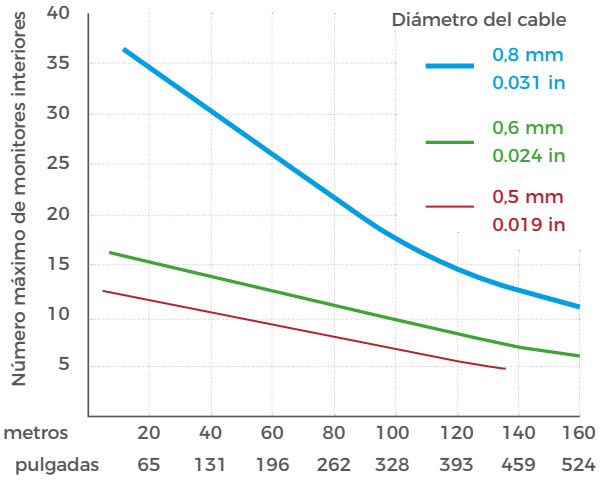

A menudo encontrará más de dos cables disponibles en el sitio para conectar un monitor interior. La corriente máxima puede duplicarse para aumentar el número máximo de dispositivos que pueden instalarse utilizando dos cables para un solo núcleo. En este caso, los dos cables deben ser retorcidos en ambos extremos. El voltaje aplicado no debe exceder los 48 VDC.

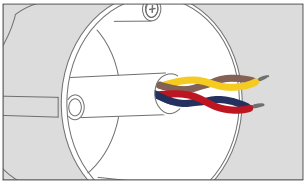

Si se utilizan cables blindados, hay que tener en cuenta el blindaje.

INFORMACIÓN PARA LOS INGENIEROS DE **EDIFICIOS EXISTENTES**

A menudo se desconoce la longitud de los cables en los edificios existentes y sólo se puede estimar de forma aproximada. El diámetro del alambre y la resistencia (ohm) son conocidos o, al menos, fácilmente medibles. Esto permite determinar el número máximo de dispositivos que pueden ser conectados a un solo par de cables.

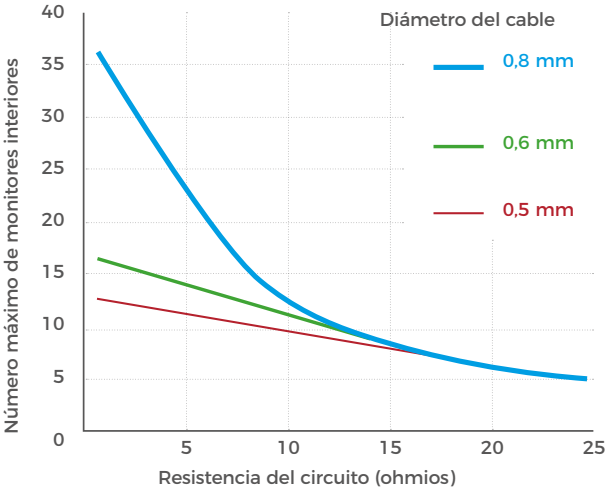

El escenario se calcula y visualiza en un gráfico bajo el peor de los casos, en el que todos los dispositivos están conectados al extremo más alejado del cable en el edificio. En la práctica, los dispositivos se distribuyen más o menos uniformemente a lo largo de la longitud del cable / pisos.

La resistencia del circuito puede medirse fácilmente desconectando la fuente de alimentación de los cables a medir y aplicando un cortocircuito a las líneas a medir en un lado y midiendo la resistencia en el otro lado de los cables con un multímetro.

6 ENSAMBLAR EL SOPORTE DE MONTAJE (SOLO PARA MONTAJE EMPOTRADO)

Pase todos los cables y alambres que quiera conectar al dispositivo a través del soporte de montaje. Atornille el soporte de montaje a la pared.

Si desea sustituir un Monitor interior A1101 existente, también puede utilizar los orificios ya perforados.

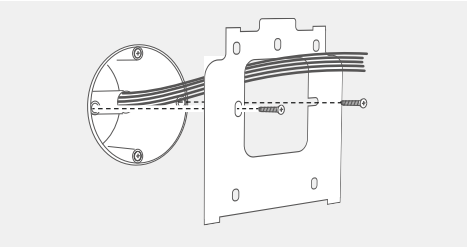

7 CONECTAR EL DISPOSITIVO

Es posible conectar los cables y alambres al dispositivo de forma cómoda y segura a través del módulo de terminales de tornillos etiquetado. Ahora puede conectar todos los cables y alambres necesarios al dispositivo.

NOTICE Retire de los puertos de conexión del dispositivo todos los cables y alambres que no necesite

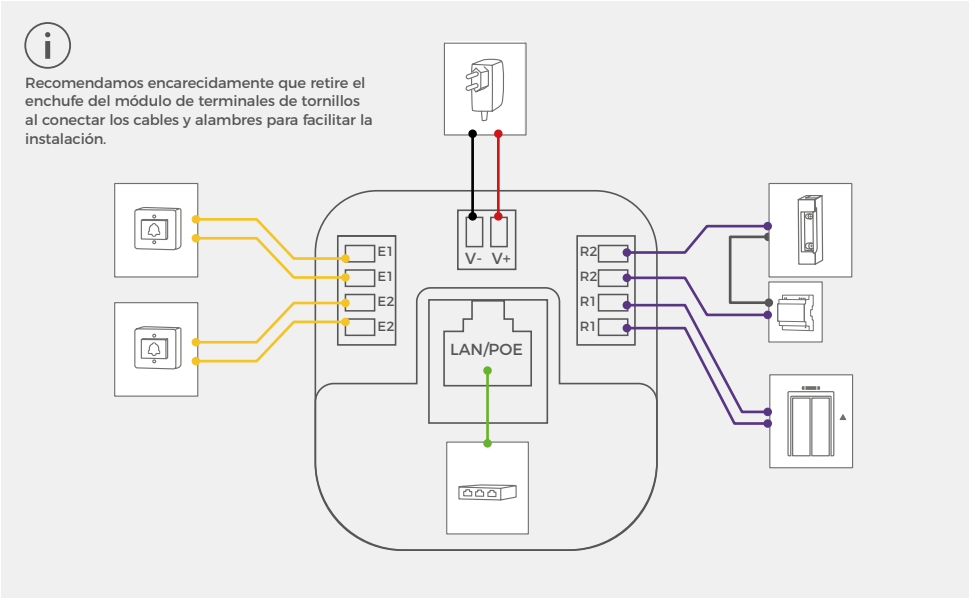

PUERTO		DESCRIPCIÓN
LAN/POE	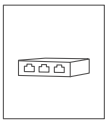	Conector RJ45 para conectar la red procedente del router de Internet/conmutador PoE/inyector PoE. **NOTICE** No alimente el dispositivo simultáneamente a través de la fuente de alimentación (adaptador de corriente) y a través de PoE.
E1, E1, E2, E2 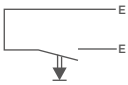 		Entrada digital, máx. 0 VCC/VCA, 0 A, p. ej., para botón de llamada de planta **NOTICE** Asegúrese de no aplicar tensión a estos puertos. Una tensión adicional podría destruir el dispositivo inmediatamente.
R1 R1, R2 R2 	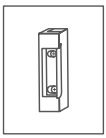	Relé de enclavamiento biestable n.° 1 y relé n.° 2, máx. 24 VCC/VCA, 1 A. Característica de seguridad: el relé mantiene su estado incluso en caso de pérdida de alimentación. Puede configurar el estado predeterminado del relé (abierto/cerrado) a través de la aplicación DoorBird. Estos puertos se pueden utilizar para conectar, por ejemplo, un abridor de puertas eléctrico o para llamar al ascensor. El dispositivo no suministra energía al dispositivo conectado. La fuente de alimentación para el abridor de puertas eléctrico debe instalarse por separado.

ESPAÑOL

15 VCC -	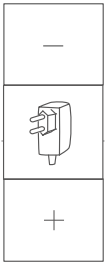	Entrada de la fuente de alimentación 15 a 48 V DC, polo negativo (-). Por favor, conecte el cable negro de la fuente de alimentación (adaptador de corriente) suministrado con este dispositivo si no alimenta el dispositivo con PoE. **NOTICE** No alimente el dispositivo simultáneamente a través de la fuente de alimentación (adaptador de corriente) y a través de PoE.
15 VCC +		Entrada de la fuente de alimentación 15 a 48 V DC, polo positivo (+). Por favor, conecte el cable rojo de la fuente de alimentación (adaptador de corriente) suministrado con este dispositivo si no alimenta el dispositivo con PoE. **NOTICE** No alimente el dispositivo simultáneamente a través de la fuente de alimentación (adaptador de corriente) y a través de PoE.

NOTICE Tenga cuidado al conectar los cables y alambres. Conectar los cables y alambres de forma incorrecta puede dañar el dispositivo. Los alambres sin material aislante no deben sobresalir de los enchufes de los terminales de conexión atornillados, ya que esto podría provocar un cortocircuito y dañar el dispositivo.

8 MONTAR EL DISPOSITIVO EN EL SOPORTE DE MONTAJE

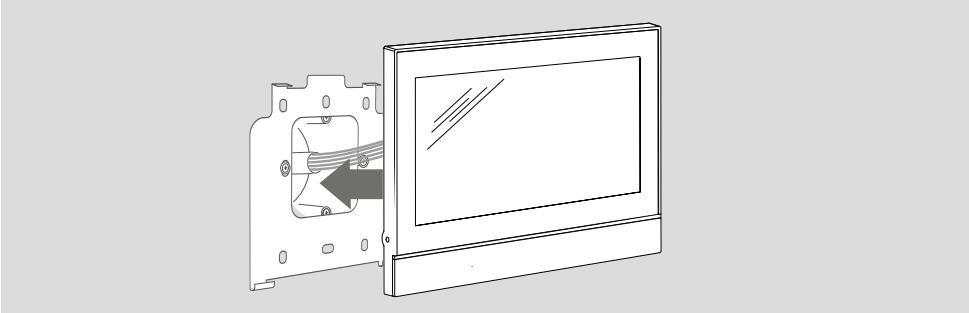

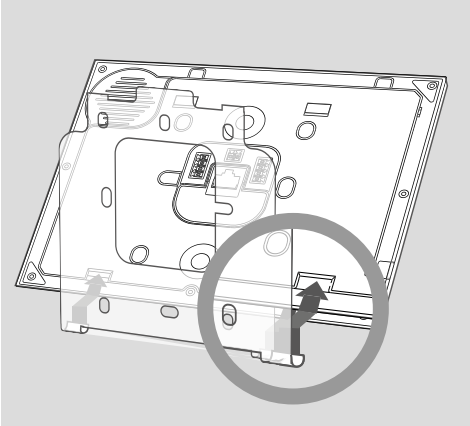

Enganche el dispositivo en la parte inferior del soporte de montaje.

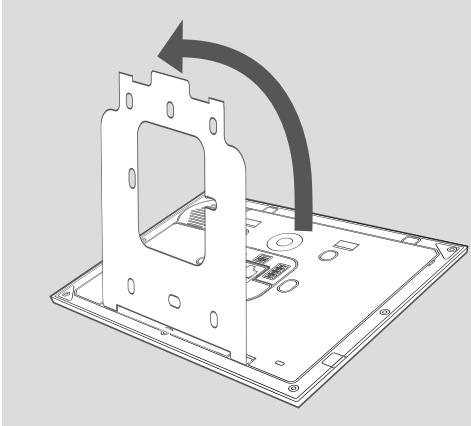

Doble el dispositivo hacia arriba hasta que encaje magnéticamente en su sitio en el soporte de montaje.

9 ACTIVAR EL DISPOSITIVO

Si el dispositivo va a ser alimentado por un adaptador de corriente, enchufe el adaptador de corriente del dispositivo en un enchufe de pared. Si el aparato se va a alimentar a través de PoE, encienda el conmutador PoE/inyector PoE que está conectado al dispositivo. Si el dispositivo se va a alimentar a través de una fuente de alimentación de carril DIN, encienda la fuente de alimentación de carril DIN.

Los LED de diagnóstico indican si el dispositivo está alimentado con corriente. Estos LED se iluminan en color azul inmediatamente después de conectar el dispositivo a la alimentación eléctrica. El dispositivo está ahora listo para funcionar.

Si el LED de diagnóstico no se enciende, compruebe la alimentación eléctrica. Si utiliza un enchufe de pared y no un PoE, compruebe si ha conectado correctamente los polos positivo y negativo al dispositivo.

Tenga en cuenta que los LED de diagnóstico son diferentes de los LED de la barra de estado. Los LEDs usados para la barra de estado pueden iluminar la barra de estado en toda su superficie y en casi cualquier color.

El dispositivo está listo para funcionar (proceso de arranque, cualquier actualización de software, etc.) una vez que ha emitido un breve sonido de diagnóstico desde el altavoz integrado. Esto puede durar hasta 5 minutos. Si no oye ningún sonido, por favor, compruebe la fuente de alimentación. Si utiliza una fuente de alimentación de enchufe de pared y no PoE, compruebe si ha conectado correctamente el polo positivo y el negativo al dispositivo.

10 DESCARGAR LA APLICACIÓN DOORBIRD

Descargue la aplicación “DoorBird” de Bird Home Automation en su dispositivo móvil desde la App Apple Store o Google Play Store. Se puede encontrar la versión más actualizada del manual de la aplicación en www.doorbird.com/support

Si utiliza WiFi para conectar el dispositivo a su router de Internet, primero vaya a la aplicación DoorBird “⚙” > “Configuración de WiFi” y siga las instrucciones.

Si ha terminado la configuración de WiFi o ha conectado el dispositivo al router de Internet mediante un cable de red, vaya a la aplicación DoorBird “⚙” > “Administración” e inicie sesión en el área de administración del videoportero DoorBird (¡utilizando los datos de autenticación!) con el que desea emparejar el dispositivo (¡utilizando los datos de autenticación!). Para emparejar el dispositivo, vaya a “Periféricos” > “⚙” > “Añadir”.

Si tiene problemas para añadir el dispositivo a la aplicación, compruebe si el dispositivo está en línea (www.doorbird.com/checkonline). Si el dispositivo no está conectado, compruebe de nuevo la conexión WiFi o del cable de red. El dispositivo está diseñado para ser instalado en casas unifamiliares, oficinas y viviendas residenciales de varios pisos. El usuario final puede configurar el volumen del timbre, el tono de llamada, etc., mediante la pantalla táctil del dispositivo. Todas las demás opciones de configuración, como la estación meteorológica, las credenciales de usuario, el modo parental (configuración de PIN), etc., están disponibles por razones de seguridad, protegidas con credenciales de administrador a través de la aplicación DoorBird, para evitar que los residentes configuren erróneamente el dispositivo de forma accidental o intencionada.

LED DE DIAGNÓSTICO

Puede ver si el dispositivo está alimentado comprobando los LED de diagnóstico, que se encienden inmediatamente después de conectar la alimentación.

SONIDOS DE DIAGNÓSTICO

Cuando el dispositivo ha sido conectado a la fuente de alimentación / red / internet y después de aproximadamente un minuto, el dispositivo emite cortos sonidos de control.

GUÍA DE SOLUCIÓN DE PROBLEMAS

El dispositivo no se enciende

Si el dispositivo va a ser alimentado por un adaptador de corriente, conéctelo en un enchufe de pared. Si el adaptador de corriente ya estaba connectado en un enchufe de pared, compruebe si los cables y los alambres están correctamente conectados al módulo de terminales de tornillos. En la mayoría de los casos, retirar el cable y los alambres del módulo de terminales de tornillos y volver a conectarlos ayuda (contacto flojo). Si está alimentando más de un dispositivo simultáneamente con un adaptador de corriente, compruebe si ese adaptador es capaz de suministrar suficiente energía en toda la longitud del cable.

Si el dispositivo se va a alimentar a través de PoE, encienda el conmutador PoE/inyector PoE que está conectado al dispositivo. Si el conmutador PoE/inyector PoE ya estaba encendido, compruebe si los cables y los alambres están correctamente conectados al módulo de terminales de tornillos. En la mayoría de los casos, retirar el cable y los alambres del módulo de terminales de tornillos y volver a conectarlos ayuda (contacto flojo). Si el problema persiste, compruebe si su conmutador PoE / inyector PoE es compatible con el estándar PoE IEEE 802.3af Modo A, véase también www.doorbird.com/poe

Si el dispositivo debe ser alimentado por una fuente de alimentación de carril DIN, encienda la fuente de alimentación de carril DIN. Si la fuente de alimentación de carril DIN ya estaba encendida, compruebe si los cables y los alambres están correctamente conectados al módulo de terminales de tornillos. En la mayoría de los casos, retirar el cable y los alambres del módulo de terminales de tornillos y volver a conectarlos ayuda (contacto flojo). Si está alimentando más de un dispositivo simultáneamente con una fuente de alimentación de carril DIN, compruebe si la fuente de alimentación de carril DIN es capaz de suministrar suficiente energía en toda la longitud del cable.

El dispositivo no se conecta a la red a través de WiFi (sonido de diagnóstico „No Network“)

En la mayoría de los casos, su señal de WiFi es débil. Por favor, vuelva a realizar la configuración de WiFi con la aplicación DoorBird.

Puede aumentar la señal de WiFi utilizando los llamados „repetidores de WiFi“, que pueden aumentar su señal de WiFi. Debe instalar dicho repetidor de WiFi cerca del lugar de montaje del dispositivo, normalmente dentro de su casa y cerca del dispositivo.

Si el problema persiste, compruebe si su router WiFi / punto de acceso WiFi no bloquea el dispositivo, por ejemplo, a través de un filtro de direcciones MAC.

Si el problema persiste, compruebe si su router WiFi / punto de acceso WiFi tiene el DHCP activado y puede asignar una dirección IP al dispositivo.

El dispositivo no se conecta a la red a través del cable de red (sonido de diagnóstico „No Network“)

En la mayoría de los casos, retirar el cable y los alambres del módulo de terminales de tornillos y volver a conectarlos ayuda (contacto flojo).

Si el problema persiste, compruebe si el cable de red está correctamente conectado a su router / conmutador y si el cable de red no está roto.

Si el problema persiste, compruebe si su router tiene el DHCP activado y puede asignar una dirección IP al dispositivo.

El dispositivo no se conecta a Internet (sonido de diagnóstico „No Internet“)

En la mayoría de los casos, su Internet se ha caído o su router bloquea el acceso a Internet para el dispositivo. Por favor, consulte www.doorbird.com/downloads/ports.pdf

NOTAS LEGALES

Observaciones generales

1. DoorBird es una marca registrada de Bird Home Automation GmbH.
2. Apple, the Apple logo, Mac, Mac OS, Macintosh, iPad, Multi-Touch, iOS, iPhone and iPod touch son marcas registradas de Apple Inc.
3. Google, Android y Google Play son marcas comerciales de Google, Inc.
4. La marca denominativa y los logotipos Bluetooth® son marcas registradas de Bluetooth SIG, Inc.
5. QR Code es una marca registrada de Denso Wave Incorporated en Japón y otros países.
6. Todos los demás nombres de empresas y productos pueden ser marcas comerciales de las respectivas empresas con que están asociados.
7. Nos reservamos el derecho de hacer cambios en nuestros productos en interés del avance técnico. Los productos mostrados también pueden tener un aspecto diferente a los productos suministrados en base a mejoras continuas.
8. La reproducción o el uso de textos, ilustraciones y fotos de este manual de instrucciones en cualquier medio - aunque sólo sea en forma de extractos - sólo se permite con nuestro consentimiento expreso y por escrito.
9. El diseño de este manual está sujeto a la protección del copyright. No asumimos ninguna responsabilidad por errores o contenidos erróneos o errores de impresión (incluso en el caso de especificaciones técnicas o en gráficos y bocetos técnicos).
10. Nuestros productos cumplen con todas las directrices técnicas, normativas eléctricas y de telecomunicaciones aplicables en Alemania, la UE y los Estados Unidos..
11. Nuestros productos y también los componentes que contienen (circuitos integrados, software, etc.) sólo pueden utilizarse para fines civiles y no militares.

Privacidad y seguridad de los datos

1. Para máxima seguridad, el dispositivo utiliza las mismas tecnologías de cifrado que se utilizan en línea. banca. Para su seguridad, tampoco se utiliza ningún reenvío de puertos o DynDNS.
2. La ubicación del centro de datos para el acceso remoto a través de Internet por medio de una aplicación es obligatoria en la UE si la dirección IP de Internet determinada del dispositivo se encuentra en la UE. El centro de datos funciona de acuerdo con las normas de seguridad más estrictas.
3. El vídeo, el audio y cualquier otro método de vigilancia pueden ser regulados por leyes que varían de un país a otro. Compruebe las leyes de su región local antes de instalar y utilizar este dispositivo con fines de vigilancia. Si el dispositivo es una puerta, estación interior o cámara fotográfica:

- En muchos países la señal de vídeo sólo puede ser transmitida una vez que el visitante ha tocado la campana (privacidad de los datos, configurable en la aplicación)
- Realice el montaje de tal manera que el alcance de detección de la cámara limite el alcance de la cámara exclusivamente a la zona de entrada inmediata.
- El dispositivo puede venir con un historial de visitas y sensor de movimiento. Puede activar/desactivar esta función si es necesario.

En caso necesario, indíquese la presencia del dispositivo en un lugar adecuado y de forma adecuada.

Observe las disposiciones legales específicas de cada país sobre el uso de componentes de vigilancia y cámaras de vigilancia aplicables en el lugar de instalación.

Por favor, verifique que el propietario y la comunida de viviendas estén de acuerdo de instalar y usar este producto. Bird Home Automation GmbH no se hace responsable por cualquier uso inapropiado a este producto, incluyendo la apertura no autorizada de una puerta.

Las actualizaciones del software o del sistema operativo (las llamadas „actualizaciones de firmware") normalmente se instalan automáticamente en los productos de Bird Home Automation GmbH a través de Internet, si es técnicamente posible. Las actualizaciones automáticas de firmware mantienen actualizado el software de los productos para que siempre funcionen de forma fiable, segura y eficiente. Mediante un desarrollo continuo, las funciones pueden añadirse, ampliarse o modificarse ligeramente. Normalmente, sólo se producirán cambios o limitaciones importantes en las funciones existentes si Bird Home Automation GmbH lo considera necesario (por ejemplo, por razones de protección de datos, seguridad, estabilidad de datos o para mantenerlos actualizados). Cuando se dispone de una actualización del firmware, los servidores de Bird Home Automation GmbH normalmente lo distribuyen automáticamente a todos los productos compatibles conectados a Internet o a los servidores de Bird Home Automation GmbH. Este proceso es gradual y puede durar varias semanas. Tan pronto como un producto recibe una actualización de firmware, se instala y se reinicia el sistema. Las actualizaciones del firmware instalado no se pueden desinstalar. Dado que los productos y el software de Bird Home Automation GmbH no son explícitamente productos específicos del cliente, un cliente no puede negar una actualización automática si el producto está conectado a Internet o al servidor de Bird Home Automation GmbH.

Editoriales
Bird Home Automation GmbH
Uhlandstraße 165
10719 Berlin
Alemania

Web: www.doorbird.com
Email: hello@doorbird.com

Es posible que estas instrucciones contengan errores tipográficos o problemas de impresión. No obstante, el contenido de estas instrucciones se comprueba de manera periódica y las correcciones se implementan en la siguiente edición. No asumimos ninguna responsabilidad por fallos de carácter técnico o tipográfico y sus consecuencias.

ISTRUZIONI PER L'INSTALLAZIONE

Prima di mettere in funzione i componenti leggere attentamente le presenti istruzioni. Conservare le istruzioni per eventuali consultazioni future.

Nel caso in cui il dispositivo venga ceduto ad altri è necessario fornire anche queste istruzioni a corredo.

La versione più aggiornata delle istruzioni per l'installazione è disponibile alla pagina www.doorbird.com/support

Al fine di semplificare, il termine "dispositivo" indica il prodotto "Monitor da interno A1103/A1104", mentre "dispositivo mobile" è riferito a uno smartphone o tablet.

Responsabilità
Il presente documento è stato predisposto con la massima cura. In caso di imprecisioni o omissioni invitiamo a informare Bird Home Automation GmbH. Bird Home Automation GmbH non risponde di eventuali errori tipografici e si riserva di apportare modifiche al prodotto o ai manuali senza preavviso. Bird Home Automation GmbH declina qualsiasi garanzia circa i materiali contenuti nel presente documento, comprese, a titolo esemplificativo ma non esaustivo, le garanzie implicite di commerciabilità e idoneità per un determinato impiego. Bird Home Automation GmbH non risponde di eventuali danni secondari o conseguenti verificatisi nel contesto della messa a disposizione, esecuzione o dell'uso dei presenti materiali. È consentito utilizzare il dispositivo solo per la destinazione d'uso prevista.

Modifiche del dispositivo
Questo dispositivo deve essere installato e utilizzato conformemente alle indicazioni riportate nel manuale di installazione. Questo dispositivo non include componenti la cui manutenzione è a cura dell'utilizzatore. Qualsiasi modifica o intervento sul dispositivo comporta il venire meno di tutte le certificazioni e omologazioni applicabili.

Simboli utilizzati

Attenzione: Segnala una situazione di pericolo che, se non evitata, comporta il decesso o comunque lesioni gravi.

Avvertenza: Segnala una situazione di pericolo che, se non evitata, può comportare il decesso o comunque lesioni gravi.

Prudenza: Segnala una situazione di pericolo che, se non evitata, potrebbe comportare lesioni di lieve o media entità.

Da tenere in considerazione: Segnala una situazione di pericolo che, se non evitata, potrebbe comportare lesioni di lieve o media entità.

Importante: Segnala importanti informazioni che garantiscono il corretto funzionamento del prodotto.

Nota: Segnala informazioni utili volte a un impiego ottimale del dispositivo.

Osservare le avvertenze e le istruzioni di sicurezza riportate nell'opuscolo allegato o online: https://www.doorbird.com/downloads/warnings.pdf

COMPONENTI

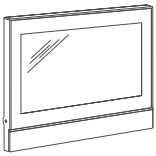

1 Dispositivo

1x Manuale di installazione

1x Guidarapida con Passaporto Digitale

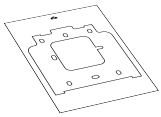

1x Dimadi foratura

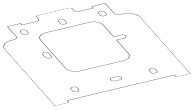

1x Staffa di montaggio

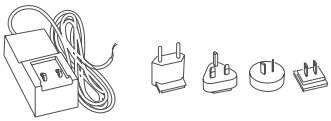

1x Alimentatore (adattatore di rete) con fino a quattroadattatori specifici per il Paese

3x Collegamento a vite spine terminali

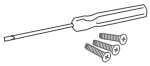

Minuteria

DISPOSITIVO

A1103 fronte

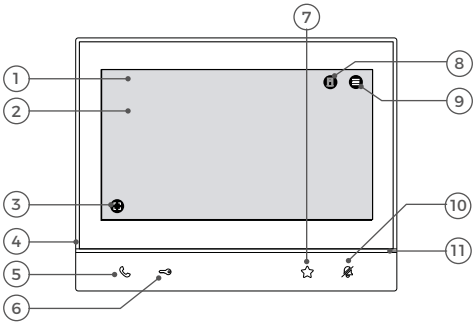

A1104 fronte

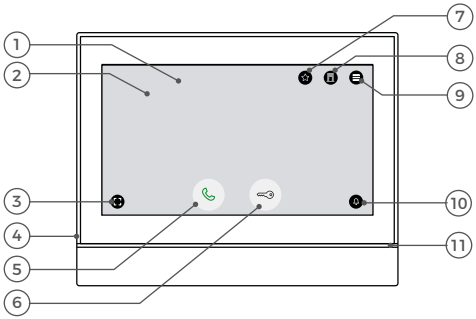

1) Vetro Gorilla® Glass
2) Display touch
3) Pulsante "Nascondi icone"
4) Microfono
5) Pulsante "Abilitaascolto e conversazione"
6) Pulsante "Apriporta"
7) Pulsante "Preferiti"
8) Pulsante "Selezione dispositivo"
9) Pulsante "Menu"
10) Pulsante "Mute" (Disattiva audio)
11) Barra di stato LED
Per visualizzare eventi ad anello ecc.

A1103 e A1104 retro

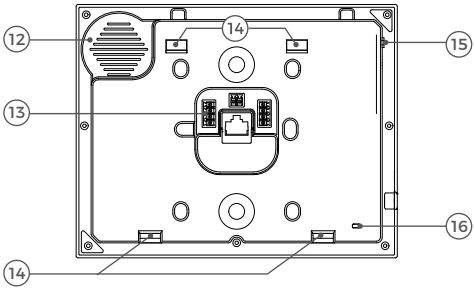

12) Altoparlante
Altoparlante a banda larga di grandi dimensioni

13) Terminale con collegamento a vite

14) Punti di montaggio
Per montare il dispositivo sulla staffa di montaggio

15) Pulsante di configurazione (SET)
Ad esempio per configurare l'interfaccia WiFi del dispositivo utilizzando l'app DoorBird

16) LED diagnostici
Per visualizzare lo stato attuale del dispositivo

Alcuni modelli dei Monitor da interno A1103 e A1104 sono disponibili in una versione con circuito acustico integrato, riconoscibile dalla sigla "T" nella denominazione del prodotto (ad es. A1103T, A1104T). Queste varianti consentono la trasmissione del segnale ad apparecchi acustici o cuffie a induzione adeguati, aumentando così l'accessibilità per le persone ipoudenti.

VIDEO

Hai bisogno di aiuto con l'installazione? Guarda i nostri video di installazione disponibili su www.doorbird.com/support

INSTALLAZIONE

Tutti i passaggi di seguito riportati vanno effettuati a cura di un adulto esperto e nel rispetto di tutte le norme di sicurezza vigenti. Per qualsiasi chiarimento invitiamo a contattare l'azienda o un tecnico esperto. Accertarsi che tutti i cavi utilizzati per l'installazione siano integri sull'intera lunghezza e siano omologati per l'uso previsto.

Velocità di rete e componenti di rete
Accertarsi che la connessione internet utilizzata presenti una velocità di upload minima di 0,5 Mbit/s. L'app DoorBird consente di effettuare un test di velocità in qualsiasi momento. L'esperienza dell'utilizzatore è direttamente proporzionale alla velocità e stabilità della rete, nonché alla qualità dei componenti, tra cui il router internet prescelto, il punto di accesso o il ripetitore di rete WiFi. Accertarsi che i componenti di rete non risalgano a più di 2 anni prima, provengano da un produttore rinomato e che dispongano del firmware più recente. Nel caso tali prerequisiti non fossero soddisfatti, si potrebbero avere connessioni audio e video di cattiva qualità, ritardi o addirittura il venir meno delle notifiche automatiche su smartphone o tablet.

Requisiti:
Internet ad alta velocità (rete fissa): ADSL, cavo o fibra
Rete: rete Ethernet, con DHCP

ESEMPI DI INSTALLAZIONE

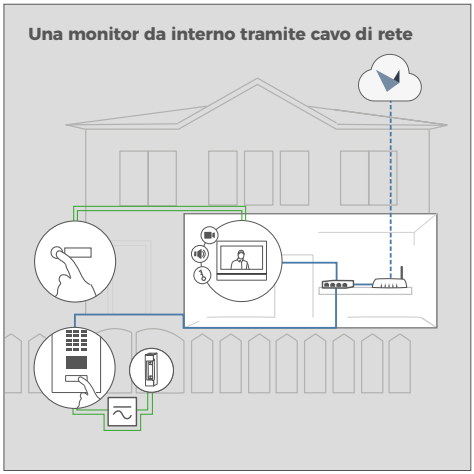

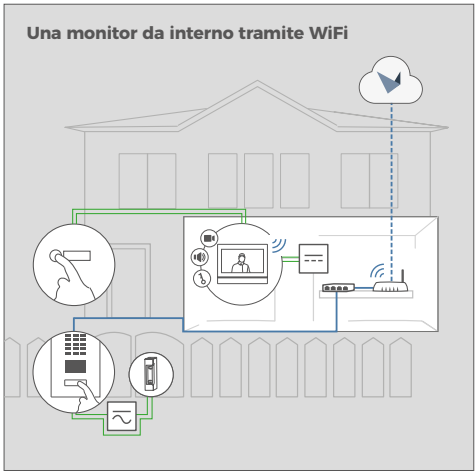

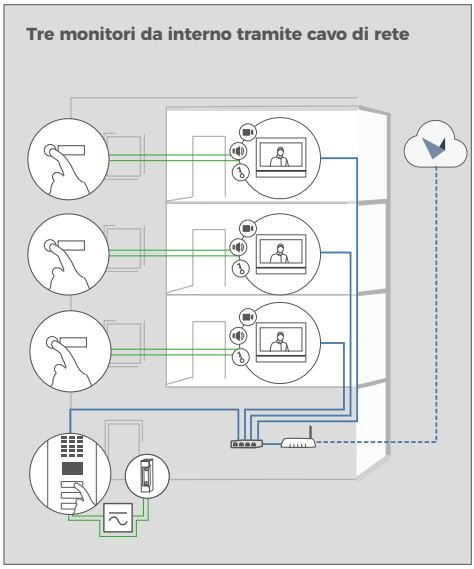

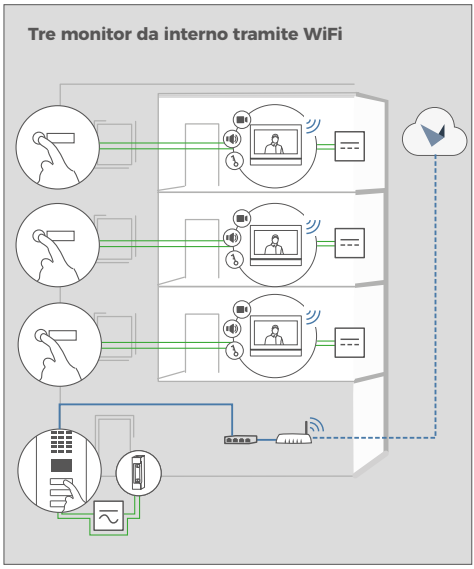

Pulsante di chiamata piano

Monitor da interno

Videocitofono IP DoorBird

Apriporta o apriportone elettrico. Se necessario, può essere fissato tramite il controller porta DoorBird I/O (relè di sicurezza remoto).

Switch Power over Ethernet (PoE)

Router con Internet ad alta velocità, DHCP

Separato alimentazione elettrica 15 V CC, 1 A

Alimentatore separato adatto per apriporta max. 24 V, 1 A

Cavo di rete

Cavo a 2 fili

1 STACCARE LA CORRENTE

Staccare tutti i cavi che portano al punto di installazione, ad es. la corrente per il citofono, il gong, l'apriporta elettrico, l'interruttore/iniettore PoE, ecc.

2 SMONTAGGIO DELLA MONITOR DA INTERNO ESISTENTE

Se già presente, smontare la monitor da interno esistente.

3 DETERMINARE IL PUNTO DI INSTALLAZIONE

Il dispositivo è progettato esclusivamente per uso interno.

Altezza di installazione consigliata: 160 cm (63 pollici)

Altezza di installazione consigliata per persone con disabilità o difficoltà motorie: 130 cm (51 pollici)

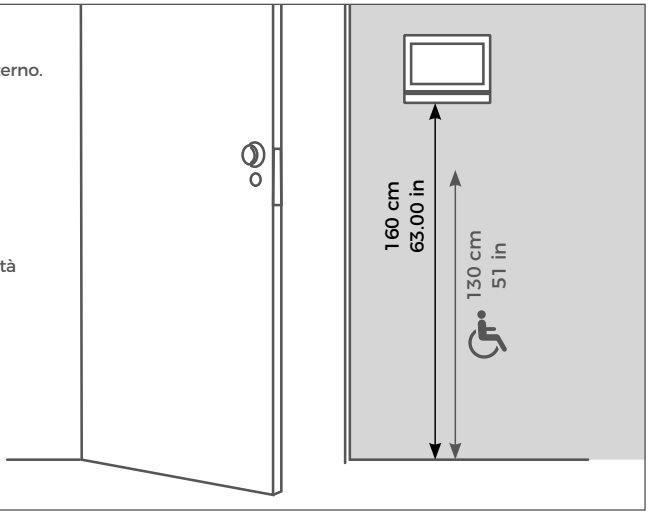

Montaggio ad incasso

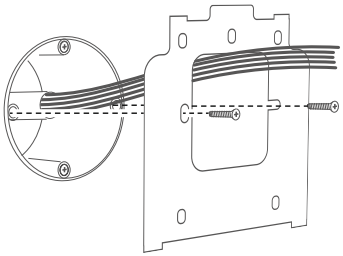

La staffa di montaggio può essere utilizzata in combinazione con una scatola per pareti cave standard da 68 mm (2,68 pollici), il che significa che non è necessario praticare fori separati nella parete: è possibile utilizzare i fori per le viti esistenti della scatola per pareti cave e saltare il PASSAGGIO 4.

Se desideri sostituire un monitor da interno A1101 esistente, puoi anche utilizzare i fori già praticati.

Se nel luogo di montaggio non è presente una scatola per pareti cave: premere la dima di foratura dell'apparecchio contro la parete o il soffitto nel punto di installazione desiderato e segnare i fori con una matita. Rimuovere nuovamente la dima di foratura . Assicurarsi che non vi siano cavi nella parete o nel soffitto dietro i fori.

Montaggio a parete con base di montaggio (venduta separatamente)

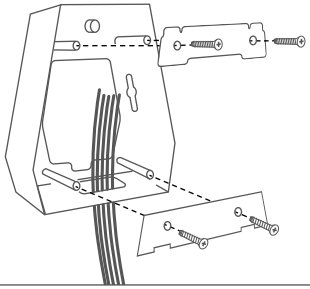

Offriamo una base aggiuntiva per il montaggio a parete per installazioni in cui i cavi corrono sulla superficie della parete anziché all'interno della parete.

Se desideri sostituire un monitor da interno A1101 esistente, puoi anche utilizzare i fori già praticati.

ITALIANO

Se la parete della casa non è in legno, è necessario praticare dei fori del diametro di 5 mm nella parete secondo la dima di foratura e quindi inserire i tasselli in dotazione nei fori.

Se la parete della casa è in legno, normalmente non sono necessari tasselli. Esistono tasselli speciali per il montaggio del dispositivo su una parete isolante, ad esempio i tasselli isolanti Fischer.

Si prega di verificare con il produttore del materiale isolante quali tasselli consiglia.

Se devi praticare fori in una parete, inserire viti in una parete o sollevare una parete, assicurati che non vi siano cavi o condutture (gas, acqua, ecc.) all'interno della parete.

4 OPZIONI PER LA CONNESSIONE DI RETE

È possibile collegare il dispositivo alla rete tramite un cavo di rete o una connessione WiFi a 2,4 GHz.

OPZIONE 1
Cavo di rete (consigliato, senza manutenzione)

Installare un cavo di rete (collegato a uno switch/router di rete con accesso a Internet) dall'interno dell'edificio al luogo di installazione. Il cavo di rete tra il luogo di installazione e lo switch/router di rete può avere una lunghezza massima di 80 m (IEEE 802.3). Se la distanza da coprire è superiore a 80 m, è possibile inserire uno switch di rete. Assicurarsi di utilizzare un cavo di rete Cat 5e di alta qualità o superiore con schermatura adeguata (coppie di fili schermati singolarmente (S/FTP o SFTP) e guaina del cavo schermata), con la schermatura collegata alla schermatura metallica esterna del connettore RJ45 (8P8C).

OPZIONE 2
WIFI 2.4 GHZ

Se utilizzi una rete WiFi, assicurati che il segnale WiFi sia forte nel luogo di installazione dell'apparecchio. È possibile migliorare il segnale WiFi utilizzando i cosiddetti "ripetitori WiFi", che amplificano il segnale WiFi. È consigliabile installare un ripetitore WiFi vicino al luogo di installazione dell'apparecchio, solitamente nella propria abitazione, in prossimità dell'apparecchio.

Se in corrispondenza del punto di installazione sono disponibili due fili, è possibile utilizzare il convertitore a 2 fili Ethernet PoE+ A1072 DoorBird, acquistabile a parte, che consente di trasmettere dati di rete (Ethernet) e corrente (PoE) sulla lunga distanza, attraverso un semplice cavo a due fili. È possibile dotare di tecnologie di rete edifici meno recenti, che presentino ad es. un semplice cavo da campanello a due fili, senza dover posare un cavo di rete a posteriori.

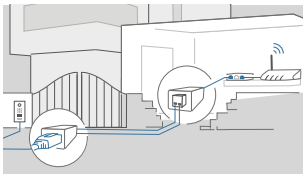

Per motivi di stabilità, consigliamo sempre di utilizzare un cavo di rete, poiché il WiFi è soggetto a interferenze (portata, pareti di casa che schermiscono il segnale, affidabilità, reti WiFi estranee, trasmettitori radio di disturbo nelle vicinanze e molto altro ancora).

5 PREPARARE L'ALIMENTAZIONE ELETTRICA

Il dispositivo non dispone di una batteria come fonte di alimentazione, quindi selezionare una delle seguenti opzioni.

OPZIONE 1
Alimentazione tramite alimentatore a spina

Per alimentare il dispositivo tramite alimentatore a spina sono necessari due cavi isolati. L'alimentatore a spina in dotazione dispone di un cavo lungo 300 cm con due fili isolati. Il collegamento alla rete avviene tramite cavo di rete o WiFi.

NOTICE Non collegare ancora l'alimentatore alla presa a muro. Utilizzare esclusivamente l'alimentatore in dotazione o l'alimentatore per guida DIN disponibile separatamente, poiché questi sono appositamente stabilizzati e dotati di un sistema integrato di soppressione dei disturbi audio. Altri alimentatori potrebbero danneggiare il dispositivo o causare una scarsa qualità di trasmissione. L'utilizzo di un alimentatore diverso comporta automaticamente la decadenza della garanzia. L'alimentatore (passaggio 10) va inserito in una presa di corrente interna all'abitazione, solitamente nel punto in cui i due cavi provenienti dal luogo di montaggio all'interno dell'abitazione fuoriescono dalla parete.

L'alimentatore a spina in dotazione è in grado di alimentare solo un dispositivo. Non è progettato per alimentare più dispositivi contemporaneamente.

Se è necessario alimentare più di un dispositivo con un unico alimentatore, si consiglia di utilizzare uno switch PoE con standard PoE IEEE 802.3af Mode A o un alimentatore su guida DIN corrispondente (vedere "OPZIONE 3").

L'alimentatore in dotazione non è progettato per l'uso all'aperto, ma solo per l'uso in ambienti interni.

OPZIONE 2
Alimentazione elettrica e connessione di rete tramite Poe (Power Over Ethernet)

Per alimentare il dispositivo tramite switch PoE (ad es. D-Link DGS-1008P) o iniettore PoE (ad es. DoorBird High-PoE Injector A1093), utilizzare un cavo di rete Cat 5e o superiore conforme allo standard PoE IEEE 802.3af Mode A.

È obbligatorio utilizzare un cavo di rete Cat 5e (o superiore), poiché i segnali di rete possono essere trasmessi solo tramite cavi completamente isolati, schermati e intrecciati. Se si utilizza PoE come alimentazione, i quattro fili per PoE fungono contemporaneamente da linea dati. Se il vostro switch PoE o iniettore PoE non supporta lo standard PoE IEEE 802.3af Mode A, il dispositivo non si avvierà. Verificate su www.doorbird.com/poe eventuali incompatibilità note.

NOTICE Non combinare l'alimentazione tramite alimentatore a spina con l'alimentazione tramite PoE.

Per ulteriori informazioni sul PoE, consultare:
http://www.doorbird.com/poe

1. Scollegare lo switch PoE o l'iniettore PoE previsto dalla rete elettrica.
2. Collegare il cavo di rete al luogo di installazione dell'apparecchio.

Se è necessario alimentare più di un dispositivo con un unico alimentatore, si consiglia di utilizzare uno switch PoE con standard PoE IEEE 802.3af Mode A o un alimentatore su guida DIN corrispondente (vedere "OPZIONE 3").

OPZIONE 3
Alimentazione tramite alimentatore su guida DIN

In alternativa all'alimentatore a spina, nel nostro negozio offriamo alimentatori su guida DIN che possono essere installati da un tecnico specializzato. Il collegamento alla rete avviene tramite cavo di rete o WiFi.

Informazioni di progettazione relative all'alimentazione elettrica di più dispositivi con un unico alimentatore DIN su guida DIN

Se desiderate alimentare più di un dispositivo nel vostro edificio con un unico alimentatore su guida DIN, dovete pianificare con attenzione il cablaggio per l'alimentazione su guida DIN dei dispositivi.

Il dispositivo ha una potenza assorbita di 5 Watt e un intervallo di tensione compreso tra 15 e 48 V CC.

Per motivi fisici, ogni cavo/linea ha un limite di carico specifico, una resistenza di loop e una perdita di potenza. Da ciò dipendono la progettazione del cablaggio, il numero massimo di dispositivi e l'alimentazione elettrica. Le seguenti informazioni vi aiuteranno a progettare l'installazione dell'alimentazione elettrica nell'edificio.

Calcolare attentamente il numero massimo di dispositivi e l'alimentazione elettrica, in base al diametro dei fili e alla lunghezza dei cavi. Un calcolo e un'installazione errati possono causare surriscaldamento, danni, cortocircuiti e incendi.

INFORMAZIONI PER I PROGETTISTI DI **NUOVI EDIFICI**

Se sapete quanti dispositivi devono essere installati e conoscete la lunghezza dei cavi, potete consultare la tabella seguente per verificare il diametro dei fili necessario.

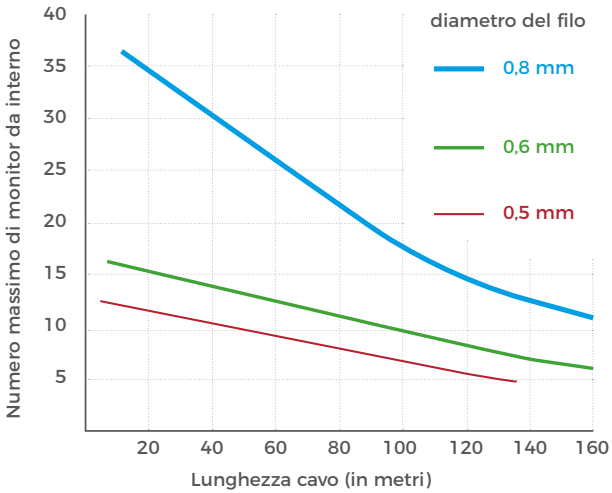

Se è necessario alimentare più di un dispositivo con un unico alimentatore, si consiglia di utilizzare uno switch PoE con standard PoE IEEE 802.3af Mode A o un alimentatore su guida DIN corrispondente.

Il diametro del conduttore è solo il nucleo metallico interno, non il nucleo metallico interno più il rivestimento in plastica.

Spesso sul posto sono disponibili più di due fili per il collegamento di una monitor da interno. La corrente massima può essere raddoppiata per aumentare il numero massimo di dispositivi installabili utilizzando due fili per un cavo. In questo caso, i due fili devono essere intrecciati su entrambi i lati. La tensione applicata non deve superare i 48 V CC.

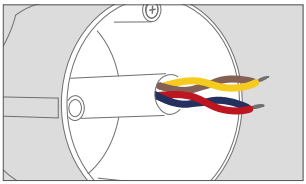

Quando si utilizzano cavi schermati, la schermatura deve essere collegata tra loro.

Lo scenario illustrato nel grafico è stato calcolato ipotizzando il caso peggiore, ovvero che tutti i dispositivi siano collegati all'estremità posteriore del cavo nell'edificio. In pratica, i dispositivi sono distribuiti in modo più o meno uniforme lungo la lunghezza del cavo / i piani.

INFORMAZIONI PER I PROGETTISTI DI **EDIFICI ESISTENTI**

La lunghezza dei cavi negli edifici esistenti è spesso sconosciuta e può essere stimata solo approssimativamente. Il diametro dei fili e la resistenza del circuito (ohm) sono noti o almeno facilmente misurabili. Ciò consente di determinare il numero massimo di dispositivi che possono essere collegati a una singola coppia di fili.

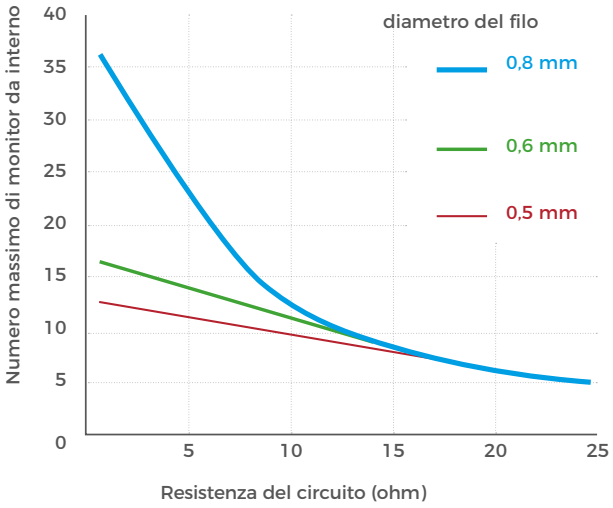

Lo scenario illustrato nel grafico seguente è stato calcolato ipotizzando il caso peggiore, ovvero che tutti i dispositivi siano collegati all'estremità posteriore del cavo nell'edificio. In pratica, i dispositivi sono distribuiti in modo più o meno uniforme lungo la lunghezza del cavo / i piani.

La resistenza del circuito (ohm) può essere misurata facilmente spegnendo l'alimentazione dei cavi da misurare, cortocircuitando i cavi da misurare su un lato e misurando la resistenza con un multimetro sull'altro lato dei cavi.

6 MONTAGGIO DEL SUPPORTO ALLA PARETE (SOLO PER MONTAGGIO AD INCASSO)

Far passare tutti i cavi e i fili che si desidera collegare all'apparecchio attraverso il supporto di montaggio. Avvitare il supporto di montaggio alla parete o, se presente, alla scatola ad incasso.

Se desiderate sostituire un monitor da interno A1101 esistente, potete utilizzare anche i fori già presenti.

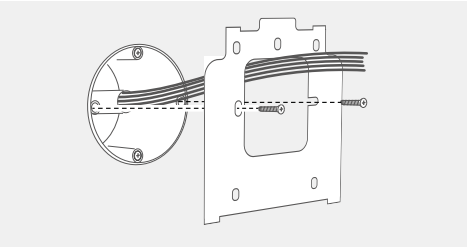

7 CONNESSIONE DEL DISPOSITIVO

Il dispositivo è dotato di morsetti a vite contrassegnati per un collegamento comodo e sicuro dei cavi e dei fili. Ora è possibile collegare tutti i cavi e i fili necessari.

NOTICE Rimuovere i cavi e i fili dai connettori a vite dell'apparecchio che non sono necessari.

Per facilitare l'installazione, si consiglia vivamente di rimuovere i connettori a vite dalla presa a vite durante il collegamento dei cavi e dei fili.

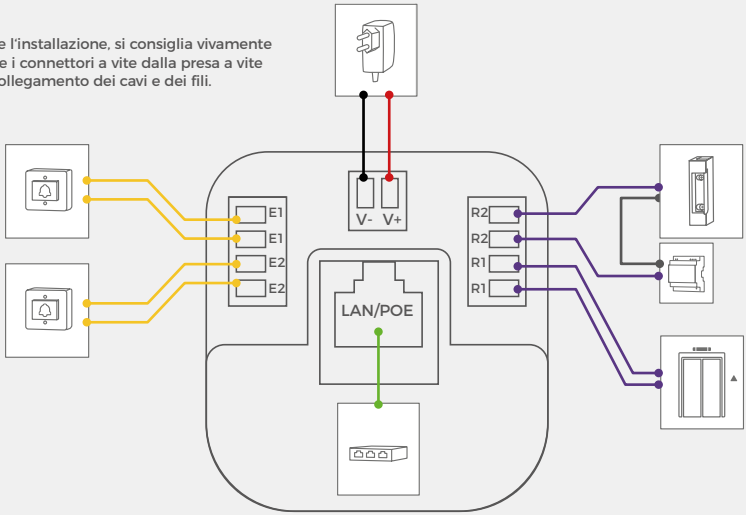

COLLEGAMENTI		DESCRIZIONE
LAN/POE	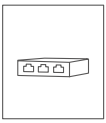	Onnettore RJ45 per collegare il cavo di rete proveniente dal router Internet/ switch PoE+/iniettore PoE+. **NOTICE** Non alimentare il dispositivo contemporaneamente tramite l'alimentatore (adattatore di rete) e l'alimentazione PoE.
E1, E1, E2, E2 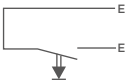	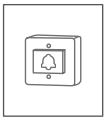	Ingresso digitale, max. 0 VDC / VAC, 0 A, ad es. per pulsante di chiamata piano **NOTICE** Assicurarsi che questi collegamenti non siano sotto tensione. Una tensione aggiuntiva può danneggiare immediatamente l'apparecchio.
R1 R1, R2 R2 	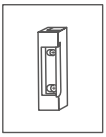	Relè di blocco bistabile n. 1 e relè n. 2, max. 24 VDC / VAC, 1 A. Funzione di sicurezza: il relè mantiene il proprio stato anche in caso di interruzione di corrente. È possibile configurare lo stato standard del relè (aperto/chiuso) tramite l'app DoorBird. Questi collegamenti possono essere utilizzati, ad esempio, per collegare un apriporta elettrico o per chiamare un ascensore. Il dispositivo non alimenta il dispositivo collegato. L'alimentazione elettrica per l'apriporta elettrico deve essere installata separatamente.

15 V CC -	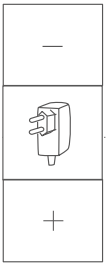	Ingresso alimentazione da 15 a 48 V CC, polo negativo (-). Collegare il cavo nero dell'alimentatore (adattatore di rete) fornito con questo dispositivo se non si alimenta il dispositivo tramite PoE. NOTICE Non alimentare il dispositivo contemporaneamente tramite l'alimentatore (adattatore di rete) e l'alimentazione PoE.
15 V CC +		Ingresso alimentazione da 15 a 48 V CC, polo positivo (+). Collegare qui il cavo rosso dell'alimentatore (adattatore di rete) fornito con il dispositivo, se non si alimenta il dispositivo tramite PoE. NOTICE Non alimentare il dispositivo contemporaneamente tramite l'alimentatore (adattatore di rete) e l'alimentazione PoE.

NOTICE Prestare attenzione durante il collegamento dei cavi e dei fili. Il collegamento errato dei cavi e dei fili può danneggiare il dispositivo. I fili senza materiale isolante non devono sporgere dai connettori a vite, poiché potrebbero causare cortocircuiti e danneggiare il dispositivo.

8 ASSEMBLARE IL DISPOSITIVO ALLA STAFFA DI MONTAGGIO

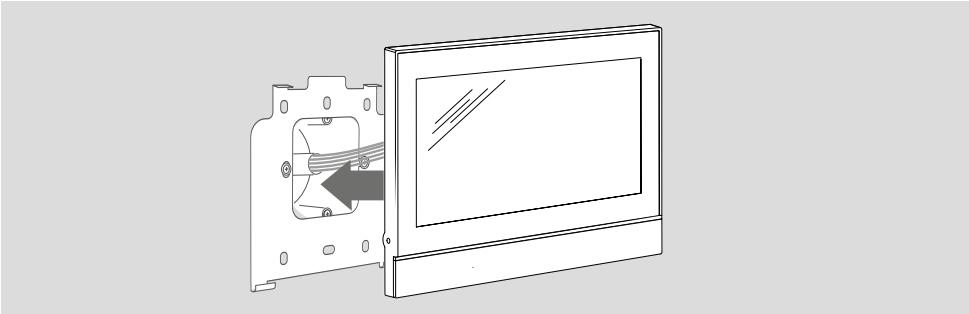

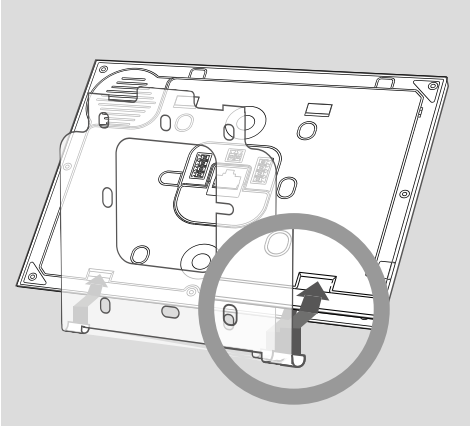

Agganciare il dispositivo alla parte inferiore della staffa di montaggio.

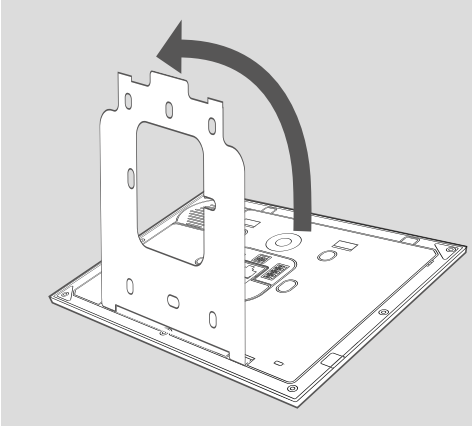

Piegare il dispositivo verso l'alto fino a quando non scatta magneticamente in posizione sulla staffa di montaggio.

9 MESSA IN FUNZIONE

Se l'apparecchio deve essere alimentato tramite alimentatore a spina, collegare l'alimentatore a spina dell'apparecchio a una presa a muro. Se l'apparecchio deve essere alimentato tramite PoE, accendere lo switch PoE/iniettore PoE collegato all'apparecchio. Se il dispositivo deve essere alimentato tramite un alimentatore su guida DIN, accendere ora l'alimentatore su guida DIN.

I LED di diagnostica indicano se il dispositivo è alimentato. Questi LED si accendono di blu immediatamente dopo il collegamento del dispositivo all'alimentazione. Il dispositivo è ora pronto per l'uso. I LED di diagnostica si spengono automaticamente al termine del processo di avvio del dispositivo.

Se i LED di diagnostica non si accendono, controllare l'alimentazione. Se si utilizza un alimentatore a spina e non PoE, verificare in particolare che i poli positivo e negativo siano collegati correttamente al dispositivo.

Il dispositivo è pronto per l'uso (avvio, eventuali aggiornamenti software, ecc.) non appena emette un breve segnale acustico di diagnosi dall'altoparlante integrato. Questo processo può richiedere fino a 5 minuti.

Si prega di notare che i LED diagnostici sono diversi dai LED della barra di stato. I LED utilizzati per la barra di stato a LED possono illuminare l'intera superficie della barra di stato e in quasi tutti i colori.

10 DOWNLOAD E INSTALLAZIONE DELL'APP

Scaricate l'app "DoorBird" di Bird Home Automation dall'Apple App Store o dal Google Play Store sul vostro dispositivo mobile. La versione sempre aggiornata del manuale d'uso dell'app è disponibile all'indirizzo www.doorbird.com/support

Se utilizzate il WiFi per collegare il dispositivo al vostro router Internet, andate prima su DoorBird App "⚙" > "Configurazione WiFi" e seguite le istruzioni. Una volta completata la configurazione WiFi o collegato il dispositivo al router Internet tramite cavo di rete, apri l'app DoorBird „⚙" > "Amministrazione" e accedi (utilizzando i dati di accesso dell'amministratore del videocitofono) al videocitofono con cui desideri accoppiare il dispositivo. Qui puoi aggiungere il dispositivo tramite "Periferiche" > "⚙" > "Aggiungi" .

Se si riscontrano problemi nell'aggiungere il dispositivo all'app, verificare che il dispositivo sia online (www.doorbird.com/checkonline). Se non è online, ricontrollare la connessione WiFi o il cavo di rete del dispositivo.

Il dispositivo è progettato per l'installazione in case unifamiliari, uffici e condomini. Il volume della suoneria, la suoneria stessa, ecc. possono essere configurati dall'utente finale tramite il touchscreen del dispositivo. Tutte le altre opzioni di configurazione, come la stazione meteorologica, le credenziali di accesso dell'utente, il controllo parentale (impostazioni PIN), ecc., sono disponibili solo tramite le credenziali di accesso dell'amministratore tramite l'app DoorBird per motivi di sicurezza, al fine di evitare che i residenti configurino il dispositivo in modo errato, accidentalmente o intenzionalmente.

LED DIAGNOSTICI

È possibile verificare se l'apparecchio è alimentato controllando i LED diagnostici, che si illuminano di blu immediatamente dopo il collegamento all'alimentazione. I LED diagnostici si spengono automaticamente al termine della procedura di avvio dell'apparecchio.

SUONI DIAGNOSTICI

Dopo essere stato collegato alla rete elettrica, il dispositivo emette suoni diagnostici dopo circa mezzo minuto o un minuto.

RISOLUZIONE DEGLI ERRORI

L'apparecchio non si avvia

Se l'apparecchio deve essere alimentato tramite alimentatore a spina, collegare l'alimentatore a spina dell'apparecchio a una presa a muro. Se l'alimentatore a spina era già collegato a una presa, verificare che i cavi e i fili siano collegati correttamente ai morsetti a vite dell'apparecchio. Nella maggior parte dei casi è sufficiente scollegare i cavi e i fili dai connettori a vite e ricollegarli (contatto allentato). Se si utilizzano più dispositivi contemporaneamente con un unico alimentatore, verificare che l'alimentatore sia in grado di fornire una corrente sufficiente per l'intera lunghezza del cavo e che i cavi siano adatti a questo scopo.

Se il dispositivo deve essere alimentato tramite PoE, accendere lo switch PoE / iniettore PoE collegato al dispositivo. Se lo switch PoE / iniettore PoE era già acceso, verificare che i cavi e i fili siano collegati correttamente ai connettori a morsetto a vite del dispositivo. Nella maggior parte dei casi è sufficiente rimuovere i cavi e i fili dai connettori a morsetto a vite e ricollegarli ai connettori a vite (contatto allentato). Se il problema persiste, verificare che lo switch PoE / iniettore PoE supporti lo standard PoE IEEE 802.3af Mode A, vedere anche www.doorbird.com/poe

Se il dispositivo deve essere alimentato tramite un alimentatore su guida DIN, accendere ora l'alimentatore su guida DIN. Se l'alimentatore su guida DIN era già acceso, verificare che i cavi e i fili siano collegati correttamente ai connettori a vite del dispositivo. Nella maggior parte dei casi è sufficiente scollegare i cavi e i fili dai connettori a vite e ricollegarli ai connettori a vite (contatto allentato). Se si utilizzano più dispositivi contemporaneamente con un alimentatore comune, verificare che l'alimentatore sia in grado di fornire una potenza sufficiente per l'intera lunghezza del cavo e che i cavi siano adatti a questo scopo.

Il dispositivo non si connette alla rete tramite WiFi (segnale di diagnostica "No Network").

Nella maggior parte dei casi, il segnale WiFi è troppo debole. Eseguire nuovamente la configurazione WiFi con l'app DoorBird.

È possibile amplificare il segnale WiFi utilizzando i cosiddetti "ripetitori WiFi", che possono amplificare il segnale WiFi. È necessario installare un ripetitore WiFi di questo tipo vicino al luogo di installazione del dispositivo, di solito nella propria abitazione, vicino al dispositivo.

Se il problema persiste, verificare che il router WiFi / punto di accesso WiFi non blocchi il dispositivo, ad esempio tramite un filtro degli indirizzi MAC.

Se il problema persiste, controlla che il tuo router WiFi / punto di accesso WiFi abbia il "server DHCP" attivato e sia in grado di assegnare un indirizzo IP al dispositivo.

Il dispositivo non si connette alla rete tramite un cavo di rete (segnale acustico di diagnostica "No Network").

Nella maggior parte dei casi è sufficiente rimuovere i cavi e i fili dai connettori a vite e ricollegarli (contatto allentato).
Se il problema persiste, verificare che il cavo di rete sia collegato correttamente al router/switch e che non sia danneggiato.

Se il problema persiste, verificare che il router abbia il "server DHCP" attivato e che sia in grado di assegnare un indirizzo IP al dispositivo.

Il dispositivo non si connette a Internet (segnale acustico di diagnostica "No Internet").

Nella maggior parte dei casi, Internet non è raggiungibile/è disturbato oppure il router blocca l'accesso a Internet per il dispositivo. Visitare il sito www.doorbird.com/downloads/ports.pdf

INFORMATIVA LEGALE

Generalità

1. DoorBird è un marchio registrato della società Bird Home Automation GmbH.
2. Apple, il logo Apple, Mac, Mac OS, Macintosh, iPad, Multi-Touch, iOS, iPhone e iPod touch sono marchi di Apple Inc.
3. Google, Android e Google Play sono marchi di Google, Inc.
4. Il marchio denominativo e i loghi Bluetooth® sono marchi di Bluetooth SIG, Inc.
5. Tutte le altre denominazioni aziendali e di prodotti possono essere marchi delle rispettive aziende a cui vengono associati.
6. Ci riserviamo il diritto di modificare i nostri prodotti ai fini dell'ulteriore sviluppo tecnologico. I prodotti raffigurati possono differire nell'aspetto da quelli consegnati in virtù del loro costante sviluppo.
7. La riproduzione o l'estrazione anche parziale di testi, immagini e fotografie in qualsivoglia media tratti dalle presenti istruzioni necessita espressamente della nostra previa autorizzazione scritta.
8. La realizzazione delle presenti istruzioni è soggetta al diritto d'autore. Decliniamo ogni responsabilità per eventuali errori nonché inesattezze nei contenuti o refusi (anche per quanto riguarda i dati tecnici o all'interno di grafici o disegni tecnici).
9. I nostri prodotti rispettano le direttive tecniche nonché le disposizioni elettriche e in materia di telecomunicazioni in vigore in Germania, nella UE e negli USA.
10. I nostri prodotti e rispettivi componenti (IC, software, ecc.) possono essere utilizzati esclusivamente per finalità civili, non militari.

Protezione e sicurezza dei dati

1. Al fine di garantire massima sicurezza, il dispositivo utilizza le stesse tecnologie di cifratura in uso nell'ambito dell'online banking. Per la sicurezza dell'utenza non viene fatto uso del port forwarding o del DynDNS.
2. La sede del centro di calcolo per l'accesso remoto tramite app online è tassativamente nella UE se l'indirizzo IP del dispositivo rilevato ha sede in Unione europea. Il centro di calcolo viene gestito secondo le norme di sicurezza più severe.
3. I metodi di monitoraggio, tra cui quelli video e audio, possono essere regolamentati da leggi che variano in funzione del Paese di installazione. Prima di installare e utilizzare l'apparecchio per scopi di monitoraggio invitiamo pertanto a verificare le leggi vigenti nel rispettivo Paese.

Se il dispositivo è un citofono da esterni, un citofono da interni o un videocitofono:

- in molti Paesi le immagini video e l'audio possono essere trasmessi solo dopo che il visitatore ha suonato il campanello (protezione dei dati, configurabile nell'app);
- effettuare il montaggio in modo tale che l'area di registrazione della videocamera sia limitata esclusivamente alla zona immediatamente circostante l'ingresso.
- Il dispositivo dispone all'occorrenza di una cronologia dei visitatori e di un sensore di movimento. Se necessario, è possibile attivare/disattivare queste funzioni.

Invitiamo a informarsi presso il proprietario e il condominio se è consentito installare e utilizzare questo prodotto. Bird Home Automation GmbH declina qualsiasi responsabilità per l'uso improprio o la configurazione errata del prodotto, ivi compresa l'apertura indesiderata di una porta.
Bird Home Automation non può essere ritenuta responsabile per danni derivanti da installazioni improprie, già esistenti o recenti.
In caso di necessità, segnalare la presenza del dispositivo in modo adeguato nel punto più opportuno.

Rispettare tutte le normative locali applicabili al luogo dell'installazione in materia di utilizzo dei componenti e videocamere di sorveglianza.
Gli aggiornamenti software o del sistema operativo (i cosiddetti "aggiornamenti del firmware") dei prodotti Bird Home Automation GmbH vengono solitamente effettuati in automatico, ove tecnicamente possibile, via connessione Internet. Attraverso gli aggiornamenti automatici del firmware, il software dei prodotti viene aggiornato all'ultima versione per garantire un funzionamento sempre affidabile, sicuro e performante. Grazie al costante lavoro di sviluppo, è possibile che alcune funzioni vengano aggiunte in un secondo momento, ampliate o lievemente modificate. Bird Home Automation GmbH provvede di norma ad apportare modifiche di notevole entità o a limitare funzioni già presenti solo qualora lo ritenga necessario (ad esempio per salvaguardare la sicurezza e la tutela dei dati, per garantire maggiore stabilità o per tenerle aggiornate allo stato della tecnica). Solitamente, se è disponibile un aggiornamento del firmware, i server di Bird Home Automation GmbH lo trasmettono automaticamente a tutti i prodotti compatibili collegati a Internet o al server di Bird Home Automation GmbH. Questo processo avviene per gradi e può richiedere diverse settimane. Quando un prodotto riceve l'aggiornamento del firmware, lo installa e solitamente si riavvia. Gli aggiornamenti del firmware già installati sono irreversibili. Dal momento che i prodotti e il software di Bird Home Automation GmbH non sono realizzati espressamente su misura per i clienti, un cliente non può interrompere un aggiornamento automatico se il prodotto è collegato a Internet o al server di Bird Home Automation GmbH.

Pubblicato da
Bird Home Automation GmbH
Uhlandstraße 165
10719 Berlino
Germania
Web: www.doorbird.com
E-mail: hello@doorbird.com

Queste istruzioni potrebbero presentare difetti di stampa o refusi. È nostra cura verificare periodicamente le informazioni qui contenute e provvedere alle correzioni del caso in vista della ristampa successiva. Si declina qualsiasi responsabilità per errori di natura tecnica o di stampa ed eventuali conseguenze.

EU DECLARATION OF CONFORMITY (DoC)

EU KONFORMITÄTSERKLÄRUNG

Manufacturer: Hersteller:	**Bird Home Automation GmbH** **Uhlandstr. 165** **10719 Berlin** **Germany**
Brand: Marke:	**DoorBird**
Product: Produkt:	**IP Video Indoor Station** IP Video Innenstation
Type number: Typnummer:	**A1103**
Intended purpose: Verwendungszweck:	**Indoor Station controlled via IP** Über IP angebundene Innenstation

We, Bird Home Automation GmbH, declare under our sole responsibility that the above referenced product complies with the following:
Wir, die Bird Home Automation GmbH, erklären unter unserer alleinigen Verantwortung, dass das oben genannte Produkt die folgenden Anforderungen erfüllt:

Directive: Richtlinie:	**2014/53/EU Radio Equipment Directive (RED)** **2022/30/EU Delegated Regulation supplementing Directive** **2011/65/EU RoHS 2 Directive**
Health & Safety (Art. 3.1.a): Gesundheits- Sicherheitsanforderungen (Art. 3.1.a):	**EN IEC 62311:2020** **EN IEC 62368-1:2020+A11:2020**
EMC requirements (Art. 3.1.b): EMV Immunitätsanforderungen (Art. 3.1.b):	**EN 301 489-1 V2.2.3, EN 301 489-17 V3.3.1,** **EN 55035;2017+A11:2020,** **EN55032:2015+A1:2020,** **EN IEC 61000-3-2:2019+A2:2024** **EN 61000-3-3:2013+A2:2021**
ERM spectrum (Art. 3.2): ERM Spektrum (Art. 3.2):	**EN 300 328 V2.2.2** **Frequency: 2.4 GHz**
Cybersecurity requirements (Art. 3.3.d/e/f): Cybersicherheitsanforderungen (Art. 3.3.d/e/f):	**EN 18031-1:2024**

CE

The CE symbol confirms that this product conforms with the above mentioned norms and regulations.
Das CE-Zeichen bestätigt, dass dieses Produkt den oben genannten Normen und Vorschriften entspricht.

Conformity was assessed with the aid of the accessories/components that were included with delivery and described in the manual, including the current software officially approved for release. If other accessories/components are used, or current operating software not officially approved for release by Bird Home Automation GmbH, conformity with the above mentioned directives cannot be guaranteed.
Die Konformität wurde mit Hilfe des mitgelieferten und im Handbuch beschriebenen Zubehörs/Komponenten, einschließlich der aktuellen, offiziell zur Freigabe bereitgestellten Software, beurteilt. Bei Verwendung von anderem Zubehör/Komponenten oder aktueller Software, die nicht von der Bird Home Automation GmbH offiziell freigegeben wurde, kann die Konformität mit den oben genannten Richtlinien nicht garantiert werden.

This declaration is submitted by:
Diese Erklärung wird verantwortlich abgegeben durch:

S. Keller

Berlin, March 04th 2026
Berlin 04. März 2026

Sascha Keller
CEO

EU DECLARATION OF CONFORMITY (DoC)

EU KONFORMITÄTSERKLÄRUNG

Manufacturer: Hersteller:	**Bird Home Automation GmbH** **Uhlandstr. 165** **10719 Berlin** **Germany**
Brand: Marke:	**DoorBird**
Product: Produkt:	**IP Video Indoor Station** IP Video Innenstation
Type number: Typnummer:	**A1104**
Intended purpose: Verwendungszweck:	**Indoor Station controlled via IP** Über IP angebundene Innenstation

We, Bird Home Automation GmbH, declare under our sole responsibility that the above referenced product complies with the following:
Wir, die Bird Home Automation GmbH, erklären unter unserer alleinigen Verantwortung, dass das oben genannte Produkt die folgenden Anforderungen erfüllt:

Directive: Richtlinie:	**2014/53/EU Radio Equipment Directive (RED)** **2022/30/EU Delegated Regulation supplementing Directive** **2011/65/EU RoHS 2 Directive**
Health & Safety (Art. 3.1.a): Gesundheits- Sicherheitsanforderungen (Art. 3.1.a):	**EN IEC 62311:2020** **EN IEC 62368-1:2020+A11:2020**
EMC requirements (Art. 3.1.b): EMV Immunitätsanforderungen (Art. 3.1.b):	**EN 301 489-1 V2.2.3, EN 301 489-17 V3.3.1,** **EN 55035;2017+A11:2020,** **EN55032:2015+A1:2020,** **EN IEC 61000-3-2:2019+A2:2024** **EN 61000-3-32013+A2:2021**
ERM spectrum (Art. 3.2): ERM Spektrum (Art. 3.2):	**EN 300 328 V2.2.2** **Frequency: 2.4 GHz**
Cybersecurity requirements (Art. 3.3.d/e/f): Cybersicherheitsanforderungen (Art. 3.3.d/e/f):	**EN 18031-1:2024**

CE

The CE symbol confirms that this product conforms with the above mentioned norms and regulations.
Das CE-Zeichen bestätigt, dass dieses Produkt den oben genannten Normen und Vorschriften entspricht.

Conformity was assessed with the aid of the accessories/components that were included with delivery and described in the manual, including the current software officially approved for release. If other accessories/components are used, or current operating software not officially approved for release by Bird Home Automation GmbH, conformity with the above mentioned directives cannot be guaranteed.
Die Konformität wurde mit Hilfe des mitgelieferten und im Handbuch beschriebenen Zubehörs/Komponenten, einschließlich der aktuellen, offiziell zur Freigabe bereitgestellten Software, beurteilt. Bei Verwendung von anderem Zubehör/Komponenten oder aktueller Software, die nicht von der Bird Home Automation GmbH offiziell freigegeben wurde, kann die Konformität mit den oben genannten Richtlinien nicht garantiert werden.

This declaration is submitted by:
Diese Erklärung wird verantwortlich abgegeben durch:

S. Keller

Berlin, March 04th 2026
Berlin 04. März 2026

Sascha Keller
CEO
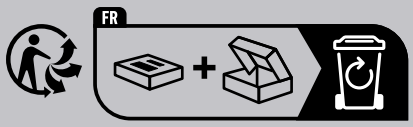
DoorBird
Technology meets Design.