soundmaster®

DEUTSCH
ENGLISH
FRANÇAIS
NEDERLANDS
ITALIANO
SVENSKA
ČEŠTINA
SLOVAK
POLSKA

Hersteller
Wörlein GmbH
Gewerbestrasse 12
D 90556 Cadolzburg
GERMANY

Tel.: +49 9103/71670
Fax.: +49 9103/716712
Email. info@soundmaster.de
Web: www.soundmaster.de

22
PAP

PL920

HINWEIS ZUM UMWELTSCHUTZ

Das Symbol mit der durchgestrichenen Mülltonne bedeutet, dass Elektro- und Elektronikgeräte nicht zusammen mit dem Hausmüll entsorgt werden dürfen. Verbraucher sind gesetzlich dazu verpflichtet, Elektro- und Elektronikgeräte am Ende der Lebensdauer einer vom unsortierten Siedlungsabfall getrennten Erfassung zuzuführen. Auf diese Weise wird eine umwelt- und ressourcenschonende Verwertung sichergestellt.

Elektro- und Elektronikgerätebesitzer aus privaten Haushalten können diese bei den Sammelstellen der öffentlich-rechtlichen Entsorgungsträger oder bei den Herstellern bzw. Vertreibern im Sinne des ElektroG eingerichteten Sammelstellen abgeben. Die Abgabe von Altgeräten ist unentgeltlich.

Entfernen Sie vor Abgabe, wenn möglich, Batterien, Akkus, Lampen und löschen Sie personenbezogene Daten..

Verbrauchte Batterien sind Sonderabfall und gehören **NICHT** in den Hausmüll! Als Verbraucher sind Sie gesetzlich verpflichtet alle Batterien und Akkus egal ob Schadstoffe *) enthalten oder nicht zur umweltschonenden Entsorgung und zur Wiedergewinnung von Rohstoffen zurückzugeben.

***) gekennzeichnet mit Cd = Cadmium, Hg =Quecksilber, Pb = Blei**

Sie können alle Batterien oder Akkus bei den öffentlichen Sammelstellen in Ihrer Gemeinde oder dort unentgeltlich abgeben wo Batterien und Akkus der betreffenden Art verkauf werden. Um die Umwelt zu schonen Verwenden Sie, wenn möglich Akkus anstelle von Einwegbatterien.

Unsachgemäße Entsorgung von Batterien/Akkus belastet die Umwelt und setzt für Menschen, Tiere, und Pflanzen schädigende Stoffe frei. Batterien und Akkus bitte nur in entladenem Zustand abgeben. Kleben Sie bei lithiumhaltigen Batterien und Akkus die Kontakte ab, um Kurzschlüsse und deren mögl. Folgen (Feuer/Explosion) zu vermeiden.

- Verwenden Sie nur Batterien, die frei von Quecksilber & Cadmium sind.
- Batterien dürfen nicht in die Hände von Kindern gelangen. Kinder können Batterien verschlucken. Wurde eine Batterie verschluckt, muss sofort medizinische Hilfe in Anspruch genommen werden.
- Überprüfen Sie regelmäßig die Batterien um ein Auslaufen der Batterie zu vermeiden.
- Batterien dürfen keiner Hitze (z. B. Sonnenbestrahlung), Feuer ausgesetzt werden.
- ACHTUNG: Explosionsgefahr bei falscher Batteriehandhabung. Nur durch denselben oder baugleichen Batterietyp ersetzen.

WARNUNG

Gefahr elektrischer Schläge
Gerät nicht öffnen!

Zur Vermeidung von Stromschlägen darf dieses Gerät nicht geöffnet werden. Es enthält keine Bauteile, die vom Benutzer gewartet oder repariert werden können, Wartungs- und Reparaturarbeiten dürfen nur von Fachpersonal ausgeführt werden.

Dieses Symbol zeigt an, dass im Inneren des Gerätes gefährliche Spannungen vorhanden sind, und einen Stromschlag verursachen können.

Dieses Symbol weist auf wichtige Bedienungs- und Wartungsanweisungen bezüglich des Geräts hin.

Ständige Benutzung des Kopfhörers bei hoher Lautstärke kann zu Gehörschädigungen führen.

VORSICHT – UNSICHTBARE LASERSTRAHLUNG TRITT AUS, WENN DER DECKEL GEÖFFNET, UND DIE SICHERHEITSVERRIEGELUNG NIEDERGEDRÜCKT WIRD. SETZEN SIE SICH NICHT DEM STRAHL AUS.

- Das Gerät verfügt über einen „Klasse 1 Laser“. Setzen Sie sich nicht dem Laserstrahl aus, dies kann zu Augenverletzungen führen.
- Treten wegen einer elektrostatischen Entladung oder kurzeitigen Netzüberspannung Fehlfunktionen auf, setzen Sie das Gerät zurück. Ziehen Sie hierfür den Netzstecker bzw. Netzadapter und schließen ihn nach einigen Sekunden wieder an.
- Das Gerät ausnahmslos nur in trockenen Innenräumen betreiben und niemals mit Feuchtigkeit in Verbindung bringen.
- Schützen Sie das Gerät vor tropfenden oder spritzenden Flüssigkeiten, und stellen Sie keine mit Flüssigkeit gefüllten Gefäße (z. B. Vasen) auf das Gerät.
- Betreiben Sie das Gerät nur in einem gemäßigten Klima.
- Schließen Sie das Gerät nur an eine vorschriftsmäßig installierte und geerdete Netzsteckdose an. Die Netzspannung muss mit den Angaben auf dem Typenschild des Gerätes übereinstimmen.
- Achten Sie darauf, dass im Betrieb das Netzkabel niemals nass oder feucht wird. Das Netzkabel darf nicht eingeklemmt oder anderweitig beschädigt werden.
- Der Netzstecker dient als Trennvorrichtung und muss ohne Schwierigkeiten benutzbar sein.
- Achten Sie beim Verlegen des Netzkabels darauf, dass es beim Betrieb des Gerätes nicht zu einer Stolperfalle werden kann.
- Lassen Sie beschädigte Netzstecker oder Netzkabel sofort von dem Kundenservice austauschen.
- Prüfen Sie das Gerät, das Netzkabel sowie den Netzstecker regelmäßig auf sichtbare Beschädigungen. Verwenden Sie das Gerät auf keinen Fall, wenn Sie Beschädigungen festgestellt haben.
- Benutzen Sie das Gerät nicht, wenn es Beschädigungen aufweist, wenn es heruntergefallen ist oder nicht einwandfrei funktioniert.
- Sie dürfen das Gehäuse nicht öffnen oder reparieren. In diesem Falle ist die Sicherheit nicht gegeben und die Garantie erlischt. Reparaturen bzw. wechseln der fest eingebauten Akkus sind ausschließlich durch einen Service-/ Kundencenter oder Fachbetrieb auszuführen.
- Ziehen Sie bei Gewitter oder einer längeren Abwesenheit (z.B. Urlaub) den Netzstecker und entnehmen Sie ggf. die Batterien.
- Kinder sollten das Gerät nur unter Aufsicht Erwachsener betreiben.
- Lassen Sie das Gerät während des Gebrauchs nicht unbeaufsichtigt.
- Das Gerät ausnahmslos nur mit einem trockenen Abstaubtuch reinigen.
- KEINE REINIGUNGSMITTEL oder TÜCHER mit GROBEN Material verwenden!!!
- Das Gerät keiner Sonnenbestrahlung oder anderen Hitzequellen aussetzen.
- Stellen Sie das Gerät so auf, dass kein Hitzestau entstehen kann, also frei und gut belüftet.
- Achten Sie darauf, dass an den Seiten ein Mindestabstand von 10 cm besteht, um eine ausreichende Luftzirkulation zu gewährleisten.
- Decken Sie niemals die Belüftungsöffnungen zu!!!
- Offene Brandquellen, wie z.B. brennende Kerzen, dürfen nicht auf das Gerät gestellt werden.
- Das Gerät an einem sicheren, erschütterungsfreien Platz aufstellen.
- Benutzen Sie das Gerät nicht, wenn es Beschädigungen aufweist, wenn es heruntergefallen ist oder nicht einwandfrei funktioniert.
- Gerät möglichst weit entfernt von Computern und Mikrowellengeräten platzieren, da es sonst evtl. zu Empfangsstörungen im Radiobetrieb kommen kann.

BEDIENELEMENT

VORDERANSICHT

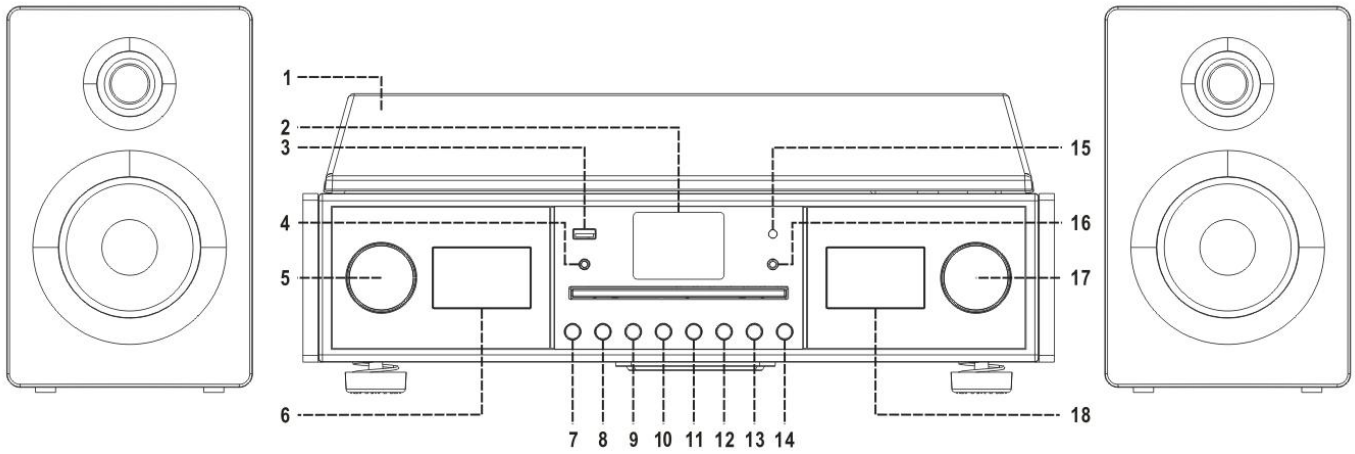

1) Staubschutz
2) LCD Anzeige
3) USB Buchse
4) 3.5 mm AUX-IN Buchse
5) **ENTER** / **SCROLL** / **SELECT** Auswahl- und Einstellknopf
6) Aussteuerungsanzeige links
7) ● **REC** USB Aufnahme
8) **PLAY-MODE** Abspielfunktionen
9) **INFO** Infotaste
10) ⏮ Titel / Station Zurück
11) ⏭ Titel / Station Vorwärts
12) ■ Stop Taste
13) ▶II/**SCAN** Wiedergabe/Pause / Suchlauf
14) ⏏ CD Fach öffnen/schließen
15) Fernbedienungssensor
16) Kopfhörerbuchse
17) ⏻ / **MODE** / **VOLUME** Ein/Aus, Funktion- und Lautstärkeeinstellung
18) Aussteuerungsanzeige rechts

PLATTENSPIELER

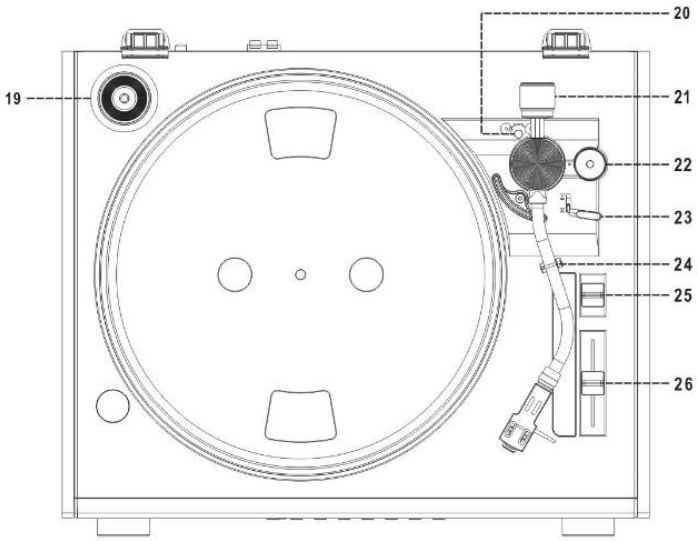

19) Single Adapter
20) Tonarmrückführungseinstellung
21) Tonarmgegengewicht
22) Antiskating
23) Tonarmlift
24) Tonarmauflage Plattenspieler
25) Geschwindigkeitswahl 33/45
26) Geschwindigkeitseinstellung

RÜCKANSICHT ~~UND NETZADAPTER~~

27) DAB+ / FM Antennenbuchse
28) Lautsprecheranschluss
29) DC-Netzteilbuchse

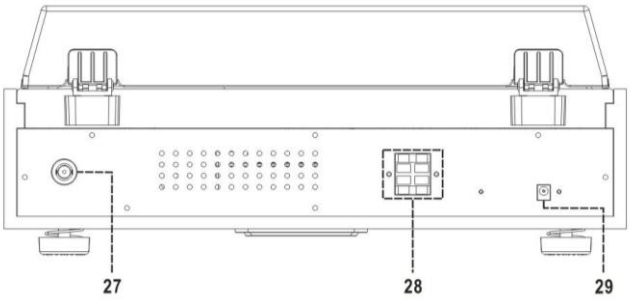

Lautsprecher anschließen

Verbinden Sie das Lautsprecherkabel mit dem Lautsprecheranschluss auf der Rückseite des Geräts. Klemmen Sie dabei das rote Kabel in den roten Anschluss und das schwarze Kabel in den schwarzen Anschluss mit jeweils dem linken und rechten Lautsprecher.

LIEFERUMFANG

- Hauptgerät
- Bedienungsanleitung
- Netzadapter
- Antenne
- Fernbedienung
- 2 x Lautsprecher
- Plattenteller & Matte
- Single Adapter
- Tonarmgegengewicht

Vergewissern Sie sich, dass der Lieferumfang aus der Verpackung genommen wurde.

FERNBEDIENUNG

30) **I/⏻** Ein & in Standby schalten
31) **TS** Titeltrennung
32) **FOLDER +/-** Albumauswahl
33) **MUTE** Lautsprecher stummschalten
34) **P.MODE** Wiederhol und Zufallfunktion
35) ⏮ Titel / Senderauswahl Rückwärts
36) ⏯ Wiedergabe Pause
37) **SCAN** Suchlauf
38) **INFO** – Titel- / Senderinformationen
39) **0-9** Programmplatz & Titel wählen
40) **DELETE** USB Titel löschen
41) **MODE** Funktionsauswahl
42) **VOL -/+** Lautstärkeeinstellung
43) ● **REC** USB Aufnahme
44) **ENTER** Bestätigung
45) ⏭ - Titel- / Senderauswahl Vowärts
46) **STOP** CD/USB Stop
47) **PROGRAM** Sender & Titel speichern

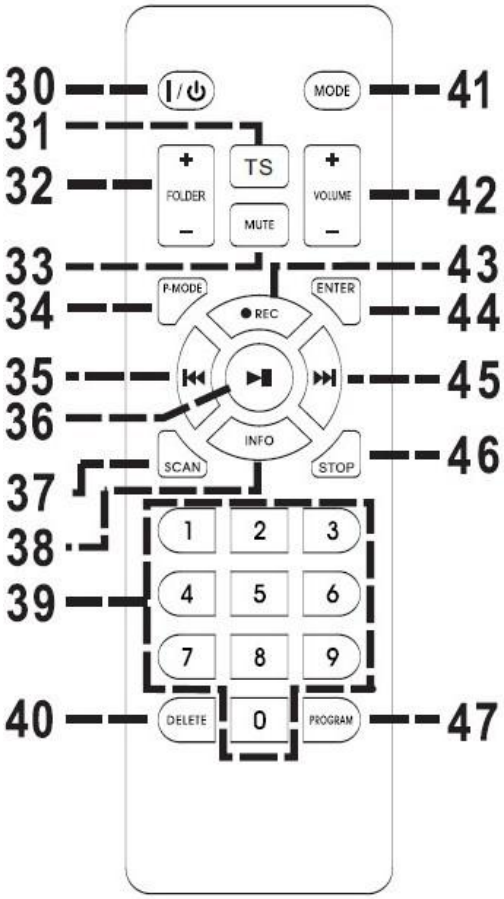

BATTERIE INSTALLATION

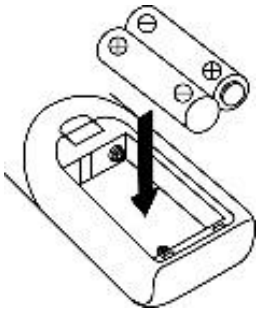

1. Das Batteriefach ist an der Rückseite der Fernbedienung.
2. Entfernen Sie den Batteriefachdeckel, indem Sie die Lasche eindrücken und den Deckel herausheben.
3. Legen Sie zwei (2) AAA-Batterien (nicht im Lieferumfang enthalten) in das Batteriefach und achten Sie auf die richtige Polarität.
4. Schließen Sie das Batteriefach.

INBETRIEBNAHME

- Versichern Sie sich, dass die Spannung dieselbe ist, wie auf dem Netzadapter angegeben.
- Verbinden Sie dem Netzadapter mit einer vorschriftlich installierten Steckdose.

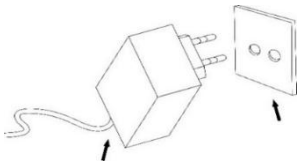

AC/DC Netzadapter Steckdose

- Schließen Sie die DAB/UKW Antenne an und richten Sie diese für besten Empfang aus.

GRUNDBEDIENUNG

GERÄT EIN- / AUSSCHALTEN

Drücken Sie "⏻ /**MODE/VOLUME**" um das Gerät Einzuschalten.

Drücken und halten Sie "⏻ /**MODE/VOLUME**" um das Gerät Auszuschalten.

QUELLE AUSWÄHLEN

Drücken Sie im eingeschalteten Zustand, wiederholt "⏻ /**MODE/VOLUME**" um zwischen den Quellen zu wechseln.

LAUTSTÄRKE

Drehen Sie "⏻ /**MODE/VOLUME**" oder drücken Sie „**VOL-/+**" um die Lautstärke zu verringern oder zu erhöhen.

STUMM

Drücken Sie im eingeschalteten Zustand "**MUTE**" auf der Fernbedienung um den Ton auszuschalten bzw. Stumm zu schalten.

Drücken Sie "**MUTE**" erneut oder "**VOL –**" oder "**VOL +**" um den Ton wieder einzuschalten.

INFORMATIONEN

Durch wiederholtes Drücken der "**INFO**" Taste können bei Radio- und MP3 Wiedergabe verfügbare Informationen angezeigt werden.

Automatische Standby-Schaltung

Das Gerät schaltet sich nach 15 Minuten automatisch in den Standby-Modus, wenn kein Audiosignal vorhanden ist.

Um das Gerät wieder einzuschalten, drücken Sie „⏻ / MODE /VOLUME" am Gerät oder I/⏻ auf der Fernbedienung.

UKW (FM) RADIO

1. Wählen Sie den UKW Modus.
2. Drücken und halten Sie “⏭ / ⏮” um den automatischen Suchlauf zu starten.
   Sie können auch “**SCROLL/SELECT**“ drehen um einen Sender einzustellen.
3. Drücken und halten Sie „**SCAN**“ um einen Speichersuchlauf durchzuführen. Die gefundenen Sender werden in den Senderspeicher abgelegt.
4. Wenn Sie einen UKW-Stereosender einstellen, wird auf dem Display das Stereo – Symbol " " angezeigt. Wenn Sie einen schwachen UKW-Sender einstellen, wird der Empfang automatisch auf Mono umgeschaltet.

Hinweis : Sollte das Audiosignal verrausch sein, und trotz schwachen Empfangs das Gerät nicht automatsch auf Mono schalten, können Sie dies über das Systemmenü zwangseinstellen.

DAB RADIO

1. Wählen Sie den DAB Modus.
2. Beim ersten Einschalten führt das Gerät automatisch einen vollständigen DAB Suchlauf durch und speichert die gefundenen Sender in die DAB Senderliste.
3. Wählen Sie mit „**ENTER/SCROLL/SELECT**“ oder „⏭/⏮“ den gewünschten Sender aus.
4. Um nach neuen Sendern zu suchen, drücken und halten Sie „**SCAN**“ um den automatischen DAB Sendersuchlauf erneut zu starten.

SENDERSPEICHER FÜR DAB & UKW RADIO

Sender speichern

1. Wählen Sie den gewünschten Radiosender. Halten Sie "**PROGRAM**" 2 Sekunden lang gedrückt. Die Senderspeicherliste öffnet sich wählen Sie mit „⏭/⏮“ den gewünschten Speicherplatz.
2. Drücken Sie zur Bestätigung „▶II", auf der Fernbedienung es wird z.B. "Programm 1 gesp“. angezeigt.
3. Wiederholen Sie die obigen Schritte 1 - 2, um bis zu 40 DAB- oder 40 FM-Sender zu speichern.

Sender aufrufen

Drücken Sie “**PROGRAM**” um die Senderspeicherliste zu öffnen, wählen Sie mit „⏭/⏮“ den gewünschten Sender aus und drücken Sie zum Bestätigen „▶II“ auf der Fernbedienung.

Sie können auch mit den Zifferntasten der den Senderspeicherplatz direkt anwählen.

CD - MP3 / USB OPERATION

CD PFLEGEHINWEIS

Um eine CD aus der Hülle zu entfernen drücken Sie leicht die Arretierung in der Mitte der Hülle. Entnehmen Sie die CD vorsichtig am äußeren Rand.

Entfernen Sie Fingerabdrücke und Staub vorsichtig mit einem weichen Tuch. Im Gegensatz zu herkömmlichen Schallplatten haben Compact Discs keine Rillen, um Staub und mikroskopische Rückstände zu sammeln. Wischen Sie in gerader Linie von innen nach außen. Kleine Staubpartikel und leichte Flecken haben keinen Einfluss auf die Reproduktionsqualität.

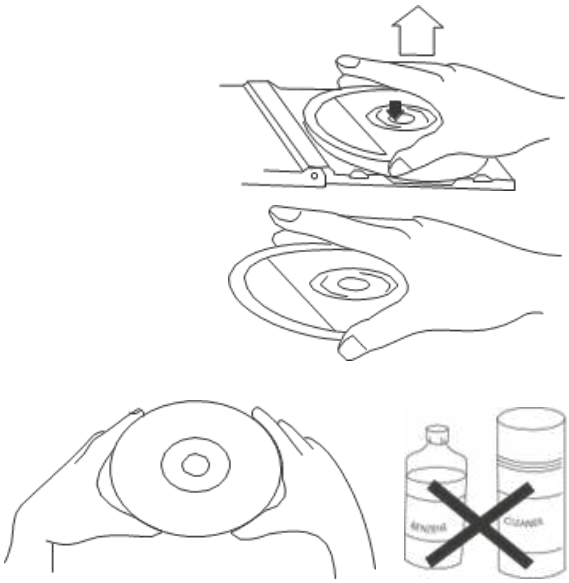

Hinweis: CD und USB Betrieb haben die gleichen Bedienschritte.

ABSPIELEN EINER CD ODER EINES USB-STICKS

1. Wählen Sie den CD oder USB USB Modus.
2. **CD:** Drücken Sie „⏏" um das CD-Fach zu öffnen. Legen Sie die CD mit der Beschriftung nach oben ein und schließen Sie das CD-Fach mit „⏏". Der erste Titel wird abgespielt.
   USB: Stecken Sie den USB-Stick in die USB-Buchse. Der erste Titel wird abgespielt.
3. Drücken Sie „▶II" um die Wiedergabe zu unterbrechen. Dabei blinkt die Wiedergabezeit des Titels. Drücken Sie „▶II" erneut wieder fortzusetzen.
4. Drücken Sie die „■" Taste um die Wiedergabe zu beenden.

TITELSPRUNG UND TITELSUCHLAUF IM CD / USB BETRIEB

1. Drücken Sie während der Wiedergabe „▶▶I" oder „I◀◀" um zum nächsten oder vorherigen Titel zu springen. Die Wiedergabe startet von Beginn an des gewählten Titels.
2. Um innerhalb eines Titels schnell vorwärts oder rückwärts zu suchen drücken und halten Sie „▶▶I" oder „I◀◀" Taste. Das Gerät spielt schnell vorwärts oder rückwärts. Wenn die gewünschte Stelle gefunden ist, lassen Sie die Taste los und das Gerät spielt ab dieser Stelle wieder in Normalgeschwindigkeit.
3. Um das nächste Album zu wählen drücken Sie die „**FOLDER+/-**" Taste (nur bei MP3-CD oder USB).

WIEDERHOL-, ANSPIELFUNKTION UND ZUFALLSWIEDERGABE

Drücken Sie wiederholt „**P.MODE**" um den gewünschten Wiederholungs-Modus auszuwählen:

Der gegenwärtige Titel wird ständig abgespielt

Wiederholt die komplette CD oder USB-Stick.

Das gewählte Album wird ständig abgespielt (nur bei MP3-CD oder USB)

Intro Die Titel werden kurz angespielt.

Zufallswiedergabe. Die Titel werden in zufälliger Reihenfolge abgespielt

TITELPROGRAMMIERUNG IM CD/USB MODUS

1. Im Stop-Modus drücken Sie die „**PROGRAM**" Taste um die Programmierung zu starten. "P01 - T1" wird im Display angezeigt.
2. Drücken Sie „⏭" oder „⏮" um den gewünschten Titel auszuwählen und bestätigen Sie mit „**PROGRAM**".
3. Wiederholen Sie Schritt 1 und 2 um weitere Titel zu programmieren.
   Hinweis: Sie können maximal 32 Titel programmieren.
4. Drücken Sie „▶II" um die programmierte Wiedergabe zu starten. Um zum nächsten oder vorherigen Titel zu gelangen drücken Sie „⏭" oder „⏮".
5. Drücken Sie zweimal die „■" Taste um die Programmierung zu löschen.

BLUETOOTH® FUNCTION

1. Wählen Sie den Bluetooth® Mode.
2. Starten Sie die Suche auf Ihrem Gerät (Smartphone, Tablet...) und wählen Sie 'PL920'
3. Die Geräte sind nun verbunden und Sie können die Wiedergabe an Ihren Bluetooth® -Gerät starten. Benutzen Sie zur Steuerung die Bedienelemente des Bluetooth® - Gerätes.
4. Um das Bluetooth® Gerät zu trennen drücken und halten Sie die „**STOP** ■" Taste oder schalten Sie Bluetooth® aus.

AUX-IN

Wählen Sie den „PHONO/AUX" Modus

Verbinden Sie das anzuschließende Gerät mit einem entsprechenden Audio-Kabel (nicht im Lieferumfang) mit der AUX-IN Buchse des Gerätes (PL920).

Starten Sie die Wiedergabe am angeschlossenen Gerät. Verwenden Sie dazu die Bedienelemente des verbundenen Gerätes.

PLATTENSPIELER

INSTALLATION DES GEGENGEWICHTS

1. Schieben Sie das Gegengewicht vollständig auf die Rückseite des Tonarms, bis es anstößt und drehen Sie es im Uhrzeigersinn, bis es einrastet.
2. Drehen Sie das Gegengewicht im Uhrzeigersinn und schieben Sie es dabei nach hinten, bis es die Linie wie in Abbildung 2 dargestellt erreicht
3. Halten Sie das Gegengewicht und drehen Sie die Scheibe mit Markierung, bis es die Position "3" erreicht, dies entspricht dem auflagegeweicht von Ca. 3 Gramm.
4. Durch drehen des Gewichtes mit der Scheibe, kann das Auflagegewicht nun entsprechend der Anzeige in Grammschritten eingestellt werden.

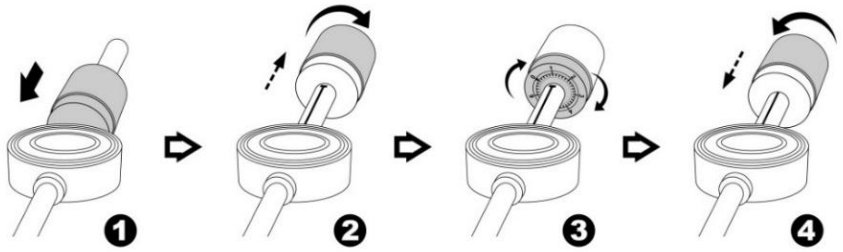

Bemerkung: Der Auflagegewicht der mitgelieferten Abtastnadel liegt im Bereich 3 - 4 Gramm. Jede Abtastnadel hat ihren eigenen Arbeitsdruck (siehe entsprechende Spezifikation).

BETRIEB

- Achten Sie darauf, dass der Tonarm frei beweglich ist und die Nadelschutzkappe entfernt ist.
- Phono und Aux teilen sich den gleichen Eingang. Sobald die 3,5-mm-Aux-In-Buchse angeschlossen ist, schaltet das Gerät automatisch auf die Aux-In-Funktion um.
  Stellen Sie daher sicher, dass die 3,5-mm-Aux-In-Buchse nicht angeschlossen ist, wenn Sie eine Schallplatte abspielen möchten.

PLATTEN ABSPIELEN

1. Wählen Sie den „PHONO/AUX“ Modus.
2. Wählen Sie mit dem Geschwindigkeitswahlschalter 33/45 richtige Geschwindigkeit zu der verwendeten Platte.
3. Legen Sie die Platte auf den Plattenteller (verwenden Sie falls erforderlich den Singleadapter).
4. Heben Sie den Tonarm an, und bewegen Sie den Tonarm langsam in Richtung der Schallplatte. Der Plattenteller beginnt zu Drehen.
5. Legen Sie den Tonarm vorsichtig auf die Schallplatte.
6. Am Ende der Schallplatte stoppt der Plattenspieler automatisch und der Tonarm wird zur Auflage zurückgeführt.
7. Um manuell zu stoppen, heben Sie den Tonarm vorsichtig von der Platte und legen Sie den Tonarm auf die Tonarmstütze.

WEITERE EINSTELLUNGEN

Anti-Skating Einstellung

Die Anti-Skating-Einstellung beim Plattenspieler soll den Effekt des "Skating" (das Ziehen des Tonarms zur Plattenmitte) ausgleichen, um eine gleichmäßige Abnutzung der Nadel und eine optimale Stereotrennung zu gewährleisten. Man stellt sie in der Regel auf den gleichen Wert ein, wie die Auflagekraft, also den Druck, mit dem die Nadel auf die Schallplatte aufliegt.

Geschwindigkeitsfeineinstellung

Die Geschwindigkeit des Plattentellers ist voreingestellt.

Mit Schieben des Reglers in Richtung „+“ und „- “ können Sie die Geschwindigkeit feineinstellen und dadurch nach Gehör und persönlichen Geschmack das Klangergebnis beeinflussen.

Tonarm Rückführung Justierung

Der Abschaltzeitpunkt und die Tonarmrückführung kann durch Justierung der Schraube wie folgt eingestellt werden:

Zum Einstellen bitte zuerst die Gummiabdeckung entfernen.

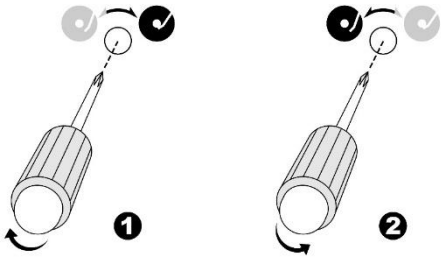

a. Wenn das Gerät die Platte nicht vollständig abspielt und zu früh abschaltet, drehen Sie mit einem Kreuzschlitzschraubendreher die Schraube in der Öffnung im Uhrzeigersinn. Der Tonarm wird sich, bevor er abschaltet, nun weiter nach innen bewegen.
b. Wenn das Gerät am Ende der Platte nicht abschaltet, drehen Sie mit einem Kreuzschlitzschraubendreher die Schraube in der Öffnung entgegen des Uhrzeigersinns. Der Abschaltpunkt bewegt sich durch die Einstellung vom Zentrum weg.

Bemerkung:

- Der Abschaltpunkt ist sehr subjektiv, wählen Sie bitte die am besten geeignete Position auf der Grundlage Ihrer eigenen Plattensammlung. Die Werksvoreinstellung ist basierend auf eine Grundeinstellung welche für eine Vielzahl am Markt vorhandene Platten passt
- Überprüfen Sie bitte der Einstellung der Stoppposition von Zeit zu Zeit und vermeiden Sie ein überdrehen der Schraube.

KOPFHÖRER

Stecken Sie den Stecker des Kopfhörers in die Kopfhörerbuchse. Nun hören Sie den Ton nur noch über den Kopfhörer. Der Ton über die Lautsprecher wird abgeschaltet.

Hinweis: Stellen Sie die Lautstärke während des Kopfhörer-Betriebs niedriger ein um Gehörschäden vorzubeugen.

USB AUFNAHME

1. USB AUFNAHME VON CD/MP3

Stecken Sie den USB Stick in die USB-Buchse.

Drücken Sie während der CD/MP3-Wiedergabe einmal die Taste„● **REC**", auf dem Display wird „Copy one“ bei CD-MP3 oder „Ripping one“ bei CD Titel angezeigt.

Drücken Sie während des CD/MP3-Stoppmodus einmal die Taste „**REC**", auf dem Display wird „Copy all“ bei CD-MP3 oder „Ripping all“ bei CD Titel angezeigt.

Beenden Sie die Aufnahme mit „**STOP**/ ■“.

2. USB AUFNAHME VON ANDEREN QUELLEN

Stecken Sie das USB-Stick in die USB-Buchse.

Wählen Sie die Quelle aus, die Sie aufnehmen möchten; eventuell müssen Sie die Aufnahmequelle vorher pausieren

Drücken Sie einmal auf „● REC", es blinkt ● USB in der Anzeige und die Aufnahme beginnt.

Starten Sie die Wiedergabe der Quelle, die Sie aufnehmen möchten.

Drücken Sie während der Aufnahme „**TS**“ um diese in mehrere MP3 Dateien zu unterteilen.

Drücken Sie „**STOP/**■", um die Aufnahmefunktion zu stoppen.

HINWEIS:

- Das System erstellt einen Musikordnernamen - "RIP" für CD-DA-Kodierung, "REC" für Tuner-, Phono-, Bluetooth-, Aux und "FROMCD" für CD-MP3

USB-TITEL LÖSCHEN

Im Stop Modus drücken Sie „**DELETE**“ um den ersten Titel des Mediums zu löschen.

SYSTEMEINSTELLUNGEN

Drücken und halten Sie für einige Sekunden die „**INFO**" Taste.

Es öffnet sich das Menü, navigieren Sie mit „**⏭**" oder „**⏮**" durch das Menü and bestätigen Sie die gewählte Option mit „**▶II**".
Drücken Sie „**INFO**" um im Menü einen Schritt zurückzugehen.

Folgende Optionen sind verfügbar sind im „System Menü" verfügbar:

Sleep

Aktiviert die Einschlaffunktion, das Gerät schaltet sich nach der eingestellten Zeit (15 / 30 / 45 / 60 / 90 oder 120 Minuten) aus.

Wecker

Weckfunktion mit 2 unabhängigen Weckzeiten mit folgenden Einstellmöglichkeiten:
Wecker: Ein / Aus

Weckwiederholung: Einmal, Werktage; Wochenende, Täglich

Weckzeit in Stunden und Minuten

Weckquelle Summer, DAB und FM mit gewünschten Programmplatz

Dauer des Weckens (15 / 30 / 45 / 60 / 90 oder 120 Minuten)

Lautstärke ansteigend bis zum programmierten Wert.

Uhrzeit

Zeit und Datum	manuell einstellen
Automatisches Update:	Von welcher Quelle die Uhrzeit aktualisiert werden soll
Uhrzeitanzeige	in 12 oder 24 Stunden Modus
Datumsformat :	TT_MM_JJJJ oder MM-TT-JJJJ
Uhr Stil:	Anzeige der Uhr in Analog oder Digital

Beleuchtung

Dimmen nach:	Der Zeitraum (Aus keine Abdunkelung); ab wann die Anzeige abgedunkelt werden soll
Helligkeit	im Betrieb: Hoch; Mittel; Niedrig
Dimmer Helligkeit	Helligkeit abgedunkelt: Hoch; Mittel; Niedrig

Sprache

Benutzermenüsprache: Englisch; Deutsch, Französisch, Italienisch; Niederländisch

EQ

Equalizer Grundeinstellung: Normal; Klassik; Jazz; Pop; Rock; Nachrichten, MY EQ
(Bei MY EQ kann der Bass und Höhenbereich separat voreingestellt werden)

Werkseinstellung

Setzt das Gerät in den Auslieferzustand zurück.

Software-Version

Zeigt die installierte Software Version an.

Während des DAB oder FM-Betriebs sind noch folgende Zusatzmenüs verfügbar:

DAB - Menü

Senderliste	Zeigt die DAB Senderliste an
Vollst. Suchlauf	Startet den vollständigen DAB - Suchlauf
Progr. auswählen	Senderauswahl aus dem DAB - Programmspeicher
Progr. speichern	Sender in den DAB - Programmspeicher speichern
Man. einstellen	Manueller DAB - Suchlauf mit Eingabe des DAB – Kanals
Leeren	Entfernt nicht empfangbare Sender aus der Senderliste
DRC	Komprimiert, wenn vom Sender unterstütz das Audiosignal
Durchsage	Schaltet vom Sender übertragene Test- und Warnmeldungen ein

UKW (FM) - Menü

AMS	Startet den FM automatischen Programmspeichersuchlauf
Progr. auswählen	Senderauswahl aus dem FM - Programmspeicher
Progr. speichern	Sender in den FM - Programmspeicher speichern
Suchlauf Einstell.	Stellt die FM - Suchlaufschwelle zwischen allen Sendern und nur starke Sender ein.
Audio Einstellung	Stellt die Möglichkeit des automatischen Stereo – Empfangs auf Zwangs - Mono um.

Die aktuelle Version der Bedienungsanleitung kann unter www.soundmaster.de heruntergeladen werden

Technische Änderungen und Druckfehler vorbehalten.

Copyright von Woerlein GmbH, 90556 Cadolzburg, www.soundmaster.de

Vervielfältigung nur unter ausdrücklicher Genehmigung der Woerlein GmbH

ENVIRONMENTAL PROTECTION

Do not dispose of this product with the normal household waste at the end of its life cycle. Return it to a collection point for the recycling of electrical and electronic devices. This is indicated by the symbol on the product, user manual or packaging

The materials are recyclable according to their labeling. By reusing materials or other forms of recycling old devices and packaging, you are making an important contribution to protecting our environment. If necessary, remove batteries and personal data before disposal free of charge and ask your local authority about the responsible disposal point.

WARNING

Risk of electric shock
Do not open!

Caution: To reduce the risk of electric shock, do not remove the cover (or back). There are no user serviceable parts inside. Refer servicing to qualified service personnel.

This symbol indicates the presence of dangerous voltage inside the enclosure, sufficient enough to cause electric shock.

This symbol indicates the presence of important operating and maintenance instructions for the device

Used batteries are hazardous waste and NOT to be disposed of with the household waste! As a consumer you are legally obligated to return all batteries for environmentally responsible recycling – no matter whether or not the batteries contain harmful substances*)

Return batteries free of charge to public collection points in your community or shops selling batteries of the respective kind.

Only return fully discharged batteries

***) marked Cd = cadmium, Hg = mercury, Pb = lead**

- Only use mercury and cadmium-free batteries.
- Used batteries are hazardous waste and NOT to be disposed of with the household waste!!!
- Keep batteries away from children. Children might swallow batteries.
- Contact a physician immediately if a battery was swallowed.
- Check your batteries regularly to avoid battery leakage.
- Batteries shall not be exposed to excessive heat such as sunshine, fire or the like.
- CAUTION: Danger of explosion if battery is incorrectly replaced
- Replace only with the same or equivalent type

CLASS 1 LASER PRODUCT
KLASS 1 LASER APPARAT
LUOKEN 1 LAISERLAITE
KLASSE 1 LASER PRODUKT

CAUTION - INVISIBLE LASER RADIATION WHEN OPENING THE COVER OR PRESSING THE SAFETY INTERLOCK. AVOID EXPOSURE TO THE LASER BEAM.

To prevent possible hearing damage, do not listen at high volume levels for long periods

- Use the device in dry indoor environments only.
- Protect the device from humidity.
- This apparatus is for moderate climates areas use, not suitable for use in tropical climates countries.
- No objects filled with liquids, such as vases, shall be placed on the apparatus.
- The mains plug or an appliance coupler is used as the disconnect device, the disconnect devices shall remain readily operable.
- Connect this device to a properly installed and earthed wall outlet only. Make sure the mains voltage corresponds with the specifications on the rating plate.
- Make sure the mains cable stays dry during operation. Do not pinch or damage the mains cable in any way.
- A damaged mains cable or plug must immediately be replaced by an authorized service center.
- In case of lightning, immediately disconnect the device from the mains supply.
- Children should be supervised by parents when using the device.
- Clean the device with a dry cloth only.
- Do NOT use CLEANING AGENTS or ABRASIVE CLOTHS!
- Do not expose the device to direct sunlight or other heat sources.
- Install the device at a location with sufficient ventilation in order to prevent heat accumulation.
- Do not cover the ventilation openings!
- Install the device at a safe and vibration-free location.
- Install the device as far away as possible from computers and microwave units; otherwise radio reception may be disturbed.
- Do not open or repair the enclosure. It is not safe to do so and will void your warranty. Repairs only by authorized service/ customer center.
- No naked flame sources, such as lighted candles, should be placed on the unit.
- When you are necessary to ship the unit store it in its original package. Save the package for this purpose.
- In case of malfunction due to electrostatic discharge or fast transient (burst), remove and reconnect the power supply.
- If the unit is not using for a long period of time, disconnect it from the power supply by unplugging the power plug. This is to avoid the risk of fire.

LOCATIONS OF CONTROLS

FRONT VIEW

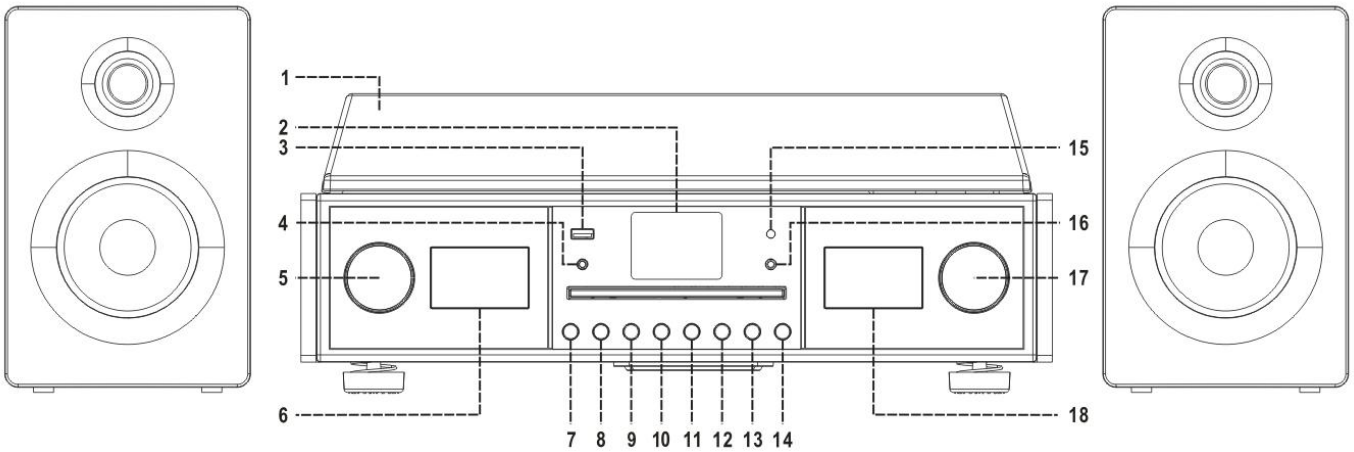

1) Dust cover
2) LCD display
3) USB socket
4) 3.5 mm AUX-IN jack
5) **ENTER** / **SCROLL** / **SELECT**
   Selection and control
6) VU meter (left)
7) ● **REC** USB encoding
8) **PLAY-MODE** Playback functions
9) **INFO** Station and track information
10) ⏮ Title & station back
11) ⏭ Title & station forward
12) ■ Stop
13) ▶II/**SCAN** Play/pause / scan
14) ⏏ CD Door open/close
15) Remote control sensor
16) 3.5mm Headphone jack
17) ⏻ / **MODE** / **VOLUME**
    On/Off / function and volume
18) VU meter (right)

TURNTABLE

19) Spindle adaptor
20) Alignment screw with cover
21) Counter weight
22) Antiskating
23) Cueing Lever
24) Tone-Arm Lock
25) Turntable speed selector
26) Pitch adjustment

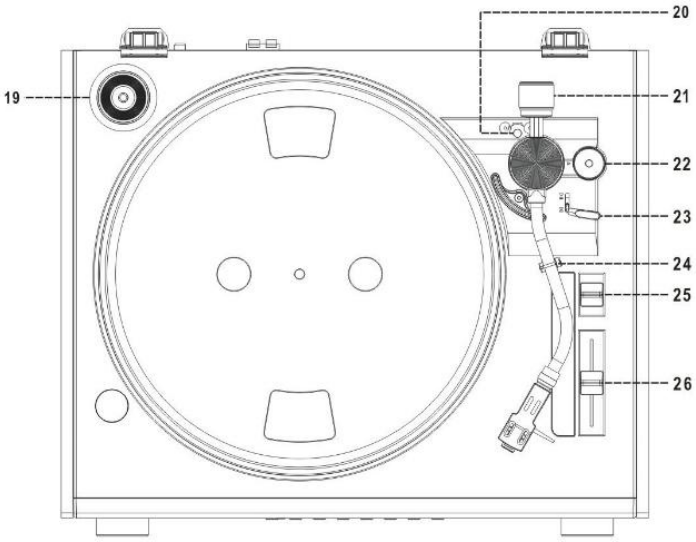

BACK VIEW

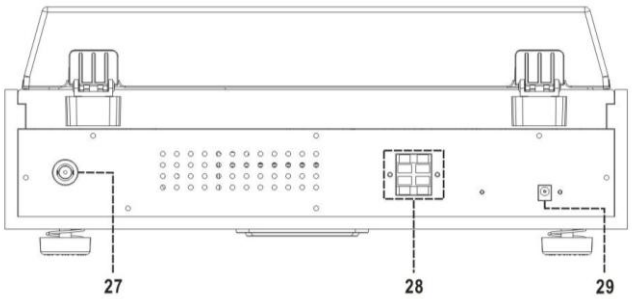

27) DAB / FM antenna socket
28) Speaker clip connection
29) DC socket

CONNECTIONS OF SPEAKER BOX

Connect the speaker cable to the speaker terminal located on the rear side of the unit. Put the red cable into the red terminal and the black cable in the black terminal of the speaker position (left and right).

CONTENT OF DELIVERY

- Main unit
- Instruction manual
- Power supply
- DAB/FM wire antenna
- Remote control
- 2 x speaker box
- Platter & Slip matt
- Single adaptor
- Counter weight

Ensure that above parts are have been taken out of the packaging

REMOTE CONTROL

30) **I/ ⏻** Power on/standby
31) **TS** Track separation
32) **FOLDER +/-** Album selection
33) **MUTE** Mute speakers
34) **P.MODE** – Repeat / Random
35) ⏮ Track / station backwards
36) ⏯ – Play/Pause button
37) **SCAN** Station search
38) **INFO** Title & station information's
39) **0-9** Direct title & preset selection
40) **DELETE** USB title delete
41) **MODE** Function selection
42) **VOL -/+** Volume -/+
43) ● **REC** USB record
44) **ENTER** confirm
45) ⏭ - Track / station forward
46) **STOP** CD/USB playback stop
47) **PROGRAM** Preset and Title programming

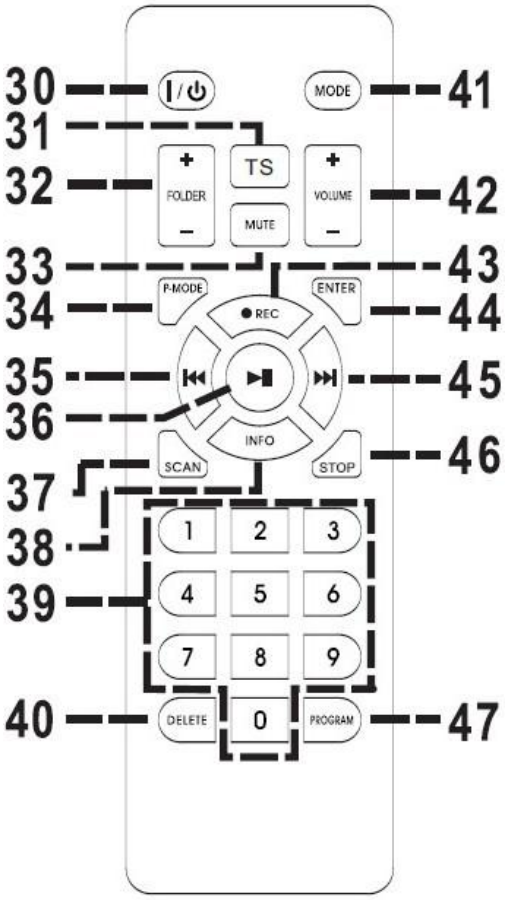

BATTERY INSTALLATION OF REMOTE CONTROL

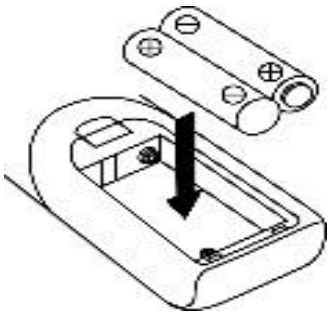

The remote control requires 2 pcs AAA dry battery.
Hold and pressing the clasp with the thumb in the right direction of arrow in the illustration, and take out the battery compartment by sliding with forefinger in the direction to yourself.
Take out the battery compartment from the remote control. Install 2 pcs AAA dry battery in the compartment with the positive polarity upturned level hold and push the battery compartment into the remote control lightly. It's okay once hear a click.

GETTING STARTED

POWER SOURCE

Connect the DC jack to the DC socket of the unit.

This system is designed to operate on normal 230V 50Hz AC only. Attempting to operate from any other power source may cause damage to the system, and such damage is not covered by your warranty.

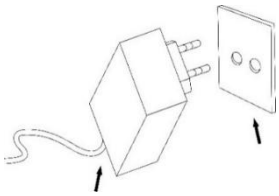

AC/DC Adaptor AC outlet

Connect the provided wire antenna to the antenna socket and align it for best reception.

BASIC OPERATIONS

POWER ON / OFF

Press "⏻ /**MODE**/**VOLUME**" to enter the on mode.
Press and hold "⏻ /**MODE**/**VOLUME**" to turn off the unit in standby mode.

SELECTING MODES

Press "**MODE**" repeatedly to switch between modes.

ADJUSTING VOLUME

Rotate "**VOLUME**" on the unit or press "**VOL -/+"** on the remote to decrease / increase the volume.

MUTE

Press „**MUTE**" on the remote control to switch off the volume.
Press the button again or change the volume.

INFORMATION

Press repeatedly "**INFO**" to announce the available information's MP3 and radio mode.

ERP power management

If nobody presses and holds the POWER button to turn OFF the unit after stopping playing, the unit will power off automatically after around 15 minutes.
Press "⏻ / MODE / VOLUME" button on the unit or the "I/⏻" button on the remote to wake the device up from standby mode.

FM RADIO

1. Select FM mode.
2. Rotate "**ENTER/SCROLL/SELECT**" or press and hold "⏭" or "⏮" to tune the desired radio station.
3. You can also press and hold "**SCAN**" to start AMS (Automatic Memory Storage) all found station will be stored on the FM presets.
4. If you tune to a FM stereo station, the stereo icon will show on the display. If you tune to a weaker FM station, the reception will automatically switch to mono.

NOTE: In case of noisy stereo signal, you can switch the audio signal in the system settings to Mono.

DAB RADIO

1. Select DAB mode.
2. At the first switch on the unit is performing DAB full scan and store the found stations in the DAB station list
3. Rotate the "**ENTER/SCROLL/SELECT**" knob or press "⏭" / "⏮" to choose the desired DAB station.
4. To search to new DAB stations press and hold "**SCAN**" to do a full scan again.

PRESET FUNCTION IN DAB/FM MODE

Preset storing

1. Choose the desired radio station. Press and hold "**PROGRAM**" for 2 seconds, the preset station list is shown on the display, press "⏭" or "⏮" to choose the desired preset number.
2. Press "⏯" on remote control to confirm, 'Preset "x" Saved' will show on the display.
3. Repeat the above 1 - 2 steps to program 40 desired DAB stations or 40 FM stations.

Preset recall

Press "**PROGRAM**" to recall the preset station list, press "⏭" / "⏮" and press "⏯"on remote control to confirm, or use the numeric buttons to choose the preset station.

CD - MP3 / USB OPERATION

COMPACT DISC CARE

To remove a disc from its storage case, press down on the centre of the case and lift the disc out, holding it carefully by the edges. Fingerprints and dust should be carefully wiped off the discs recorded surface with a soft cloth. Unlike conventional records, compact discs have no grooves to collect dust and microscopic debris, so gently wiping with a soft cloth should remove most particles. Wipe in a straight line from the inside to the outside of the disc. Small dust particles and light stains will have absolutely no effect on reproduction quality.

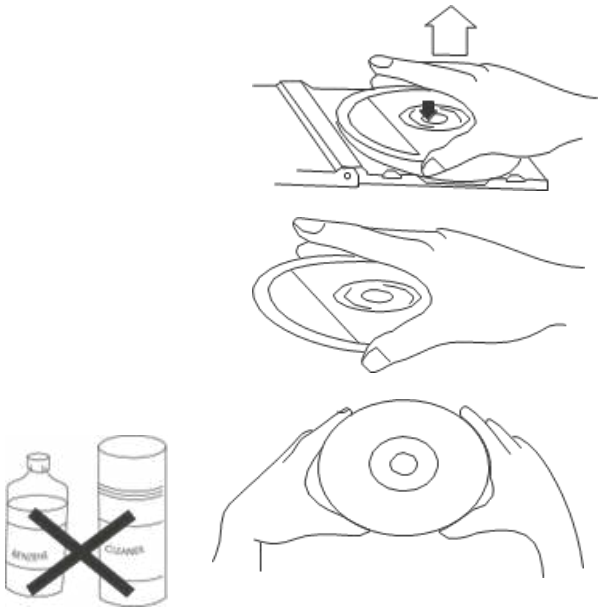

Note: CD or USB mode have the same operating procedures.

Playing CD or USB

1. Press "**MODE**" to enter the CD or USB mode.
2. **CD:** Press "⏏" to open the CD door. Place a CD with the printed side facing up inside the tray, then close the CD door by pressing "⏏". The first track will start playback.
   USB: Insert carefully USB drive in the USB socket. The first track will start playback.
3. Press "▶II" to pause the playback. The track time will start blinking. Press "▶II" again to resume the playback.
4. Press "■" to stop the playback.

TRACK SKIP AND HIGH SPEED TRACK SEARCH IN CD / USB MODE

1. During CD/USB playback, press "▶▶I" or "I◀◀" repeatedly will skip to higher or lower tracks. The disc will begin to play from your selected track.
2. To rapidly search forward or backward within a track and locate a specific passage of it, press and hold "▶▶I" or "I◀◀". The player will search forward or backward at a high speed. Release the button when you hear your desired passage and the playback will resume normal from that point.
3. To select next folder (MP3 - Album) press "**FOLDER +/-**" on the remote control.

REPEAT, INTRO and RANDOM Function

Press repeatedly "**PLAY MODE**" or "**P-MODE**" to toggle through the play options.

The player will repeat the current playing track.

The player will repeat the tracks in the whole playing USB or CD .

The player will repeat the tracks in the playing folder (only at MP3-CD or USB)

The player will enter into the "Intro" playing mode.

The player will enter into the "Random" playing mode.

MEMORY FUNCTION IN CD/MP3 MODE

1. In CD/USB stop mode, press "**PROGRAM**" on the remote control to enter PROGRAM mode, "P01 T1" will show on the screen.
2. Press "⏭" or "⏮" to select your desired track and then press "**PROGRAM**" to confirm.
3. Repeat the step 1 and step 2 to continue to program.
   Note: You can save a total of 32 tracks.
4. Press "**▶II**" to play the saved tracks, press "⏭" or "⏮" to select a track in the sequence saved.
5. Press "■" twice to leave program mode. The entire program stored in memory is canceled.

BLUETOOTH® FUNCTION

1. Select the *Bluetooth®* mode.
2. Enable Bluetooth search on your portable device (Smartphone, Tablet...) and confirm 'PL920'.
3. Now you can transfer the music to PL920 and all operations can only be operated from your mobile device.
4. To disconnect the *Bluetooth®* connection, press and hold "**STOP ■**", or switch the unit to other mode, or switch off the *Bluetooth®* function of your device.

AUX IN OPERATION

Select the PHONO/AUX mode. Insert the audio cable (not included) into the matching 'AUX IN' socket of the unit.

Start the playback of the connected device and you can hear the sound in PL920.

TURNTABLE OPERATION

ADJUST THE WEIGHT OF THE STYLUS

1. Slide in the counter weight completely into the rear of the tone arm until it reach the end, turn it clockwise until it click with pit inside.
2. Twist the counter weight clockwise & backward until it reach the white line as figure 2
3. Twist the counter marking without the counter weight until it reach " 3 " position
4. Twist the counter weight anti-clockwise & inward until it reach the appropriate working pressure.

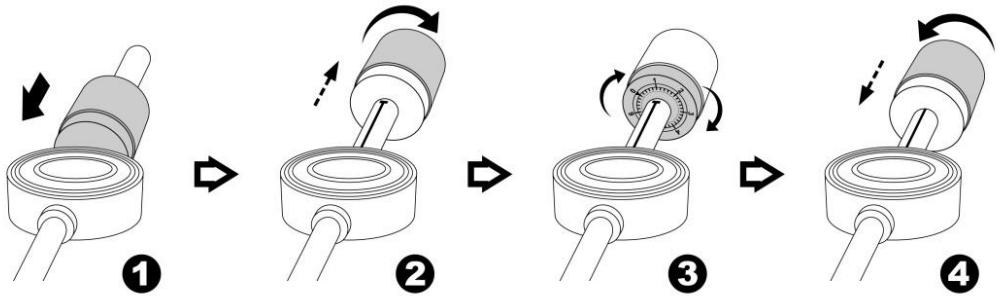

Remark : The working pressure of the provided stylus is from the range 3 - 4 grams. According to the cartridge manufacturer. All stylus has it own working pressure and please refer to the specification respectively.

IMPROTANT

- Remove the stylus protector.
- Be sure that the tone arm is being detached from the tone arm rest before operating and re-secured again afterwards.
- Phono and Aux are sharing the same function band. Once the 3.5mm Aux-in jack is being connected, unit will switch to Aux-in function automatically. **Therefore, make sure the 3.5mm Aux-in jack is not being connected if you wish to play a record.**

PLAYING RECORDS

1. Select the "PHONO/AUX" mode.
2. Make sure that you have removed the stylus cover from the stylus and have released the tone arm lock that secured the tone arm to the tone arm rest.
3. Set the turntable speed selector to the appropriate speed 33 or 45 rpm. If you are playing 45 rpm 'singles', place the 45 rpm adapter on the centre spindle.
4. Place your record on the centre spindle.
5. Lift the tone arm from the rest and slowly move it to the edge of the record. The turntable starts automatically. Place the tone arm to the desired position of the record.
6. At the end of the record, the turntable stops automatically and the tonearm returns to the rest.
7. To stop manually, lift the tone arm from the record and return it to the rest.

FURTHER ADJUSTMENTS

Anti-skating setting

The anti-skating setting on the record player is intended to compensate for the effect of "skating" (the tonearm pulling towards the center of the record) in order to ensure even wear of the stylus and optimum stereo separation. It is usually set to the same value as the tracking force, i.e. the pressure with which the stylus presses against the record.

Speed fine alignment

The turntable speed is preset, by sliding the control in the "+" and "-" directions, you can set the speed and thereby influence the sound result according to your ear and personal taste.

Tone arm stopping position alignment

The position of the tone arm complete playback and return to the rest station can be adjusted at the alignment screw as follow:
Before starting the alignment, please take out the hole covering rubber:

a. If the system cannot complete the playback of record and return earlier, use a cross head screw driver and turning the alignment screw inside the hole clockwise, the stopping and eject position of the tone arm will move more inward to the center of the record for playback completion.
b. If the system cannot return to rest position automatically after playback of record use a cross head screw driver and turning the alignment screw inside the hole anti-clockwise, the stopping and eject position of the tone arm will move more away from the center of the record for playback completion.

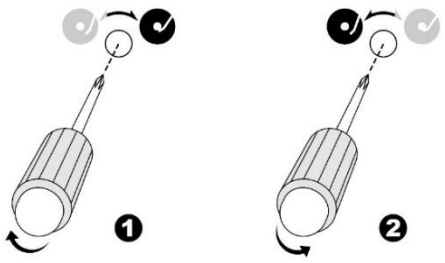

Remark:

- The stopping position is very subjective among difference customers, please select the most suitable position based on your own record collection. The ex-factory setting is based on the most common template.
- Please check the stopping position time by time during adjustment and avoid over turning of the screw inside.

HEADPHONES OPERATION

During usual operation insert the earphone's cable (not included) into the matching 'PHONES' socket of the unit. Now you can hear the sound exported to your earphones.

Note: Adjust the volume lever lower during the PHONES operation.

To prevent possible hearing damage, do not listen at high volume levels for long periods.

USB RECORDING

1. CD/MP3 RECORDING

Plug USB drive into USB socket. During the CD playing mode, press " ● **REC**",

" ● USB" will show on the display and then start flashing "Ripping one" during CD playback and "Copy one" will be shown at CD-MP3 playback.

During the CD stop mode, press the " ● **REC**" button, " ● USB" will show on the display and then start flashing. "Ripping all" at CD playback and "Copy all" at CD -MP3 playback.

Press „**STOP**/ ■" to stop recording

2. OTHER SOURCE RECORDING

Plug USB drive into USB socket.

Select the source you want to record; may you have to prepare to pause the record source in advance

Press " ● **REC"** and " ● USB" will show on the display and then start flashing.

Start the playback of the source you want to record

Press "■" to stop the record function during the recording mode.

NOTE:

- The system will create a music folder name – " RIP" for CD-DA encode, "REC" for Tuner, Phono, Bluetooth, Aux, encode and "FROMCD" for CD-MP3 disc copy

DELETE USB TITLE

In Stop mode press "**DELETE** to delete the first Track of USB

SYSTEM SETTING

Press and hold "**INFO**" button for 2-3 seconds.
The menu is opening, press "⏭" or "⏮" to move up and down press ⏯ to confirm the chosen option.
Press **"INFO"** to go on step back in the menu.
Following options are available in the "System menu"

Sleep

The system will turn to standby mode automatically when reach the set time (15 / 30 / 45 / 60 / 90 / 120 minutes).

Alarm

Alarm function with two independent alarm times with the following settings:
Alarm: On / Off
Alarm repeat: Once, Weekdays, Weekends, Daily
Alarm time in hours and minutes
Alarm source: Buzzer, DAB and FM with desired preset
Alarm duration (15 / 30 / 45 / 60 / 90 or 120 minutes)
Volume increasing to the programmed value.

Time / Date

Set Time/Date	Manual setting of time and date
Auto Update:	Update source for the automatic time setting
Set 12/24 Hour	12 / 24 hour clock style
Set Date Format:	DD_MM_YYYY or MM-DD-YYYY
Clock style	You can choose digital or analogue clock style

Backlight

Timeout:	The dim level becomes active after the set time (Off = no dimming)
On level	High; Medium; Low
Dim Level	High; Medium; Low.

Language

You may choose the menu languages from English, German French, Dutch, Italian Netherlands.

EQ

Sound basic settings: Normal; Classical; Jazz; Pop; Rock; News; MY EQ
(With MY EQ, the bass and treble ranges can be preset separately)

Factory Reset

Select to reset the unit to factory setting.

Software-Version

Shows the installed software version.

The following additional menus are available during DAB or FM operation:

DAB menu

Station List	Displays the DAB station list
Full Scan	Starts the full DAB scan
Preset Recal	Selects stations from the DAB program memory
Preset Save	Saves stations in the DAB program memory
Manual Tune	DAB scan by entering the DAB channel
Prune Invalid	Removes stations that cannot be received from the station list
DRC	Compresses the audio signal if supported by the station
Announcement	Switches on test and warning messages transmitted by the station

FM menu

AMS	Starts the FM automatic program memory scan
Preset Recal	Select station from the FM program memory
Preset Save	Save station in the FM program memory
Scan settings	Sets the FM scan threshold between all stations and only strong stations.
Audio setting	Switches the automatic stereo reception option to forced mono.

The current version of the manual can be downloaded from www.soundmaster.de

Technical changes and misprints reserved.

Copyright by Woerlein GmbH, 90556 Cadolzburg, www.soundmaster.de

Duplication only with the permission of Woerlein GmbH

PROTECTION DE L'ENVIRONNEMENT

Ne jetez pas ce produit avec les ordures ménagères lorsqu'il est usagé. Retournez-le à un point de collecte pour le recyclage des appareils électriques et électroniques. Cette recommandation est indiquée par le symbole sur le produit, le mode d'emploi ou l'emballage.

Les matériaux sont recyclables selon leur étiquetage. En réutilisant des matériaux ou d'autres formes de recyclage d'anciens appareils et emballages, vous apportez une contribution importante à la protection de notre environnement. Si nécessaire, retirez les piles et les données personnelles avant l'élimination gratuitement et demandez à votre autorité locale le point d'élimination responsable

ATTENTION

Risque d'électrocution
Ne pas ouvrir!

Attention!: Pour réduire le risque d'électrocution, ne retirez pas le couvercle (ou l'arrière). L'usager ne peut entretenir aucune pièce à l'intérieur. Confiez l'entretien à un personnel qualifié.ntretenir aucune pièce à l'intérieur. Confiez l'entretien à un personnel qualifié.

Ce symbole indique la présence d'une tension dangereuse à l'intérieur de l'appareil, qui est suffisante pour provoquer un choc électrique.

Ce symbole indique la présence de consignes importantes de fonctionnement et d'entretien de pour l'appareil

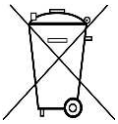

Les piles usages sont des déchets dangereux et ne doivent PAS être jetées avec les ordures ménagères ! La loi impose aux consommateurs de disposer de **toutes les piles** pour un recyclage écologique – et ce que les piles soient de contenance dangereuse ou pas*).

Disposer gratuitement des piles dans les points de collecte de votre communauté ou auprès des magasins détaillant les piles de même catégories.
Ne disposez que de piles entièrement vides.

***) marquée Cd = cadmium, Hg = mercure, Pb = plomb**

CLASS 1 LASER PRODUCT KLASSE 1 LASER PRODUKT LUOKAN 1 LASER LAITE KLASS 1 LASER APPARAT PRODUCTO LASER CLASE 1	**ATTENTION – RADIATION LASER INVISIBLE LORSQUE VOUS OUVREZ LE COUVERCLE OU APPUYEZ SUR L'ENCLENCHEMENT DE SECURITE. EVITEZ TOUTE EXPOSITION AU RAYON LASER**

Pour éviter des lésions auditives, n'écoutez pas à des niveaux sonores élevés pendant de longues périodes.

- N'utilisez l'appareil qu'à l'intérieur dans un lieu sec
- Protégez l'appareil contre l'humidité
- N'ouvrez pas l'appareil ***RISQUE D'ELECTROCUTION !*** Faites effectuer l'ouverture et l'entretien par un personnel qualifié
- Ne connectez cet appareil qu'à une prise murale correctement installée et reliée à la terre Assurez-vous que la tension principale corresponde aux recommandations de la plaque d'indice.
- Assurez-vous que le câble d'alimentation reste au sec pendant le fonctionnement. Ne pincez pas le câble et ne l'endommagez d'aucune façon.
- Un câble de réseau ou une prise abimés doivent être immédiatement remplacés par un centre agréé.
- En cas de tonnerre, débranchez immédiatement l'appareil de l'alimentation.
- Les enfants doivent être surveillés par leurs parents lorsqu'ils utilisent l'appareil.
- Ne nettoyez l'appareil qu'avec un tissu sec.

  N'utilisez PAS de PRODUITS DETERGENTS ou de CHIFFONS ABRASIFS !
- N'exposez pas l'appareil à la lumière directe du soleil ou toute autre source de chaleur
- Installez l'appareil dans un emplacement suffisamment ventilé pour éviter une accumulation de chaleur.
- Ne recouvrez pas les grilles d'aération !
- Installez l'appareil dans un emplacement sécurisé et sans vibrations.
- Ne pas installer l'appareil à proximité d'ordinateurs et fours à micro-ondes; sinon la réception de radio pourrait être perturbée.
- Ne pas ouvrir ou réparer l'appareil. Cela est dangereux et annulerait la garantie. La réparation doit être uniquement effectuée que par un centre de réparations / service agréé.
- L'appareil est équipé d'un « Laser Classe 1 ». Evitez toute exposition au rayon laser car cela pourrait blesser les yeux.
- N'utilisez que des piles au mercure et sans cadmium.
- Les piles usagées sont des déchets dangereux et ne doivent PAS être jetées avec les ordures ménagères !!! Ramenez les piles à votre point de vente ou aux points de collecte de votre ville.
- Eloignez les piles des enfants. Les enfants pourraient avaler les piles. En cas d'ingestion d'une pile, contactez immédiatement un médecin.
- Vérifiez régulièrement vos piles pour éviter les fuites.
- La prise de courant ou un coupleur d'appareil est utilisé comme dispositif de déconnexion, les dispositifs de déconnexion doivent rester facilement utilisables.
- Aucune source de flamme nue, telle que des bougies allumées, ne doit être placée sur l'appareil.
- Aucun objet rempli de liquide, tel que des vases, ne doit être placé sur l'appareil.
- Cet appareil, conçu pour les climats modérés, ne convient pas pour une utilisation dans les pays au climat tropical.

EMPLACEMENT DES COMMANDES

VUE DE FACE

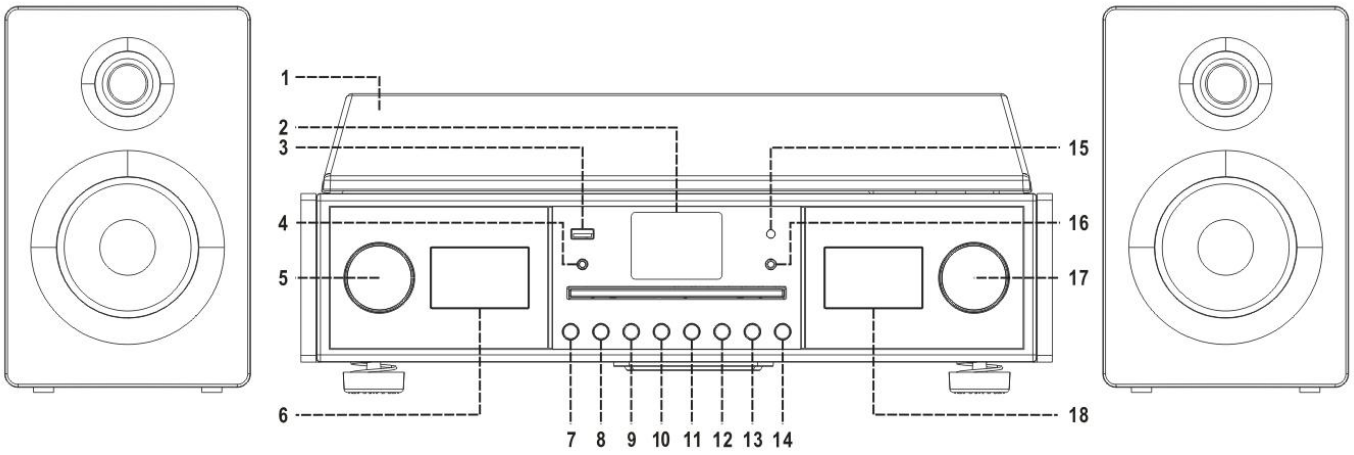

1) Couvercle de protection
2) Écran LCD
3) Connecteur USB
4) Prise Aux-In de 3,5 mm
5) **ENTER** / **SCROLL** / **SELECT** Sélection et commande
6) VU meter (left)
7) ● **REC** Encodage USB
8) **PLAY-MODE** Fonctions de lecture
9) **INFO** Informations sur la station et les titres
10) ⏮ Station et titre précédent
11) ⏭ Station et titre suivant
12) ■ Arrêt
13) ▶II/**SCAN** Lecture/Pause/Rechercher
14) ⏏ Ouverture/fermeture de la porte du compartiment à CD
15) Capteur de la télécommande
16) Prise casque de 3,5 mm
17) ⏻ / **MODE** / **VOLUME** Marche/Arrêt / fonction et volume
18) Vu-mètre (Droite)

PLATINE

19) Adaptateur centreur
20) Vis d'alignement avec capuchon
21) Contrepoids
22) Antipatinage
23) Relève-bras
24) Blocage du bras de lecture
25) Sélecteur de vitesse de platine
26) Réglage du pas

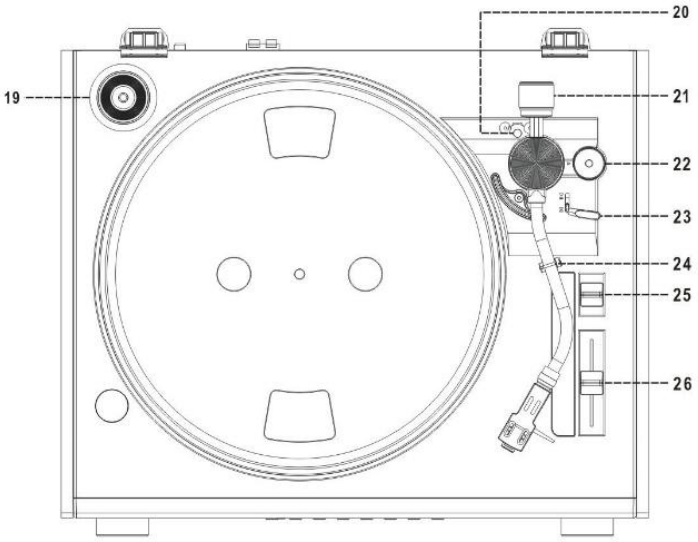

VUE ARRIÈRE

27) Prise d'antenne DAB/FM
28) Connexion du clip du haut-parleur
29) Connecteur CC

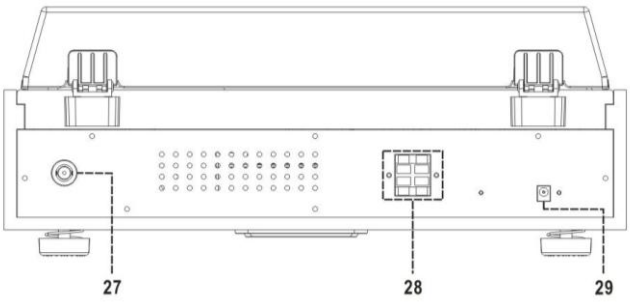

CONNEXIONS DE L'ENCEINTE

Connectez le câble de l'enceinte à la borne de l'enceinte située à l'arrière de l'appareil. Insérez le câble rouge dans la borne rouge et le câble noir dans la borne noire de la position de l'enceinte (gauche et droite).

CONTENU DE L'ENVOI

- Unité principale
- Manuel d'instructions
- Alimentation
- Antenne filaire DAB/FM
- Télécommande
- 2 x caissons de haut-parleurs
- Plateau et tapis antidérapant
- Adaptateur unique
- Contrepoids

Vérifiez que les pièces ci-dessus ont été retirées de l'emballage.

TÉLÉCOMMANDE

30) I/ ⏻ Mise en marche/veille
31) **TS** Séparation de piste
32) **FOLDER +/-** Sélection de l'album
33) **MUTE** Couper le son des haut-parleurs
34) **P.MODE** – Répétition/Aléatoire
35) ⏮ Recherche de piste ou de station vers l'arrière
36) ⏯ – Bouton Lecture/Pause
37) **SCAN** Recherche de stations
38) **INFO** Informations sur la piste et la station
39) **0-9** Sélection directe de piste
40) **DELETE** Suppression de pistes sur le périphérique USB
41) **MODE** Sélection de fonction
42) **VOL -/+** Volume -/+
43) ● **REC** Enregistrement via USB
44) **ENTER** Confirmer
45) ⏭ - Recherche de piste ou de station vers l'avant
46) **STOP** Arrêt de la lecture CD/USB
47) **PROGRAM** Préréglage et programmation de titres

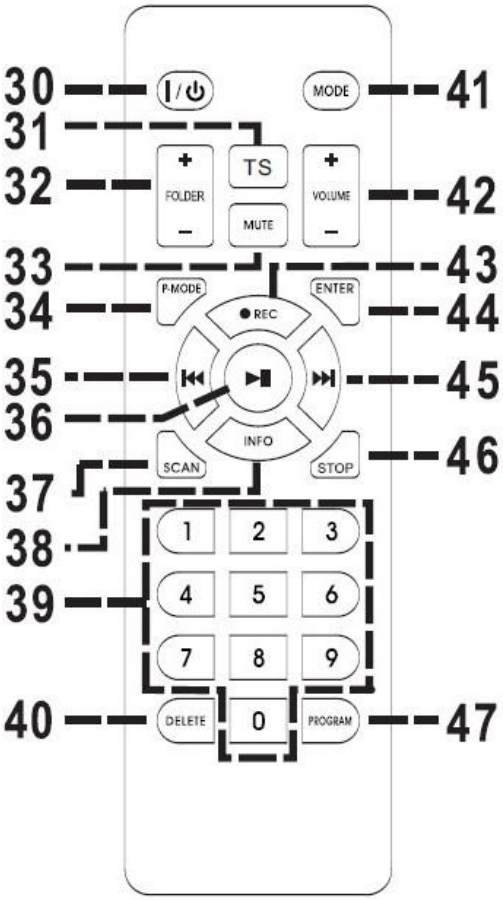

INSTALLATION DE LA PILE DE LA TÉLÉCOMMANDE

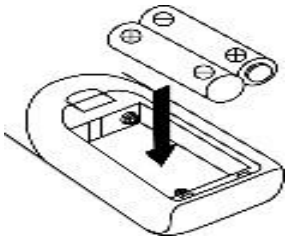

Le compartiment à piles est situé à l'arrière de la télécommande.
Retirez le couvercle du compartiment à piles en appuyant sur sa languette et en le soulevant.
Insérez deux (2) piles de type AAA (non fournies) dans le compartiment à piles en respectant les polarités indiquées dans le compartiment à piles.
Remettez le couvercle du compartiment à piles.

COMMENCER

SOURCE D'ALIMENTATION

Branchez la prise CC sur le connecteur CC de l'appareil.

Ce système est conçu pour fonctionner uniquement avec les spécifications normales suivantes : 230 V CA et 50 Hz. Toute tentative de le faire fonctionner sur une autre source d'alimentation peut endommager le système, et ces dommages ne sont pas couverts par votre garantie.

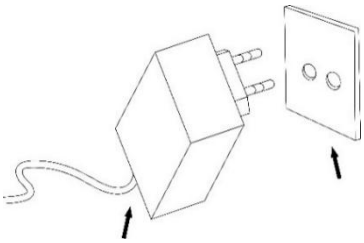

AdaptateurCA/CC Prise CA

Branchez l'antenne DAB/FM fournie sur la prise dédiée et déployez-la pour obtenir une meilleure réception.

FONCTIONNEMENT DE BASE

MISE EN MARCHE / ARRÊT

Appuyez sur « ⏻/**MODE/VOLUME** » pour accéder au mode de fonctionnement.
Maintenez enfoncé le bouton « ⏻/**MODE/VOLUME** » pour éteindre l'appareil en mode veille.

SÉLECTION DES MODES

Appuyez à plusieurs reprises sur le bouton « **MODE** » pour commuter entre les différents modes.

RÉGLAGE DU VOLUME

Tournez la molette « **VOLUME** » de l'appareil ou appuyez sur le bouton « **VOL -/+** » de la télécommande pour baisser ou augmenter le volume.

SOURDINE

Appuyez sur le bouton « **MUTE** » de la télécommande pour mettre le son en sourdine.
Appuyez de nouveau sur le bouton ou tournez la molette du volume pour réactiver le son.

INFORMATIONS

En mode radio et MP3, appuyez plusieurs fois sur « **INFO** » pour afficher les informations disponibles.

Gestion de l'alimentation ERP

Si personne n'enfonce la touche MARCHE/ARRÊT pour éteindre l'appareil après qu'il ait cessé de jouer, celui-ci s'éteindra automatiquement au bout d'environ 15 minutes.
Appuyez sur le bouton « ⏻/MODE/VOLUME » de l'appareil ou « ⏻ » de la télécommande pour quitter le mode veille.

RADIO FM

1. Sélectionnez le mode FM.
2. Vous pouvez aussi tourner la molette « **ENTER/SCROLL/SELECT** » ou appuyez sur "⏭ » ou sur « ⏮ » et syntonisez enfoncé pour sélectionner la station radio de votre choix.
3. Vous pouvez également appuyer sur « **SCAN** » et le maintenir enfoncé pour lancer l'AMS (Stockage automatique de la mémoire). Toutes les stations trouvées seront stockées dans les préréglages FM.
4. Si vous syntonisez une station FM stéréo, l'icône « stereo » s'affiche à l'écran. Si vous syntonisez une station FM ayant un signal plus faible, la réception bascule automatiquement sur « mono ».

REMARQUE : En cas de signal stéréo bruyant, vous pouvez régler le signal audio sur Mono dans les paramètres du système.

RADIO DAB

1. Sélectionnez le mode DAB.
2. Lors de la première mise en marche, l'appareil effectue un balayage DAB complet et enregistre les stations trouvées dans la liste des stations DAB.
3. Tournez la molette « **ENTER/SCROLL/SELECT** » ou appuyez sur « ⏭ » / « ⏮ » pour sélectionner la station DAB désirée.
4. Pour rechercher de nouvelles stations DAB, appuyez sur « **SCAN** » et maintenez-le enfoncé pour effectuer à nouveau un balayage complet.

FONCTION DE PRÉRÉGLAGE EN MODE DAB/FM

Stockage de préréglages

1. Choisissez la station radio de votre choix. Appuyez sur « **PROGRAM** » et maintenez-le enfoncé pendant 2 secondes, la liste des stations préréglées s'affiche à l'écran, appuyez sur « ⏭ » ou « ⏮ »pour choisir le numéro de la station préréglée de votre choix.
2. Appuyez sur « ⏯ » de la télécommande pour confirmer et « Preset "x" Saved » s'affiche à l'écran.
3. Répétez les étapes 1 et 2 ci-dessus pour programmer 40 stations DAB ou 40 stations FM de votre choix.

Rappel de préréglage

Appuyez sur « **PROGRAM** » pour accéder à la liste des préréglages, appuyez sur « ⏭ » / « ⏮ » et sur « ⏯ » de la télécommande pour confirmer, ou utilisez les boutons numériques pour choisir la station préréglée.

FONCTIONNEMENT DU CD/MP3/USB

PRENDRE SOIN DES DISQUES COMPACTS

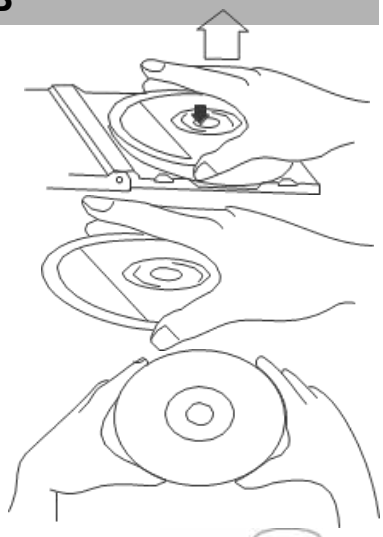

Pour retirer un CD de sa boîte, appuyer sur le centre de la boîte et soulever le CD en le tenant délicatement par les bords.
Les empreintes digitales et les poussières doivent être soigneusement enlevées de la surface du disque avec un chiffon doux. Contrairement aux disques conventionnels, les disques compacts ne possèdent pas de sillons accumulant la poussière et les débris microscopiques, essuyer le disque délicatement avec un chiffon doux devrait éliminer la plupart des particules. Essuyer en ligne droite de l'intérieur vers l'extérieur du disque. Les petites particules de poussière et les taches de lumière n'auront absolument aucun effet sur la qualité de la reproduction.

Remarque : Les modes CD et USB fonctionnent selon les mêmes principes.

Lecture de CD ou de dispositif USB

1. Appuyez sur la touche « ⏻ / **MODE** / **VOLUME** » sur la façade et réglez le volume à un faible niveau.
2. Appuyez sur la touche « ⏻ / **MODE** / **VOLUME** » pour accéder au mode CD ou USB.
3. CD : a. Appuyez sur la touche « ⏏ » du plateau du CD pour l'ouvrir. Placez un CD avec la face imprimée vers le haut sur la porte du CD et refermez-la. La lecture de la première piste démarre.
   USB : Insérez avec précaution une clé USB dans le port USB. La lecture de la première piste démarre.
4. Appuyez sur la touche « ▶II » pour mettre en pause la lecture. La durée du morceau commence à clignoter. Appuyez à nouveau sur la touche « ▶II » pour reprendre la lecture.
5. Appuyez sur « ■ » pour arrêter la lecture.

SAUT DE MORCEAU ET RECHERCHE DE MORCEAUX À GRANDE VITESSE EN MODE CD/USB

1. Pendant la lecture de CD/USB, appuyer sur la touche « ▶▶I » (avance rapide) ou « I◀◀ » (avance rapide) à plusieurs reprises, pour passer aux morceaux suivants ou précédents. Le disque commence à jouer à partir de la piste que vous avez sélectionnée.
2. Pour effectuer une recherche rapide vers l'avant ou vers l'arrière dans un morceau et y localiser un passage particulier, maintenez enfoncée la touche « ▶▶I » ou « I◀◀ ». Le lecteur recherche en avant ou en arrière à grande vitesse. Relâchez la touche lorsque vous entendez le passage souhaité et que la lecture reprend normalement à ce point.
3. Pour sélectionner le dossier suivant (Album), appuyez sur la touche « **FOLDER +/-** » de la télécommande.

FONCTION REPEAT, INTRO ET RANDOM

Appuyez plusieurs fois sur « **P-MODE** » ou « **P-MODE** » pour passer d'une option de lecture à l'autre.

Le lecteur répète la piste en cours de lecture.

Le lecteur répète les pistes de l'ensemble du disque USB ou CD en cours de lecture. .

Le lecteur répète les pistes du dossier en cours de lecture (uniquement pour les CD MP3 ou USB).

Intro Le lecteur passe en mode « Intro ».

Le lecteur passe en mode « Aléatoire ».

FONCTION MÉMOIRE EN MODE CD/MP3

1. Lorsque le CD est à l'arrêt, appuyez sur le bouton "« **PROGRAM** » de la télécommande pour accéder au mode "P01" - "T01" s'affiche à l'écran.
2. Appuyez sur la touche « ⏭ » Ou « ⏮ » pour sélectionner le morceau souhaité, puis appuyez sur la touche « **PROGRAM** » pour confirmer.
3. Répétez les étapes 1 et 2 pour continuer la programmation.
   Remarque : Vous pouvez enregistrer jusqu'à 32 titres au total.
4. Appuyez sur la touche **« ▶II»** pour lire les morceaux enregistrés, appuyez sur « ⏭ » ou « ⏮ » pour sélectionner un morceau dans la séquence enregistrée.
5. Appuyez deux fois sur la touche « ■ » pour quitter le mode de programmation. Tout le programme stocké en mémoire est annulé.

FONCTION *BLUETOOTH®*

1. Allumez l'appareil puis appuyez sur la touche « ⏻ / **MODE** / **VOLUME** » pour sélectionner le mode *Bluetooth®*.
2. Sélectionnez sur votre appareil portable (Smartphone, Tablet ...) l'identifiant *Bluetooth®* intitulé « PL920 », puis confirmez la connexion.
3. Vous pouvez désormais transférer la musique sur le PL920 et l'ensemble des fonctions ne peut être commandé que depuis votre appareil mobile.

FONCTIONNEMENT DE L'ENTRÉE AUXILIAIRE (AUX IN)

Appuyez sur la touche « ⏻ / **MODE** / **VOLUME** » pour accéder au mode PHONO/AUX. Insérez le câble audio (non inclus) dans la prise « AUX IN » correspondante de l'appareil (PL920).

Lancez la lecture de l'appareil connecté et vous pourrez l'écouter à l'aide du PL920.

PHONO

RÉGLER LE POIDS DE LA POINTE DE LECTURE

1. Faites glisser complètement le contrepoids dans l'arrière du bras de lecture jusqu'au bout, tournez-le dans le sens des aiguilles d'une montre jusqu'au déclic avec le pitch à l'intérieur.
2. Faites tourner le contrepoids dans le sens des aiguilles d'une montre & en arrière jusqu'à ce qu'il atteigne la ligne blanche comme indiqué sur l'image 2.
3. Faites tourner le repère du contrepoids jusqu'à la position '1'.
4. Faites tourner le contrepoids dans le sens contraire & vers l'intérieur jusqu'à ce qu'il atteigne la pression adéquate de fonctionnement.

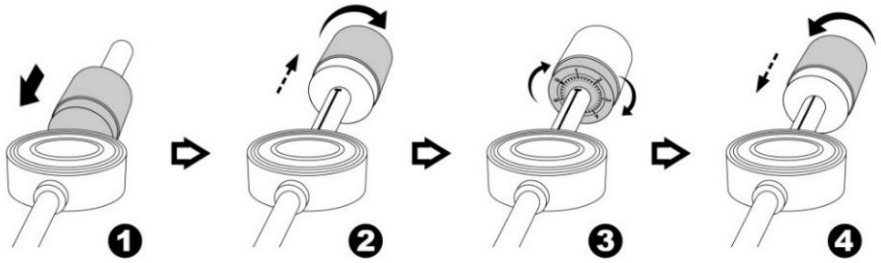

Remarque : La pression de travail de la pointe de lecture fournie est de l'ordre de 3 à 4 grammes. Selon le fabricant de la cartouche : Chaque pointe de lecture ayant sa propre pression de lecture, il est recommandé de se référer aux spécifications de chaque fabricant.

- Retirez le capuchon pour pointe de lecture.
- Assurez-vous que le bras de lecture soit libéré de son support avant l'utilisation, et une fois terminé, le fixer à nouveau sur son support.
- Les modes phono et entrée auxiliaire partagent la même bande de fonction. Lorsque vous connectez la prise d'entrée auxiliaire de 3,5 mm, l'appareil passe automatiquement en mode d'entrée auxiliaire. **Par conséquent, veillez à ce que la prise d'entrée auxiliaire de 3,5 mm ne soit pas branchée si vous souhaitez lire un disque.**

ÉCOUTE DE DISQUES

1. Sélectionnez la fonction « PHONO/AUX ».
2. Réglez le sélecteur de vitesse sur la position appropriée en fonction du disque joué.
3. Placez le disque sur la platine (utilisez l'adaptateur tours si nécessaire).
4. Levez le bras de lecture du support et placez-le doucement au bord du disque. La platine commence à tourner.
5. Placez le bras de lecture sur la position souhaitée du disque.
6. À la fin du disque, la platine s'arrête automatiquement et le bras de lecture revient à sa position de repos.
7. Pour arrêter manuellement, soulevez le bras de lecture du disque et remettez à sa position de repos.

AUTRES RÉGLAGES

Réglage antipatinage

Le réglage anti-patinage de la platine vise à compenser l'effet de patinage (le bras de lecture tirant vers le centre du disque) afin d'assurer une usure uniforme de la pointe de lecture et une séparation stéréo optimale. Il est généralement réglé sur la même valeur que la force d'appui, c'est-à-dire la pression exercée par la pointe de lecture sur le disque.

Ajustement précis de la vitesse

La vitesse de la platine est préréglée. En tournant la molette dans le sens « + » ou « - », vous pouvez régler la vitesse afin d'adapter la qualité sonore à vos préférences auditives et personnelles.

Alignement de la position d'arrêt du bras de lecture

Il est possible d'ajuster la position de fin de lecture et de retour sur le support du bras de lecture à l'aide de la vis d'alignement de la manière suivante :
Avant de commencer l'alignement, veuillez enlever le capuchon en caoutchouc qui bouche l'orifice :

a. Si le bras de lecture ne termine pas la lecture du disque et regagne précocement sa position de repos, utilisez un tournevis cruciforme pour visser (sens horaire) la vis d'alignement dans l'orifice ; la position d'arrêt et d'éjection du bras de lecture sera repoussée vers le centre du disque afin d'achever la lecture.
b. Si le bras de lecture ne peut pas regagner automatiquement sa position de repos après lecture du disque, utilisez un tournevis cruciforme pour dévisser (sens antihoraire) la vis d'alignement dans l'orifice ; la position d'arrêt et d'éjection du bras de lecture sera repoussée vers la périphérie du disque afin d'achever la lecture.

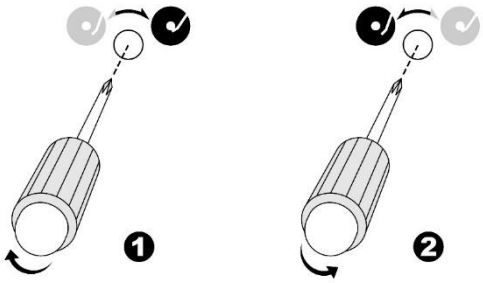

FONCTIONNEMENT DES CASQUES

Pendant le fonctionnement normal, insérez le câble du casque (non inclus) dans la prise « PHONES » correspondante de l'appareil. Vous pouvez désormais entendre le son sortir dans vos écouteurs.

Remarque : Baissez le levier de volume lorsque vous écoutez avec un casque. Pour éviter des lésions auditives, n'écoutez pas à des niveaux sonores élevés pendant de longues périodes.

ENREGISTREMENT USB

1. ENREGISTREMENT CD/MP3

Branchez la clé USB dans le port USB. En mode de lecture de CD, appuyez sur « ● **REC** », « ● USB » s'affiche à l'écran et « Ripping one » commence à clignoter pendant la lecture d'un CD. « Copy one » s'affiche pendant la lecture d'un CD-MP3.

En mode d'arrêt du CD, appuyez sur la touche « ● **REC** », « ● USB » s'affiche à l'écran et « Ripping all » commence à clignoter à la lecture du CD et « Copy all » à la lecture du CD - MP3.

Appuyez sur « **STOP**/ ■ »pour arrêter la lecture

2. ENREGISTREMENT À PARTIR D'AUTRES SOURCES

Branchez la clé USB dans le port USB.

Sélectionnez la source d'enregistrement. Veuillez éventuellement mettre au préalable la source d'enregistrement en pause

Appuyez sur « ● **REC** » et « ● USB » s'affiche à l'écran et commence à clignoter.

Démarrez la lecture de la source d'enregistrement de votre choix

Appuyez sur « **TS** » pendant l'enregistrement pour le diviser en plusieurs fichiers MP3.

En mode d'enregistrement, appuyez sur « ■ » pour arrêter la fonction d'enregistrement.

REMARQUE :

- Le système crée un nom de dossier de musique : « RIP » pour l'encodage CD-DA, « REC » pour l'encodage de la radio, du phono, du Bluetooth, de l'entrée auxiliaire et « FROMCD » pour la copie de disques CD/MP3.

SUPPRIMER LE TITRE USB

En mode Stop, appuyez sur « **DELETE** » pour effacer la première piste de l'USB.

PARAMÈTRES SYSTÈME

Appuyez sur le bouton « **INFO** » pendant 2 à 3 secondes.
Le menu s'ouvre, appuyez sur « ⏭ » ou « ⏮ » pour vous déplacer vers le haut et vers le bas, appuyez sur ⏯ pour confirmer l'option choisie.
Appuyez sur **« INFO »** pour revenir en arrière dans le menu.
Les options suivantes sont disponibles dans le « Menu système »

Veille

Le système passe automatiquement en mode veille lorsque la durée programmée est atteinte. (15 / 30 / 45 / 60 / 90 / 120 minutes).

Alarme

Fonction d'alarme avec deux heures d'alarme indépendantes pour les réglages suivants :

Alarme : Activée/Désactivée
Répétition d'alarme : Une fois, les jours de la semaine, les week-ends, tous les jours
Alarme en heures et minutes
Source d'alarme : Avertisseur sonore, DAB et FM avec présélection souhaitée
Durée d'alarme (15 / 30 / 45 / 60 / 90 or 120 minutes)
Augmentation du volume jusqu'à la valeur programmée.

Date et heure

Réglage de la date et de l'heure	Réglage manuel de l'heure et de la date
Actualisation automatique :	Source de mise à jour pour le réglage automatique de l'heure
Réglage du format de 12/24 heures	Horloge 12 / 24 heures
Définir le format de la date :	JJ_MM_AAAA ou MM-JJ-AAAA
Style d'horloge	Vous pouvez choisir un style d'horloge numérique ou analogique

Rétroéclairage

Délai :	Le niveau de luminosité variable devient actif après le temps programmé (Off = pas de luminosité variable).
Niveau de luminosité constant	élevé, moyen, bas
Niveau de luminosité variable	élevé, moyen, bas.

Langue

Vous pouvez choisir la langue du menu parmi l'anglais, l'allemand, le français, le néerlandais et l'italien.

EQ

Réglages de base du son : Normal ; Classique ; Jazz ; Pop ; Rock ; Actualités ; MY EQ
(Avec MY EQ, les plages de graves et d'aigus peuvent être préréglées séparément)

Réinitialisation des réglages d'usine

Sélectionnez cette option pour réinitialiser l'appareil aux réglages d'usine.

Version logiciel

Affichage de la version du logiciel installé.

Les menus supplémentaires suivants sont disponibles en mode DAB ou FM :

MENU DAB

Liste des stations	Affiche la liste des stations DAB
Scan complet	Lance le balayage DAB complet
Chargement de préréglages	Sélectionne les stations de la mémoire des programmes DAB
Enregistrement du préréglage	Sauvegarde les stations dans la mémoire des programmes DAB
Recherche manuelle	Balayage DAB en entrant le canal DAB
Élimination invalide	Supprime les stations qui ne peuvent pas être reçues depuis la liste des stations
DRC	Compressez le signal audio si pris en charge par la station
Annonces	Active les messages de test et d'avertissement transmis par la station

MENU FM

AMS	Lance le balayage automatique de la mémoire des programmes FM
Chargement de préréglages	Sélectionner un programme, Sélectionner une station dans la mémoire des programmes FM
Enregistrement du préréglage	Sauvegarder le programme, Sauvegarder la station dans la mémoire du programme FM
Réglages de recherche	Règle le seuil de balayage FM entre toutes les stations et uniquement pour celles avec un signal puissant.
Réglages audio	Change l'option de réception stéréo automatique en mono forcé.

La version actuelle du manuel d'instructions peut être téléchargée à l'adresse www.soundmaster.de

Modifications techniques et fautes d'impression réservées.

Copyright de Wörlein GmbH, 90556 Cadolzburg, www.soundmaster.de

Duplication uniquement avec l'autorisation de Woerlein GmbH

MILIEUBESCHERMING

Gooi dit product niet weg bij het huishoudafval aan het einde van de levensduur ervan. Breng het product terug naar een inzamelingspunt voor hergebruik van electrische en electronische apparatuur. Dit wordt aangegeven door dit symbool op het product, in de gebruiksaanwijzing of op de verpakking.

De materialen zijn recyclebaar volgens hun etikettering. Door materialen te hergebruiken of andere vormen van recycling van oude apparaten en verpakkingen, levert u een belangrijke bijdrage aan de bescherming van ons milieu. Verwijder indien nodig de batterijen en persoonlijke gegevens voordat u deze gratis weggooit en vraag uw plaatselijke overheid naar het verantwoordelijke afvalpunt.

WAARSCHUWING

Risico voor een elektrische schok
Niet openen!

Waarschuwing: Verwijder de behuizing (of achterzijde) niet, om het risico op elektrische schokken te verkleinen. Geen voor de gebruiker te onderhouden onderdelen binnenin het apparaat. Laat reparatie over aan gekwalificeerd onderhoudspersoneel.

Dit symbool wijst op de aanwezigheid van een gevaarlijke spanning binnenin de behuizing, die groot genoeg is om electrische schokken te veroorz aken.

Dit symbool wijst de gebruiker op de aanwezigheid van belangrijke gebruiks- en onderhoudsinstructies voor het apparaat.

Gebruikte batterijen zijn gevaarlijk afval en mogen NIET weggegooid worden bij het huishoudelijk afval!!! Als consument bent u wettelijk verplicht alle batterijen terug te brengen voor milieuvriendelijk hergebruik - of de batterijen gevaarlijke stoffen*) bevatten of niet.

U kunt batterijen gratis terugbrengen naar openbare inzamelingspunten in uw gemeente of bij winkels die de betreffende soort batterijen verkopen.

Alleen volledig lege batterijen.

***) met de markering Cd = cadmium, Hg = kwik, Pb = lood**

CLASS 1 LASER PRODUCT KLASSE 1 LASER PRODUKT LUOKAN 1 LASER LAITE KLASS 1 LASER APPARAT PRODUCTO LASER CLASE 1	**WAARSCHUWING - ONZICHTBARE LASERSTRALING WANNEER DE BEHUIZING GEOPEND WORDT OF DE INTERNE BEVEILIGING UITGESCHAKELD. VERMIJD BLOOTSTELLING AAN DE LASERSTRAAL.**

Luister nooit langdurig op hoge volumeniveaus, om mogelijke gehoorbeschadiging te voorkomen.

- Gebruik het apparaat alleen binnenshuis in een droge omgeving.
- Bescherm het apparaat tegen vocht.
- Open het apparaat niet. ELECTRISCHE SCHOKGEVAAR! Laat opening en reparatie over aan gekwalificeerd onderhoudspersoneel.
- Sluit dit apparaat alleen aan op een goed geïnstalleerd en geaard stopcontact. Zorg ervoor dat de netspanning overeenkomt met het de specificaties op het etiket.
- Zorg ervoor dat het electriciteitssnoer droog blijft tijdens gebruik. Zorg ervoor dat het electriciteitssnoer niet afgeknepen of op een andere manier beschadigd wordt.
- Beschadigde snoeren of stekkers moeten meteen vervangen worden door geautoriseerd onderhoudspersoneel.
- In geval van bliksem moet de stekker onmiddellijk uit het stopcontact getrokken worden.
- Wanneer kinderen het apparaat gebruiken, moeten de ouders toezicht houden.
- Reinig het apparaat alleen met een droge doek.
- Gebruik GEEN SCHOONMAAKMIDDELEN of SCHUURSPONSJES!
- Stel het apparaat niet bloot aan direct zonlicht of andere hittebronnen.
- Installeer het apparaat op een plaats met voldoende ventilatie, om oververhitting te voorkomen.
- Dek de ventilatieopeningen niet af!
- Installeer het apparaat op een veilige en vibratie-vrije plaats.
- Installeer het apparaat zo ver mogelijk uit de buurt van computers en magnetrons; anders kan de radio-ontvangst gestoord worden.
- Open de behuizing niet en probeer het apparaat niet te repareren. Dit is gevaarlijk en doet uw garantie vervallen. Reparaties mogen alleen uitgevoerd worden door geautoriseerd onderhoudspersoneel.
- Dit apparaat is uitgerust met een “Klasse 1 Laser”. Vermijd blootstelling aan de laserstraal; dit kan verwondingen aan de ogen veroorzaken.
- Gebruik alleen kwik- en cadmium-vrije batterijen.
- Gebruikte batterijen zijn gevaarlijk afval en mogen NIET weggegooid worden bij het huishoudelijk afval!!! Breng de batterijen terug naar uw handelaar of naar inzamelingspunten in uw gemeente.
- Houd batterijen buiten bereik van kinderen. Kinderen kunnen batterijen per ongeluk inslikken. Raadpleeg onmiddellijk een dokter wanneer een kind een batterij ingeslikt heeft.
- Controleer uw batterijen regelmatig om batterijlekkage te voorkomen.
- De stekker of een koppelkabel wordt gebruikt als onderbrekingsapparaat. De onderbrekingsapparaten zullen gereed zijn voor gebruik.
- Zet geen open vuurbronnen, zoals brandende kaarsen, op het apparaat.
- Zet geen met vloeistof gevulde objecten, zoals vazen, op het apparaat.
- Dit apparaat is voor gebuik in omgevingen met een gematigd klimaat; niet geschikt in landen met een tropisch klimaat.

LOCATIE VAN BEDIENINGEN

VOORAANZICHT

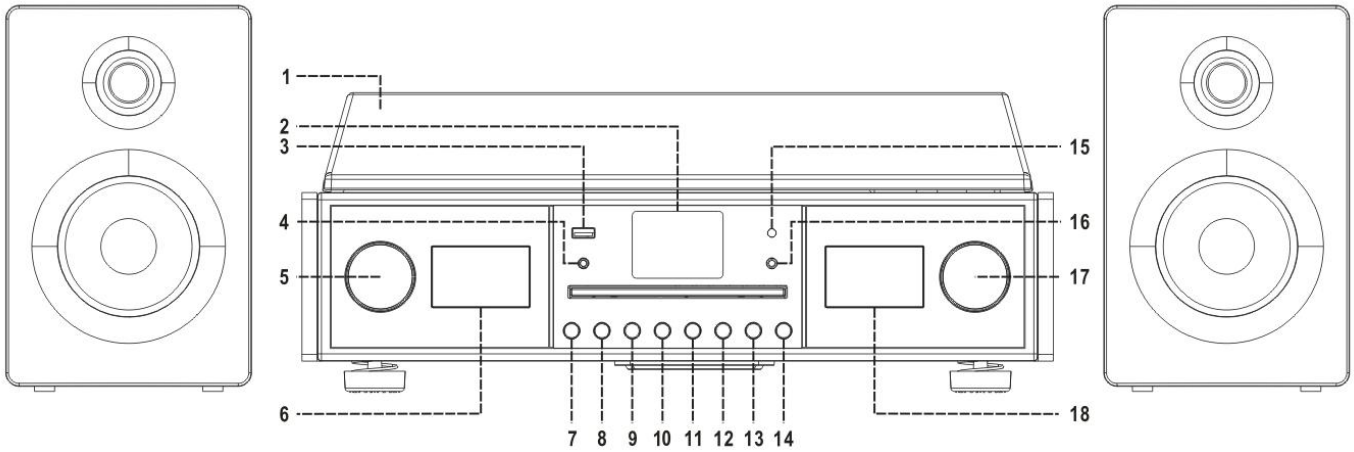

1) Stofkap
2) LCD-Scherm
3) USB-aansluiting
4) 3,5 mm aux-ingang
5) **ENTER** / **SCROLL** / **SELECT**
   Selectie en bediening
6) VU meter (left)
7) ● **REC** USB-codering
8) **PLAY-MODE** Afspeelfuncties
9) **INFO** Zender en nummergegevens
10) ⏮ Titel & vorige zender
11) ⏭ Titel & volgende zender
12) ■ Stoppen
13) ▶II /**SCAN** Afspelen/pauzeren / scannen
14) ⏏ CD-klepje openen/sluiten
15) Afstandsbedieningssensor
16) 3,5 mm hoofdtelefoonaansluiting
17) ⏻ / **MODE** / **VOLUME**
    Aan-/uitfunctie en volume
18) VU-meter (rechts)

PLATENSPELER

19) Spindel adapter
20) Uitlijnschroef met afdekking
21) Contragewicht
22) Antiskating
23) Cueing-hendel
24) Toonarmvergrendeling
25) Draaitafel toerentalselector
26) Pitch-afstelling

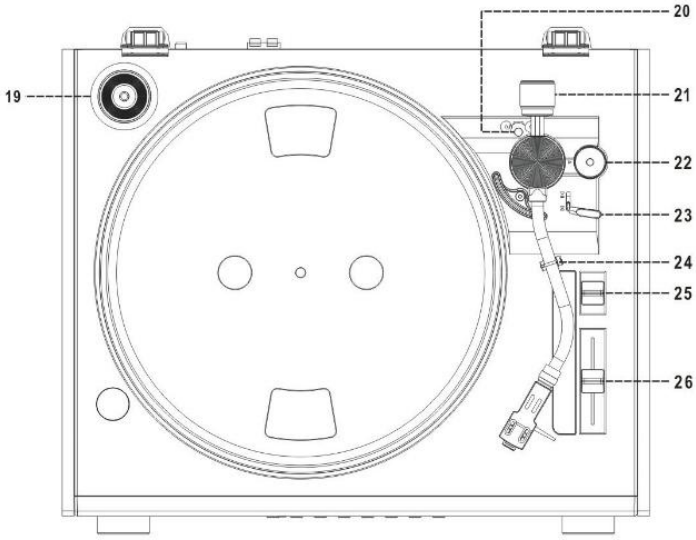

ACHTERAANZICHT EN AC/DC-ADAPTER

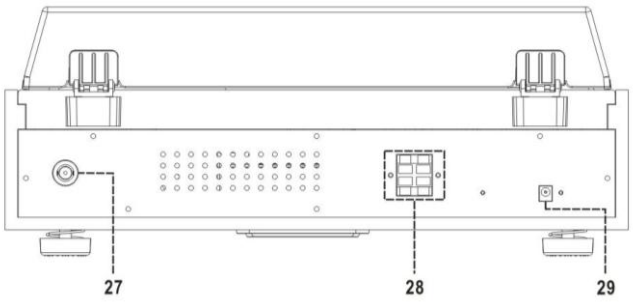

27) DAB/FM-antenne-aansluiting
28) Luidsprekerclip-aansluiting
29) DC-aansluiting

AANSLUITINGEN VAN DE LUIDSPREKERBOX

Sluit de luidsprekerkabel aan op de luidsprekeraansluiting aan de achterkant van het toestel. Steek de rode kabel in de rode aansluiting en de zwarte kabel in de zwarte aansluiting van de luidsprekerpositie (links en rechts).

INSTALLATIE

LEVEROMVANG

- Hoofdunit
- Gebruiksaanwijzing
- Stroomvoorziening
- DAB/FM-draadantenne
- Afstandsbediening
- 2 x luidsprekerbox
- Draaiplateau & Anti-slipmat
- Enkelvoudige adapter
- Contragewicht

Verifieer of bovenstaande onderdelen uit de verpakking zijn gehaald

AFSTANDSBEDIENING

30) I/⏻ A an/standby
31) **TS** Nummerscheiding
32) **FOLDER +/-** Albumselectie
33) **MUTE** Luidsprekers dempen
34) **P.MODE** – Herhalen/Willekeurig
35) ⏮ Vorige nummer / station
36) ⏯ – Afspelen-/pauzerenknop
37) **SCAN** Zenders zoeken
38) **INFO** Title & zendergegevens
39) **0-9** Rechtstreekse titelselectie
40) **DELETE** USB titel verwijderen
41) **MODE** functieselectie
42) **VOL -/+** Volume -/+
43) ● **REC** USB-opname
44) **ENTER** bevestigen
45) ⏭ - Volgende nummer / zender
46) **STOP** CD/USB afspelen stoppen
47) **PROGRAM** Voorinstelling en Titelprogrammering

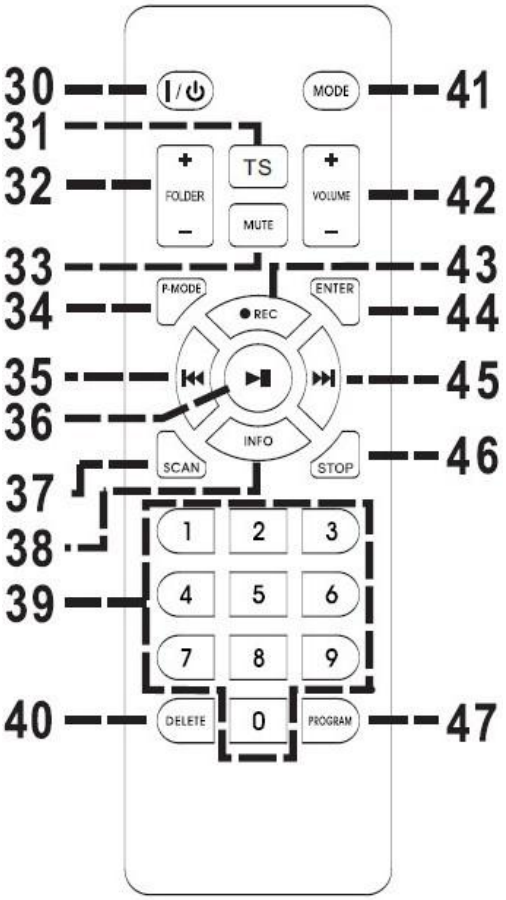

HET PLAATSEN VAN BATTERIJEN IN DE AFSTANDSBEDIENING

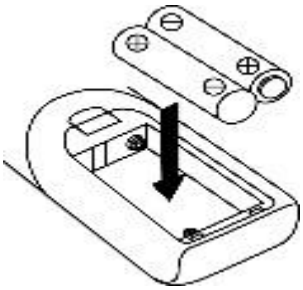

Het batterijvak bevindt zich aan de achterzijde van de afstandsbediening. Verwijder de klep van het batterijvak door op het lipje te drukken en het op te tillen.
Plaats twee (2) AAA-formaat batterijen (niet meegeleverd) in het batterijvak met de merktekens van de polariteit zoals in het batterijvak aangegeven.
Plaats het klepje terug op de batterijhouder.

AAN DE SLAG

VOEDINGSBRON

De DC-stekker met de DC-ingang van het apparaat verbinden.

Dit systeem is uitsluitend ontworpen voor gebruik op normale 230V 50Hz AC-voeding. Als u het apparaat met een andere voedingsbron probeert te gebruiken, kan het systeem beschadigd raken en dergelijke schade wordt niet gedekt door uw garantie.

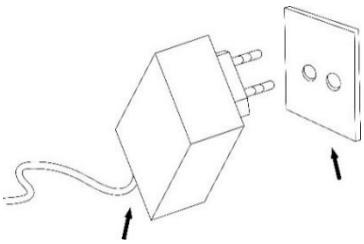

AC/DC-adapter AC-stopcontact

Sluit de meegeleverde DAB/FM-antenne aan op de antenneaansluiting en positioneer deze uit voor de beste ontvangst.

ALGEMENE BEDIENINGEN

IN-/UITSCHAKELEN

Druk op "⏻/**MODE**/**VOLUME**" om in te schakelen.

Houd "⏻/**MODE**/**VOLUME**" ingedrukt om het apparaat in standbymodus uit te schakelen.

MODI SELECTEREN

Druk meerdere keren op "**MODE**" om tussen modi te wisselen.

HET VOLUME AANPASSEN

Draai aan "**VOLUME**" op het apparaat of druk op "**VOL -/+"** op de afstandsbediening om het volume te verlagen / verhogen.

GELUID UIT

Druk op "**MUTE**" op de afstandsbediening om het volume uit te schakelen.

Druk nogmaals op de knop of wijzig het volume.

INFORMATIE

Druk meerdere keren op "**INFO**" om de beschikbare gegevens van MP3 en radiomodus te melden.

ERP-energiebeheer

Als u het afspelen stopt en de AAN-/UITknop vervolgens niet ingedrukt houdt om het apparaat UIT te schakelen, zal het systeem zichzelf na ca. 15 minuten automatisch uitschakelen.

Druk op de "⏻/MODE/VOLUME" knop op het apparaat of op de "I/⏻" knop op de afstandsbediening om het apparaat uit de standbymodus te halen.

FM-RADIO

1. De FM-modus selecteren.
2. U kunt ook aan "**ENTER/SCROLL/SELECT**" draaien of "⏭" of "⏮" ingedrukt houden om af te stemmen op de gewenste radiozender.
3. U kunt ook "**SCAN**" ingedrukt houden om AMS (Automatische Geheugenopslag) te starten. Alle gevonden zenders worden dan opgeslagen als FM-voorkeurszenders.
4. Als u op een stereo FM-zender afstemt, dan wordt het stereopictogram op het display weergegeven. Als u op een zwakkere FM-zender afstemt, dan wordt de ontvangst automatisch naar mono geschakeld.

OPMERKING: In geval van stereo-ontvangst met veel ruis kunt u het audiosignaal in de systeeminstellingen overschakelen naar Mono.

DAB-RADIO

1. DAB-modus selecteren.
2. Bij de eerste keer inschakelen voert het apparaat een volledige DAB-scan uit en slaat de gevonden zenders op in de DAB-zenderlijst
3. Draai aan de "**ENTER/SCROLL/SELECT**" knop of druk op "⏭" / "⏮" om de gewenste DAB-zender te kiezen.
4. Houd "**SCAN**" ingedrukt om nogmaals een volledige scan uit te voeren en naar nieuwe DAB-zenders te zoeken.

VOORINSTELLINGSFUNCTIE IN DAB-/FM-MODUS

Voorkeurszenders opslaan

1. Selecteer het gewenste radiostation. Houd "**PROGRAM**" 2 seconden ingedrukt om de lijst met voorkeurszenders op het display weer te geven. Druk op"⏭" of op"⏮" om het gewenste voorkeursnummer te selecteren.
2. Druk op "**▶II**" op de afstandsbediening om te bevestigen en ‘Preset "x" Saved’ wordt op het display weergegeven.
3. Herhaal bovenstaande 1 - 2 stappen om 40 gewenste DAB-zenders of 40 FM-zenders te programmeren.

Voorkeurszender oproepen

Druk op "**PROGRAM**" om de lijst met voorkeurszenders op te roepen, druk op "⏭" / "⏮" en druk op "**▶II**" op de afstandsbediening om te bevestigen, of gebruik de cijferknoppen om de voorkeurszender te selecteren.

CD -MP3-/USB-BEDIENING

COMPACT DISKS ONDERHOUDEN

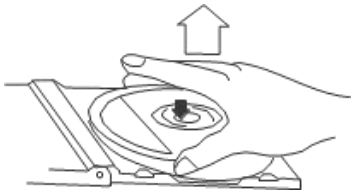

Om een disk uit zijn doosje te halen, drukt u op het midden van het doosje en tilt u de disk er uit door deze voorzichtig aan de randen vast te houden.

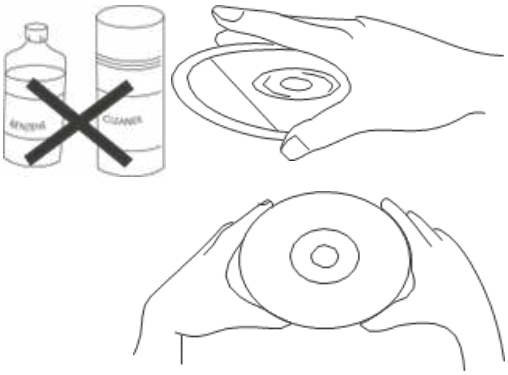

Vingerafdrukken en vuil dienen voorzichtig met een zacht doekje van de oppervlakte worden verwijderd. In tegenstelling tot langspeelplaten, hebben compact disks geen groeven waar stof en microscopisch vuil wordt verzameld. De meeste stofdeeltjes kunnen dus gewoon worden weggeveegd met een zacht doekje. Veeg in een rechte lijn vanuit het midden naar de rand van de disk. Kleine stofdeeltjes en lichte vlekken zullen absoluut geen effect hebben op de afspeelkwaliteit.

Opmerking: Voor zowel de cd- als USB-modus, gelden dezelfde gebruiksprocedures.

Een cd of USB-drive afspelen

1. Schakel het apparaat in en druk op de toets **"⏻ / MODE / VOLUME"** om naar de cd- of usb-modus te gaan. Druk op de toets **"⏻ / MODE / VOLUME"** om de cd- of USB-modus te openen.
2. CD: Druk op de toets " ⏏" om de cd-lade te openen. Plaats een CD met de bedrukte kant naar boven in de lade en sluit de CD-klepje. De eerste track zal worden afgespeeld.
   USB: Steek voorzichtig een USB-drive in de USB-poort. De eerste track zal worden afgespeeld.
3. Druk op de toets " ▶II" om het afspelen te pauzeren. De tracktijd zal beginnen te knipperen. Druk nogmaals op de toets " ▶II" om het afspelen te hervatten.
4. Druk op "■" om het afspelen te stoppen.

TRACKS OVERSLAAN EN VOORUIT-/TERUGSPOELEN IN CD-/USB-MODUS

5. Druk in cd-/USB-afspeelmodus meerdere keren op de toets "▶▶I of "I◀◀ om de volgende of vorige track te selecteren. De disk zal vanaf de geselecteerde track worden afgespeeld.
6. Houd de toets "▶▶I" of "I◀◀" ingedrukt om binnen een track vooruit of terug te spoelen en een specifiek segment te vinden. De speler zal op hoge snelheid vooruit- of terugspoelen. Laat de toets los zodra u het gewenste segment hoort en de normale afspeelmodus zal vanaf dat punt worden hervat.
7. Druk op de toets "**FOLDER+/-"** op de afstandsbediening om de volgende map (album) te selecteren.

H HERHALEN, INTRO en WILLEKEURIG AFSPELEN functie

Druk herhaaldelijk op “**PLAY MODE**” or “**P-MODE**” om door de afspeelopties te bladeren.

Het afspeelapparaat herhaalt het nummer dat momenteel wordt afgespeeld.

Het afspeelapparaat herhaalt alle nummers op de USB-stick of CD die wordt afgespeeld.

Het afspeelapparaat herhaalt alle nummers in de afgespeelde map (uitsluitend bij MP3-CD of USB)

Het afspeelapparaat gaat naar de "Intro" afspeelmodus.

Het afspeelapparaat gaat naar de afspeelmodus "Willekeurig afspelen".

GEHEUGENFUNCTIE IN CD-/MP3-MODUS

1. Druk in de stopmodus op de toets "**PROGRAM**" om het programmeren te starten. ‘DISC’, ‘MEM’, ‘P01’ en ‘T01’ zullen op de display verschijnen.
2. Druk op de toets “⏭” of “⏮” om de gewenste track te selecteren en druk vervolgens ter bevestiging op de toets “**PROGRAM**”.
3. Herhaal stap 1 en stap 2 om de programmering te vervolgen.
   Opmerking: U kunt in totaal 32 nummers opslaan.
4. Druk op de toets “⏯” om de opgeslagen tracks af te spelen en druk op “⏭” of “⏮” om een track in de opgeslagen volgorde te selecteren.
5. Druk tweemaal op de toets “ ■” om de programmeermodus te verlaten. De gehele programmering opgeslagen in het geheugen zal worden geannuleerd.

BLUETOOTH®-FUNCTIE

1. Schakel het apparaat in en druk op de toets “MODE” om de modus *Bluetooth®* te selecteren.
2. Selecteer op uw mobiele apparaat (smartphone, tablet, enz.) de *Bluetooth®* ID met de naam ‘PL920’ en bevestig vervolgens de verbinding.
3. U kunt uw muziek nu naar de PL920 zenden, terwijl alle bedieningen alleen nog maar kunnen worden uitgevoerd op uw mobiele apparaat.

DE AUX-IN GEBRUIKEN

Druk op de toets “MODE” om de modus ‘PHONO/AUX IN’ te selecteren. Steek een audiokabel (niet inbegrepen) in de overeenkomstige ‘AUX IN’-ingang van het apparaat (PL920).

Start het afspelen op het aangesloten apparaat om de audio via de PL920 af te spelen.

PHONO

INSTALLEREN VAN HET CONTRAGEWICHT

1. Schuif het contragewicht volledig in de achterkant van de toonarm. Draai rechtsom totdat deze vastklikt.
2. Draai het contragewicht rechtsom en naar achteren totdat deze de witte lijn bereikt, zoals in figuur 2.
3. Draai de contramarkering totdat deze in “0”-stand staat.
4. Draai het contragewicht linksom en naar binnen totdat deze de juiste werkdruk bereikt.

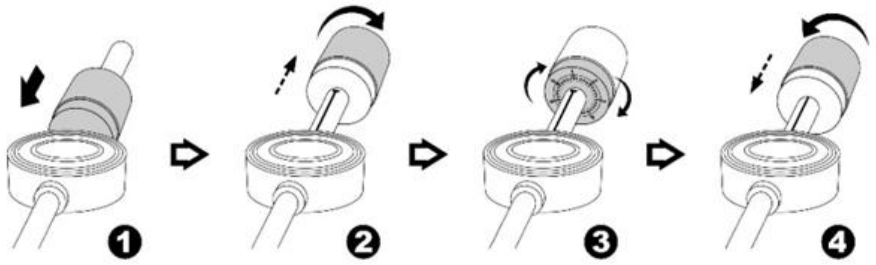

Opmerking: De werkdruk van de geleverde naald heeft een bereik van 3 – 4 gram. Volgens de fabrikant van het naaldhouder: Elke naald heeft zijn eigen werkdruk. Raadpleeg de respectievelijke specificatie.

Genoteerd:

- Verwijder de stylusbesherming.
- Zorg ervoor dat de toonarm wordt losgemaakt van de toonarmsteun en zet deze opnieuw vast na afloop.
- Phono en Aux delen dezelfde functieband. Zodra de 3,5mm Aux-ingang wordt aangesloten, schakelt het apparaat automatisch op de Aux-ingangsfunctie. **Zorg er daarom voor dat er niets is aangesloten op de 3,5mm Aux-ingang als u een plaat wilt afspelen.**

PLATEN AFSPELEN

1. Selecteer de functie “PHONO/AUX”.
2. Stel de snelheidsregeling in op de juiste positie voor de af te spelen plaat.
3. Plaats de LP op de plaat (gebruik de spindeladapter indien nodig).
4. Til de draaitafelarm uit de steun en beweeg hem langaam naar de kant van de plaat. De plaat zal beginnen draaien.
5. Plaats de toonarm in de gewenste positie op de LP.
6. Aan het einde van de plaat stopt de draaitafel automatisch en keert de toonarm terug naar de ruststand.
7. U kunt het afspelen ook handmatig stoppen door de toonarm van de plaat op te tillen en terug te keren naar de steun.

ANDERE INSTELLINGEN

Antiskatinginstellingen

De antiskatinginstelling op de platenspeler is bedoeld om het effect van “skating” (het naar het midden van de plaat trekken van de toonarm) te compenseren, zodat de naald gelijkmatig slijt en een optimale stereoscheiding wordt gegarandeerd. Deze instelling wordt meestal op dezelfde waarde ingesteld als de naalddruk, d.w.z. de druk waarmee de naald op de plaat drukt.

Fijnafstelling van het toerental

Het toerental van de draaitafel is vooraf ingesteld. Door de regelaar in de richting “+” of “-” te verschuiven, kunt u het toerental instellen en zo het geluidsresultaat aanpassen aan uw gehoor en persoonlijke smaak.

Afstelling van de stoppositie van de toonarm

De positie van de toonarm na het afspelen en het terugplaatsen op de steun, kan als volgt worden bijgesteld bij de uitlijnschroef:
Verwijder de rubberen afdekking uit het gaatje voordat u begint met uitlijnen:

a. Indien het systeem het afspelen van de plaat niet kan voltooien, gebruik dan een kruiskopschroevendraaier om de uitlijnschroef in het gaatje rechtsom te draaien. De stop- en uitwerppositie van de toonarm zullen meer richting het centrum van de plaat gaan om het afspelen te voltooien.
b. Indien het systeem niet automatisch na het afspelen van de plaat terug in de ruststand kan gaan, gebruik dan een kruiskopschroevendraaier om de uitlijnschroef in het gaatje linksom te draaien. De stop- en uitwerppositie van de toonarm zullen meer van het centrum van de plaat af gaan om het afspelen te voltooien.

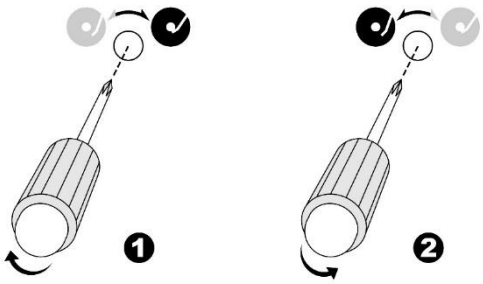

DE “PHONES”-UITGANG GEBRUIKEN

Steek tijdens normaal gebruik een hoofdtelefoonkabel (niet inbegrepen) in de overeenkomstige ‘PHONES’-uitgang van het apparaat. U kunt het geluid nu via uw hoofdtelefoon horen.

Opmerking: Stel a.u.b. een lager volumeniveau in wanneer u de “PHONES” uitgang gebruikt.
Luister nooit langdurig op hoge volumeniveaus, om mogelijke gehoorbeschadiging te voorkomen.

USB-OPNAME

1. CD/MP3 OPNEMEN

Steek een USB-stick in de USB-poort. Druk tijdens het afspelen van een CD op "● **REC**",

"● USB" wordt op het display weergegeven en vervolgens begint "Ripping one" te knipperen tijdens het afspelen van een CD en "Copy one" wordt weergegeven tijdens het afspelen van CD-MP3.

Druk tijdens de CD-stopmodus op de "● **REC**" knop, "● USB" wordt op het display weergegeven en begint vervolgens te knipperen. "Ripping all" tijdens het afspelen van een CD en "Copy all" tijdens het afspelen van CD-MP3.

Druk op "**STOP**/ ■" om het afspelen te stoppen

2. EEN ANDERE BRON OPNEMEN

Steek een USB-stick in de USB-poort.

Selecteer de bron die u wilt opnemen; mogelijk moet u zich voorbereiden door de opnamebron vooraf te pauzeren

Druk op "● **REC"** en "● USB" wordt op het display weergegeven en begint vervolgens te knipperen.

Start het afspelen van de bron die u wilt opnemen

Druk tijdens de opname op "**TS**" om de opname in meerdere MP3-bestanden te verdelen.

Druk op "■" om de opnamefunctie te stoppen tijdens de opnamemodus.

OPMERKING:

- Het systeem creëert de muziekmapnaam "RIP" voor CD-DA-codering, "REC" voor Tuner-, Phono, Bluetooth, Aux-codering en "FROMCD" voor CD-MP3-schijf kopiëren
-

EEN USB-TITEL WISSEN

Druk in de stopmodus op "**DELETE**" om het eerste nummer van de USB te wissen

SYSTEEMINSTELLING

Houd de "**INFO**" knop 2-3 seconden ingedrukt.
Het menu wordt geopend, druk op "⏭" of op "⏮" om omhoog of omlaag te gaan en druk op ⏯ om de gekozen optie te bevestigen.
Druk op "**INFO**" om terug te gaan in het menu.
De volgende opties zijn beschikbaar in het "Systeemmenu"

Slaap

Het systeem schakelt automatisch over naar de standbymodus wanneer de ingestelde tijd is bereikt (15 / 30 / 45 / 60 / 90 / 120 minuten).

Alarm

Alarmfunctie met twee onafhankelijke alarmtijden met de volgende instellingen:

Alarm: Aan / Uit
Alarm herhalen: Eenmaal, Weekdagen, Weekenden, Dagelijks
Alarmtijd in uren en minuten
Alarmbron: Zoemer, DAB en FM met gewenste voorkeurszender
Alarmduur (15 / 30 / 45 / 60 / 90 of 120 minuten)
Volume wordt verhoogd tot de geprogrammeerde waarde.

Tijd / Datum

Tijd/datum instellen	Handmatige instelling van tijd en datum
Auto-update:	Updatebron voor de automatische tijdinstelling
12/24 uur instelllen	12-/ 24-urenklokstijl
Datumindeling instellen:	DD_MM_JJJJ of MM-DD-JJJJ
Klokstijl	U kunt kiezen tussen een digitale of analoge klokstijl

Achtergrondverlichting

Timeout:	Het dimniveau wordt actief na de ingestelde tijd (Uit = niet dimmen)
Aan-niveau	Hoog, Medium, Laag
Dimniveau	Hoog, Medium, Laag.

Taal

U kunt de menutaal selecteren uit Engels, Duits, Frans, Nederlands en Italiaans.

EQ

Basisgeluidsinstellingen: Normaal; Klassiek; Jazz; Pop; Rock; Nieuws; MY EQ
(Met MY EQ kunnen de lage en hoge tonen afzonderlijk worden ingesteld)

Fabrieksinstellingen herstellen

Selecteren om het apparaat terug te zetten naar de fabrieksinstellingen.

Softwareversie

Toont de geïnstalleerde softwareversie.

De volgende extra menu's zijn beschikbaar tijdens DAB- of FM-bedrijf:

DAB-menu

Zenderlijst	Geeft de DAB-zenderlijst weer
Volledige scan	Start de volledige DAB-scan
Voorkeurszenders oproepen	Selecteert zenders uit het DAB-programmageheugen
Voorkeurszenders opslaan	Slaat zenders op in het DAB-programmageheugen
Handmatig afstemmen	DAB-scan door het DAB-kanaal te openen
Ongeldige zenders opschonen	Verwijdert zenders uit de zenderlijst die niet kunnen worden ontvangen
DRC	Comprimeert het audiosignaal indien dit wordt ondersteund door de zender
Aankondiging	Schakelt test- en waarschuwingsberichten van de zender in

FM-MENU

AMS	Start de FM-automatische-programmageheugenscan
Voorkeurszenders oproepen	Programma selecteren Zender selecteren uit het FM-programmageheugen
Voorkeurszenders opslaan	Programma opslaan Zender opslaan in het FM-programmageheugen
Scaninstellingen	Stelt de FM-scandrempel in tussen alle stations en uitsluitend sterke stations.
Audio-instelling	Schakelt de automatische stereo-ontvangstoptie naar gedwongen mono.

De huidige versie van de gebruiksaanwijzing kan worden gedownload van www.soundmaster.de

Technische veranderingen en drukfouten voorbehouden.

Auteursrecht van Woerlein GmbH, 90556 Cadolzburg,

www.soundmaster.de

Duplicatie alleen met de toestemming van Woerlein GmbH

PROTEZIONE AMBIENTALE

Non smaltire il presente prodotto tra I normali rifiuti domestici al termine del suo ciclo di vita. Portarlo invece ad un centro specializzato nel riciclo di materiale elettrico e dispositivi elettronici. Quest'obbligo è indicato dal simbolo di riciclo presente sul prodotto, sul manuale di istruzioni o sulla confezione.
I materiali sono riciclabili secondo la loro etichettatura. Riutilizzando materiali o altre forme di riciclaggio di vecchi dispositivi e imballaggi, dai un contributo importante alla protezione del nostro ambiente. Se necessario, rimuovere gratuitamente le batterie e i dati personali prima dello smaltimento e chiedere all'autorità locale informazioni sul punto di smaltimento responsabile.

ATTENZIONE

Rischio di scosse elettriche
Non aprire il dispositivo!

Cautela: Per ridurre il rischio di scosse elettriche, non rimuovere la copertura (o il retro). Il prodotto non contiene componenti riparabili. Affidare le riparazioni esclusivamente a personale qualificato.

Tale simbolo indica la presenza all'interno dell'apparecchio di componenti che generano tensione elettrica a livelli pericolosi, capaci di produrre scosse elettriche.

Tale simbolo indica la presenza di importanti istruzioni di utilizzo e manutenzione del prodotto.

Le batterie usate sono rifiuti pericolosi e NON devono essere smaltite assieme agli altri rifiuti domestici! Infatti, ogni consumatore è **obbligato a norma di legge** a restituire **tutte le batterie** ai centri di riciclaggio ecosostenibile – indipendentemente dalla presenza nelle batterie di sostanze più o meno dannose*).**Le batterie usate possono essere consegnate in maniera completamente gratuita ai centri di raccolta pubblica o al proprio rivenditore.**
Riportare le batterie solo quando esse sono completamente scariche.

***) indicate dai simboli Cd = cadmio, Hg = mercurio, Pb = piombo**

ATTENZIONE – IL DISPOSITIVO PUÒ EMETTERE RADIAZIONI LASER INVISIBILI, IN CASO DI APERTURA DEL COPERCHIO O RIMOZIONE DEL BLOCCO DI PROTEZIONE. EVITARE L'ESPOSIZIONE ALLE EMISSIONI LASER.

Per evitare possibili danni all'udito, non ascoltare musica ad alto volume per un periodo di tempo prolungato.

- Usare il dispositivo esclusivamente al chiuso, in ambienti asciutti. Proteggere il dispositivo dall'umidità.
- Non aprire l'unità. RISCHIO DI SCOSSE ELETTRICHE! Affidare l'apertura dell'apparecchio e le riparazioni esclusivamente a personale qualificato.
- Collegare il presente dispositivo esclusivamente ad una presa a muro ben installata e dotata di messa a terra. Accertarsi che la tensione di alimentazione corrisponda a quella nominale riportata sulla targa del prodotto.
- Tenere il cavo di alimentazione lontano da fonti di umidità durante il funzionamento. Non ostruire o danneggiare il cavo di alimentazione in alcun modo.
- Avvisi per la disconnessione del dispositivo: La spina di alimentazione serve per la connessione del dispositivo alla rete elettrica, quindi tenerla sempre in posizione facilmente accessibile.
- Se il cavo o la spina di alimentazione sono danneggiati in qualunque modo, farli sostituire immediatamente presso un centro di assistenza autorizzato.
- In caso di temporali, disconnettere immediatamente il dispositivo dalla rete elettrica.
- Il dispositivo può essere utilizzato dai bambini, solo sotto il controllo dei genitori.
- Per la pulizia dell'apparecchio, servirsi esclusivamente di un panno asciutto.
- NON USARE DETERGENTI o PANNI ABRASIVI!
- Installare il dispositivo in un ambiente dotato di sufficiente ventilazione, per evitare problemi di surriscaldamento.
- Non ostruire le aperture di ventilazione!
- La libera circolazione dell'aria potrebbe essere ostacolata, ostruendo le feritoie di ventilazione con oggetti, quali giornali, tovaglie o tende ecc.
- Tenere l'apparecchio lontano da schizzi o zampilli, evitando di appoggiare sopra di esso oggetti contenenti liquidi, ad esempio tazze.
- L'unità non deve essere esposta direttamente alla luce solare o altre fonti di calore, né conservata in ambienti eccessivamente freddi, umidi, polverosi o soggetti ad urti e vibrazioni.
- Non tentare di applicare cavi, spine o altri oggetti all'unità, né tentare di aprirla.
- Installare il dispositivo in una posizione sicura e non soggetta a vibrazioni.
- Non appoggiare sul dispositivo fonti di fiamme libere, ad esempio candele accese.
- Installare l'apparecchio lontano da computer o unità a microonde, che potrebbero causare interferenze alla ricezione radio.
- Non tentare di aprire o riparare l'unità. Tale operazione espone l'utente a rischio di lesioni e rende nulla la garanzia del prodotto. Per le riparazione affidarsi esclusivamente a personale / centri di assistenza autorizzati.
- Il dispositivo è dotato di una fonte di emissioni laser di Classe 1. Evitare di esporsi direttamente all'emissione dei fasci laser, che potrebbero causare danni agli occhi.
- Usare esclusivamente batterie prive di mercurio e cadmio.
- Le batterie non devono essere esposte direttamente a fonti di calore, quali luce solare, fiamme libere o simili.
- Le batterie usate sono rifiuti pericolosi e NON devono essere smaltite assieme agli altri rifiuti domestici!!! Portare invece le batterie vecchie al proprio rivenditore o in appositi centri di raccolta locali.
- Tenere le batterie fuori della portata dei bambini. I bambini potrebbero infatti correre il rischio di ingerirle. Consultare immediatamente un medico in caso di ingestione di batterie.
- Controllare regolarmente che le batterie del proprio apparecchio non abbiano perdite.
- L'apparato è concepito per l'uso in zone con climi temperati; non è adatto all'uso in paesi con climi tropicali.

POSIZIONE DEI CONTROLLI

VISTA ANTERIORE

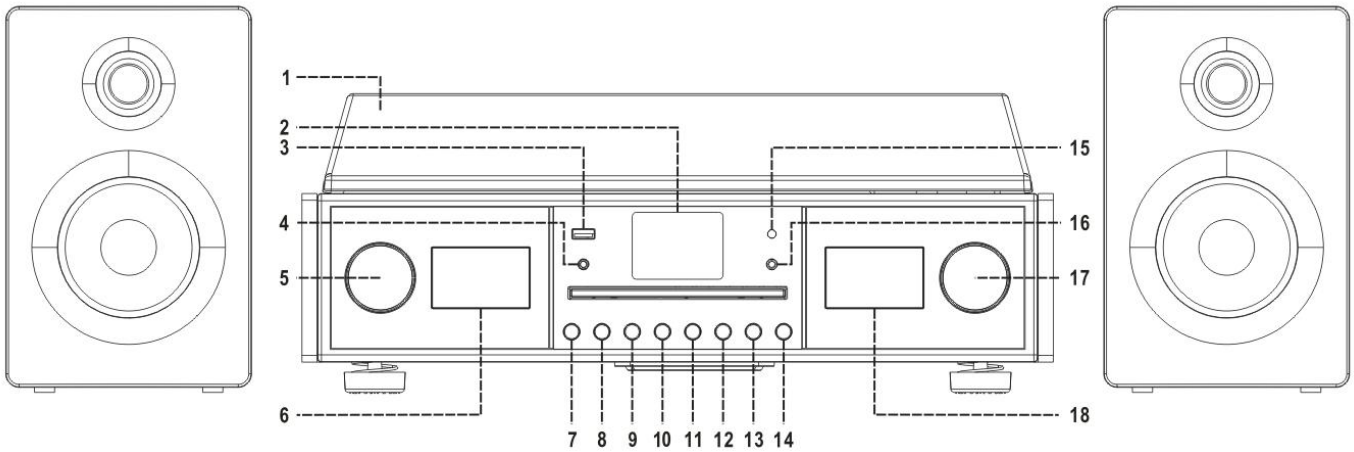

1) Coperchio antipolvere
2) Display LCD
3) Presa USB
4) Jack ingresso Aux da 3,5 mm
5) **ENTER** / **SCROLL** / **SELECT** Selezione e controllo
6) VU meter (left)
7) ● **REC** Codifica USB
8) **PLAY-MODE** Funzioni di riproduzione
9) **INFO** Informazioni sulla stazione e la traccia
10) ⏮ Brano e stazione indietro
11) ⏭ Brano e stazione avanti
12) ■ Arresta
13) ▶II /**SCAN** Riproduzione/pausa / scansione
14) ⏏ Apertura/Chiusura sportello CD
15) Sensore telecomando
16) Jack per cuffie da 3,5 mm
17) ⏻ / **MODE** / **VOLUME** Attivazione/Disattivazione / funzione e volume
18) Misuratore VU (destro)

GIRADISCHI

19) Adattatore mandrino
20) Vite di allineamento con copertura
21) Contrappeso
22) Antislittamento
23) Leva di attacco
24) Blocco braccio di lettura
25) Selettore velocità piatto
26) Regolazione inclinazione

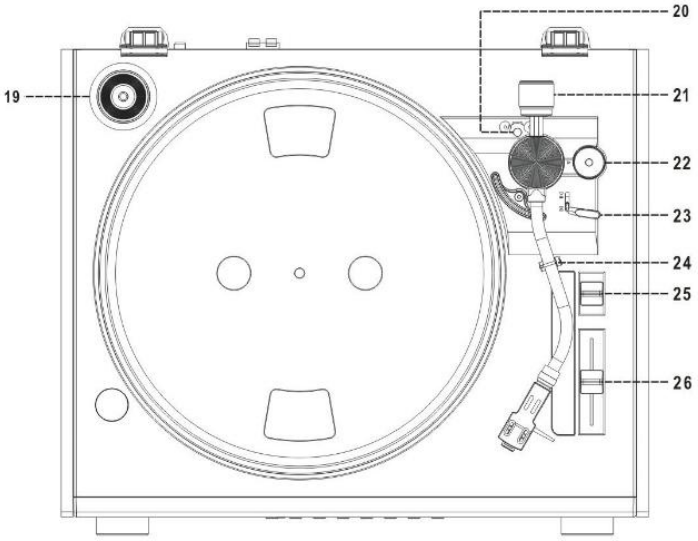

RETRO

27) Presa per antenna DAB/FM
28) Morsettiera altoparlanti
29) Presa CC

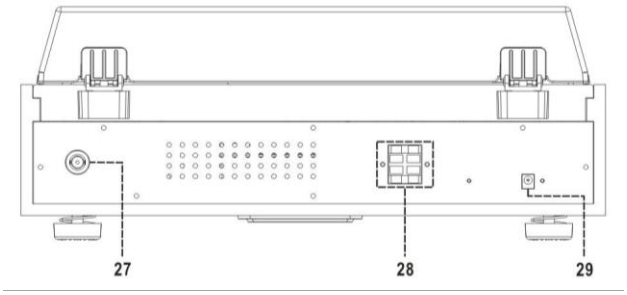

COLLEGAMENTI DELLA SCATOLA DEI DIFFUSORI

Collegare il cavo del diffusore al terminale del diffusore situato sul lato posteriore dell'unità. Inserire il cavo rosso nel terminale rosso e il cavo nero nel terminale nero della posizione del diffusore (sinistro e destro).

CONTENUTO DELLA CONFEZIONE

- Unità principale
- Manuale di istruzioni
- Alimentazione
- Un'antenna con cavo DAB/FM
- Telecomando
- 2 casse altoparlanti
- Piatto e tappetino antiscivolo
- Adattatore singolo
- Contrappeso

Assicurarsi che le parti sopra indicate siano state rimosse dalla confezione

TELECOMANDO

30) I/ ⏻ Accensione/standby
31) **TS** Separazione tracce
32) **FOLDER +/-** Selezione degli album
33) **MUTE** Disattivazione degli altoparlanti
34) **P.MODE -** Ripetizione/Casuale
35) ⏮ Brano/stazione indietro
36) ⏯ - Pulsante Riproduzione/Pausa
37) **SCAN** Ricerca stazione
38) **INFO** Titolo e informazioni sulla stazione
39) **0-9** Selezione diretta del titolo
40) **DELETE** Elimina titolo USB
41) **MODE** Selezione delle funzioni
42) **VOL -/+** Volume -/+
43) ● **REC** Registrazione USB
44) **ENTER** Conferma
45) ⏭ - Brano/stazione avanti
46) **STOP** Interrompi la riproduzione CD/USB
47) **PROGRAM** Preselezione e programmazione dei titoli

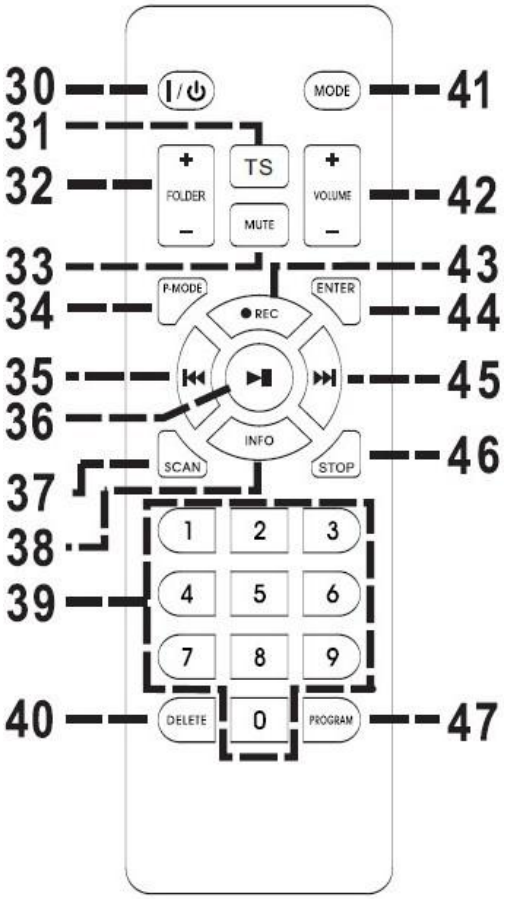

INSTALLAZIONE DELLA BATTERIA NEL TELECOMANDO

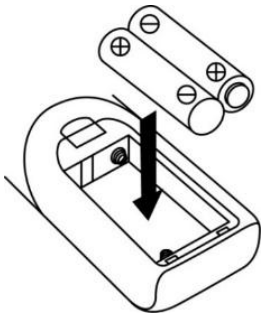

Il vano batterie si trova sul retro del telecomando.

1. Rimuovere il coperchio del vano porta-batterie e sfilarlo, facendo leva sulla sua linguetta.
2. Inserire due (2) batterie ministilo (non incluse) nell'apposito vano, rispettando le indicazioni relative alla polarità, riportate all'interno del vano stesso.
3. Riposizionare il coperchio del vano batterie.

INTRODUZIONE

FONTE DI ALIMENTAZIONE

Collegare il connettore dell'adattatore CC alla presa CC dell'unità.

Il sistema è progettato per funzionare solo con normale CA da 230V a 50Hz. Tentando di alimentare l'unità con sorgenti diverse, si potrebbe danneggiare il sistema e questo tipo di danni non sono coperti dalla garanzia.

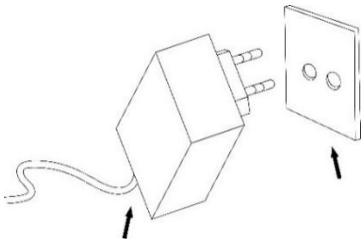

Adattatore CA/CC Presa CA

Collegare l'antenna DAB/FM in dotazione nell'apposita presa e orientarla per una ricezi one ottimale.

FUNZIONAMENTO DI BASE

ACCENSIONE/SPEGNIMENTO

Premere "⏻/**MODE**/**VOLUME**" per accendere l'apparecchio.

Tenere premuto il pulsante "⏻/**MODE**/**VOLUME**" per far entrare l'unità in modalità standby.

MODALITÀ DI SELEZIONE

Premere ripetutamente il pulsante "**MODE**" per accedere alle varie modalità.

REGOLAZIONE VOLUME

Ruotare la manopola "**VOLUME**" sull'unità o premere i pulsanti "**VOL -/+**" sul telecomando per alzare o abbassare il volume.

DISATTIVAZIONE DELL'AUDIO

Premere "**MUTE**" sul telecomando per disattivare il volume.

Premere di nuovo il pulsante o modificare il volume per ripristinare l'audio.

INFORMAZIONI

Premere ripetutamente "**INFO**" per ottenere le informazioni disponibili sulle tracce PM3 e sulle stazioni radio.

Direttiva ERP per l'efficienza energetica

Dopo circa 15 minuti dal termine della riproduzione, senza premere il pulsante POWER per spegnere l'unità, essa si spegnerà automaticamente.

Premere il pulsante "⏻/MODE/VOLUME" sull'unità o il pulsante " I/⏻" sul telecomando per riattivare il dispositivo dalla modalità standby.

RADIO FM

1. Selezionare la modalità FM.
2. Ruotare "**ENTER/SCROLL/SELECT**", oppure tenere premuto "⏭" o "⏮", per sintonizzare la stazione radio desiderata.
3. È anche possibile tenere premuto "**SCAN**" per avviare la funzione AMS (Automatic Memory Storage) e memorizzare tutte le stazioni trovate sui preset FM.
4. Quando ci si sintonizza su una stazione FM stereo, l'icona stereo appare sul display. Sintonizzandosi su una stazione FM dal segnale debole, la ricezione passerà automaticamente in modalità mono.

NOTA: se il segnale stereo è disturbato, è possibile impostare il segnale su Mono nelle impostazioni di sistema.

RADIO DAB

1. Selezionare la modalità DAB.
2. Quando viene accesa per la prima volta, l'unità effettua una scansione DAB completa e memorizza le stazioni trovate nell'elenco delle stazioni DAB
3. Ruotare la manopola "**ENTER/SCROLL/SELECT**", o premere "⏭" / "⏮", per scegliere la stazione DAB desiderata.
4. Per cercare nuove stazioni DAB, tenere premuto "**SCAN**" in modo da ripetere la scansione completa.

FUNZIONE PRESET DAB/FM

Memorizzazione delle stazioni

1. Scegliere la stazione radio desiderata. Tenere premuto "**PROGRAM**" per 2 secondi per visualizzare l'elenco delle stazioni preimpostate sul display, quindi premere "⏭" o "⏮" per scegliere il numero di preset desiderato.
2. Premere "▶II" sul telecomando per confermare: sul display viene mostrata la scritta 'Preset "x" Saved'.
3. Ripetendo i passaggi 1-2, è possibile programmare fino a 40 stazioni DAB o FM preferite.

Richiamo dei preset

Premere "**PROGRAM**" per richiamare l'elenco delle stazioni preimpostate, quindi premere "⏭" / "⏮" e "▶II" sul telecomando per confermare, o utilizzare i tasti numerici per scegliere la stazione preimpostata.

FUNZIONAMENTO CD - MP3/USB

TRATTAMENTO COMPACT DISC

Per rimuovere un disco dalla custodia, premere il centro della custodia e sollevare il disco tenendolo per i bordi.

Impronte e polvere possono essere eliminate con attenzione utilizzando un panno soffice. A differenza dei dischi in vinile, i CD sono privi di solchi in cui abitualmente si accumulano polvere e detriti microscopici, quindi basta utilizzare un panno morbido per eliminare eventuali tracce di sporco. Pulire il disco partendo dall'interno e muovendo il panno verso il bordo esterno del disco in linea retta. Piccole particelle di polvere e aloni non hanno assolutamente alcun effetto sulla qualità della riproduzione.

Nota: Le modalità CD e USB hanno le stesse procedure operative.

Riproduzione CD e USB

1. Premere il pulsante **"⏻ / MODE / VOLUME"** sul pannello anteriore e regolare il volume a un livello basso.
2. Premere il pulsante **"⏻ / MODE / VOLUME"** per accedere alle modalità CD o USB.
3. CD: Premere il tasto "⏏" per aprire il vano CD. Posizionare un CD con il lato stampato rivolto verso l'alto nel vassoio e quindi chiudere lo sportello del lettore CD. Si avvia la riproduzione della prima traccia.
   USB: Inserire con cura l'unità USB nella relativa presa. Si avvia la riproduzione della prima traccia.
4. Premere il pulsante "▶II" per mettere in pausa la riproduzione. Il tempo della traccia inizia a lampeggiare. Premere di nuovo il pulsante "▶II" per riprendere la riproduzione.
5. Premere "■" per arrestare la riproduzione.

SALTO TRACCE E RICERCA TRACCE AD ALTA VELOCITÀ IN MODALITÀ CD/USB

1. Durante la riproduzione CD/USB, premendo ripetutamente i pulsanti "▶▶I" (Avanti Veloce) o "I◀◀" (Indietro Veloce), sarà possibile spostarsi velocemente avanti e indietro tra le tracce. La riproduzione del disco inizierà dalla traccia selezionata.
2. Per effettuare ricerche rapide avanti e indietro all'interno di una traccia e selezionarne un punto specifico, tenere premuto il pulsante "▶▶I" o "I◀◀". Il lettore si sposterà rapidamente avanti e indietro nel brano. Rilasciando il pulsante sul punto di ascolto desiderato, la riproduzione riprenderà normalmente da lì.
3. Per selezionare la cartella successiva (Album), premere il pulsante "**FOLDER-/+**" sul telecomando.

FUNZIONI RIPETIZIONE, INTRO e RIPRODUZIONE CASUALE

Premere ripetutamente “**PLAY MODE**” o “**P-MODE**” per scorrere tra le opzioni di riproduzione.

Il lettore ripete la traccia in riproduzione.

Il lettore ripete tutte le tracce dell’unità USB o del CD .

Il lettore ripete le tracce nella cartella in riproduzione (solo per MP3-CD o unità USB)

Intro Il lettore attiva la modalità di riproduzione “Intro”.

Il lettore attiva la modalità di riproduzione “Casuale”.

FUNZIONE MEMORIA IN MODALITÀ CD/MP3

1. In modalità stop, premere il tasto "**PROGRAM**" per avviare la programmazione. l'indicazione ‘DISC’ ‘MEM’ ‘P01’ ‘T00’ appare sullo schermo.
2. Premere il pulsante “UP/F.F.” o “DN/F.R” per selezionare la traccia preferita, quindi premere il pulsante “**PROGRAM**” per confermare.
3. Ripetere i precedenti passi 1 e 2 per continuare la programmazione.
   Nota: è possibile salvare un massimo di 32 tracce.
4. Premere il pulsante “▶II” per riprodurre le tracce salvate, premere “⏭” o “⏮”. per selezionare una delle tracce della sequenza salvata.
5. Premere due volte il pulsante “■” per uscire dalla modalità di programmazione. L'intero programma contenuto in memoria sarà cancellato.

FUNZIONE *BLUETOOTH*®

1. Accendere l'unità e premere il pulsante **“⏻ / MODE / VOLUME”** per selezionare la modalità *Bluetooth*®.
2. Sul proprio dispositivo portatile (Smartphone, Tablet...), selezionare l'ID *Bluetooth*® identificato dalla sigla ‘PL920’ e confermare la connessione.
3. Ora è possibile trasferire le proprie tracce musicali all'unità PL920 e tutte le operazioni relative potranno essere controllate dal dispositivo mobile.

FUNZIONAMENTO INGRESSO AUX

Premere il pulsante “MODE” per attivare la modalità PHONO/AUX IN. Inserire il cavo audio (non in dotazione) nella corrispondente presa ‘AUX IN’ dell'unita (PL920).

Avviando la riproduzione del dispositivo collegato, sarà possibile ascoltare l'audio tramite l'unità PL920.

FUNZIONAMENTO DEL GIRADISCHI

INSTALLAZIONE CONTRAPPESO

1 Far scorrere completamente il contrappeso (2) nel retro del braccio, finché non ne raggiunge l'estremità，poi ruotarlo in senso orario fino a udire uno scatto, con la parte cava rivolta all'interno.
2 Far ruotare il contrappeso in senso orario all'indietro fino a raggiungere la linea bianca, come mostrato in figura 2
3 Ruotare l'indicatore del contatore fino a raggiungere la posizione " 0"
4 Far ruotare il contrappeso in senso antiorario verso l'interno, fino a raggiungere la corretta pressione di funzionamento.

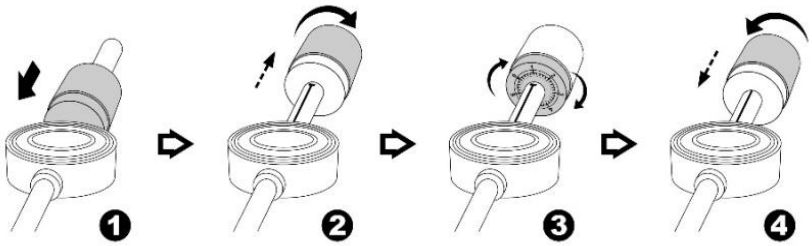

Osservazione: la pressione operativa della puntina in dotazione deve essere compresa tra 3 e 4 grammi. Secondo le indicazioni del produttore: Ogni puntina ha una propria pressione operativa ottimale: fare riferimento alle specifiche corrispondenti.

- Rimuovere il protettore dello stilo.
- Assicurarsi che il braccio acustico sia staccato dal relativo fermo di riposo, prima di utilizzarlo e fissarlo di nuovo dopo l'uso.
- Le modalità Phono e Aux condividono la banda della stessa funzione. Dopo aver connesso la presa Aux-in da 3,5 mm, l'unità passa automaticamente alla funzione Aux-in. **Pertanto, assicurarsi che il connettore Aux-in da 3,5 mm non sia collegato se si desidera riprodurre un disco.**

RIPRODUZIONE DEI DISCHI

1. Selezionare la funzione "PHONO/AUX".
2. Posizionare il selettore di velocità sul giusto valore, in base alla sorgente da riprodurre.
3. Posizionare il disco sul piatto (usare l'adattatore mandrino se necessario).
4. Sollevare il braccio acustico dalla posizione di riposo e spostarlo lentamente in direzione del piatto di riproduzione. Il piatto inizierà a ruotare.
5. Sistemare il braccio acustico sulla posizione del disco desiderata.
6. Al termine del disco, il giradischi si arresta automaticamente e il braccio torna in posizione di riposo.
7. Per arrestare manualmente la riproduzione, sollevare il braccio acustico dal disco e rimetterlo in posizione di riposo.

ULTERIORI REGOLAZIONI

Impostazione antislittamento

L'impostazione antislittamento sul giradischi ha lo scopo di compensare l'effetto di “slittamento” (il braccio di lettura che tende a spostarsi verso il centro del disco) per garantire un'usura uniforme della puntina e una separazione stereo ottimale. In genere è impostato sullo stesso valore della forza di tracciamento, ovvero la pressione con cui lo stilo preme sul disco.

Allineamento fine della velocità

La velocità del giradischi è preimpostata, ruotando il controllo in direzione "+" e "-", è possibile impostare la velocità e regolare l'audio in base al proprio gusto personale e al proprio orecchio.

Allineamento della posizione di arresto del braccio di lettura

La posizione del braccio di lettura al termine della riproduzione e il ritorno alla posizione di riposo, può essere regolata nel modo seguente, tramite la vite di allineamento:
Prima di procedere all’allineamento rimuovere la copertura in gomma del foro:

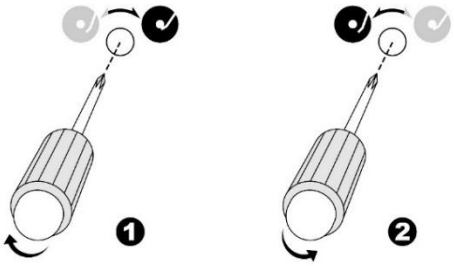

a. Se il sistema non completa la riproduzione perché il braccio di lettura torna prima in posizione di riposo, servendosi di un giravite a croce, ruotare in senso orario la vite di allineamento all’interno del foro: in tal modo la posizione di arresto e uscita del braccio si sposterà internamente verso il centro del disco per favorire il completamento della riproduzione.
b. Se il sistema non torna in posizione di riposo automaticamente al termine della riproduzione, servendosi di un giravite a croce, ruotare in senso antiorario la vite di allineamento all’interno del foro: in tal modo la posizione di arresto e uscita del braccio si allontanerà dal centro del disco per favorire il completamento della riproduzione.

Nota:
- La posizione di arresto può variare notevolmente tra i vari utenti, per cui selezionare quella più adatta in base alla propria collezione di dischi. L’impostazione predefinita di fabbrica è regolata sui valori più diffusi.
- Controllare la posizione di arresto caso per caso durante le regolazioni, evitando di ruotare eccessivamente la vite interna.

FUNZIONAMENTO CUFFIE

Durante il normale funzionamento, inserire il cavo audio (non in dotazione) nella corrispondente presa ‘PHONES’ dell'unità. In tal modo sarà possibile ascoltare l'audio tramite le cuffie.
Nota: Regolare il volume a un livello basso durante l'uso delle cuffie.
Per evitare possibili danni all'udito, non ascoltare musica ad alto volume per un periodo di tempo prolungato.

REGISTRAZIONE USB

1. REGISTRAZIONE CD/MP3

Inserire l'unità USB nella relativa presa. In modalità di riproduzione CD, premere "● **REC**",

Sul display compare "● USB", quindi inizia a lampeggiare la scritta "Ripping one" durante la riproduzione di CD, o "Copy one" durante la riproduzione di CD-MP3.

In modalità interruzione CD, premere il tasto "● **REC**": sul display compare la scritta "● USB", che inizia a lampeggiare. Durante la riproduzione di CD, viene mostrata la scritta "Ripping all"; durante la riproduzione di CD-MP3, la scritta "Copy all".

Premere "**STOP**■" per interrompere la riproduzione

2. ALTRE SORGENTI DI REGISTRAZIONE

Inserire l'unità USB nella relativa presa.

Selezionare la sorgente da cui si desidera registrare; potrebbe essere necessario prepararsi a mettere in pausa preventivamente la sorgente di registrazione

Premere "● **REC"**: sul display compare la scritta "● USB", che inizia a lampeggiare.

Avviare la riproduzione della sorgente da cui si desidera registrare

Premere "**TS**" durante la registrazione per dividerla in più file MP3.

Premere "■" per interrompere o riprendere la registrazione in modalità registrazione.

NOTA:

- il sistema crea una cartella di file musicali, il cui nome varia in base alla sorgente audio: "RIP" per la codifica CD-DA , "REC" per la codifica da sintonizzatore, Phono, Bluetooth e Aux, "FROMCD" per la copia di CD in formato MP3

ELIMINAZIONE DI UN TITOLO SU USB

In modalità Interruzione, premere "**DELETE**" per eliminare la prima traccia dell'unità USB erranno eliminati.

IMPOSTAZIONI DI SISTEMA

Tenere premuto il tasto "**INFO**" per 2-3 secondi.
Quando si apre il menu, premere "⏭" o "⏮" per spostarsi in su o in giù tra le voci e ⏯ per confermare l'opzione scelta.
Premere **"INFO"** per tornare al menu precedente.
Nel "Menu di sistema" sono disponibili le opzioni elencate di seguito

Spegnimento

Il sistema entra automaticamente in modalità standby una volta trascorso il tempo impostato (15/30/45/60/90/120 minuti).

Sveglia

È possibile attivare due sveglie indipendenti con le seguenti impostazioni:

Sveglia: Attiva/Disattiva
Ripetizione allarme: Singola, Giorni feriali, Fine settimana, Giornaliera
Orario della sveglia in ore e minuti
Sorgente della sveglia: Cicalino, DAB e FM con il preset desiderato
Durata sveglia (15/30/45/60/90 o 120 minuti)
Aumento del volume fino al valore impostato.

Ora / Data

Impostare ora/data	Impostazione manuale di ora e data
Aggiornamento automatico:	Sorgente di aggiornamento per l'impostazione automatica dell'ora
Imposta il formato 12/24 ore	Formato orario 12/24 ore
Impostare il formato della data:	GG_MM_AAAA o MM-GG-AAAA
Stile dell'orologio	È possibile scegliere tra orologio digitale o analogico

Retroilluminazione

Timeout: tempo	Il livello di attenuazione si attiva una volta trascorso il impostato (Disattivo = nessuna attenuazione)
Livello on	Alto, Medio, Basso
Livello di attenuazione	Alto, Medio, Basso.

Lingua

È possibile scegliere una delle seguenti lingue per il menu: inglese, tedesco, francese, olandese, italiano.

EQ

Impostazioni audio di base: Normale, Musica classica, Jazz, Pop, Rock, Notizie, MY EQ (selezionando MY EQ, è possibile personalizzare i bassi e gli alti separatamente)

Ripristino delle impostazioni di fabbrica

Selezionare per ripristinare le impostazioni di fabbrica dell'unità.

Versione software

Mostra la versione del software installato.

Durante l'utilizzo in modalità DAB o FM, sono disponibili i seguenti menu aggiuntivi:

Menu DAB

Elenco stazioni	Mostra l'elenco delle stazioni DAB
Scansione completa	Avvia la scansione completa DAB
Richiama preset	Consente di selezionare le stazioni DAB memorizzate
Salva preset	Consente di memorizzare le stazioni DAB
Sintonizzazione manuale	Scansione DAB tramite inserimento del canale DAB
Elimina stazioni non valide	Rimuove le stazioni non ricevibili dall'elenco delle stazioni
DRC	Comprime il segnale audio, se la funzione è supportata dalla stazione
Notifiche	Attiva i messaggi di prova e di avviso trasmessi dalla stazione

Menu FM

AMS	Avvia la scansione automatica dei programmi FM memorizzabili
Richiama preset	Consente di selezionare una stazione FM memorizzata
Salva preset	Consente di memorizzare una stazione FM
Impostazioni di scansione	Consente di impostare la soglia per la scansione FM in modo che vengano cercate tutte le stazioni o solo quelle con un segnale forte.
Impostazioni audio	Imposta l'opzione di ricezione stereo automatica su mono forzato.

L'ultima versione del manuale di istruzioni può essere scaricato dal sito www.soundmaster.de

Sono riservati eventuali modifiche tecniche ed errori di stampa.

Copyright di Woerlein GmbH, 90556 Cadolzburg, www.soundmaster.de

Riproduzione possibile solo con il permesso di Woerlein GmbH

MILJÖSKYDD

Släng inte produkten med de vanliga hushållssoporna i slutet av dess livscykel. Returnera den till en insamlingsplats för återvinning av elektriska och elektroniska apparater. Detta indikeras av symbolen på produkten, bruksanvisningen eller förpackningen.

Materialen är återvinningsbara enligt deras märkning. Genom att återanvända material eller andra former av återvinning av gamla enheter och förpackningar gör du ett viktigt bidrag till att skydda vår miljö. Om det behövs, ta bort batterier och personuppgifter gratis utan avfallshantering och fråga din lokala myndighet om ansvarig deponeringsstation.

VARNING

Risk för elektriska stötar
Öppna inte!

Varning: För att minska risken för elektriska stötar, avlägsna inte höljet (eller baksidan). Det finns inga delar som användaren kan laga inuti. Överlåt servicearbeten åt kvalificerad servicepersonal.

Denna symbol indikerar förekomst av farlig spänning innanför höljet, tillräcklig för att orsaka elektriska stötar.

Denna symbol anger att det finns viktiga drift- och underhållsinstruktioner för enheten.

Förbrukade batterier är farligt avfall och ska INTE kastas i hushållssoporna! Som konsument är du **juridiskt skyldig** att återlämna **alla batterier** för miljövänlig återvinning – oavsett om batterierna innehåller skadliga ämnen* eller inte).

Återlämna batterier gratis till offentliga insamlingsställen i din kommun eller till affärer som säljer batterier av respektive slag.

Återlämna bara helt urladdade batterier.

*) markerade Cd = kadmium, Hg = kvicksilver, Pb = bly

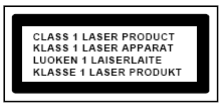

VARNING - OSYNLIG LASERSTRÅLNING NÄR DU ÖPPNAR LOCKET ELLER TRYCKER PÅ SÄKERHETSSPÄRREN. UNDVIK EXPONERING FÖR LASERSTRÅLEN.

För att förhindra hörselskada, lyssna inte länge med hög volym.

- Använd endast enheten i torra inomhusmiljöer.
- Skydda enheten mot fukt.
- Öppna inte enheten. RISK FÖR ELSTÖTAR! Överlåt öppning och service till kvalificerad personal.
- Anslut denna enhet till ett korrekt installerat och jordat uttag. Kontrollera att nätspänningen stämmer överens med uppgifterna på typskylten.
- Kontrollera att nätkabeln förblir torr under drift. Kläm inte eller skada nätkabeln på något sätt.
- Varning vid frånkoppling av apparaten: Nätkontakten används som anslutning, så den bör alltid vara tillgänglig.
- Nätkontakten används som frånkopplingsenhet, frånkopplingsenheten ska vara tillgänglig.
- En skadad nätkabel eller kontakt måste omedelbart bytas av en auktoriserad serviceverkstad.
- Vid åskväder, koppla genast bort enheten från elnätet.
- Barn ska övervakas av föräldrar när de använder enheten.
- Rengör enheten med en torr trasa endast.
- Använd INTE RENGÖRINGSMEDEL eller SLIPANDE TRASOR!
- Utsätt inte enheten för direkt solljus eller andra värmekällor.
- Installera enheten på en plats med tillräcklig ventilation för att förhindra värmeackumulering.
- Täck inte över ventilationsöppningarna!
- Ventilationen får inte hindras genom övertäckning av ventilationsöppningarna med föremål såsom tidningar, dukar, gardiner etc.
- Den får inte utsättas för dropp eller stänk och inga föremål fyllda med vätska, som vaser, får placeras på apparaten.
- Enheten får inte utsättas för direkt solljus, mycket höga eller låga temperaturer, fukt, vibrationer eller placeras i en dammig miljö.
- Försök aldrig föra in metalltrådar, nålar eller andra liknande föremål i ventilationsöppningarna eller enhetens öppning.
- Installera enheten på en säker och vibrationsfri plats.
- Ingen öppen låga, t.ex. tända stearinljus, får placeras på apparaten.
- Installera enheten så långt bort som möjligt från datorer och mikrovågsugnar, annars kan radiomottagningen störas.
- Öppna inte eller reparera höljet. Det är inte säkert att göra det och kommer att upphäva garantin. Reparationer endast av auktoriserat service-/kundcenter.
- Enheten är utrustad med en "Klass 1 laser". Undvik exponering för laserstrålen, eftersom detta kan orsaka ögonskador.
- Använd endast kvicksilver- och kadmiumfria batterier.
- Batterier skall inte utsättas för alltför hög värme som solsken, brand eller liknande.
- Förbrukade batterier är farligt avfall och ska INTE kastas i hushållssoporna!!! Återlämna batterierna till din återförsäljare eller till insamlingsställen i din kommun.
- Håll batterierna borta från barn. Barn kan svälja batterierna. Kontakta läkare omedelbart om ett batteri har svalts.
- Kontrollera batterierna regelbundet för att undvika batteriläckage.
- Den här apparaten är till för användning i områden med normalt klimat och inte för tropiskt klimat.

PLACERING AV REGLAGE

BILD PÅ FRAMSIDA

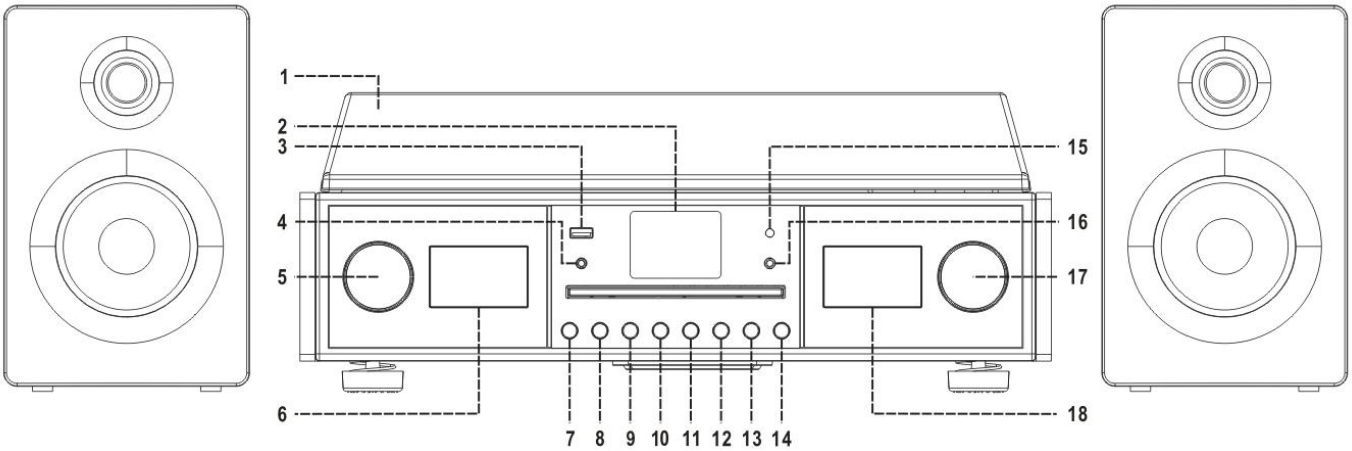

1) Dammskydd
2) LCD-display
3) USB-kontakt
4) 3,5 mm AUX-ingång
5) **ENTER** / **SCROLL** / **SELECT** Välja och kontrollera
6) VU meter (left)
7) ● **REC** USB-kodning
8) **PLAY-MODE** Uppspelningsfunktioner
9) **INFO** Information och station och spår
10) ⏮ Titel och station bakåt
11) ⏭ Titel och station framåt
12) ■ Stopp
13) ▶II/**SCAN** Spela upp/pausa/skanna
14) ⏏ Öppna/stäng CD-luckan
15) Sensor för fjärrkontroll
16) 3,5 mm hörlursuttag
17) ⏻ / **MODE** / **VOLUME** På/av/funktion och volym
18) VU-mätare (höger)

SKIVSPELARE

19) Singeladapter
20) Justeringsskruv med skydd
21) Motvikt
22) Anti-skating
23) Tonarmslyftare
24) Tonarmslås
25) Hastighetsväljare för skivtallrik
26) Pitch-justering

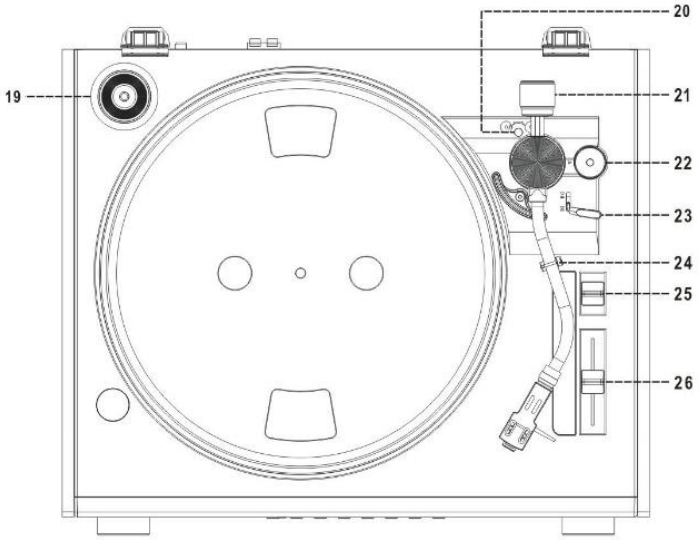

BAKRE VY

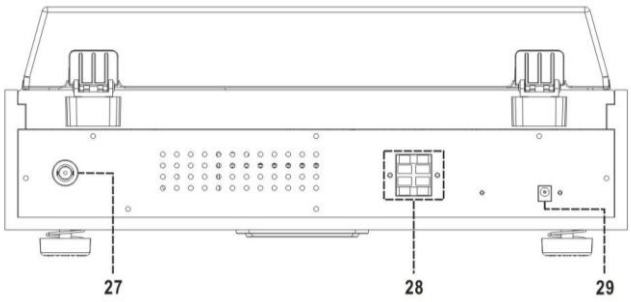

27) DAB/FM-antennuttag
28) Klämanslutning för högtalare
29) DC-uttag

ANSLUTNINGAR AV HÖGTALARBOXEN

Anslut högtalarkabeln till högtalarterminalen på enhetens baksida. Sätt den röda kabeln i den röda terminalen och den svarta kabeln i den svarta terminalen på högtalarpositionen (vänster och höger).

INNEHÅLL VID LEVERANS

- Huvudenhet
- Bruksanvisning
- Strömförsörjning
- Teleskopisk antenn för DAB/FM
- Fjärrkontroll
- 2 x högtalarlådor
- Tallrik och slipmatta
- Enkel adapter
- Motvikt

Säkerställ att ovanstående delar har tagits ut ur förpackningen

FJÄRRKONTROLL

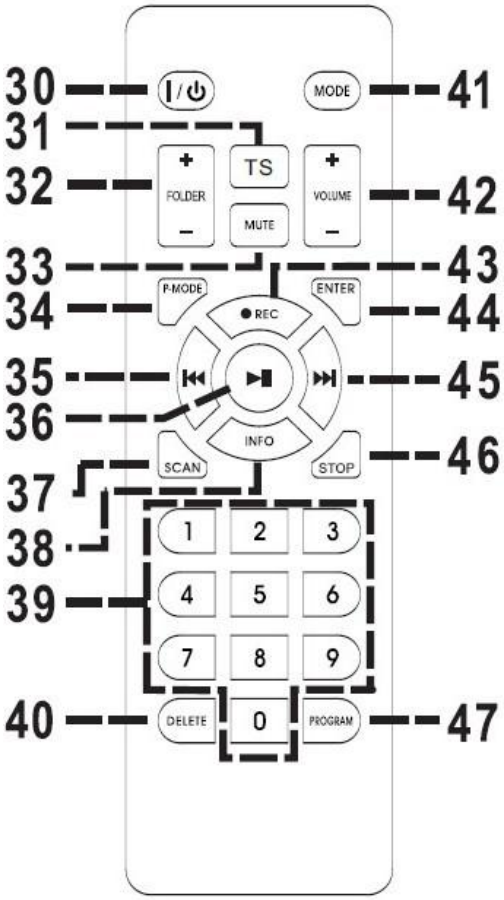

30) **I/ ⏻** Ström på/standby
31) **TS** Track separation
32) **FOLDER +/-** Val av album
33) **MUTE** Ljud av högtalare
34) **P.MODE** – Upprepa/Slumpmässigt
35) ⏮ Spår/station bakåt
36) ⏯ – Knapp för uppspelning/paus
37) **SCAN** Stationssökning
38) **INFO** Titel och stationsinformation
39) **0-9** Knappar för direktval
40) **DELETE** Radering av USB-titel
41) **MODE** Val av funktion
42) **VOL -/+** Volym -/+
43) ● **REC** USB**-inspelning**
44) **ENTER** Bekräfta
45) ⏭ - Spår/station framåt
46) **STOP** Stopp av CD/USB-uppspelning
47) **PROGRAM** Förinställning och titelprogrammering

BATTERIINSTALLATION

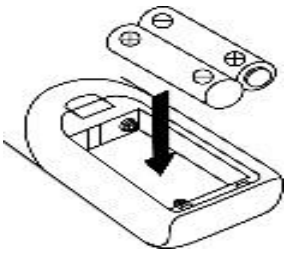

Batterifacket är placerat på fjärrkontrollens baksida.

Avlägsna batterifackets lock genom att trycka in fliken och dra locket uppåt.

Sätt i två (2) AAA-batterier (medföljer ej) i batterifacket enligt polaritetsmarkeringarna inuti batterifacket. Sätt tillbaka batteriluckan.

KOMMA IGÅNG

STRÖMKÄLLA

Anslut DC-kontakten till DC-ingången på enheten.

Systemet är konstruerat att endast fungera normalt med 230V 50Hz AC. Försök att spela från någon annan strömkälla kan orsaka skador på systemet. Sådana skador omfattas inte av din garanti. Anslut den medföljande DAB/FM-antennen till antennuttaget och rikta in den för bästa mottagning.

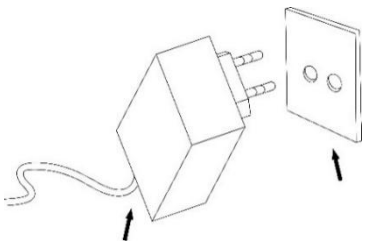

AC/DC-adapter AC-utgång

GRUNDLÄGGANDE ANVÄNDNING

STRÖM PÅ/AV

Tryck på "⏻/**MODE**/**VOLUME**" för att slå på enheten.

Håll "⏻/**MODE**/**VOLUME**" intryckt för att stänga av enheten i standby-läge.

VAL AV LÄGE

Tryck på "**MODE**" flera gånger för att växla mellan lägena.

JUSTERING AV VOLYM

Vrid på "**VOLUME**" på enheten eller tryck på "**VOL -/+"** på fjärrkontrollen för att sänka/höja volymen.

TYSTA

Tryck på "**MUTE**" på fjärrkontrollen för att stänga av ljudet.

Tryck på knappen igen eller ändra volymen.

INFORMATION

Tryck på "**INFO**" flera gånger så visas tillgänglig information om MP3 och radioläget.

Energisparfunktioner enligt ERP

Om STRÖMKNAPPEN inte hålls intryckt för att stänga AV enheten efter avslutad uppspelning, stängs enheten av automatiskt efter ca 15 minuter.

Tryck på knappen "⏻/MODE/VOLUME" på enheten eller på knappen "I/⏻ " på fjärrkontrollen för att väcka enheten från standby-läget.

FM-RADIO

1. Val av FM-läge.
2. Det går även att vrida på "**ENTER/SCROLL/SELECT**" eller trycka på och hålla "⏭" eller "⏮" intryckt för att ställa in önskad radiostation.
3. Du kan även trycka på och hålla "**SCAN**" intryckt för att starta automatisk minneslagring (AMS) där alla stationer som hittas lagras i förvalen för FM.
4. Om du ställer in en FM-station som sänder i stereo, visas stereosymbolen "" i displayen. Om du ställer in en svagare FM-station, växlar mottagningen automatiskt till mono.

OBS! Om stereosignalen har mycket störningar kan du ändra ljudsignalen i systeminställningar till Mono.

DAB-RADIO

1. Välj DAB-läge.
2. När apparaten slås på utför DAB en fullständig sökning och lagrar de stationer som hittas i listan över DAB-stationer
3. Vrid på reglaget "**ENTER/SCROLL/SELECT**" eller tryck på "⏭"/"⏮" för att välja önskad DAB-station.
4. Tryck på och håll "**SCAN**" intryckt för att utföra en fullständig sökning igen, om du vill söka efter nya DAB-stationer.

FUNKTIONEN FÖRVAL I DAB/FM-LÄGE

Spara förval

1. Välj önskad station. Tryck på och håll "**PROGRAM**" intryckt i två sekunder, varpå listan över förvalda stationer visas i displayen, tryck sedan på "⏭" eller "⏮" för att välja önskat förvalsnummer.
2. Tryck på "►II" på fjärrkontrollen för att bekräfta varpå "Preset "x" Saved" visas i displayen.
3. Upprepa steg 1-2 ovan för att programmera de 40 DAB-stationer eller 40 FM-stationer som önskas.

Hämta förval

Tryck på "**PROGRAM**" för att hämta den förvalda stationen, tryck sedan på "⏭"/"⏮" och "►II" på fjärrkontrollen för att bekräfta, eller använd sifferknapparna för att välja den förvalda stationen.

FUNKTIONEN CD - MP3/USB

HANTERING AV CD

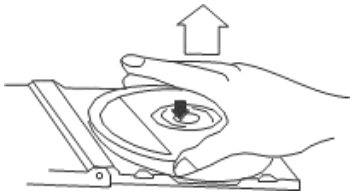

Ta ur en skiva från lagringsfodralet genom att trycka nedåt på mitten av fodralet och lyft ut skivan genom att försiktigt hålla den i kanterna.

Fingeravtryck och damm ska försiktigt torkas av från skivans inspelade yta med en mjuk trasa. Till skillnad från konventionella skivor har cd-skivor inte några spår som samlar damm och mikroskopiskt skräp, en försiktig avtorkning med mjuk trasa bör avlägsna de flesta partiklar. Torka i en rak linje från insidan till utsidan av skivan. Små dammpartiklar och lätta fläckar påverkar inte reproduktionskvaliteten.

Obs! CD- eller USB-läget har samma användningsförfarande.

Spela CD eller USB

1. Tryck på **"⏻ / MODE / VOLUME"** -knappen på frontpanelen och ställ in volymen till en låg ljudnivå.
2. Tryck på **"⏻ / MODE / VOLUME"** -knappen för att ange CD- eller USB-läget.
3. CD: Tryck på "⏏"-knappen till CD-luckan för att öppna luckan. Sätt i en CD-skiva med den tryckta sidan uppåt i facket och stäng sedan CD-facket. Det första spåret startar uppspelningen.

   USB: Sätt försiktigt USB-enhet i USB-uttaget. Det första spåret startar uppspelningen.
4. Tryck på "**▶II**"-knappen för att pausa uppspelningen. Speltiden börjar blinka. Tryck på "**▶II**"-knappen igen för att återuppta uppspelningen.
5. Tryck " ■" för att stoppa uppspelningen.

HOPPA ÖVER SPÅR OCH SNABBSÖKNING EFTER SPÅR I CD/USB-LÄGE

1. I uppspelning med CD/USB, tryck på "**▶▶I**" eller " "**I◀◀**" -knappen upprepade gånger, hoppar den över till spår framåt eller bakåt. CD-skivan börjar spela från det valda spåret.
2. För att snabbt söka framåt eller bakåt i ett spår och hitta ett specifikt passage i det, tryck och håll "**▶▶I**" eller " **"I◀◀"**-knappen. Spelaren kommer att söka framåt eller bakåt i hög hastighet. Släpp knappen när du hör ditt önskade passage och uppspelningen återupptas normalt från den punkten.
3. För att välja nästa mapp (Album), tryck på "**FOLDER**"-knappen på fjärrkontrollen.

FUNKTIONEN REPEAT, INTRO OCH RANDOM

Tryck flera gånger på “**PLAY MODE**” eller “**P-MODE**” för att växla mellan uppspelningsalternativen.

Spelaren kommer att upprepa den låt som spelas upp för närvarande.

Spelaren kommer att upprepa alla låtar på den USB-enhet eller CD-skiva som spelas upp .

Spelaren kommer att upprepa alla låtar i den mapp som spelas upp (endast för CD-skivor med MP3 eller USB-enheter)

Intro Spelaren kommer att använda uppspelningsläget "Intro".

Spelaren kommer att använda uppspelningsläget "Slumpmässigt".

MINNESFUNKTION I CD/MP3-LÄGE

1. I stoppläge trycker du på ”**PROGRAM**”-knappen på fjärrkontrollen för att ange läget PROGRAM. P01’ - ‘T01’ visas i fönstret.
2. Tryck på ”⏭” eller ” “⏮”-knappen för att välja önskat spår och tryck sedan på ”**PROGRAM**” knappen för att bekräfta.
3. Upprepa steg 1 och steg 2 för att fortsätta programmera.
   Obs! Du kan spara totalt 32 låtar.
4. Tryck på ” ▶II”-knappen för att spela upp de sparade spåren. Tryck ”⏭” eller ” “⏮” för att välja ett spår i den sparade sekvensen.
5. Tryck på ” ■”-knappen två gånger för att avsluta programläget. Hela programmet som sparats i minnet avbryts.

BLUETOOTH® FUNKTIONEN

1. Slå på enheten och tryck på **“⏻ / MODE / VOLUME”**-knappen för att välja *Bluetooth®*-läge.
2. Välj från den bärbara enheten (Smart telefon, surfplatta...) ID *Bluetooth®* taggad som ‘PL920’, och bekräfta sedan anslutningen.
3. Nu kan du överföra musiken till PL920 och alla funktioner kan endast användas från din mobila enhet.

ANVÄNDA AUX-INGÅNG

Tryck på **“⏻ / MODE / VOLUME”**-knappen för att välja PHONO/AUX-läget. Sätt i ljudkabeln (medföljer inte) i det matchande ‘AUX IN’-uttaget på enheten (PL920).

Starta uppspelningen med den anslutna enheten och du kan höra ljudet i PL920.

PHONO

INSTALLATION AV MOTVIKT

1 Skjut in motvikten hela vägen mot baksidan av tonarmen och vrid medurs tills den klickar på plats i nedsänkningen inuti.
2 Vrid motvikten moturs och bakåt tills den når den vita linjen enligt bild 2
3 Vrid markeringen på motvikten tills den når läget ”0”
4 Vrid motvikten moturs och inåt tills ett lämpligt drifttryck uppnås.

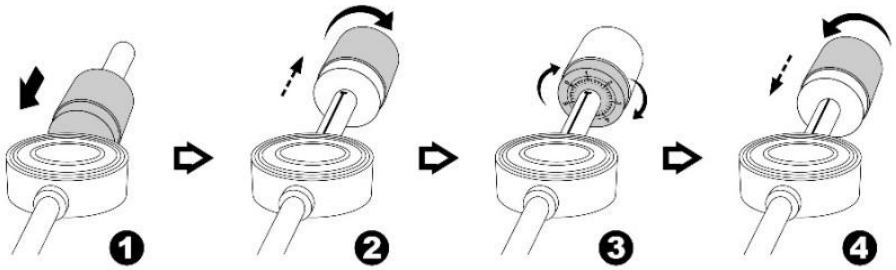

Obs: Drifttrycket för den medföljande nålen är 3–4 gram. Enligt pickupens tillverkare har alla nålar sitt eget drifttryck. Se därför dess respektive specifikationer.

OBS:

- Avlägsna nålskyddet.
- Se till att armen lossas från armstödet före användning och att den säkras där igen efteråt.
- Phono och Aux delar samma på funktionsband. När Aux-in-kontakten på 3,5 mm ansluts växlar enheten automatiskt till Aux-in-läget. **Kontrollera därför att Aux-in-kontakten på 3,5 mm inte är ansluten om du vill använda skivspelaren.**

SPELA SKIVOR

1. Välj funktionen ”PHONO/AUX”.
2. Ställ in hastighetsväljaren i rätt läge beroende på den skiva som ska spelas.
3. Lägg skivan på skivtallriken (använd spindeladaptern vid behov).
4. Lyft tonarmen från stödet och för den sakta mot skivans kant. Skivtalriken börjar att rotera.
5. Placera tonarmen i önskat läget på skivan.
6. När skivan har spelat klart stannar skivspelaren automatiskt och tonarmen återgår till sitt viloläge.
7. För att stoppa inspelningen manuellt, lyft tonarmen från skivan och för tillbaka den till armstödet.

YTTERLIGARE JUSTERINGAR

Inställning för anti-skating

Skivspelarens inställning för anti-skating är avsedd att kompensera för effekten av ”skating” (att tonarmen dras mot skivans mittpunkt) för att garantera ett jämnt slitage på nålen och optimal stereoseparation. Inställningen är vanligtvis satt till samma värde som spårningskraften, d.v.s. det tryck med vilket nålen vilar mot skivan.

Finjustera varvtalet

Skivspelarens varvtal är redan förinställt. Du kan skjuta reglaget i riktningarna ”+” och ”-” för att ställa in varvtalet och därmed påverka ljudet som spelas upp efter din smak och tycke.

Justering av tonarmens stoppläge

Läget där tonarmen stannar uppspelningen och återgår till viloläget kan justeras med justeringsskruven enligt följande:
Innan justeringen startar, ta ut hålets skyddsgummi:

a. Om systemet inte kan slutföra uppspelningen av skivan och återvända, använd en stjärnskruvmejsel och vrid justeringsskruven i hålet medurs, tonarmens stopp- och utmatningsläge flyttar då närmare mitten av skivan för att avsluta uppspelningen.
b. Om systemet inte kan automatiskt återgå till viloläget efter uppspelning av skivan kan du använda en stjärnskruvmejsel och vrida justeringsskruven i hålet moturs. Tonarmens stopp- och utmatningsläge flyttas då bort från mitten av skivan för att slutföra uppspelningen.

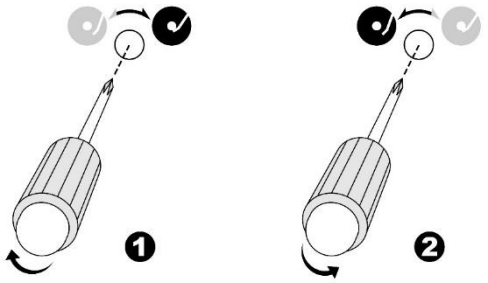

Obs!
- Stoppläget skiljer sig åt mellan olika kunder men välj det lämpligaste läget baserat på din egen skivsamling. Före detta fabriksinställningar är baserade på de den vanligaste mallen.
- Kontrollera stoppläget då och då under justering och undvik att vrida skruven inuti för mycket.

HÖRLUR

Under vanlig användning sätt in kabeln till hörluren (medföljer inte) i enhetens "PHONES"-uttag. Nu kan du höra ljudet som överförs till hörlurarna.

Obs! Använd volymreglaget för att justera ljudet under PHONE-funktionen.

För att förhindra hörselskada, lyssna inte länge med hög volym.

INSPELNING MED USB

1. INSPELNING AV CD/MP3

Anslut USB-enheten till USB-anslutningen. Tryck på "● **REC**" i CD-uppspelningsläge,

varpå "● USB" visas i displayen och sedan blinkar "Ripping one" vid uppspelning av en CD-skiva och "Copy one" vid uppspelning av en CD-skiva med MP3.

Tryck på "● **REC**" när CD-skivan är stoppad, varpå "● USB" visas i displayen och sedan börjar "Ripping all" blinka vid uppspelning av en CD-skiva och "Copy all" vid uppspelning av en CD-skiva med MP3.

Tryck på "**STOP/■**" för att avbryta inspelningen

2. INSPELNING FRÅN ANNAN KÄLLA

Anslut USB-enheten till USB-anslutningen.

Välj den källa du vill spela in. Du behöver eventuellt förbereda dig genom att pausa inspelningskällan i förväg

Tryck på "● **REC"** varpå "● USB" visas i displayen och sedan börjar blinka.

Börja spela upp den källa som du vill spela in

Tryck på ”**TS**” under inspelningen för att dela upp den i flera MP3-filer.

Tryck på **"■"** för att stoppa inspelningsfunktionen i inspelningsläget.

OBS!

- Systemet skapar ett namn för mappen med musiken – "RIP" för CD-DA-kodning, "REC" för kodning av radio, skivspelare, Bluetooth och Aux samt "FROMCD" för kopiering av CD/MP3

RADERA USB-LÅT

Tryck på "**DELETE**" för att radera den första låten på USB-enheten

SYSTEMINSTÄLLNING

Tryck på och håll "**INFO**" intryckt i två till tre sekunder.
Menyn öppnas, tryck på "⏭" eller "⏮" för att flytta uppåt och nedåt, samt tryck på ⏯ för att bekräfta det valda alternativet.
Tryck på **"INFO"** för att gå tillbaka ett steg i menyn.
Följande alternativ är tillgängliga i menyn "System"

Insomningsfunktion

Systemet växlar automatiskt till standbyläge när den inställda tiden uppnåtts (15/30/45/60/90/120 minuter).

Larm

Larmfunktionen har två oberoende larmtider med följande inställningar:

Larm: På/av
Upprepning av larm: En gång, veckodagar, helger, dagligen
Larmtid i timmar och minuter
Larmkälla: Summer, DAB och FM med önskad förinställning
Larmets varaktighet (15/30/45/60/90 eller 120 minuter)
Volymen ökas till det programmerade värdet.

Tid/Datum

Ställ in tid/datum	Manuell inställning av tid och datum
Automatisk uppdatering:	Uppdatera källa för automatisk tidsinställning
Ställ in 12-/24-timmars visning av tid	12-/24-timmars visning av tid
Ställ in datumformat:	DD_MM_ÅÅÅÅ eller MM-DD-ÅÅÅÅ
Typ av klocka	Du kan välja mellan en analog eller digital klocka

Bakgrundsbelysning

Timeout:	Dimringsnivån blir aktiv efter den inställda tiden (av = ingen dimring)
Påslaget läge	Hög; Medel; Låg
Dimrat läge	Hög; Medel; Låg.

Språk

Du kan välja mellan engelska, tyska, franska, holländska, italienska och nederländska som menyspråk.

EQUALIZER

Grundinställningar för ljud: Normalt; klassiskt; jazz; pop; rock; nyheter; MIN EQ
(med MIN EQ, kan basen och diskanten förinställas separat)

Fabriksåterställning

Välj detta för att återställa apparaten till fabriksinställningarna.

Programversion

Visar den installerade programversionen.

Följande extra menyer är tillgängliga vid användning av DAB eller FM:

Meny för DAB

Lista över stationer	Visar listan över DAB-stationer
Full skanning	Påbörjar en fullständig DAB-sökning
Gå till förinställningar	Väljer stationer från programminnet för DAB
Sparar förinställning	Sparar stationer i programminnet för DAB
Manuell inställning	DAB-sökning genom att ange DAB-kanal
Rensa ogiltig	Tar bort stationer i stationslistan som inte går att ta emot
DRC	Komprimerar ljudsignalen om detta stöds av stationen
Tillkännagivande	Slår på test- och varningsmeddelanden som sänds av stationen

FM-MENY

AMS	Startar den automatiska sökningen och lagringen av FM-stationer i programminnet för FM
Gå till förinställningar	Välj program Välj station från programminnet för FM
Sparar förinställning	Spara program Sparar stationen i programminnet för FM
Skanninginställningar	Anger gränsvärdet för sökning av FM-kanaler mellan alla stationer och endast starka stationer.
Ljudinställning	Växlar mellan alternativen för automatisk stereomottagning och tvingad mono.

Den aktuella versionen av bruksanvisningen kan laddas ned från www.soundmaster.de

Reservation för tekniska förändringar och tryckfel.

Copyright, Woerlein GmbH, 90556 Cadolzburg, www.soundmaster.de

Kopiering får endast ske med tillstånd av Woerlein GmbH

OCHRANA ŽIVOTNÍHO PROSTŘEDÍ

Nelikvidujte tento výrobek na konci jeho životního cyklu spolu s běžným domovním odpadem. Odevzdejte jej ve sběrném dvoře pro recyklaci elektrických a elektronických zařízení. Tento význam má symbol na výrobku, návodu k použití nebo na balení.

Materiály jsou recyklovatelné podle jejich označení. Opětovným použitím materiálů nebo jiných forem recyklace starých zařízení a obalů významně přispíváte k ochraně našeho životního prostředí. Je -li to nutné, před likvidací bezplatně vyjměte baterie a osobní údaje a zeptejte se svého místního úřadu na odpovědné místo pro likvidaci..

VAROVÁNÍ

Nebezpečí úrazu elektrickým Proudem Neotevírejte!

Upozornění: Nesnímejte kryt (ani zadní část), abyste snížili nebezpečí úrazu elektrickým proudem. Uvnitř nejsou žádné díly, které by mohl uživatel opravit sám. Opravy svěřte kvalifikovaným servisním pracovníkům.

Tento symbol značí přítomnost nebezpečného napětí uvnitř krytu, které je dostatečně vysoké, aby představovalo nebezpečí úrazu elektrickým proudem.

Tento symbol značí, že k zařízení jsou k dispozici pokyny k obsluze a údržbě.

Použité baterie představují nebezpečný odpad a NESMÍ být likvidovány spolu s domovním odpadem! Jako spotřebitelé jste **z právního hlediska povinni** odevzdat **všechny baterie** k zajištění ekologicky šetrné recyklace – bez ohledu na to, zda baterie obsahují škodlivé látky či nikoli*.

Odevzdejte baterie zdarma v místním veřejném sběrném dvoře nebo v obchodech, které příslušný druh baterií prodávají.

Odevzdávejte pouze zcela vybité baterie.

* Označení Cd = kadmium, Hg = rtuť, Pb = olovo

CLASS 1 LASER PRODUCT
KLASS 1 LASER APPARAT
LUOKEN 1 LAISERLAITE
KLASSE 1 LASER PRODUKT

UPOZORNĚNÍ – PŘI OTEVŘENÍ KRYTU NEBO STISKNUTÍ BEZPEČNOSTNÍHO ODPOJOVAČE DOCHÁZÍ K NEVIDITELNÉMU LASEROVÉMU ZÁŘENÍ. NEVYSTAVUJTE SE LASEROVÉMU PAPRSKU.

Neposlouchejte po delší dobu s vysokou hlasitostí, abyste zabránili možnému poškození sluchu.

- Používejte zařízení pouze v suchém vnitřním prostředí.
- Chraňte zařízení před vlhkostí.
- Zařízení neotevírejte. NEBEZPEČÍ ÚRAZU ELEKTRICKÝM PROUDEM! Otevření a opravy svěřte kvalifikovaným servisním pracovníkům.
- Zařízení připojujte pouze ke správně namontované a uzemněné nástěnné zásuvce. Zkontrolujte, zda napětí odpovídá technickým údajům uvedeným na typovém štítku.
- Zajistěte, aby síťový kabel zůstal během provozu suchý. Síťový kabel nepřiskřípněte ani jiným způsobem nepoškozujte.
- Varování pro odpojování zařízení: Síťová zástrčka se používá jako připojení, měla by proto zůstat vždy přístupná.Poškozený síťový kabel nebo zástrčku je nutné nechat ihned vyměnit v autorizovaném servisním středisku.
- Dochází-li k bleskům, zařízení ihned odpojte od síťového napájení.
- Děti by měly zařízení používat pod dohledem rodičů.
- Zařízení čistěte pouze suchým hadříkem.
- NEPOUŽÍVEJTE ČISTICÍ PROSTŘEDKY ani ABRAZIVNÍ TKANINY!
- Zařízení umístěte na místo s dostatečnou ventilací, aby nedocházelo k přehřívání.
- Nezakrývejte ventilační otvory!
- Ventilační otvory by neměly být zablokovány předměty, jako jsou noviny, ubrusy, záclony apod.
- Zařízení by nemělo být vystaveno kapající ani stříkající vodě a neměly by se na něj pokládat předměty s tekutinami, jako jsou vázy.
- Zařízení by nemělo být vystaveno přímému slunečnímu záření, příliš vysokým ani příliš nízkým teplotám, vlhkosti, vibracím ani by nemělo být umístěno v prašném prostředí.
- Do ventilačních otvorů ani jiných otvorů zařízení se nikdy nepokoušejte vložit dráty, špendlíky ani jiné předměty.
- Umístěte zařízení na bezpečné místo bez vibrací.
- Na zařízení by se neměly pokládat zdroje otevřeného ohně jako například hořící svíčky.
- Umístěte zařízení co nejdále od počítačů a mikrovlnných trub. V opačném případě by mohlo docházet k rušení příjmu rádiového signálu.
- Neotevírejte ani neopravujte kryt. Není to bezpečné a došlo by k porušení platnosti záruky. Opravy smí provádět pouze autorizované servisní/zákaznické středisko.
- Zařízení je vybaveno „laserovým zařízením třídy 1“. Nevystavujte se laserovému paprsku, protože by mohlo dojít ke zranění očí.
- Používejte pouze baterie neobsahující rtuť ani kadmium.
- Baterii by neměly být vystaveny působení nadměrného tepla, jako je sluneční záření, oheň apod.
- Použité baterie představují nebezpečný odpad a NESMÍ být likvidovány spolu s domovním odpadem!!! Vraťte baterie svému prodejci nebo je odevzdejte v místním sběrném dvoře.
- Udržujte baterie mimo dosah dětí. Děti by mohly baterie spolknout. Pokud došlo ke spolknutí baterie, okamžitě vyhledejte lékařskou pomoc.
- Baterie pravidelně kontrolujte, zda nedochází k úniku kapalin.
- Toto zařízení je určeno k používání v mírném klimatu. Není vhodné pro používání v zemích s tropickým klimatem.

UMÍSTĚNÍ OVLÁDACÍCH PRVKŮ

POHLED ZEPŘEDU

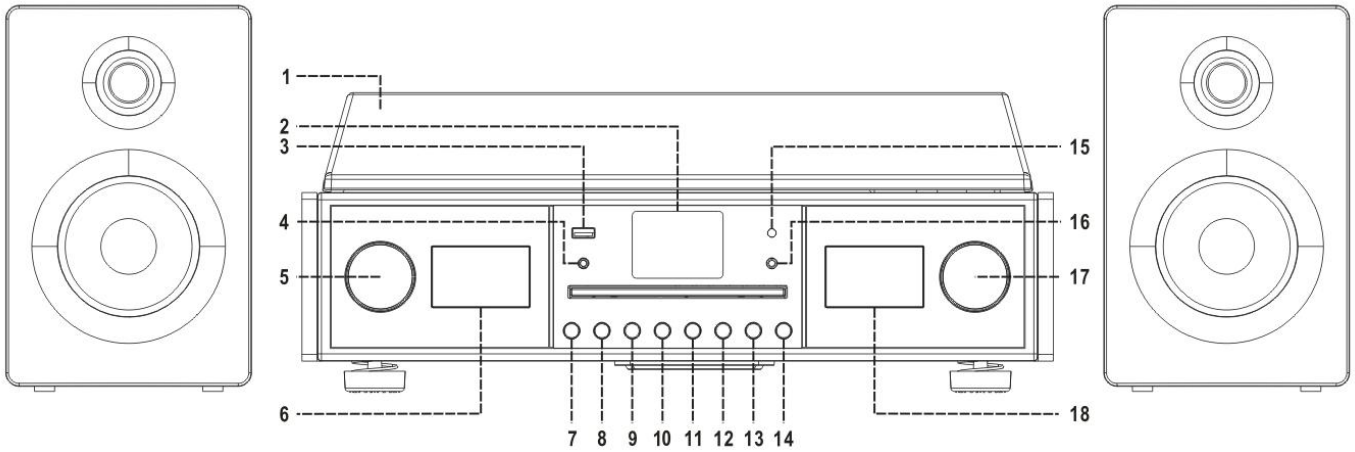

1) Protiprachový kryt
2) Displej LCD
3) Port USB
4) Vstup AUX-IN pro 3,5 mm konektor
5) **ENTER** / **SCROLL** / **SELECT** – výběr a ovládání
6) VU meter (left)
7) ● **REC** – kódování USB
8) **PLAY-MODE** – funkce přehrávání
9) **INFO** – informace o stanici a stopě
10) ⏮ – titul a stanice zpět
11) ⏭ – titul a stanice vpřed
12) ■ – zastavení
13) ▶II/**SCAN** – přehrání/pozastavení/vyhledávání
14) ⏏ – otevření/zavření dvířek mechaniky CD
15) Senzor dálkového ovladače
16) Konektor sluchátek 3,5 mm
17) ⏻ / **MODE** / **VOLUME** – vypínač / funkce a hlasitost
18) Měřič úrovně hlasitosti (pravý)

GRAMOFON

19) Adaptér na gramodesky EP/SP
20) Vyrovnávací šroub s pouzdrem
21) Protizávaží
22) Antiskating
23) Zvedací páčka
24) Aretace raménka
25) Přepínač rychlosti otáčení talíře
26) Nastavení otáček

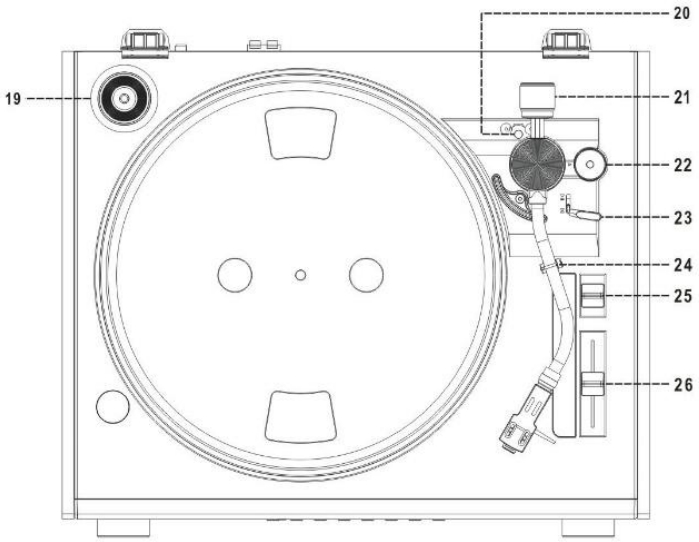

POHLED ZEZADU

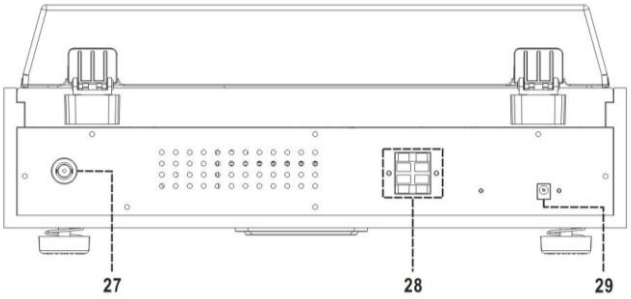

27) Anténní zásuvka DAB/FM
28) Svorky pro připojení reproduktorů
29) Zásuvka DC

PŘIPOJENÍ REPROBOXU

Připojte kabel reproduktoru ke svorce reproduktoru umístěné na zadní straně jednotky. Červený kabel vložte do červené svorky a černý kabel do černé svorky pozice reproduktoru (levý a pravý).

OBSAH DODÁVKY

- Hlavní jednotka
- Návod k obsluze
- Napájení
- Kabelová anténa DAB/FM
- Dálkový ovladač
- 2× reproduktorová skříň
- Talíř a kluzná podložka
- Adaptér na singly
- Protizávaží

Zkontrolujte, zda jste z balení vyndali výše uvedené součásti.

DÁLKOVÝ OVLADAČ

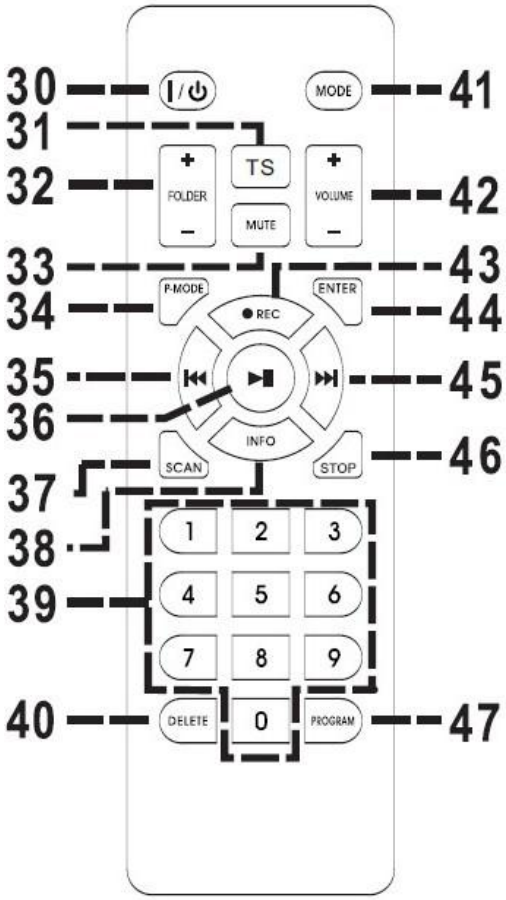

30) I/⏻ Zapnutí/pohotovostní režim
31) **TS** Oddělení stop
32) **FOLDER +/- Výběr alba**
33) **MUTE** Ztlumení reproduktorů
34) **P.MODE** – Opakovat / Náhodné
35) ⏮ O stopu / stanici dozadu
36) ⏯ – Tlačítko přehrávání/pozastavení
37) **SCAN** Vyhledávání stanic
38) **INFO** Název/informace o stanici
39) **0-9** Přímé vyhledávání názvu
40) **DELETE** Odstranit název USB
41) **MODE** Volba funkce
42) **VOL -/+** Hlasitost −/+
43) ● **REC** Nahrávání USB
44) **ENTER** potvrdit
45) ⏭ - O stopu / stanici dozadu
46) **STOP** Zastavit přehrávání CD/USB
47) **PROGRAM** Programování předvoleb a názvů

VLOŽENÍ BATERIE DO DÁLKOVÉHO OVLADAČE

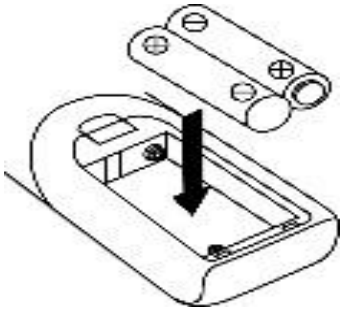

Přihrádka na baterie se nachází na zadní straně dálkového ovladače. Odstraňte dvířka přihrádky na baterie zatlačením na jazýček a zvednutím. Do přihrádky na baterie vložte dvě (2) baterie velikosti AAA (nejsou součástí dodávky) podle značení polarity uvnitř přihrádky na baterie. Vraťte dvířka přihrádky na baterie zpět.

ZAČÍNÁME

NAPÁJENÍ

K zásuvce DC jednotky připojte konektor DC.
Tento systém je navržen výhradně k provozu na běžné napájení 230 V 50 Hz stř. Při pokusu o provoz na jiný zdroj napájení může dojít k poškození systému, přičemž na takové poškození se nevztahuje záruka.

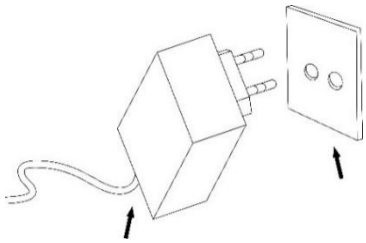

Napájecí adaptér Zásuvka AC

Připojte dodanou anténu DAB/FM do anténní zásuvky a nastavte ji tak, aby byl příjem co nejlepší.

ZÁKLADNÍ OVLÁDÁNÍ

ZAPNUTÍ/VYPNUTÍ

Stiskněte „⏻/**MODE**/**VOLUME**“ a vstupte do režimu zapnutí.
Stisknutím a podržením tlačítka „⏻/**MODE**/**VOLUME**“ vypněte jednotku v pohotovostním režimu.

VÝBĚR REŽIMU

Opakovaným stisknutím tlačítka „**MODE**“ přepínejte mezi režimy.

NASTAVENÍ HLASITOSTI

Otáčením knoflíku „**VOLUME**“ na jednotce nebo stisknutím tlačítka „**VOL -/+“** na dálkovém ovladači snižte / zvyšte hlasitost.

ZTLUMIT

Stisknutím tlačítka „**MUTE**“ na dálkovém ovladači vypnete hlasitost.
Znovu stiskněte tlačítko nebo změňte hlasitost.

INFORMACE

Opakovaným stisknutím tlačítka „**INFO**“ se oznámí dostupné informace o MP3 a režimu rádia.

Správa napájení ERP

Pokud po ukončení přehrávání nikdo nestiskne a nepodrží tlačítko POWER pro vypnutí přístroje, přístroj se přibližně po 15 minutách automaticky vypne.
Stisknutím tlačítka „⏻/MODE/VOLUME“ na přístroji nebo tlačítka „⏻/I“ na dálkovém ovladači zařízení probudíte z pohotovostního režimu.

RÁDIO FM

1. Zvolte režim FM.
2. K naladění požadované rozhlasové stanice je také možné otáčet knoflíkem „**ENTER**/**SCROLL**/**SELECT**“ nebo stisknout a podržet tlačítko „⏭“ nebo „⏮“.
3. Stisknutím a podržením tlačítka „**SCAN**“ spusťte funkci AMS („Automatic Memory Storage“, automatické ukládání do paměti) a všechny nalezené stanice se uloží jako předvolby FM.
4. Pokud naladíte na stereofonní stanici FM, na displeji se zobrazí ikona stereo . Pokud naladíte slabší stanici FM, dojde k automatickému přepnutí příjmu na monofonní.

POZNÁMKA: Pokud stereofonní signál obsahuje šum, můžete audiosignál přepnout v nastaveních systému na monofonní.

RÁDIO DAB

1. Vyberte režim DAB.
2. Při prvním zapnutí zařízení se provede úplné vyhledávání DAB a nalezené stanice se uloží do seznamu stanic DAB.
3. Požadovanou stanici DAB zvolte otáčením knoflíku „**ENTER**/**SCROLL**/**SELECT**“ nebo stisknutím tlačítka „⏭“ / „⏮“.
4. Chcete-li vyhledat nové stanice DAB, stisknutím a podržením tlačítka „**SCAN**“ provedete úplné vyhledávání znovu.

FUNKCE PŘEDVOLBY V REŽIMU DAB/FM

Uložení předvolby

1. Vyberte požadovanou rozhlasovou stanici. Stisknutím tlačítka „**PROGRAM**“ a jeho podržením po dobu 2 sekund zobrazte na displeji seznam přednastavených stanic. Stisknutím tlačítka „⏭“ nebo „⏮“ zvolte požadované číslo předvolby.
2. Stisknutím tlačítka „►II“ na dálkovém ovladači potvrďte volbu a na displeji se zobrazí text „Preset “x” Saved“.
3. Opakováním výše uvedených kroků 1 až 2 naprogramujete 40 požadovaných stanic DAB nebo 40 stanic FM.

Vyvolání předvolby

Stisknutím tlačítka „**PROGRAM**“ vyvolejte seznam přednastavených stanic. Stisknutím tlačítka „⏭“ / „⏮“ a tlačítka „►II“ na dálkovém ovladači volbu potvrďte nebo k výběru přednastavené stanice použijte numerická tlačítka.

PROVOZ CD - MP3 / USB

PÉČE O KOMPAKTNÍ DISKY

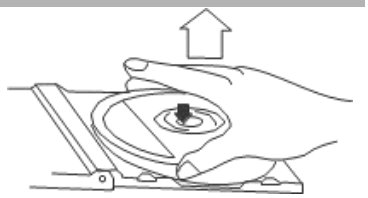

Chcete-li disk vyjmout z pouzdra, zatlačte na střed pouzdra a opatrně jej vyjměte, přičemž jej držte za okraje.
Otisky prstů a prach z nahraného povrchu disku opatrně setřete měkkým hadříkem. Na rozdíl od běžných desek nemají kompaktní disky žádné drážky pro zachycení prachu a mikroskopických nečistot, takže jemným otřením měkkým hadříkem by měla být většina částic odstraněna. Otírejte v přímém směru od vnitřní strany disku k jeho vnější straně. Drobné prachové částice a lehké skvrny nemají na kvalitu reprodukce absolutně žádný vliv.

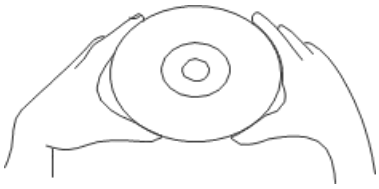

Poznámka: Pro režim CD nebo USB platí stejné provozní postupy.

Přehrávání CD nebo USB

1. Stisknutím tlačítka "⏻ / **MODE / VOLUME"** přejděte do režimu CD nebo USB.
2. CD: Stisknutím "⏏" otevřete dvířka CD. Vložte CD potištěnou stranou nahoru dovnitř zásobníku a poté zavřete dvířka CD stisknutím "⏏". Spustí se přehrávání první skladby.
   USB: Pečlivě zasuňte USB disk do USB zásuvky. Spustí se přehrávání první skladby.
3. Stisknutím "▶II" pozastavíte přehrávání. Čas skladby začne blikat. Opětovným stisknutím "▶II" obnovíte přehrávání.
4. Stisknutím "■" přehrávání zastavíte.

PŘESKAKOVÁNÍ STOP A VYSOKORYCHLOSTNÍ VYHLEDÁVÁNÍ STOP V REŽIMU CD / USB

1. Během přehrávání CD/USB opakovaným stisknutím tlačítka "▶▶I" nebo "I◀◀" přeskočíte na vyšší nebo nižší stopu. Disk se začne přehrávat od zvolené stopy.
2. Chcete-li rychle vyhledávat ve stopě dopředu nebo dozadu a najít její konkrétní pasáž, stiskněte a podržte "▶▶I" nebo "I◀◀" . Přehrávač bude vyhledávat vpřed nebo vzad vysokou rychlostí. Jakmile uslyšíte požadovanou pasáž, tlačítko uvolněte a přehrávání bude od tohoto bodu pokračovat normálně.
3. Pro výběr další složky (alba) stiskněte na dálkovém ovladači tlačítko "**FOLDER +/-**".

FUNKCE OPAKOVÁNÍ, PŘEHRÁVÁNÍ ZAČÁTKU STOP A NÁHODNÉ PŘEHRÁVÁNÍ

Opakovaným stisknutím tlačítka „“**PLAY MODE**“ nebo **P-MODE**“ přepnete mezi možnostmi přehrávání.

Přehrávač bude opakovat aktuálně přehrávanou stopu.

Přehrávač bude opakovat stopy na celém přehrávaném disku USB nebo CD .

Přehrávač bude opakovat stopy v přehrávané složce (pouze na disku MP3-CD nebo USB).

Přehrávač přejde do režimu přehrávání začátku stop.

Přehrávač přejde do režimu náhodného přehrávání.

PAMĚŤOVÁ FUNKCE V REŽIMU CD/MP3

1. V režimu zastavení CD/USB stiskněte na dálkovém ovladači tlačítko "**PROGRAM**" pro vstup do režimu PROGRAM, ' na obrazovce se zobrazí "P01 - T01".
2. Stisknutím tlačítka "⏭" nebo "⏮" vyberte požadovanou skladbu a poté stiskněte tlačítko "**PROGRAM**" pro potvrzení.
3. Opakováním kroku 1 a kroku 2 pokračujte v programování.
   Poznámka: Uložit můžete celkem 32 stop.
4. Stisknutím "▶II" přehrajete uložené skladby, stisknutím "⏭" nebo "⏮" vyberete skladbu v uložené sekvenci.
5. Dvakrát stiskněte "■" pro opuštění programového režimu. Celý program uložený v paměti se zruší.
6. Press “■” twice to leave program mode. The entire program stored in memory is canceled.

FUNKCE *BLUETOOTH*®

1. Vyberte režim *Bluetooth*®.
2. Vyberte z přenosného zařízení (smartphone, tablet...) ID Bluetooth® označené jako "PL920" a potvrďte připojení.
3. Nyní můžete přenášet hudbu do zařízení PL920 a všechny operace lze ovládat pouze z přenosného zařízení.
4. Chcete-li připojení Bluetooth® přerušit, stiskněte a podržte tlačítko “■” nebo přepněte přístroj do jiného režimu, případně vypněte funkci Bluetooth® svého zařízení.

AUX V PROVOZU

Zvolte režim PHONO/AUX. Zasuňte audiokabel (není součástí dodávky) do odpovídající zásuvky "AUX IN" přístroje.

Spusťte přehrávání připojeného zařízení a v přístroji PL920 uslyšíte zvuk.

GRAMOFON

NASTAVENÍ HMOTNOSTI PŘENOSKY

1. Posuňte protizávaží úplně do zadní části ramena přenoskové vložky, dokud nedosáhne konce, a otáčejte s ním ve směru hodinových ručiček, dokud nezapadne s drážkou uvnitř.
2. Otáčejte s protizávažím ve směru hodinových ručiček a zpět, dokud nedosáhne bílé čáry, jak je uvedeno na obrázku 2.
3. Otáčejte značkou protizávaží bez protizávaží, dokud nedosáhne polohy „3“.
4. Otáčejte značky protizávaží proti směru hodinových ručiček a dovnitř, dokud nedosáhnete vhodného pracovního tlaku.

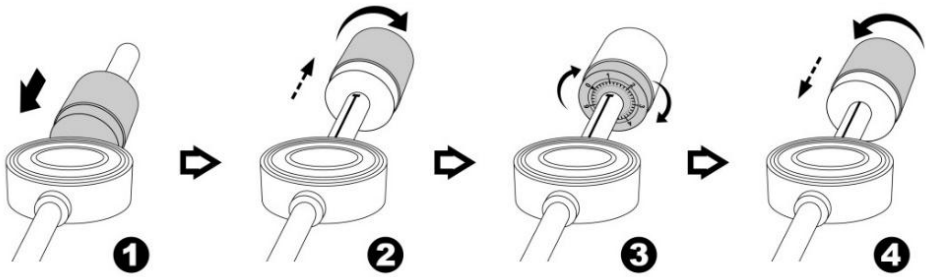

Poznámka: Pracovní tlak dodané přenosky je v rozsahu 3 až 4 gramů. Podle výrobce přenoskových vložek: mají všechny jehly svůj vlastní pracovní tlak, podívejte se prosím na konkrétní specifikace.

Poznámka:

- Sejměte ochranný kryt jehly.
- Před spuštěním zkontrolujte, zda je rameno přenosky odděleno od držáku ramena přenosky a poté jej znovu zajistěte.
- Gramofon a Aux sdílí stejný funkční kanál. Po připojení 3,5mm konektoru pro vstup Aux se přístroj automaticky přepne na funkci Aux. **Proto se ujistěte, že pokud chcete přehrávat desku, není připojen 3,5mm konektor pro vstup Aux.**

ROVOZ GRAMOFONU

1. Pomocí tlačítka funkce nastavte režim gramofonu.
2. Nastavte přepínač rychlosti otáčení talíře do příslušné polohy v závislosti na typu přehrávané gramofonové desky.
3. Položte desku na talíř (v případě potřeby použijte adaptér na desky EP/SP).
4. Zdvihněte rameno přenosky z držáku a pomalu jej přesuňte nad gramofonovou desku. Talíř se začne otáčet.
5. Umístěte rameno přenosky nad deskou do požadované polohy.
6. Gramofon se po dohrání desky automaticky zastaví a raménko přenosy se vrátí do držáku.
7. Chcete-li přehrávání ukončit ručně, zvedněte rameno přenosky z desky a vraťte jej do držáku.

DALŠÍ NASTAVENÍ

Nastavení antiskatingu

Nastavení antiskatingu na gramofonu slouží ke kompenzaci efektu „skatingu“ (tažení raménka směrem ke středu desky), aby bylo zajištěno rovnoměrné opotřebení hrotu a optimální stereo oddělení. Obvykle se nastavuje na stejnou hodnotu jako přítlačná síla, tj. tlak, kterým hrot tlačí na desku.

Jemné seřízení otáček

Rychlost gramofonu je přednastavená. Posouváním ovladače ve směru „+“ a „−“ můžete nastavit otáčky a ovlivnit tak výsledný zvuk podle svého sluchu a osobního vkusu.

Upravení polohy zastavení ramene přenoskové vložky

Polohu ramene přenoskové vložky po ukončení přehrávání a návratu do držáku lze upravit vyrovnávacím šroubem následujícím postupem:
Před zahájením vyrovnávání odstraňte pryž kryjící otvor.

a. Pokud systém nemůže dokončit přehrávání a dříve se vrátit, použijte křížový šroubovák a otáčejte vyrovnávacím šroubem uvnitř otvoru ve směru hodinových ručiček, poloha zastavení a zvednutí ramene přenoskové vložky se posune do středu desky a přehrávání se dokončí.
b. Pokud se systém nemůže po dokončení přehrávání desky automaticky vrátit do polohy držáku, použijte křížový šroubovák a otáčejte vyrovnávacím šroubem uvnitř otvoru proti směru hodinových ručiček, poloha zastavení a zvednutí ramene přenoskové vložky se posune od středu desky a přehrávání se dokončí.

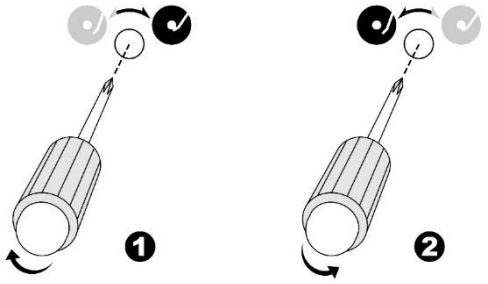

Poznámka:
- Poloha zastavení je u různých zákazníků velmi subjektivní, vyberte si svou nejvhodnější polohu na základě vaší vlastní sbírky desek. Tovární nastavení vychází z nejběžnějšího vzoru.
- Při nastavování občas polohu zastavení zkontrolujte, zabraňte přetočení šroubu uvnitř otvoru.

FUNKCE SLUCHÁTEK

Při běžném provozu zasuňte kabel sluchátek (nejsou součástí dodávky) do odpovídající zásuvky „PHONES“ přístroje. Nyní můžete poslouchat zvuk vyvedený do sluchátek.

Poznámka: Během provozu sluchátek nastavte nižší hlasitost.
Aby nedošlo k možnému poškození sluchu, nepoužívejte sluchátka pro přehrávání velmi hlasité hudby po delší dobu.

NAHRÁVÁNÍ NA USB

1. NAHRÁVÁNÍ Z CD/MP3

Zapojte disk USD do zásuvky USB. Během přehrávání disku CD stiskněte tlačítko „● **REC**“.

Na displeji se zobrazí text „● USB“ a poté bude během přehrávání disku CD blikat text „Ripping one“ a během přehrávání disku CD-MP3 se zobrazí text „Copy one“.

Během zastavení disku CD stiskněte tlačítko „● **REC**“ a na displeji se zobrazí text „● USB“ a poté začne blikat text. „Ripping all“ při přehrávání disku CD a „Copy all“ při přehrávání disku CD-MP3.

Stisknutím tlačítka „**STOP**/ ■“ zastavíte nahrávání.

2. OSTATNÍ ZDROJE NAHRÁVÁNÍ

Zapojte disk USD do zásuvky USB.

Zvolte zdroj, který chcete nahrát; možná se budete muset předem připravit na nutné pozastavení zdroje nahrávání

Stiskněte tlačítko „● **REC**“ a na displeji se zobrazí text „● USB“ a poté začne blikat.

Spusťte přehrávání zdroje, který chcete nahrávat

Stisknutím tlačítka „**TS**“ během nahrávání rozdělíte nahrávku do několika souborů MP3.

Stisknutím tlačítka „■“ zastavíte v režimu nahrávání funkci nahrávání.

POZNÁMKA:

- Systém vytvoří složku s hudbou s názvem – „RIP“ pro kódování CD-DA, složku s názvem „REC“ pro kódování z tuneru, gramofonu, zařízení Bluetooth a Aux a složku s názvem „FROMCD“ pro kopii disku CD-MP3.

ODSTRANĚNÍ TITULNÍ STOPY Z USB

V režimu zastavení odstraníte stisknutím tlačítka „**DELETE**“ první stopu disku USB.

NASTAVENÍ SYSTÉMU

Stiskněte tlačítko „**INFO**“ a podržte ho stisknuté po dobu 2–3 sekund.
V otevřené nabídce se stisknutím tlačítka „⏭“ nebo „⏮“ posuňte nahoru nebo dolů a stisknutím tlačítka „⏯“ potvrďte zvolenou možnost.
Stisknutím tlačítka „**INFO**“ se v nabídce vrátíte o krok zpět.
V nabídce „Nabídka systému“ jsou k dispozici následující možnosti.

Spánek

Systém se automaticky přepne do pohotovostního režimu, jakmile uplyne nastavená doba (15/30/45/60/90/120 minut).

Budík

Funkce budíku se dvěma nezávislými časy budíku nabízí následující nastavení:

Budík: zapnout/vypnout
Opakování budíku: jednou, dny v týdnu, víkendy, každý den
Čas budíku v hodinách a minutách
Zdroj budíku: bzučák, rádio DAB a FM s požadovanou předvolbou
Trvání budíku (15/30/45/60/90/120 minut)
Hlasitost se zvyšuje podle naprogramované hodnoty.

Čas/datum

Nastavit čas/datum	Ruční nastavení času a data
Automatická aktualizace:	Aktualizace zdroje pro automatické nastavování času
Nastavení 12/24 hodinového formátu	12- nebo 24hodinový formát hodin
Nastavení formátu data:	DD_MM_RRRR nebo MM-DD-RRRR
Styl hodin	Volba mezi vzhledem digitálních a analogových hodin

Podsvícení

Doba konce platnosti:	Úroveň ztlumení začne být aktivní po nastavené době (Vyp. = žádné ztlumení)
Úroveň zapnutí	Vysoká, střední, nízká
Úroveň ztlumení	Vysoká, střední, nízká

Jazyk

Jazyk nabídky můžete vybrat z následujících: angličtina, němčina, francouzština, italština, nizozemština.

EQ

Základní nastavení zvuku: Normální; klasická; jazz; pop; rock; zprávy; můj EQ
(Při nastavení Můj EQ lze rozsah basů a výšek přednastavit samostatně.)

Reset na tovární nastavení

Výběrem resetujete zařízení do továrního nastavení.

Verze softwaru

Zobrazí nainstalovanou verzi softwaru.

Následující doplňkové nabídky jsou k dispozici během provozu DAB nebo FM:

NABÍDKA DAB

Seznam stanic	Zobrazí seznam stanic DAB.
Kompletní vyhledávání	Spustí úplné vyhledávání DAB.
Vyvolat předvolbu	Slouží k výběru stanic z paměti programů DAB.
Uložit předvolbu	Slouží k uložení stanic do paměti programů DAB.
Manuální ladění	Slouží k vyhledávání DAB přechodem na kanál DAB.
Vyřadit neplatné	Slouží k odebrání stanic, které jsou v seznamu stanic a nelze je přijímat.
DRC	Pokud stanice funkci podporuje, komprimuje audiosignál.
Oznámení	Slouží k přepínání testovacích a varovných zpráv ze stanice.

NABÍDKA FM

AMS	Spustí automatické vyhledávání v paměti programů FM.
Vyvolat předvolbu	Slouží k výběru stanice z paměti programů FM.
Uložit předvolbu	Slouží k uložení stanice do paměti programů FM.
Nastavení skenování	Slouží k nastavení prahové hodnoty pro vyhledávání FM mezi všemi stanicemi a pouze stanicemi se silným signálem.
Nastavení zvuku	Přepíná možnost příjmu automatického stereofonního signálu na možnost vynuceného monofonního signálu.

Aktuální verzi návodu lze stáhnout z webu www.soundmaster.de

Technické změny a chyby tisku jsou vyhrazeny.

Autorská práva jsou ve vlastnictví společnosti Woerlein GmbH, 90556 Cadolzburg,

www.soundmaster.de

Kopírování pouze se souhlasem společnosti Woerlein GmbH

OCHRANA ŽIVOTNÉHO PROSTREDIA

Na konci životnosti výrobok nelikvidujte s bežným komunálnym odpadom. Odovzdajte ho na zberné miesto na recyklovanie elektrických a elektronických zariadení. Je to označené symbolom na výrobku, v používateľskej príručke a na obale.

Materiály sú recyklovateľné podľa označenia. Opätovným použitím materiálov alebo iných foriem recyklácie starých zariadení a obalov významne prispievate k ochrane nášho životného prostredia. V prípade potreby bezplatne vyberte batérie a osobné údaje a zlikvidujte ich na miestnom úrade.

UPOZORNENIE

Nebezpečenstvo zásahu elektrickým prúdom Neotvárať!

Výstraha: Aby sa znížilo nebezpečenstvo zásahu elektrickým prúdom, neodstraňujte kryt (ani zadnú časť). Vo vnútri sa nenachádzajú žiadne diely, ktorých údržbu by mohol vykonávať používateľ. Vykonávanie údržby prenechajte kvalifikovaným servisným pracovníkom.

Tento symbol označuje prítomnosť nebezpečného napätia pod krytom, ktoré je dostatočne vysoké na spôsobenie zásahu elektrickým prúdom.

Tento symbol označuje prítomnosť dôležitých pokynov k prevádzke a údržbe zariadenia.

Použité batérie predstavujú nebezpečný odpad a NESMÚ sa likvidovať s komunálnym odpadom! Ako zákazník máte **zákonnú povinnosť** odovzdať **všetky batérie** na ekologické recyklovanie – bez ohľadu na to, či obsahujú alebo neobsahujú škodlivé látky*). **Batérie bezplatne odovzdajte na verejné zberné miesta vo vašom okolí alebo v obchodoch, v ktorých sa predávajú batérie príslušného druhu.**

Odovzdávajte len úplne vybité batérie.

***) označenie Cd = kadmium, Hg = ortuť, Pb = olovo**

CLASS 1 LASER PRODUCT KLASS 1 LASER APPARAT LUOKEN 1 LAISERLAITE KLASSE 1 LASER PRODUKT **LASEROVÝ VÝROBOK TRIEDY 1 LUOKEN 1 LAISERLAITE KLASSE 1 LASER PRODUKT**	**VÝSTRAHA – NEVIDITEĽNÉ LASEROVÉ ŽIARENIE PRI OTVORENÍ KRYTU ALEBO STLAČENÍ BEZPEČNOSTNEJ POISTKY. NEVYSTAVUJTE SA PÔSOBENIU LASEROVÉHO LÚČA.**

Aby ste predišli poškodeniu sluchu, nepočúvajte dlho pri vysokej hlasitosti.

- Zariadenie používajte len v suchých vnútorných priestoroch.
- Chráňte zariadenie pred vlhkosťou.
- Neotvárajte zariadenie. NEBEZPEČENSTVO ZÁSAHU ELEKTRICKÝM PRÚDOM! Otváranie a servis zariadenia prenechajte kvalifikovaným pracovníkom.
- Zariadenie zapájajte len do správne nainštalovanej a uzemnenej zásuvky. Ubezpečte sa, že sieťové napätie zodpovedá špecifikáciám uvedeným na typovom štítku.
- Zabezpečte, aby napájací kábel bol počas prevádzky suchý. Zabráňte privretiu alebo akémukoľvek poškodeniu napájacieho kábla.
- Upozornenie pri odpájaní zariadenia: Napájacia zástrčka slúži ako pripojenie, preto musí vždy umožňovať manipuláciu.

Bezpečnostné, environmentálne a inštalačné pokyny

- Napájacia zástrčka slúži ako odpájacie zariadenie, s ktorým sa musí vždy dať manipulovať.
- Poškodený napájací kábel alebo zástrčku musí autorizované servisné centrum okamžite vymeniť.
- V prípade výskytu bleskov zariadenie okamžite odpojte od zdroja sieťového napätia.
- Deti musia byť pri používaní zariadenia pod dohľadom rodičov.
- Na čistenie zariadenia používajte len suchú tkaninu.
- Nepoužívajte ČISTIACE PROSTRIEDKY ani DRSNÉ TKANINY!
- Zariadenie inštalujte na miesto s dostatočným vetraním, aby ste predchádzali nahromadeniu tepla.
- Nezakrývajte vetracie otvory!
- Nebráňte vetraniu zakrytím vetracích otvorov predmetmi, napríklad novinami, obrusom, záclonou atď.
- Nevystavujte zariadenie kvapkajúcim ani striekajúcim kvapalinám a neklaďte na zariadenie žiadne predmety naplnené kvapalinami, napríklad vázy.
- Nevystavujte jednotku priamemu slnečnému žiareniu, veľmi vysokým alebo veľmi nízkym teplotám, vlhkosti, vibráciám ani prašnému prostrediu.
- Nikdy sa nepokúšajte vkladať do ventilačných otvorov alebo do otváracej časti jednotky drôty, špendlíky ani iné podobné predmety.
- Zariadenie nainštalujte na bezpečné miesto, ktoré nie je vystavené vibráciám.
- Na zariadenie neumiestňujte žiadne zdroje otvoreného ohňa, napríklad horiace sviečky.
- Zariadenie nainštalujte čo najďalej od počítačov a mikrovlnných rúr, v opačnom prípade môže dôjsť k rušeniu rozhlasového príjmu.
- Kryt neotvárajte ani neopravujte. Nie je to bezpečné a vaša záruka tým stratí platnosť. Opravy smie vykonávať len autorizované servisné/zákaznícke stredisko.
- Zariadenie je vybavené „laserom triedy 1“. Nevystavujte sa laserovým lúčom, pretože môžu spôsobiť poranenie očí.
- Používajte len batérie bez obsahu ortuti a kadmia.
- Batérie nevystavujte nadmernému teplu, napríklad slnečnému žiareniu, ohňu a podobne.
- Použité batérie predstavujú nebezpečný odpad a NESMÚ sa likvidovať s komunálnym odpadom! Batérie odovzdajte u predajcu alebo na zberných miestach vo vašom okolí.
- Udržujte batérie mimo dosahu detí. Deti by mohli batérie prehltnúť. V prípade prehltnutia batérie sa okamžite obráťte na lekára.
- Pravidelne kontrolujte vaše batérie, aby nedošlo k ich vytečeniu.
- Toto zariadenie je určené na použitie v miernom podnebí, nie je vhodné na použitie v tropických krajinách.

UMIESTNENIE OVLÁDACÍCH PRVKOV

POHĽAD SPREDU

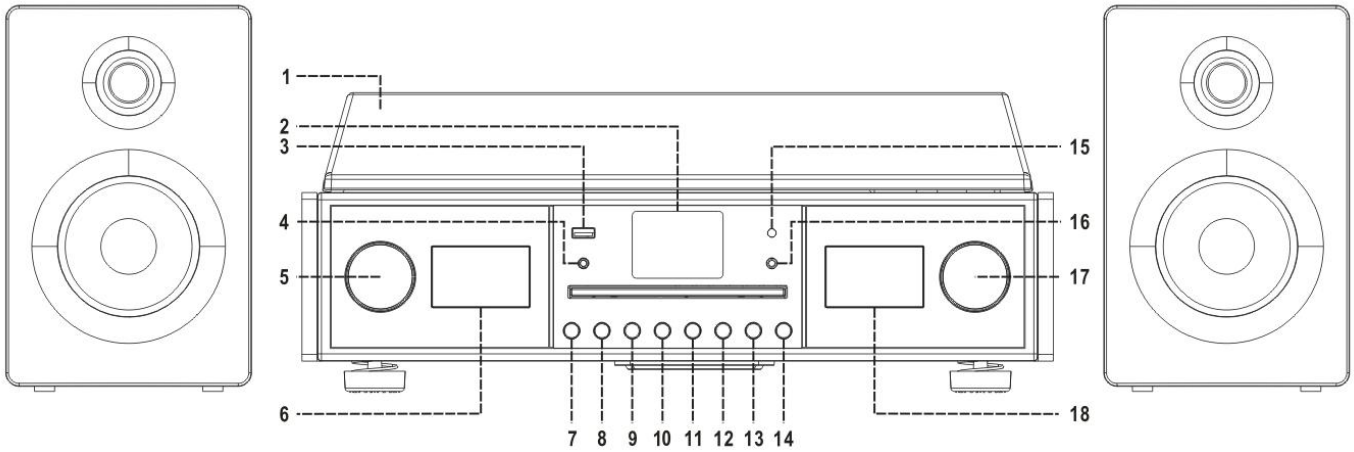

1) Kryt proti prachu
2) Displej LCD
3) Zásuvka USB
4) 3,5 mm konektor AUX-IN
5) **ENTER** / **SCROLL** / **SELECT** Výber a ovládanie
6) VU meter (left)
7) ● **REC** USB kódovanie
8) **PLAY-MODE** Funkcie prehrávania
9) **INFO** Informácie o stanici a skladbe
10) ⏮ Titul a stanica späť
11) ⏭ Titul a stanica dopredu
12) ■ Zastaviť
13) ▶II/**SCAN** Prehrať/pozastaviť/vyhľadať
14) ⏏ Otvorenie/zavretie dvierok mechaniky CD
15) Snímač diaľkového ovládania
16) Konektor slúchadiel s priemerom 3,5 mm
17) ⏻ / **MODE** / **VOLUME** Funkcia zap./vyp/a hlasitosť
18) VU meter (pravý)

GRAMOFÓN

19) Adaptér na stredový kolík
20) Zarovnávacia skrutka s krytom
21) Protizávažie
22) Antiskating
23) Prenosová páčka
24) Zámok prenoskového ramienka
25) Volič rýchlosti gramofónu
26) Nastavenie rýchlosti

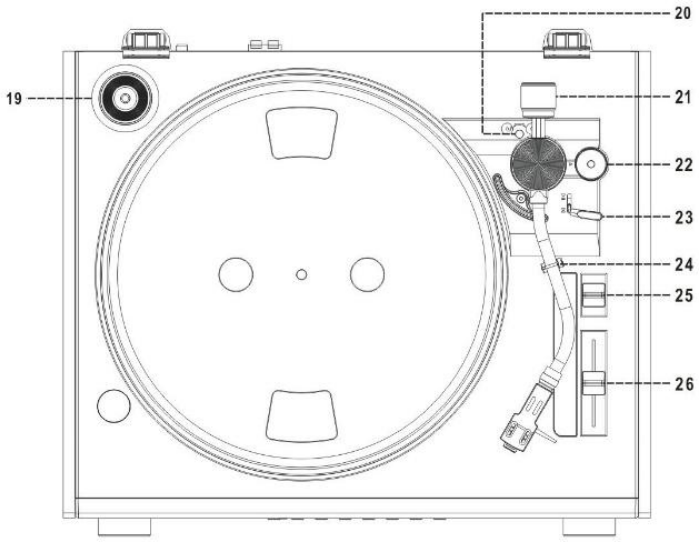

POHĽAD ZOZADU

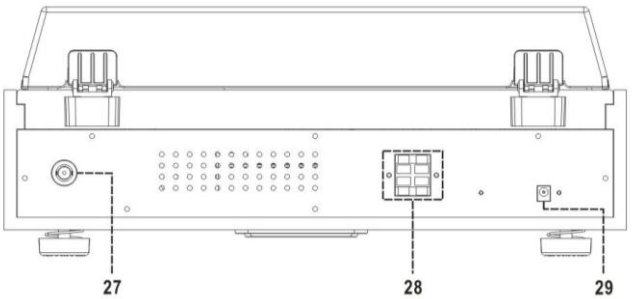

27) Zásuvka antény DAB/FM
28) Pripojenie svorky reproduktora
29) Zásuvka DC

PRIPOJENIA REPRODUKTOROVEJ SKRINKY

Pripojte reproduktorový kábel k reproduktorovej svorke umiestnenej na zadnej strane jednotky. Červený kábel vložte do červenej svorky a čierny kábel do čiernej svorky pozície reproduktora (ľavého a pravého).

OBSAH DODÁVKY

- Hlavná jednotka
- Návod na použitie
- Zdroj napájania
- Káblová anténa DAB/FM
- Diaľkový ovládač
- 2x reproduktorový box
- Tanier a podložka
- Jeden adaptér
- Protizávažie

Uistite sa, že vyššie uvedené časti boli vybraté z obalu

DIAĽKOVÝ OVLÁDAČ

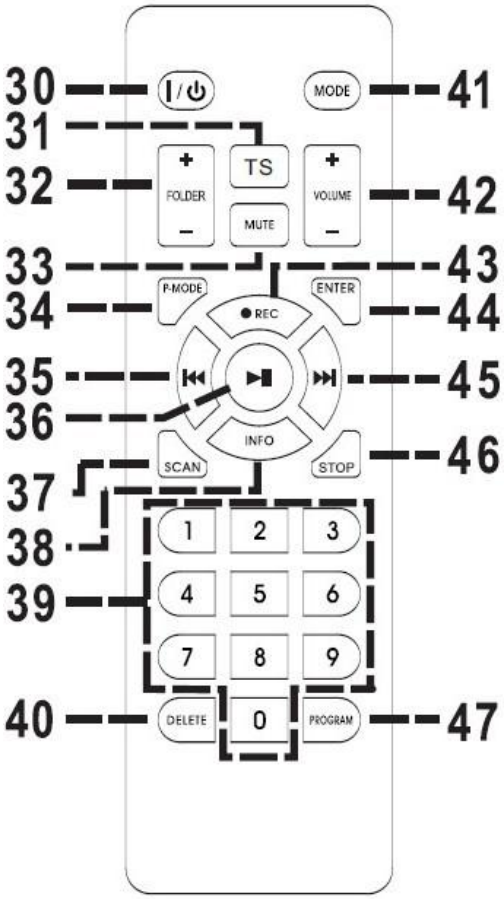

30) **I** / ⏻ zapnutie/pohotovostný režim
31) **TS** – oddelenie skladby
32) **FOLDER +/-** výber albumu
33) **MUTE** Vypnutie reproduktorov
34) **P.MODE** – opakovanie/náhodne
35) ⏮ skladba/stanica späť
36) ⏯ – tlačidlo prehrávania/pozastavenia
37) **SCAN** – vyhľadávanie staníc
38) **INFO** – titul a informácie o stanice
39) **0 – 9** – priamy výber titulu
40) **DELETE** – odstránenie titulu
41) **MODE** – výber funkcie
42) **VOL -/+** – hlasitosť -/+
43) ● **REC** – nahrávanie na US
44) **ENTER** – potvrdenie
45) ⏭ – skladba/stanica dopredu
46) **STOP** – zastavenie prehrávania CD/USB
47) **PROGRAM** – programovanie predvolieb a titulov

VLOŽENIE BATÉRIÍ DO DIAĽKOVÉHO OVLÁDAČA Priestor na batérie sa nachádza v zadnej časti diaľkového ovládania.

Odstráňte dvierka priestoru na batérie stlačením držadla a nadvihnite ho.

Do priestoru na batérie vložte dve (2) batérie veľkosti AAA (nie sú súčasťou balenia). Dodržte označenie polarity vo vnútri priestoru na batérie.

Dvierka priestoru na batériu vráťte na miesto.

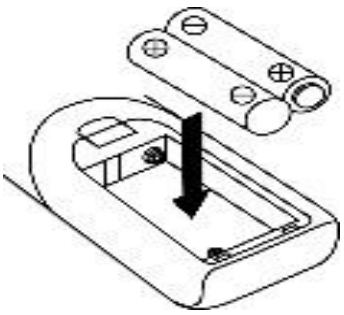

ZAČÍNAME

ZDROJ NAPÁJANIA

Pripojte konektor DC do zásuvky DC jednotky.

Tento systém je určený len na prevádzku pri napájaní bežným striedavým napätím 230 V/50 Hz. Pokus o prevádzku pomocou iného zdroja napájania môže spôsobiť poškodenie systému, pričom na takéto poškodenie sa nevzťahuje záruka.

Pripojte dodanú anténu DAB/FM do zásuvky na anténu a nastavte ju tak, aby bol príjem čo najlepší.

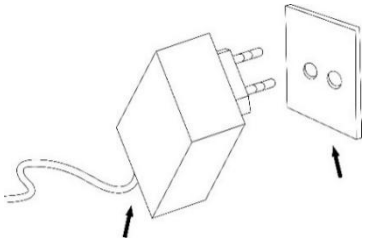

Adaptér AC/DC Sieťová zásuvka

ZÁKLADNÁ PREVÁDZKA

ZAPNUTIE / VYPNUTIE

Stlačením tlačidla „⏻/**MODE**/**VOLUME**“ prejdite do režimu zapnutia.

Stlačením a podržaním tlačidla „⏻/**MODE**/**VOLUME**“ vypnete jednotku v pohotovostnom režime.

VÝBER REŽIMOV

Opakovaným stláčaním tlačidla „**MODE**“ prepínate medzi režimami.

NASTAVENIE HLASITOSTI

Otáčaním gombíka „**VOLUME**“ na jednotke alebo stlačením tlačidla „**VOL -/+**“ na diaľkovom ovládači znížite/zvýšite hlasitosť.

STLMIŤ

Ak chcete vypnúť zvuk, stlačte tlačidlo „**MUTE**“ na diaľkovom ovládači.

Opätovne stlačte tlačidlo alebo zmeňte hlasitosť.

INFORMÁCIE

Opakovaným stláčaním tlačidla „**INFO**“ vyvoláte dostupné informácie MP3 a režim rádia.

Riadenia napájania ERP

Ak po ukončení prehrávania nikto nestlačí a nepodrží tlačidlo POWER na vypnutie jednotky, jednotka sa po približne 15 minútach automaticky vypne.

Stlačením tlačidla „⏻/MODE/VOLUME“ na jednotke alebo tlačidla „I/ ⏻ “ na diaľkovom ovládači aktivujete zariadenie z pohotovostného režimu.

RÁDIO FM

1. Vyberte režim FM.
2. Požadovanú rozhlasovú stanicu je možné naladiť aj otáčaním gombíka „**ENTER**/**SCROLL**/**SELECT**“ alebo stlačením a podržaním tlačidla „⏭“ alebo „⏮“.
3. Môžete tiež stlačiť a podržať tlačidlo „**SCAN**“, aby ste spustili funkciu AMS (automatické ukladanie do pamäte) a všetky nájdené stanice sa uložia do predvolieb FM.
4. Ak naladíte stanicu FM stereo, na displeji sa zobrazí ikona sterea . Ak naladíte slabšiu stanicu FM, príjem sa automaticky prepne na mono.
5. **POZNÁMKA:** V prípade rušivého stereo signálu môžete v nastaveniach systému prepnúť zvukový signál na mono.

RÁDIO DAB

1. Vyberte režim DAB.
2. Pri prvom zapnutí zariadenie vykoná úplné vyhľadávanie DAB a uložia sa nájdené stanice do zoznamu staníc DAB.
3. Otáčaním gombíka „**ENTER**/**SCROLL**/**SELECT**“ alebo stlačením tlačidla „⏭“/„⏮“ vyberte požadovanú stanicu DAB.
4. Ak chcete vyhľadať nové stanice DAB, stlačte a podržte tlačidlo „**SCAN**“, aby sa opäť spustilo úplné vyhľadávanie.

PREDVOLENÁ FUNKCIA V REŽIME DAB/FM

Uloženie predvoľby

1. Zvoľte požadovanú rozhlasovú stanicu. Stlačte a podržte tlačidlo „**PROGRAM**“ na 2 sekundy. Na displeji sa zobrazí zoznam predvolených staníc. Stlačte „⏭“ alebo „⏮“, aby ste vybrali požadované číslo predvoľby.
2. Stlačte tlačidlo „⏯“ na diaľkovom ovládači na potvrdenie a na displeji sa zobrazí „Preset ‚x‘ Saved“.
3. Opakovaním vyššie uvedených krokov 1 – 2 naprogramujete 40 požadovaných staníc DAB alebo 40 staníc FM.

Vyvolanie predvoľby

Stlačte tlačidlo „**PROGRAM**“ na diaľkovom ovládači, aby sa zobrazil zoznam predvolených staníc. Stlačte tlačidlo „⏭“/„⏮“ a stlačte tlačidlo „⏯“ na diaľkovom ovládači na potvrdenie alebo použite číselné tlačidlá na výber predvolenej stanice.

POUŽÍVANIE CD – MP3/USB

STAROSTLIVOSŤ O KOMPAKTNÝ DISK

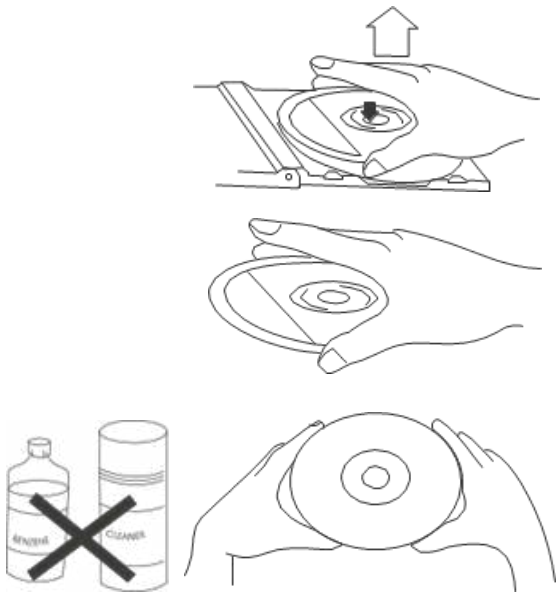

Ak chcete vybrať disk z jeho obalu, zatlačte na stred obalu a vyberte disk opatrne za okraje.
Odtlačky prstov a prach by sa mali opatrne zotrieť z povrchu diskov s nahrávkami mäkkou handričkou. Na rozdiel od bežných nahrávok, kompaktné disky nemajú drážky, v ktorých by sa usadil prach a mikroskopické nečistoty, takže jemným utretím mäkkou handričkou by sa mala odstrániť väčšina častíc. Utierajte v rovnom smere z vnútornej strany disku smerom von. Malé prachové častice a ľahké škvrny nemajú absolútne žiadny vplyv na kvalitu reprodukcie.

Poznámka: Režim CD alebo USB majú rovnaké postupy používania.

Prehrávanie CD alebo USB

1. Zapnite systém a stlačením tlačidla „⏻ / **MODE** / **VOLUME**“ prejdite do režimu CD alebo USB.
2. CD: Stlačením tlačidla „⏏“ otvorte dvierka na disk CD. Vložte disk CD potlačenou stranou nahor do zásuvky a zatvorte dvierka
   CD. Spustí sa prehrávanie prvej skladby.
   USB: Do zásuvky USB opatrne vložte disk USB. Spustí sa prehrávanie prvej skladby.
3. Stlačením tlačidla „▶II“ pozastavíte prehrávanie. Čas skladby začne blikať. Opätovným stlačením tlačidla „▶II“ obnovíte prehrávanie.
4. Stlačením tlačidla „■“ zastavíte prehrávanie.

PRESKAKOVANIE SKLADIEB A VYSOKORÝCHLOSTNÉ VYHĽADÁVANIE SKLADIEB V REŽIME CD/USB

1. Počas prehrávania CD/USB opakovaným stláčaním tlačidla „▶▶I“ alebo „I◀◀” preskočíte na vyššie alebo nižšie skladby. Disk sa začne prehrávať od vybranej skladby.
2. Ak chcete rýchlo vyhľadávať dopredu alebo dozadu v rámci skladby a nájsť jej konkrétnu pasáž, stlačte a podržte tlačidlo „▶▶I“ alebo „I◀◀”. Prehrávač bude vyhľadávať dopredu alebo dozadu vysokou rýchlosťou. Keď začujete požadovanú pasáž, uvoľnite tlačidlo a prehrávanie bude pokračovať normálne od tohto bodu.
3. Ak chcete vybrať ďalší priečinok (album), stlačte tlačidlo „**FOLDER+/-**“ na diaľkovom ovládači.

FUNKCIA OPAKOVAŤ, INTRO A NÁHODNE

Opakovaným stlačením tlačidla "**PLAY MODE**" alebo „**P-MODE**" prepínate medzi možnosťami prehrávania.

Prehrávač bude opakovať aktuálne prehrávanú skladbu.

Prehrávač bude opakovať skladby na celom prehrávanom USB alebo CD .

Prehrávač bude opakovať skladby v prehrávanej zložke (len pri MP3-CD alebo USB).

Intro Prehrávač prejde do režimu prehrávania „Intro".

Prehrávač prejde do režimu prehrávania „Náhodné".

PAMÄŤOVÁ FUNKCIA V REŽIME CD/MP3

1. V režime zastavenia stlačte tlačidlo „**PROGRAM**" na diaľkovom ovládaní, čím otvoríte režim PROGRAMOVÉHO. Na obrazovke sa zobrazí nápis „DISC" „MEM" „P00" „T01".
2. Stlačením tlačidla ".⏭" alebo tlačidla „⏮ " vyberte požadovanú skladbu a potvrďte stlačením tlačidla „**PROGRAM**".
3. Ak chcete pokračovať v programovom prehrávaní, zopakujte krok 1 a krok 2.

   Poznámka: Celkovo môžete uložiť 32 skladieb.
4. Stlačením tlačidla "▶II" prehráte uložené skladby, stlačením tlačidla „⏭" alebo „⏮" vyberiete skladbu v uloženom poradí.
5. Stlačením tlačidla „■" dvakrát opustíte režim programového prehrávania. Celý program uložený v pamäti sa zruší.

FUNKCIA *BLUETOOTH*®

Táto jednotka má iba funkciu príjmu a nemôže sa pripojiť k slúchadlám Bluetooth® alebo podobným zariadeniam.

1. Zapnite jednotku a stlačením tlačidla „⏻ / **MODE** / **VOLUME**" vyberte režim Bluetooth®.
2. Na prenosnom zariadení (smartfón, tablet...) vyberte ID Bluetooth® označené ako „PL920" a potom potvrďte pripojenie.
3. Teraz môžete prenášať hudbu do zariadenia PL920 a všetky funkcie možno ovládať len z prenosného zariadenia.

POUŽÍVANIE VSTUPU AUX

Stlačením tlačidla „MODE" vyberte režim PHONO/AUX. Zapojte zvukový kábel (nie je súčasťou dodávky) do zodpovedajúcej zásuvky „AUX IN" na jednotke (PL920).

Spustite prehrávanie pripojeného zariadenia a v PL920 budete počuť zvuk.

GRAMOFÓN

NASTAVENIE VÁHY IHLY

1. Zasuňte protizávažie úplne do zadnej časti prenoskového ramienka, až kým nedosiahne koniec, otáčajte ho v smere hodinových ručičiek, až kým nezacvakne dovnútra.
2. Otáčajte protizávažím v smere hodinových ručičiek a dozadu, až kým nedosiahne bielu čiaru, ako je znázornené na obrázku 2.
3. Otáčajte protiznačku bez protizávažia, kým nedosiahne polohu „3“.
4. Otáčajte protizávažím proti smeru hodinových ručičiek a dovnútra, až kým nedosiahne príslušný pracovný tlak.

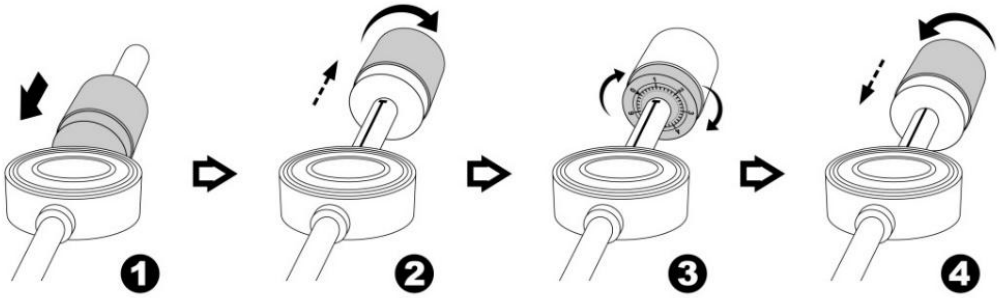

Poznámka: Pracovný tlak dodanej ihly je v rozsahu od 3 do 4 gramov. Podľa výrobcu gramofónovej ihly: Všetky ihly majú vlastný pracovný tlak, pozrite si ich špecifikácie.

POZNÁMKA:

- Odstráňte kryt ihly.
- Uistite sa, že prenoskové ramienko je pred prevádzkou zložené z podpery prenoskového ramienka a následne opäť bezpečne uložené.
- Funkcie Phono a Aux zdieľajú rovnaké funkčné pásmo. Po pripojení 3,5 mm konektora vstupu Aux sa jednotka automaticky prepne na funkciu vstupu Aux. **Preto sa uistite, že 3,5 mm konektor vstupu Aux nie je pripojený, ak chcete prehrávať nahrávku.**

PREHRÁVANIE NAHRÁVOK

1. Vyberte funkciu „PHONO/AUX“.
2. Nastavte volič rýchlosti do vhodnej polohy v závislosti od prehrávanej platne.
3. Umiestnite platňu na tanier gramofónu (v prípade potreby použite adaptér na stredový kolík).
4. Zdvihnite prenoskové ramienko z podpery a pomaly ho premiestnite na kraj platne. Tanier gramofónu sa začne točiť.
5. Umiestnite prenoskové ramienko na požadované miesto na platni.
6. Na konci záznamu sa gramofón automaticky zastaví a ramienko sa vráti do východiskovej polohy.
7. Ak si želáte prehrávanie zastaviť manuálne, zodvihnite prenoskové ramienko z platne a vráťte ho na podperu.

ĎALŠIE NASTAVENIA

Nastavenie antiskatingu

Nastavenie antiskatingu na gramofóne je určené na kompenzáciu účinku „skatingu“ (ťahanie ramienka smerom k stredu platne), aby sa zabezpečilo rovnomerné opotrebovanie ihly a optimálne stereo oddelenie. Zvyčajne sa nastavuje na rovnakú hodnotu ako prítlačná sila, t. j. tlak, ktorým ihla pritláča na platňu.

Jemné doladenie rýchlosti

Rýchlosť gramofónu je prednastavená; posúvaním ovládača v smere „+“ a „-“ môžete nastaviť rýchlosť a tým ovplyvniť výsledný zvuk podľa svojho sluchu a osobného vkusu.

Zarovnanie polohy zastavenia prenoskového ramienka

Polohu prenoskového ramienka po dokončení prehrávania a návrate do pokojovej stanice možno nastaviť na zarovnávacej skrutke takto:
Pred začatím nastavenia vyberte kryciu gumu otvoru:

a. Ak systém nemôže dokončiť prehrávanie nahrávky a vrátiť sa skôr, použite krížový skrutkovač a otočte zarovnávacou skrutkou vnútri otvoru v smere hodinových ručičiek. Poloha zastavenia a vysunutia prenoskového ramienka sa posunie viac dovnútra k stredu nahrávky na dokončenie prehrávania.
b. Ak sa systém nemôže automaticky vrátiť do pokojovej polohy po prehrávaní nahrávky, použite krížový skrutkovač a otočte zarovnávacou skrutkou vnútri otvoru proti smeru hodinových ručičiek. Poloha zastavenia a vysunutia prenoskového ramienka sa posunie viac od stredu nahrávky na dokončenie prehrávania.

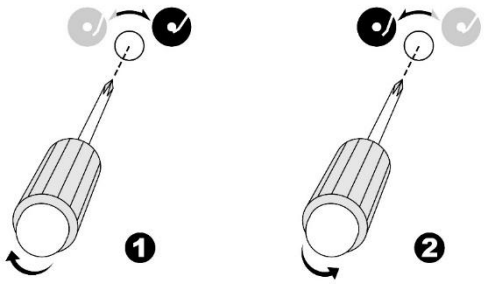

Poznámka:

- Poloha zastavenia je veľmi subjektívna medzi rozdielnymi zákazníkmi, vyberte si najvhodnejšiu polohu na základe vlastnej zbierky nahrávok. Nastavenie z výroby je založené na najbežnejšej šablóne.
- Počas nastavenia postupne kontrolujte polohu zastavenia a vyhnite sa nadmernému otáčaniu skrutky vnútri otvoru.

POUŽÍVANIE SLÚCHADIEL

Počas bežnej prevádzky vložte kábel slúchadiel (nie je súčasťou dodávky) do zodpovedajúcej zásuvky „PHONES“ na jednotke. Teraz môžete počuť zvuk exportovaný do slúchadiel.

Poznámka: Počas používania SLÚCHADIEL nastavte páčku hlasitosti nižšie.

Aby ste predišli poškodeniu sluchu, nepočúvajte dlho pri vysokej hlasitosti.

NAHRÁVANIE NA USB

1. NAHRÁVANIE NA CD/MP3

Zapojte USB jednotku do USB zásuvky. Počas režimu prehrávania CD stlačte tlačidlo „● **REC**“.

Na displeji sa zobrazí „● USB“ a potom začne blikať „Ripping one“ počas prehrávania CD a pri prehrávaní CD-MP3 sa zobrazí „Copy one“.

Počas zastavenia prehrávania CD stlačte tlačidlo „● **REC**“. Na displeji sa zobrazí „● USB“ a potom začne blikať. Zobrazí sa „Ripping all“ pri prehrávaní CD a „Copy all“ pri prehrávaní CD-MP3.

Stlačením tlačidla „**STOP/■**“ zastavíte nahrávanie.

2. NAHRÁVANIE Z INÉHO ZDROJA

Zapojte USB jednotku do USB zásuvky.

Vyberte zdroj, z ktorého chcete nahrávať; možno sa budete musieť vopred pripraviť na pozastavenie zdroja nahrávania.

Stlačte tlačidlo „● **REC“**. Ba displeji sa zobrazí „● USB“ a potom začne blikať.

Spustite prehrávanie zdroja, z ktorého chcete nahrávať.

Stlačením tlačidla „**TS**“ počas nahrávania rozdeľte nahrávku na niekoľko súborov MP3.

Stlačením tlačidla „■“ zastavíte funkciu nahrávania počas režimu nahrávania.

POZNÁMKA:

- Systém vytvorí názov hudobného priečinka – „RIP“ pre kódovanie CD-DA, „REC“ pre kódovanie tunera, gramofónu, Bluetooth, aux a „FROMCD“ pre kopírovanie disku CD-MP3.

ODSTRÁNENIE TITULU NA USB

V režime zastavenia stlačte tlačidlo „**DELETE**“ na odstránenie prvej skladby na USB.

NASTAVENIA SYSTÉMU

Stlačte a podržte tlačidlo „**INFO**“ na 2 – 3 sekundy.
Otvorí sa ponuka. Stlačte tlačidlo „⏭“ alebo „⏮“ na pohyb nahor a nadol, a stlačte tlačidlo ⏯ na potvrdenie zvolenej možnosti.
Stlačením tlačidla „**INFO**” sa vrátite o krok späť do ponuky.
V časti „System menu“ sú k dispozícii nasledujúce možnosti.

Prechod do režimu spánku

Systém sa automaticky prepne do pohotovostného režimu po dosiahnutí nastaveného času (15/30/45/60/90/120 minút).

Budík

Funkcia budíka s dvoma nezávislými časmi budenia s nasledujúcimi nastaveniami:

Budík: Zapnúť/vypnúť
Opakovanie budíka: Raz, Pracovné dni, Víkendy, Denne
Čas budíka v hodinách a minútach
Zdroj budíka: Bzučiak, DAB a FM s požadovanou predvoľbou
Dĺžka budíka (15/30/45/60/90 alebo 120 minút)
Zvýšenie hlasitosti na naprogramovanú hodnotu.

Čas/dátum

Nastaviť čas/dátum	Manuálne nastavenie času a dátumu
Automaticky aktualizovať:	Zdroj aktualizácie na automatické nastavenie času
Nastaviť 12/24-hodinový formát	12/24-hodinový formát času
Nastaviť formát dátumu:	DD_MM_RRRR alebo MM-DD-RRRR
Štýl hodín	Môžete si vybrať digitálny alebo analógový formát

času

Podsvietenie

Časový limit:	Úroveň stmievania sa aktivuje po uplynutí nastaveného času (vypnuté = bez stmievania)
Úroveň zapnutia	Vysoká, stredná, nízka
Úroveň stlmenia	Vysoká, stredná, nízka.

Jazyk

Môžete si vybrať jazyk menu z angličtiny, nemčiny, francúzštiny, holandčiny, taliančiny a holandčiny.

EQ

Základné nastavenia zvuku: Normálny; Klasika; Jazz; Pop; Rock; Správy; MÔJ EKVALIZÉR (S funkciou MÔJ EKVALIZÉR je možné samostatne nastaviť rozsah basov a výšok.)

Obnovenie výrobných nastavení

Vyberte túto možnosť, ak chcete obnoviť továrenské nastavenia jednotky.

Verzia softvéru

Zobrazí nainštalovanú verziu softvéru.

Počas prevádzky DAB alebo FM sú k dispozícii nasledujúce dodatočné ponuky:

PONUKA DAB

Zoznam staníc	Zobrazí zoznam staníc DAB
Úplné skenovanie	Spustí úplné vyhľadávanie DAB
Vyvolanie predvoľby	Vyberá stanice z pamäte programov DAB
Uloženie predvoľby	Uloží stanice do pamäte programov DAB
Manuálne ladenie	Vyhľadávanie DAB zadávaním kanála DAB
Odstránenie neplatných položiek	Odstráni stanice, ktoré nie je možné prijímať, zo zoznamu staníc
DRC	Komprimuje zvukový signál, ak to stanica podporuje
Oznamovanie	Zapne testovacie a výstražné hlásenia vysielané stanicou

PONUKA FM

AMS	Spustí automatické vyhľadávanie pamäte programov FM
Vyvolanie predvoľby	Vyberie program, vyberie stanicu z pamäte programov FM
Uloženie predvoľby	Uloží program, uloží stanicu do pamäte programov FM
Nastavenia vyhľadávania	Nastaví prah FM vyhľadávania medzi všetkými stanicami a len silnými stanicami
Nastavenie zvuku	Prepne automatický stereo príjem na vynútený monofónny

Aktuálny návod na používanie je možné stiahnuť z lokality www.soundmaster.de Technické zmeny a chyby vyhradené.

Copyright Woerlein GmbH, 90556 Cadolzburg, www.soundmaster.de Reprodukcia len s povolením spoločnosti Woerlein GmbH

OCHRONA ŚRODOWISKA

Po zakończeniu cyklu życiowego produktu nie należy utylizować produktu wraz z odpadami domowymi. Oddaj produkt do punktu utylizacji urządzeń elektrycznych oraz elektronicznych. Jest to oznaczone symbolem przekreślonego pojemnika na odpady umieszczonym na produkcie, instrukcji obsługi lub opakowaniu.

Materiały podlegają utylizacji zgodnie z ich oznaczeniami. Dzięki utylizacji, recyklingowi lub podobnym formom ponownego użycia starych urządzeń elektrycznych bezpośrednio przyczyniasz się do ochrony środowiska.

Skontaktuj się z lokalnymi władzami odnośnie informacji o lokalizacji punktów zbiorczych.

OSTRZEŻENIE

Ryzyko porażenia prądem elektrycznym
Nie otwieraj!

Uwaga: Aby zapobiec porażeniu prądem elektrycznym, nie należy zdejmować pokrywy (lub tylnej części urządzenia). Urządzenie nie zawiera części, które mogą być serwisowane przez użytkownika. Urządzenie musi być naprawiane przez wykwalifikowanych pracowników serwisu.

Ten symbol oznacza występujące wysokie napięcie prądu znajdujące się wewnątrz obudowy, wystarczające do porażenia prądem elektrycznym.

Ten symbol oznacza występowanie ważnych wskazówek obsługi oraz konserwacji dla urządzenia.

Zużyte baterie są niebezpiecznymi odpadami oraz NIE powinny być utylizowane wraz z odpadami domowymi! Jako konsument jesteś **legalnie zobligowany**do zwrócenia **wszystkich baterii**do odpowiedzialnej, chroniącej środowisko utylizacji – bez znaczenia czy baterie zawierają niebezpieczne substancje czy nie*).

Oddaj zużyte baterie do punktów zbiórki zużytych baterii w miejscu Twojego zamieszkania lub zwróć je sprzedawcy, od którego je zakupiłeś.

Przekazuj wyłącznie całkowicie rozładowane baterie.

*) oznaczenia Cd = kadm, Hg = rtęć, Pb = ołów

CLASS 1 LASER PRODUCT KLASS 1 LASER APPARAT LUOKEN 1 LAISERLAITE KLASSE 1 LASER PRODUKT **CPRODUKT Z LASEREM KLASY 1**	**UWAGA – EMITOWANA JEST NIEWIDOCZNA WIĄZKA LASEROWA PRZY OTWARTEJ POKRYWIE LUB PRZY NACIŚNIĘCIU ZATRZASKÓW BEZPIECZEŃSTWA. UNIKAJ KONTAKTU Z WIĄZKĄ LASERA.**

Stała Używanie słuchawek przy wysokim poziomie głośności może spowodować uszkodzenie słuchu.

- Używaj urządzenia wyłącznie w suchych wewnętrznych pomieszczeniach.
- Ochraniaj urządzenie przed wilgocią.
- Nie otwieraj obudowy urządzenia! RYZYKO PORAŻENIA PRĄDEM ELEKTRYCZNYM! Urządzenie powinno być naprawiane wyłącznie przez wykwalifikowanego specjalistę.
- Podłączaj urządzenie wyłącznie do odpowiednio zamontowanego i uziemionego gniazdka zasilania. Upewnij się, że zasilanie w sieci elektrycznej odpowiada danym technicznym na etykiecie urządzenia.
- Upewnij się, że kabel zasilania pozostaje suchy podczas użycia. Nie przygniataj ani nie uszkadzaj kabla zasilania.
- Ostrzeżenie – jednostka rozłączająca: Wtyczka powinna być zawsze łatwo dostępna podczas użytkowania urządzenia.
- Wtyczka używana jest jako jednostka rozłączająca od zasilania oraz powinna być zawsze łatwo dostępna.
- Uszkodzony kabel zasilania lub wtyczka, powinna być natychmiastowo wymieniona przez autoryzowane centrum serwisowe.
- W przypadku burzy oraz piorunów należy natychmiastowo odłączyć urządzenie od zasilania.
- Dzieci powinny być nadzorowane przez rodziców podczas użytkowania urządzenia.
- Czyść urządzenie wyłącznie za pomocą suchej szmatki.
- NIE używaj ŚRODKÓW CZYSZCZĄCYCH oraz ŚCIERNYCH SZMATEK.
- Nie wystawiaj urządzenia na bezpośrednie działanie promieni słonecznych lub innych źródeł ciepła.
- W celu uniknięcia przegrzania się urządzenia umieszczaj je w miejscu o odpowiedniej wentylacji.
- Nie zakrywaj otworów wentylacyjnych urządzenia!
- Wentylacja nie powinna być blokowana poprzez zakrywanie wylotów wentylacyjnych np. gazetami, szmatkami lub zasłonami.
- Urządzenie nie powinno być wystawiane na działanie kapiącej lub bryzgającej wody. Upewnij się, że na urządzeniu nie znajdują się żadne przedmioty napełnione wodą, np. wazy.
- Urządzenie nie powinno być wystawiane na bezpośrednie działanie promieni słonecznych, wysokich lub niskich temperatur, wilgoci, wibracji oraz nie powinno być używane w miejscach zakurzonych.
- Nigdy nie wkładaj kabli, spinek lub podobnych przedmiotów do otworów wentylacyjnych lub innych otworów w urządzeniu.
- Umieść urządzenie w bezpiecznym miejscu, wolnym od wibracji.
- Nie stawiaj na urządzeniu żadnych źródeł ognia, np. świeczek.
- Umieść urządzenie najdalej jak to możliwe od komputerów oraz mikrofalówek; w innym przypadku odbiór stacji radiowych może zostać zakłócony.
- Nie otwieraj ani nie naprawiaj obudowy urządzenia. Jest to niebezpieczne oraz spowoduje utratę gwarancji. Naprawy urządzenia mogą być wykonane jedynie przez autoryzowane centrum naprawy/obsługę klienta.
- Urządzenie to jest wyposażone w „Laser Klasy 1”. Unikaj kontaktu z wiązką lasera, gdyż może to spowodować uraz wzroku.
- Używaj wyłącznie baterii niezawierających kadmu ani rtęci.
- Baterie nie powinny być wystawiane na bezpośrednie działanie wysokich temperatur, np. promieni słonecznych, ognia itp.
- Zużyte baterie są niebezpiecznymi odpadami oraz NIE powinny być utylizowane wraz z odpadami domowymi! Zwróć zużyte baterie do sprzedawcy lub oddaj je do punktu zbiórki zużytych baterii.
- Trzymaj baterie z dala od dzieci. Dzieci mogą niechcący połknąć baterie. Jeżeli baterie zostały połknięte, należy natychmiastowo skontaktować się z lekarzem.
- Regularnie sprawdzaj baterie, aby uniknąć ich wycieku.

UMIEJSCOWIENIE ELEMENTÓW STERUJĄCYCH

WIDOK Z PRZODU

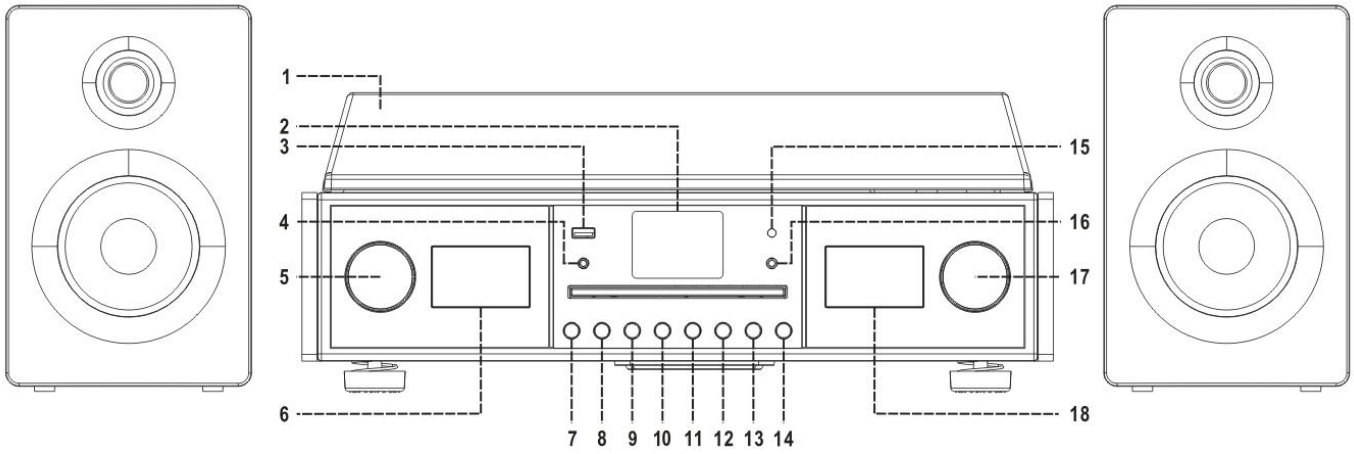

1) Osłona przeciwpyłowa
2) Wyświetlacz LCD
3) Gniazdo USB
4) Gniazdo AUX-IN 3,5 mm
5) **ENTER** / **SCROLL** / **SELECT** Wybór funkcji i sterowanie
6) VU meter (left)
7) ● **REC** Kodowanie USB
8) **PLAY-MODE** Funkcje odtwarzania
9) **INFO** Informacje o stacji i utworze
10) ⏮ Poprzedni utwór/stacja
11) ⏭ Następny utwór/stacja
12) ■ Zatrzymanie
13) ▶II /**SCAN** Odtwarzanie/pauza / skanowanie
14) ⏏ Otwieranie/zamykanie drzwiczek odtwarzacza CD
15) Czujnik pilota zdalnego sterowania
16) Gniazdo słuchawek 3,5 mm
17) ⏻ / **MODE** / **VOLUME** Włącznik/wyłącznik / wybór funkcji i regulacja głośności
18) Wskaźnik poziomu sygnału (prawy kanał)

GRAMOFON

19) Adapter wrzeciona
20) Śruba regulacyjna z osłoną
21) Przeciwwaga
22) Regulacja antypoślizgowa
23) Dźwignia podnoszenia ramienia
24) Blokada ramienia
25) Przełącznik prędkości obrotowej talerza
26) Regulacja wysokości dźwięku

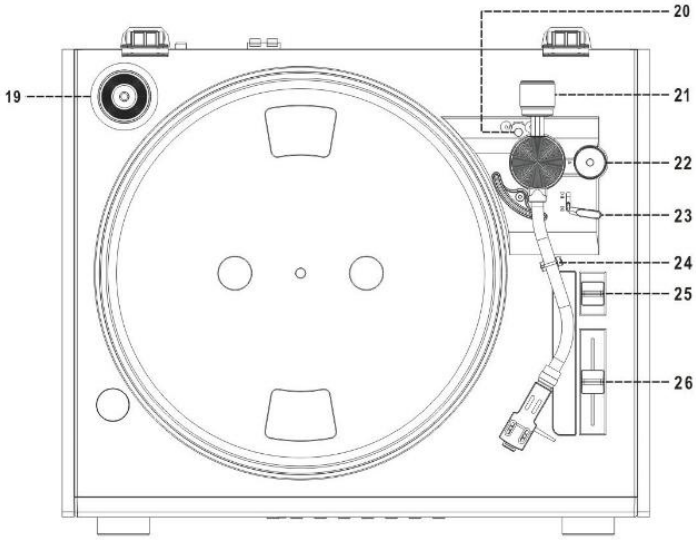

WIDOK Z TYŁU

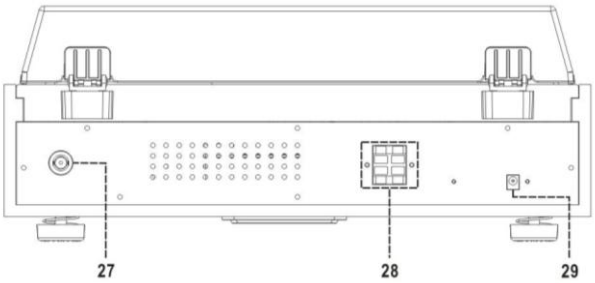

27) Gniazdo anteny DAB/FM
28) Zaciski podłączenia głośników
29) Gniazdo zasilania DC

POŁĄCZENIA SKRZYNKI GŁOŚNIKOWEJ

Podłącz głośnikowy do zacisku głośnikowego znajdującego się z tyłu urządzenia. Umieść czerwony w czerwonym zacisku, a w czarnym zacisku pozycji głośnika (po lewej i prawej stronie).

ZAWARTOŚĆ DOSTAWY

- Jednostka główna
- Podręcznik użytkownika
- Zasilanie
- Antena przewodowa DAB/FM
- Pilot zdalnego sterowania
- 2 × kolumna głośnikowa
- Talerz i mata ślizgowa
- Adapter do singli
- Przeciwwaga

Należy upewnić się, że wszystkie powyższe elementy zostały wyjęte z opakowania

PILOT

30) **I/** ⏻ Zasilanie włączone/w trybie czuwania
31) **TS** Separacja torów
32) **FOLDER +/-** Wybór albumu
33) **MUTE** Wyciszenie głośników
34) **P.MODE** – Powtórz / Losowy
35) ⏮ Ścieżka / stacja do tyłu
36) ⏯ – Przycisk odtwarzania/pauzy
37) **Wyszukiwanie stacji** SCAN
38) **INFO** Tytuł i informacje o stacji
39) **0-9** Bezpośredni wybór tytułu
40) **DELETE** USB title delete (usuwanie)
41) **TRYB** Wybór funkcji
42) **VOL -/+** Głośność -/+
43) ● Nagrywanie USB
44) **ENTER** potwierdź
45) ⏭ - Tor / stacja do przodu
46) **Zatrzymanie** odtwarzania CD/USB
47) **Programowanie** ustawień wstępnych i tytułów

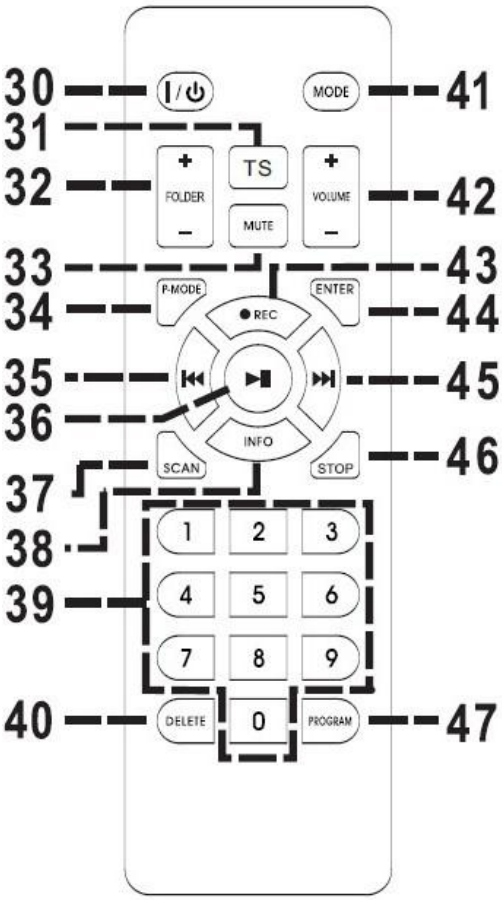

INSTALACJA BATERYJNA PILOTA ZDALNEGO STEROWANIA

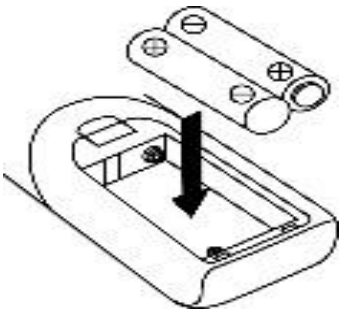

Pilot wymaga 2 suchych baterii AAA .

Przytrzymaj i naciśnij zapięcie kciukiem w odpowiednim kierunku strzałki na ilustracji, a następnie wyjmij komorę baterii, przesuwając palcem wskazującym w kierunku do siebie.

Wyjmij komorę baterii z pilota. Zainstaluj 2 suche baterie AAA w komorze z odwróconą biegunowością dodatnią i lekko wepchnij komorę baterii do pilota. W porządku, gdy usłyszysz kliknięcie.

WPROWADZENIE

ŹRÓDŁO ZASILANIA

Podłącz gniazdo DC do gniazda DC urządzenia.

Ten system jest przeznaczony do pracy tylko przy normalnym prądzie przemiennym 230 V 50 Hz. Próba pracy z jakiegokolwiek innego źródła zasilania może spowodować uszkodzenie systemu, a takie uszkodzenie nie jest objęte gwarancją.

Podłącz dostarczoną antenę DAB/FM do gniazda antenowego i ustaw ją, aby uzyskać najlepszy odbiór.

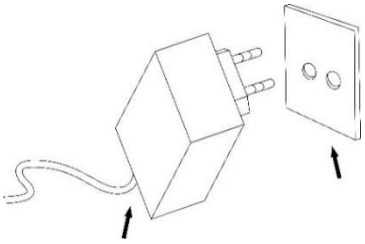

Zasilacz AC/DC Gniazdko sieciowe

PODSTAWOWE OPERACJE

ZASILANIE WŁĄCZONE / WYŁĄCZONE

Naciśn ⏻ /**MODE**/**VOLUME**", aby przejść do trybu włączania.

Naciśnij i przytrz ⏻ naj " /**MODE**/**VOLUME"**, aby wyłączyć urządzenie w trybie czuwania.

WYBIERANIE TRYBÓW

Naciśnij kilkakrotnie "**MODE"**, aby przełączać się między trybami.

REGULACJA GŁOŚNOŚCI

Obróć "**VOLUME"** na urządzeniu lub naciśnij "**VOL -/+"** na pilocie , aby zmniejszyć/zwiększyć głośność.

NIEMY

Naciśnij "**MUTE"** na pilocie, aby wyłączyć głośność.

Naciśnij przycisk ponownie lub zmień głośność.

INFORMACJA

Naciskaj kilkakrotnie "**INFO"**, aby ogłosić dostępny tryb MP3 i radiowy.

Zarządzanie energią ERP

Jeśli nikt nie naciśnie i nie przytrzyma przycisku ZASILANIE, aby wyłączyć urządzenie po zatrzymaniu odtwarzania, urządzenie wyłączy się automatycznie po około 15 minutach. Naciśnij przycisk "⏻ / MODE / VOLUME" na urządzeniu lub przycisk "I/⏻" na pilocie, aby wybudzić urządzenie z trybu czuwania.

RADIO FM

1. Wybierz tryb FM.
2. Można też obrócić pokrętło **ENTER/SCROLL/SELECT** albo nacisnąć i przytrzymać przycisk ⏭ lub ⏮, aby dostroić żądaną stację radiową.
3. Możesz też nacisnąć i przytrzymać przycisk **SCAN**, aby włączyć funkcję automatycznego zapisywania w pamięci (AMS) wszystkich wyszukanych stacji FM.
4. Jeżeli dostroisz radioodbiornik do stereofonicznej stacji FM, ikona stereo będzie widoczna na wyświetlaczu. Jeżeli dostroisz radioodbiornik do stacji FM o słabym sygnale, nastąpi automatyczne przełączenie do trybu monofonicznego.

UWAGA: W przypadku sygnału stereofonicznego z zakłóceniami możesz przełączyć do monofonicznego sygnału audio w ustawieniach systemu.

RADIO DAB

1. Wybierz tryb DAB.
2. Po pierwszym włączeniu radioodbiornik wykonuje pełne skanowanie stacji DAB i zapisuje wyszukane stacje na odpowiedniej liście.
3. Obróć pokrętło **ENTER/SCROLL/SELECT** lub naciśnij przycisk ⏭/⏮, aby wybrać stację DAB.
4. Aby wyszukać nowe stacje DAB, naciśnij i przytrzymaj przycisk **SCAN** umożliwiający ponowne rozpoczęcie pełnego skanowania.

LISTA STACJI DAB/FM

Zapisywanie stacji

1. Wybierz stację radiową. Naciśnij przycisk **PROGRAM** i przytrzymaj go przez dwie sekundy, aby wyświetlić listę zapisanych stacji. Naciśnij przycisk ⏭ lub ⏮, aby wybrać numer stacji na liście.
2. Naciśnij przycisk ⏯ na pilocie zdalnego sterowania, aby potwierdzić.
   Zostanie wyświetlony komunikat informujący o zapisaniu stacji (Preset x Saved).
3. Powtórz powyższe kroki 1–2, aby zapisać 40 stacji DAB lub 40 stacji FM.

Wybieranie zapisanych stacji

Naciśnij przycisk **PROGRAM**, aby wyświetlić listę stacji. Naciśnij przycisk ⏭/⏮ i przycisk ⏯ na pilocie zdalnego sterowania, aby potwierdzić, lub wybierz stację przy użyciu przycisków numerycznych.

CD - MP3 / USB OBSŁUGA

PIELĘGNACJA PŁYT KOMPAKTOWYCH

Aby wyjąć płytę z futerału, naciśnij środek obudowy i wyjmij płytę, trzymając ją ostrożnie za krawędzie.
Odciski palców i kurz należy ostrożnie zetrzeć z powierzchni nagrywanych płyt miękką szmatką.
W przeciwieństwie do konwencjonalnych płyt, płyty kompaktowe nie mają rowków do zbierania kurzu i mikroskopijnych zanieczyszczeń, więc delikatne przetarcie miękką szmatką powinno usunąć większość cząstek. Wytrzyj w linii prostej od wewnątrz na zewnątrz płyty. Drobne cząsteczki kurzu i lekkie plamy nie będą miały absolutnie żadnego wpływu na jakość reprodukcji.

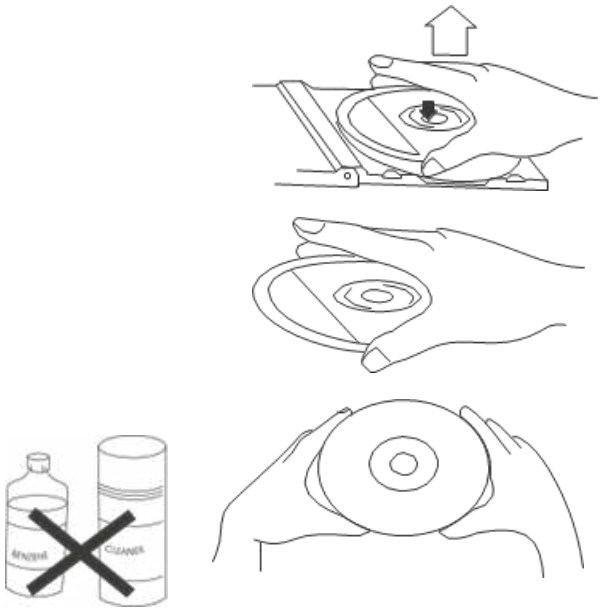

Uwaga: Tryb CD lub USB ma te same procedury operacyjne.

Odtwarzanie płyt CD lub USB

1. Naciśnij "**MODE**", aby przejść do trybu CD lub USB.
2. **CD:** Naciśnij "⏏", aby otworzyć drzwiczki CD. Umieść płytę CD zadrukowaną stroną do góry wewnątrz tacy, a następnie zamknij drzwiczki płyty CD, naciskając "⏏". Rozpocznie się odtwarzanie pierwszej ścieżki.
   USB: Ostrożnie włóż dysk USB do gniazda USB. Rozpocznie się odtwarzanie pierwszej ścieżki.
3. Naciśnij "**►II**", aby wstrzymać odtwarzanie. Czas utworu zacznie migać. Naciśnij ponownie "**►II**", aby wznowić odtwarzanie.
4. Naciśnij "**■**", aby zatrzymać odtwarzanie.

POMIJANIE UTWORÓW I SZYBKIE WYSZUKIWANIE UTWORÓW W TRYBIE CD / USB

1. Podczas odtwarzania CD/USB wielokrotne naciśnięcie "**►►I**" lub "**I◄◄**" spowoduje przejście do wyższych lub niższych utworów. Rozpocznie się odtwarzanie płyty od wybranego utworu.
2. Aby szybko przeszukać ścieżkę do przodu lub do tyłu i zlokalizować określony fragment, naciśnij i przytrzymaj "**►►I**" lub "**I◄◄**". Gracz będzie szukał do przodu lub do tyłu z dużą prędkością. Zwolnij przycisk, gdy usłyszysz żądany fragment, a od tego momentu odtwarzanie zostanie wznowione normalnie.
3. Aby wybrać następny folder (Album), naciśnij "**FOLDER +/-**" na pilocie.

FUNKCJE POWTARZAJ, INTRO I LOSOWO

Naciskaj przycisk “**PLAY MODE**” lub “**P-MODE**” aby przełączać opcje odtwarzania.

Powtarzanie bieżącej odtwarzanej ścieżki.

Powtarzanie wszystkich ścieżek z bieżącej pamięci USB lub płyty CD.

Powtarzanie wszystkich ścieżek w bieżącym odtwarzanym folderze (tylko płyty MP3-CD lub pamięć USB)

Przełączanie do trybu odtwarzania „Intro”.

Odtwarzanie losowo wybieranych utworów.

FUNKCJA PAMIĘCI W TRYBIE CD/MP3

1. W trybie zatrzymania CD/USB naciśnij "**PROGRAM"** na pilocie, aby przejść do trybu PROGRAM, na ekranie pojawi się "P01 - T 01".
2. Naciśnij "⏭" lub "⏮", aby wybrać żądany utwór, a następnie naciśnij "**PROGRAM"**, aby potwierdzić.
3. Powtórz kroki 1 i 2, aby kontynuować programowanie.
   Uwaga: Możesz zapisać w sumie 20 utworów MP3 lub 20 utworów CD. "FULL" pokaże na ekranie raz ponad 20 utworów MP3 lub 20 utworów CD.
4. Naciśnij "**▶II"** , aby odtworzyć zapisane utwory, naciśnij "⏭" lub "⏮", aby wybrać utwór w zapisanej sekwencji.
5. Naciśnij dwukrotnie "■", aby wyjść z trybu programu. Cały program zapisany w pamięci zostanie anulowany.

FUNKCJA BLUETOOTH®

1. Wybierz tryb *Bluetooth®*.
2. Wybierz z urządzenia przenośnego (smartfon, tablet...) identyfikator *Bluetooth®* oznaczony jako "PL920", a następnie potwierdź połączenie.
3. Teraz możesz przenieść muzykę do PL920, a wszystkie operacje można obsługiwać tylko z urządzenia mobilnego.
4. Aby rozłączyć połączenie *Bluetooth®*, naciśnij i przytrzymaj "■" lub przełącz urządzenie w inny tryb lub wyłącz funkcję *Bluetooth®* w urządzeniu.

DZIAŁANIE AUX IN

Wybierz tryb PHONO/AUX. Włóż audio (brak w zestawie) do odpowiedniego gniazda "AUX IN" urządzenia.

Rozpocznij odtwarzanie z podłączonego urządzenia, a dźwięk będzie słyszalny w PL920.

OBSŁUGA GRAMOFONU

DOSTOSUJ WAGĘ RYSIKA

1. Wsuń przeciwwagę całkowicie w tylną część ramienia, aż dotrze do końca, obróć ją zgodnie z ruchem wskazówek zegara, aż usłyszysz kliknięcie z wgłębieniem w środku.
2. Przekręć przeciwwagę zgodnie z ruchem wskazówek zegara i do tyłu, aż dotrze do białej linii, jak na rysunku 2
3. Przekręć oznaczenie licznika bez przeciwwagi, aż osiągnie pozycję "3"
4. Przekręć przeciwwagę w kierunku przeciwnym do ruchu wskazówek zegara i do wewnątrz, aż osiągnie odpowiednie ciśnienie robocze.

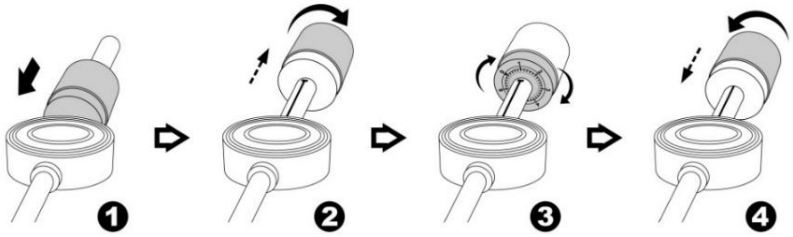

Uwaga: Ciśnienie robocze dostarczonego rysika mieści się w zakresie 3 - 4 gramów. Według producenta wkładu. Wszystkie rysiki mają własne ciśnienie robocze i należy zapoznać się odpowiednio ze specyfikacją.

POPRAWY

- Zdejmij osłonę rysika.
- Upewnij się, że ramię gramofonu jest odłączone od podpórki ramienia przed uruchomieniem, a następnie ponownie zabezpieczone.
- Phono i Aux korzystają z tego samego pasma funkcji. Po podłączeniu gniazda Aux-in 3.5 mm urządzenie automatycznie przełączy się na funkcję Aux-in. **Dlatego upewnij się, że gniazdo Aux-in 3.5 mm nie jest podłączone, jeśli chcesz odtworzyć płytę.**

ODTWARZANIE PŁYT

1. Wybierz tryb "PHONO/AUX".
2. Upewnij się, że zdjąłeś osłonę igły z rysika i zwolniłeś blokadę ramienia, która mocowała ramię gramofonu do podpórki ramienia.
3. Ustaw selektor prędkości gramofonu na odpowiednią prędkość 33 lub 45 lub 78 obr./min. Jeśli grasz w gry pojedyncze 45 obr./min, umieść adapter 45 obr./min na środkowym wrzecionie.
4. Umieść swoją płytę na środkowym wrzecionie.
5. Podnieś ramię gramofonu z reszty i powoli przesuń je do krawędzi płyty. Gramofon uruchamia się automatycznie. Ustaw ramię gramofonu w żądanej pozycji płyty.
6. Po zakończeniu odtwarzania płyty gramofon zatrzymuje się automatycznie, a ramię powraca na podstawkę spoczynkową.
7. Aby zatrzymać się ręcznie, podnieś ramię gramofonu z płyty i włóż je z powrotem do reszty.

DALSZE REGULACJE

Ustawienie regulacji antypoślizgowej

Regulacja antypoślizgowa w gramofonie służy do kompensacji zjawiska ściągania ramienia w kierunku środka płyty, co zapewnia równomierne zużycie igły oraz optymalny rozdział kanałów stereo. Zazwyczaj wartość ta jest ustawiana na taką samą jak siła nacisku igły.

Precyzyjna regulacja prędkości obrotowej

Prędkość talerza jest fabrycznie ustawiona. Przesuwając regulator w stronę „+” lub „–”, można dostosować prędkość obrotową, wpływając w ten sposób na brzmienie, zgodnie z własnymi preferencjami.

Regulacja pozycji zatrzymania ramienia

Pozycję zatrzymania ramienia po zakończeniu odtwarzania można wyregulować za pomocą śruby regulacyjnej, w następujący sposób:
Przed rozpoczęciem regulacji zdjąć gumową zaślepkę otworu:

a. Jeśli urządzenie zatrzymuje odtwarzanie zbyt wcześnie, obrócić śrubę regulacyjną za pomocą śrubokręta krzyżowego zgodnie z ruchem wskazówek zegara. Pozycja zatrzymania i opuszczenia ramienia przesunie się bardziej do środka płyty, co pozwoli na pełne odtworzenie nagrania do końca.
b. Jeśli po zakończeniu odtwarzania ramię nie wraca automatycznie na podstawkę, obrócić śrubę regulacyjną za pomocą śrubokręta krzyżowego zgodnie z ruchem wskazówek zegara. Pozycja zatrzymania i opuszczenia ramienia przesunie się dalej od środka płyty, umożliwiając prawidłowy powrót.

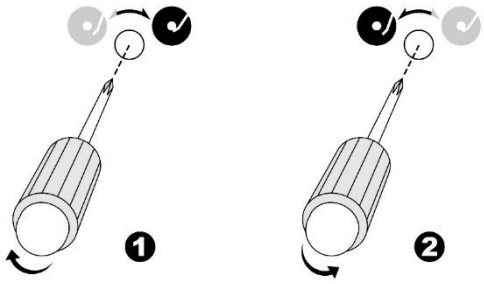

Uwaga:

- Pozycja zatrzymania jest kwestią indywidualnych preferencji użytkownika. Należy wybrać ustawienie najlepiej dopasowane do własnej kolekcji płyt. Fabryczne ustawienie opiera się na najczęściej stosowanym standardzie.

OBSŁUGA SŁUCHAWEK

Podczas normalnej pracy włóż słuchawek (brak w zestawie) do odpowiedniego gniazda "PHONES" urządzenia. Teraz możesz usłyszeć dźwięk wyeksportowany do słuchawek.
Uwaga: Zmniejsz dźwignię głośności podczas pracy z TELEFONAMI.
Aby zapobiec możliwemu uszkodzeniu słuchu, nie słuchaj przy wysokim poziomie głośności przez długi czas.

NAGRYWANIE USB

1. NAGRYWANIE CD/MP3

Podłącz pamięć USB do złącza USB. W trybie odtwarzania płyty CD naciśnij przycisk ● **REC**.

Zostanie wyświetlony komunikat „● USB”, a następnie migający komunikat informujący o nagrywaniu/kopiowaniu jednego utworu (Ripping one/Copy one) podczas odtwarzania płyty CD/CD-MP3.

W trybie zatrzymania płyty CD naciśnij przycisk ● **REC**. Komunikat „● USB” zostanie wyświetlony, a następnie zacznie migać. Komunikat informujący o nagrywaniu/kopiowaniu wszystkich utworów (Ripping all/Copy all) zostanie wyświetlony podczas odtwarzania płyty CD/CD-MP3.

Naciśnij przycisk **STOP/■**, aby zatrzymać nagrywanie.

2. NAGRYWANIE Z INNYCH ŹRÓDEŁ

Podłącz pamięć USB do złącza USB.

Wybierz źródło z którego chcesz nagrywać. Konieczne może być wstrzymanie odtwarzania z tego źródła przed rozpoczęciem nagrywania.

Naciśnij przycisk ● **REC**. Komunikat „● USB” zostanie wyświetlony, a następnie zacznie migać.

Rozpocznij odtwarzanie ze źródła, które chcesz nagrywać.

Naciśnij „**TS**” podczas nagrywania, aby podzielić je na kilka plików MP3.

Naciśnij przycisk ■, aby zatrzymać nagrywanie.

UWAGA:

- System utworzy folder z plikami muzycznymi o nazwie „RIP” (kodowanie CD-DA), „REC” (kodowanie Tuner, Phono, Bluetooth, Aux) lub „FROMCD” (kopia płyty CD-MP3).

USUWANIE UTWORU USB

W trybie zatrzymania naciśnij przycisk “**DELETE**”, aby usunąć pierwszą ścieżkę z pamięci USB.

USTAWIENIA SYSTEMU

Naciśnij przycisk **INFO** i przytrzymaj go przez 2–3 sek.
Po wyświetleniu menu naciśnij przycisk ⏭ lub ⏮, aby przenieść kursor w górę lub w dół, i naciśnij przycisk ⏯ w celu potwierdzenia wybranej opcji.
Naciśnij przycisk **INFO**, aby ponownie wyświetlić poprzedni poziom menu.
Poniższe opcje są dostępne w menu „System”.

Uśpienie

Automatyczne przełączanie systemu do trybu gotowości po skonfigurowanym czasie (15 / 30 / 45 / 60 / 90 / 120 minut).

Alarm

Można skonfigurować i włączyć/wyłączyć dwa ustawienia alarmów:

Alarm: Wł./Wył.
Powtarzanie alarmu: Raz, Dni tygodnia, Weekendy, Codziennie
Godziny i minuty alarmów
Źródło alarmu: Brzęczyk, DAB i FM z wybraną stacją
Czas trwania alarmu: 15 / 30 / 45 / 60 / 90 lub 120 minut
Stopniowe zwiększanie głośności do skonfigurowanej wartości

Godzina/Data

Ustaw godzinę/datę	Ręczne konfigurowanie daty i godziny
Automatyczna aktualizacja:	Aktualizowanie źródła automatycznej konfiguracji czasu
Ustaw 12/24 godziny	12/24-godzinny format zegara
Format daty:	DD_MM_RRRR lub MM-DD-RRRR
Styl zegara	Cyfrowy lub analogowy styl zegara

Podświetlenie

Limit czasu:	Przyciemnianie ekranu po upływie skonfigurowanego czasu (Off = bez przyciemniania)
Poziom włączenia	Wysoki, Średni lub Niski
Poziom przyciemnienia	Wysoki, Średni lub Niski

Język

Dostępny jest język angielski, niemiecki, francuski, holenderski i włoski.

Korektor audio

Podstawowe ustawienia dźwięku: Normal, Classical, Jazz, Pop, Rock, Wiadomości, Użytkownika
(w przypadku ustawienia MY EQ można niezależnie korygować niskie i wysokie tony)

Przywracanie ustawień fabrycznych

Przywracanie ustawień fabrycznych urządzenia

Wersja oprogramowania

Wyświetlanie wersji zainstalowanego oprogramowania

Następujące dodatkowe menu są dostępne w trybie DAB lub FM:

Menu DAB

Lista stacji	Wyświetlanie listy stacji DAB
Pełne skanowanie	Rozpoczynanie pełnego skanowania DAB
Przywołanie ustawień wstępnych	Wybór stacji DAB zapisanych w pamięci
Zapisanie ustawień wstępnych	Zapisywanie stacji DAB w pamięci
Strojenie ręczne	Wprowadzanie skanowanego kanału DAB
Usuwa nieprawidłowe	Usuwanie z listy stacji, które nie są odbierane prawidłowo
DRC	Kompresowanie sygnału audio, jeżeli jest obsługiwane przez daną stację
Ogłoszenie	Wyświetlanie komunikatów testowych i ostrzegawczych emitowanych przez stację

Menu FM

AMS	Rozpoczynanie automatycznego skanowania stacji FM
Przywołanie ustawień wstępnych	Wybór stacji FM zapisanych w pamięci
Zapisanie ustawień wstępnych	Zapisywanie stacji FM w pamięci
Ustawienia skanowania	Wybór trybu skanowania wszystkich stacji FM lub tylko stacji o najsilniejszym sygnale
Ustawienia audio	Wybór automatycznego trybu stereofonicznego lub wymuszonego trybu monofonicznego

Aktualną wersję instrukcji można pobrać ze strony www.soundmaster.de

Zastrzegamy sobie prawo do zmian technicznych i błędów drukarskich.

Copyright by Woerlein GmbH, 90556 Cadolzburg, www.soundmaster.de

Powielanie tylko za zgodą Woerlein GmbH

PROCEDURA SERWISOWA

1. Okres gwarancji wynosi: 24 miesiące od daty sprzedaży dla klientów indywidualnych i 12 miesięcy od daty sprzedaży dla przedsiębiorców.
2. W przypadku stwierdzenia usterki, klient może złożyć reklamację w miejscu zakupu. Jeżeli nie jest to możliwe, prosimy o kontakt telefoniczny z Autoryzowanym Serwisem pod **nr tel. +22 177 99 67** lub za pośrednictwem adresu e-mail: **serwis@eurosas.pl**
3. Warunkiem przyjęcia sprzętu do serwisu jest:
   - ważny dowód zakupu (paragon/ faktura VAT),
4. Usterki ujawnione w okresie gwarancji mogą być usuwane tylko przez Autoryzowany Serwis w możliwie jak najkrótszym terminie **od 14 do 21 dni roboczych.**
5. Wysyłka produktu do serwisu odbywa się za **pośrednictwem firmy kurierskiej określonej przez Autoryzowany Serwis na koszt firmy EuroSAS Sp. z o.o.**, po wcześniejszym **zgłoszeniu usterki** do serwisu centralnego i uzyskaniu numeru zgłoszenia serwisowego - **nr RMA.**
6. Produkt zwracany do serwisu musi posiadać pełną dokumentację, tzn. **opis usterki, skan dowodu zakupu, dokładny adres zwrotny oraz nr tel. kontaktowego.**
7. Reklamowane produkty muszą spełniać ogólnie przyjęte normy higieny, w przeciwnym razie Autoryzowany Serwis ma prawo odmowy naprawy urządzenia.
8. Paczki przesłane bez wcześniejszego zgłoszenia i nadanego nr RMA nie będą przyjmowane i zostaną odesłane na koszt nadawcy.
9. Produkt powinien być odesłany w oryginalnym opakowaniu i odpowiednio zabezpieczony do transportu.
10. Po otrzymaniu produktu i weryfikacji zasadności zgłoszenia przez Autoryzowany Serwis, produkt podlega naprawie lub wymianie na nową sztukę.
11. W przypadku konieczności wymiany produktu na nowy, Klient Końcowy uzyskuje nową sztukę od Sprzedawcy lub Dystrybutora, a w przypadku braku możliwości wymiany sprzętu zwrot pieniędzy od Sprzedawcy. Dalsze rozliczenie powyższych operacji odbywa się drogą księgową pomiędzy firmą **EuroSAS Sp. z o.o.** a Dystrybutorem za pomocą odpowiednich dokumentów korygujących. W celu uzyskania dodatkowych informacji dotyczących dokumentów korygujących prosimy o kontakt telefoniczny pod **nr tel. +22 177 99 67** lub za pośrednictwem adresu e-mail: **serwis@eurosas.pl**
12. Uszkodzenia mechaniczne towaru traktowane są jako uszkodzenia powstałe z winy użytkownika i nie podlegają naprawom gwarancyjnym.
13. W przypadku braku oryginalnego opakowania Firma **EuroSAS Sp. z o.o.** nie odpowiada za szkody powstałe w transporcie.
14. W przypadku uszkodzenia sprzętu w transporcie wymagany jest poprawnie spisany protokół szkody z przedstawicielem firmy spedycyjnej.
15. Po upływie okresu gwarancji Autoryzowany Serwis może dokonać odpłatnej naprawy gwarancyjnej. Koszt naprawy jest ustalany indywidualnie w zależności od możliwości i skomplikowania naprawy. W celu sprawdzenia możliwości oraz kosztów naprawy prosimy o kontakt telefoniczny z Autoryzowanym Serwisem pod **nr tel. +22 177 99 67** lub za pośrednictwem adresu e-mail: **serwis@eurosas.pl**
16. Autoryzowany Serwis prowadzi sprzedaż akcesoriów oraz części zamiennych w zależności od dostępności. W przypadku potrzeby zakupu prosimy o kontakt telefoniczny z Autoryzowanym Serwisem pod **nr tel. +22 177 99 67** lub za pośrednictwem adresu e-mail: **serwis@eurosas.pl** w celu sprawdzenia dostępności oraz kosztów.
17. W przypadku dodatkowych pytań dotyczących napraw prosimy o kontakt telefoniczny z Autoryzowanym Serwisem pod **nr tel. +22 177 99 67** lub za pośrednictwem adresu e-mail: **serwis@eurosas.pl**
18. Gwarancja niniejsza nie wyłącza, nie ogranicza ani nie zawiesza uprawnień kupującego z tytułu niezgodności rzeczy sprzedanej z umową - wynikających z ustawy z dnia 30 maja 2014 r. o prawach konsumenta oraz ustawy z dnia 23 kwietnia 1964 r. – Kodeks cywilny, w tym z tytułu rękojmi za wady fizyczne rzeczy sprzedanej. Wykonanie uprawnień z gwarancji nie wpływa na odpowiedzialność sprzedawcy z tytułu rękojmi. W razie wykonywania przez Kupującego uprawnień z gwarancji bieg terminu do wykonania uprawnień z tytułu rękojmi ulega zawieszeniu z dniem zawiadomienia sprzedawcy o wadzie. Termin ten biegnie dalej od dnia odmowy przez Gwaranta wykonania obowiązków wynikających z gwarancji albo bezskutecznego upływu czasu na ich wykonanie.

PREZES ZARZĄDU
Sławomir Mortka

Dystrybutor:EuroSAS /Młodocin Mniejszy 51L, 26-624 Kowala, tel. **+22 177 99 67**

serwis@eurosas.pl/ www.eurosas.pl

TECHNICAL SPECIFICATIONS

Hersteller Manufacturer Fabricant Fabrikant Fabbricante	Tillverkare Výrobce Výrobca Producent	Wörlein GmbH, Gewerbestrasse 12, D-90556 Cadolzburg www.soundmaster.de HRB-Nr. 771 bei Amtsgericht Fürth/Bay.
Netzteil - Modellbezeichnung AC adaptor - Model identifier Adaptateur secteur - Identifiant du modèle AC adapter - Modelidentificatie Adattatore CA - Identificatore del modello	Nätadapter - modellidentifierare AC adaptér - identifikátor modelu Sieťový adaptér - identifikátor modelu Zasilacz sieciowy - Identyfikator modelu	JF036WR-1200300V
Spannungseingang Power input Entrée d'alimentation Voedingsingang Ingresso di alimentazione	Kraftuttag Vstup napájení Zdroj napájania Wejście zasilania	100-240V ~50/60Hz 1.0A MAX
Spannungsausgang Power output Puissance de sortie Stroomuitgang Uscita di Potenza	Uteffekt Výstup napájení Výstupný výkon Moc wyjściowa	12,0V / 3,0 A / 36,0 W
Durchschnittliche Effizienz im Betrieb Average active efficiency Efficacité active moyenne Gemiddelde actieve efficiëntie Efficienza attiva media	Genomsnittlig aktiv effektivitet Průměrná aktivní účinnost Priemerná aktívna účinnosť Średnia wydajność aktywna	89,5%
Effizienz bei geringer Last 10% Low load efficiency 10% Faible efficacité de charge 10% Laag laadrendement 10% Bassa efficienza di carico 10%	Låg belastningseffektivitet 10% Nízká účinnost zatížení 10% Nízka účinnosť zaťaženia 10% Efektywność przy niskim obciążeniu 10%	86,5%
Leistungsaufnahme bei Nulllast No load power consumption Aucune consommation d'énergie de charge Onbelast stroomverbruik	Consumo energetico a vuoto Ingen lastförbrukning Žádná spotřeba energie Žiadna spotreba energie Pobór mocy bez obciążenia	≤ 0.1W
Leistungsaufnahme in Standby Power consumption in standby Consommation en veille Stroomverbruik in standby Consumo energetico in standby	Strömförbrukning i standby Spotřeba energie v pohotovostním režimu Spotreba energie v pohotovostnom režime Pobór mocy w trybie gotowości	0,6 W

DAB/ UKW Bereich FM/DAB range Plage FM/DAB FM/DAB-bereik Portata FM/DAB	FM/DAB-intervall Rozsah pásma FM/DAB Rozsah frekvencií FM/DAB Zasięg FM/DAB	FM 87.5 – 108.0 MHz DAB 174.928 – 239.200 MHz
Festsenderspeicher Preset Stations Stations présélectionnées Voorkeuzestation Stazione in preselezione	Förinställd station Přednastavení stanic Predvolené stanice Zaprogramowana stacja	40 DAB, 40 FM
Bluetooth® - Version Bluetooth® - Version Bluetooth® - Version Bluetooth® - Versie Bluetooth® - Versione	Bluetooth® - version Verze Bluetooth® Bluetooth® - verzia *Bluetooth*® - Wersja	Version 5.0 E.I.R.P < 10 dBm
Audioausgangsleistung Audio power output Sortie de puissance audio Audio-uitgangsvermogen Uscita di potenza audio	Ljudeffekt Napájecí výstup zvuku Výstupný zvukový výkon Moc wyjściowa audio	2 x 12,5 W RMS

HERSTELLER / IMPORTEUR

Wörlein GmbH
Gewerbestraße 12
D 90556 Cadolzburg, Germany

Tel: +49 9103 71 67 0
Fax: +49 9103 71 67 12
E-Mail: info@soundmaster.de
Internet: www.soundmaster.de

Hiermit bestätigt Wörlein GmbH, dass sich dieses Gerät in Übereinstimmung mit den grundlegenden Anforderungen und den übrigen einschlägigen Bestimmungen der Richtlinie 2014/53/EU befindet.
Eine Kopie der Konformitätserklärung kann unter obenstehender Adresse bezogen werden.

Hereby, Wörlein GmbH declares that this device is in compliance with the essential requirements and other relevant provisions of Directive 2014/53/EU.
A copy of the declaration of conformity can be obtained from the above address.

Par la présente, Wörlein GmbH déclare que cet appareil est conforme aux exigences principales et autres clauses applicables de la Directive 2014/53/EU.
Une copie de la déclaration de conformité peut être obtenue à l'adresse ci-dessus.

Wörlein GmbH verklaart hierbij dat dit apparaat in overeenkomst is met de essentiële vereisten en andere relevante bepalingen van de Richtlijn 2014/53/EU.
Een kopie van de conformiteitsverklaring kunt u verkrijgen op het hierboven vermelde adres.

Con la presente, Wörlein GmbH dichiara che questo dispositivo è conforme ai requisiti essenziali e altre disposizioni contenute nella Direttiva 2014/53/EU.
Una copia della dichiarazione di conformità può essere richiesta all'indirizzo sopra indicato.

Härmed Wörlein GmbH deklarerar att denna enhet är i överensstämmelse med de grundläggande kraven och andra relevanta bestämmelser i direktiv 2014/53/EU.
En kopia av försäkran om överensstämmelse kan erhållas från ovanstående adress.

Herved Wörlein GmbH erklærer, at denne enhed er i overensstemmelse med de væsentlige krav og øvrige relevante krav i direktiv 2014/53/EU.
En kopi af overensstemmelseserklæringen kan hentes fra ovennævnte adresse.

Tímto Wörlein GmbH prohlašuje, že toto zařízení je ve shodě se základními požadavky a dalšími příslušnými ustanoveními směrnice 2014/53/EU.
Kopii prohlášení o shodě lze získat na výše uvedené adrese.

Por este meio, Wörlein GmbH declara que este dispositivo está em conformidade com os requisitos essenciais e outras disposições da Directiva 2014/53/EU.
Uma cópia da declaração de conformidade pode ser obtida no endereço acima.

Wörlein GmbH confirma que este dispositivo cumple con los requisitos esenciales y otras disposiciones relevantes de la Directiva 2014/53/EU.
Se puede obtener una copia de la declaración de conformidad en la dirección anterior.

Wörlein GmbH týmto potvrdzuje, že toto zariadenie je v súlade so základnými požiadavkami a ďalšími príslušnými ustanoveniami smernice 2014/53/EU.
Kópiu vyhlásenia o zhode je možné získať na uvedenej adrese.

Wörlein GmbH potrjuje, da je ta naprava v skladu z bistvenimi zahtevami in drugimi ustreznimi določbami Direktive 2014/53/EU.
Kopijo izjave o skladnosti je mogoče dobiti na zgornjem naslovu.

Wörlein GmbH confirmă prin prezenta că acest dispozitiv respectă cerințele esențiale și alte prevederi relevante ale Directivei 2014/53/EU.
O copie a declarației de conformitate poate fi obținută de la adresa de mai sus.

Wörlein GmbH patvirtina, kad šis prietaisas atitinka esminius reikalavimus ir kitas atitinkamas Direktyvos 2014/53/EU nuostatas.
Atitikties deklaracijos kopiją galima gauti iš pirmiau nurodyto adreso.

A Wörlein GmbH megerősíti, hogy ez az eszköz megfelel a 2014/53/EU irányelv alapvető követelményeinek és egyéb vonatkozó rendelkezéseinek.
A megfelelőségi nyilatkozat egy példányát a fenti címről szerezheti be.

Wörlein GmbH potvŭrzhdava, che tova ustroĭstvo e v sŭotvet·stvie sŭs sŭshtestvenite iziskvaniya i drugi prilozhimi razporedbi na Direktiva 2014/53 EUS. Kopie ot deklaratsiyata za sŭotvet·stvie mozhe da bŭde polucheno ot goreposocheniya adres.

Wörlein GmbH kinnitab käesolevaga, et see seade vastab direktiivi 2014/53/EU olulistele nõuetele ja muudele asjakohastele sätetele.
Vastavusdeklaratsiooni koopiat saab eespool nimetatud aadressilt.

Wörlein GmbH vahvistaa, että tämä laite on direktiivin 2014/53/EU olennaisten vaatimusten ja muiden asiaa koskevien säännösten mukainen.
Kopio vaatimustenmukaisuusvakuutuksesta on saatavissa edellä mainitusta osoitteesta.

Ar šo Wörlein GmbH apstiprina, ka šī ierīce atbilst Direktīvas 2014/53/EU būtiskajām prasībām un citiem attiecīgajiem noteikumiem.
Atbilstības deklarācijas kopiju var iegūt, izmantojot iepriekš minēto adresi.

Wörlein GmbH bekrefter herved at denne enheten er i samsvar med de vesentlige kravene og andre relevante bestemmelser i direktiv 2014/53/EU.
En kopi av samsvarserklæringen kan fås fra adressen ovenfor.

Wörlein GmbH niniejszym potwierdza, że to urządzenie jest zgodne z zasadniczymi wymaganiami i innymi stosownymi postanowieniami dyrektywy 2014/53/EU.
Kopię deklaracji zgodności można uzyskać pod powyższym adresem.