LIGHTMAN START
LIGHTMAN START PLUS

EN

DK

FI

LIGHTWEIGHT WHEELCHAIR
LETVÆGTSKØRESTOL
KEVYT PYÖRÄTUOLI

EN Instruction for use
DK Brugsanvisning
FI Käyttöohjeet

EN This Instruction for use MUST be given to the user of the product.
BEFORE using this product, this Instruction for use MUST be read and saved for future reference
DK Denne brugsanvisning SKAL udleveres til brugeren af produktet.
FØR dette produkt tages i brug, SKAL denne brugsanvisning læses og gemmes til senere brug.
FI Tämä käyttöohje on ANNETTAVA tuotteen käyttäjälle.
ENNEN tämän tuotteen käyttöä tämä käyttöohje on LUETTAVA ja tallennettava myöhempää käyttöä varten.

"Kid-Man" is legitimate trademark of "Kasko Group" Ltd. All rights reserved. ©2026 "Kasko Group" Ltd.
"Kid-Man" er et legitimt varemærke tilhørende "Kasko Group" Ltd. Alle rettigheder forbeholdt. ©2026 "Kasko Group" Ltd.
"Kid-Man" on " Kasko Group" Ltd: n laillinen tavaramerkki. Kaikki oikeudet pidätetään. ©2026 "Kasko Group" Ltd.

LIGHTMAN START
04-030-2
04-030-3

LIGHTMAN START PLUS
04-035-2
04-035-3

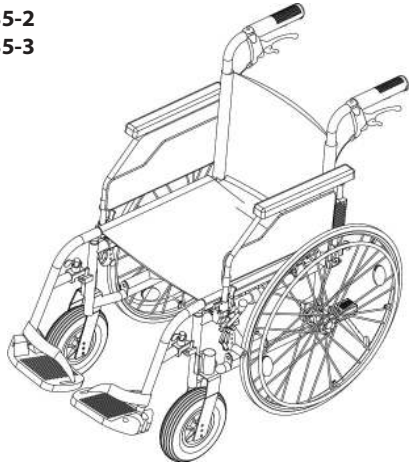

EN

SYMBOLS

In this Instruction for Use warnings are indicated by symbols. The warning symbols are accompanied by a heading that indicates the severity of the danger or basic information.

Gives basic information, recommendations and information for efficient, trouble-free use.

Warning / Caution - to indicate that caution is necessary when operating the device. To indicate that the current situation needs operator awareness or operator action in order to avoid undesirable consequences

Attention! This sign is used for very important parts concerning your safety. Please look at the operating instructions.

SAFETY INFORMATION

WARNING
Any other or incorrect use could lead to hazardous situation

WARNING
Risk of accidents and serious injury. Accidents with resulting serious injury can occur if the wheelchair is wrongly adjusted. Adjustments at the wheelchair always must be carried out by an authorized dealer.

WARNING
Risk due to driving style being unsuitable for the conditions. There is a risk of skidding on wet ground, gravel or uneven terrain. Always adjust your speed and driving style to the conditions (weather, surface, individual ability, etc.).

“Kid-Man” is legitimate trademark of “Kasko Group” Ltd. All rights reserved. ©2026 “Kasko Group” Ltd.

WARNING
Risk of injury. In a collision you could sustain injury to parts of your body that extend beyond the wheelchair (e.g. feet or hands). Avoid an unbraked collision; Never drive into an object head-on; Drive carefully through narrow passages.

WARNING
Risk due to wheelchair being out of control. At high speed you could lose control of your wheelchair and overturn. Never exceed a speed of 7 km/h. Avoid collisions in general. Do not use escalators. Do not reverse down a gradient

CAUTION
Risk of burning. The wheelchair components can heat up when exposed to external sources of heat. Do not expose the wheelchair to strong sunlight before use. Before usage, check all components that come into contact with your skin for their temperature.

CAUTION
Risk of getting fingers caught. There is always a risk of getting, e.g. fingers or arms, caught in the moving parts of the wheelchair.

WARNING
Risk of accidents. Safety devices that are incorrectly set or no longer working (brakes, anti tipper) can cause accidents. Always check that the safety devices are working before you use the wheelchair and have them checked regularly by the authorized dealer.

WARNING
Risk of accidents. For proper and safe use, we recommend you to follow safety instructions while using your wheelchair. This wheelchair was designed to ensure stability while seated. Every movement on the wheelchair affects the point of gravity, which may cause the wheelchair to tip over.

WARNING
Risk of choke. Please protect children under the age of the five years from easy access to wheelchair. Due to small elements used in the construction, the children can swallow them or choke.

"Kid-Man" is legitimate trademark of "Kasko Group" Ltd. All rights reserved. ©2026 "Kasko Group" Ltd.

CAUTION
The wheelchair is only suitable for single occupancy.

CAUTION
Keep your feet on the footplates when moving. Do not stand on the footplates. Maintain proper balance at all times. Users should not move their centre of gravity out of the seating area.

CAUTION
We recommend you consult your healthcare professional for advice about transferring to and from the wheelchair. The parking brakes should always be applied when transferring. The wheelchair brakes and parking brakes and are not suitable for slowing the wheelchair down.

CAUTION
Be aware of hazards in your environment, such as narrow doorways, steps, household appliances, children's toys, etc. Do not reach for items further than your arm will extend.

WARNING
Risk of accidents. Do not attempt to move up or down an incline with a water, ice or oil film. Do not attempt to stop the wheelchair while on a sloped surface.

WARNING
Risk of accidents. Do not attempt to ride over curbs or obstacles. Doing so may cause your wheelchair to tip over and cause bodily harm to you or damage to the wheelchair.

WARNING
Risk of accidents. Never leave an unoccupied wheelchair on an incline or other place which may cause injury to surrounded people or things.

The expected service life is 5 (five) years, presuming that the product is used daily and in accordance with safety instructions, maintenance instructions and intended use, stated in this Instruction for Use.

After then, wheelchair has to be recycled. Do not throw your wheelchair away with common waste (see chapter "DISPOSAL").

"Kid-Man" is legitimate trademark of "Kasko Group" Ltd. All rights reserved. ©2026 "Kasko Group" Ltd.

GENERAL

INTRODUCTION

This Instruction for use contains important information about the handling of the product. To ensure safety when using the product, read the Instruction for use carefully and follow the safety instructions.
LightMan wheelchair is available in two different modifications - LightMan Start and LightMan Start Plus. „Plus" version is upgraded with drum brakes for assistant control. You may identify type of your wheelchair and it's unique identification number reading a label sticked on the armrest plate and metal cross brace underneath seat.
Eg. Round sticker with number (for example 39) on skirt guard indicates that size (seat width) of your chair is 39 cm.

Note that there may be sections in this document, which are not relevant to your product, since this document applies to all available models. If not otherwise stated, each section in this document refers to all models of the product.

PREFACE

Thank you for the confidence shown in Kid-Man. Every product is factory checked and left us in faultless condition. We wish you much success and we hope UAB Kasko Group | Kid-Man® wheelchair will make a positive impact to your daily living.

WARRANTY

We issue a warranty of 24 months from date of purchase. Any unauthorized modifications carried out without approval of the manufacturer will make the liability null and void. This includes exceeding the maximum user loads and using product in improper way. Warranty is only valid with fully filled warranty card. UAB Kasko Group | Kid-Man® (hereinafter called Manufacturer) after getting claimed item from purchaser within period of 4 weeks decides whether issue is treated under warranty. If issue is not covered under warranty and customer agrees, Manufacturer, if possible, fixes issue. All costs, including costs of transportation, should be covered by customer. Warranty repair does not extend warranty

"Kid-Man" is legitimate trademark of "Kasko Group" Ltd. All rights reserved. ©2026 "Kasko Group" Ltd.

LIMITATION OF LIABILITY

Manufacturer accepts no liability for damage arising from:

- non-compliance with the Instruction for use;
- incorrect us;
- natural wear and tear;
- incorrect assembly or set-up by the purchaser or a third-party technical modifications
- the usage of unapproved 3rd party accessories instead of approved Manufacturer's accessories
- unauthorized modifications and/or use of unsuitable spare part

STANDARDS AND REGULATIONS

The wheelchair complies the requirements of:
a) standard EN 12183:2022 Manual wheelchairs - Requirements and test methods;
b) REGULATION (EU) 2017/745 OF THE EUROPEAN PARLIAMENT AND OF THE COUNCIL of 5 April 2017 on medical devices, amending Directive 2001/83/EC, Regulation (EC) No 178/2002 and Regulation (EC) No 1223/2009 and repealing Council Directives 90/385/EEC and 93/42/EEC.

SERVICE LIFE

The expected service life is 5 (five) years, presuming that the product is used daily and in accordance with safety instructions, maintenance instructions and intended use, stated in this Instruction for Use.
After then, wheelchair has to be recycled. Do not throw your wheelchair away with common waste (see chapter "DISPOSAL").

"Kid-Man" is legitimate trademark of "Kasko Group" Ltd. All rights reserved. ©2026 "Kasko Group" Ltd.

INFORMATION ABOUT MANUFACTURER

Manufacturer: UAB "Kasko Group" (registered trade mark Kid-Man)
Address A.Vivulskio 12D, Vilnius, Lithuania,
Phone +370 5 265 0000
E-mail info@kid-man.com
Webside www.kid-man.com

INFORMATION ABOUT PRODUCT

Product (s) name: LIGHTMAN START & LIGHTMAN START PLUS
Product: LIGHTWEIGHT MANUAL WHEELCHAIR
Model: 04-030-2; 04-030-3; 04-035-2; 04-035-3.

Warning
Risk of accidents and serious injury. The wheelchair is not intended for use in the motor vehicle.

INTENDED PURPOSE AND INDICATIONS

LIGHTMAN START & LIGHTMAN START PLUS wheelchair is propelled manually and should only be used for independent or assisted transport of a disabled person with temporary (eg. broken bones or injury to the legs or feet) or long-term (eg. paralysis, musculoskeletal issues, neurological issues, balance, or gait problems) inability to walk long distances mobility difficulties. It can be used both indoors and outdoors. Wheelchair is propelled by moving push rims, mounted on the rear wheels. Ether by attendant.

This wheelchair needs to be subscribed and fit to your specific health condition.

"Kid-Man" is legitimate trademark of "Kasko Group" Ltd. All rights reserved. ©2026 "Kasko Group" Ltd.

CONTRA-INDICATIONS

There are no contraindications known, when using the wheelchair as intended.

INTENDED USERS

LIGHTMAN START & LIGHTMAN START PLUS wheelchair is intended to provide mobility to persons ages 15 and up (adolescents and adults) with a maximum weight capacity of 125 kg or 150 kg (only for seat width 51 cm and 54 cm). The maximum age to use a wheelchair is not defined and depends on individual.

WARNING
Risk of accidents. It is forbidden to exceed the maximum safe load of wheelchair.

The device is indicated to provide mobility to persons limited to sitting position. When used without an assistant, it should only be used by persons who are physically and mentally able to use the wheelchair safely (e.g. to propel themselves, steer, brake).

CAUTION
The wheelchair is appropriate for use by others. In order to do this, the wheelchair must first be thoroughly cleaned and disinfected. Then, the all components of the wheelchair must be get checked by an authorised service dealer for general condition, wear and shall get repaired if necessary.

“Kid-Man” is legitimate trademark of “Kasko Group” Ltd. All rights reserved. ©2026 “Kasko Group” Ltd.

PRODUCT LABEL

The identification label is attached to the frame of your wheelchair (see picture).
Label is attached to the product.

1. Name of product
2. Model
3. Size (seat width)
4. Maximum load
5. Manufacturer / contact details
6. Manufacturer date
7. UDI code
8. CE mark
9. Consult instructions for use

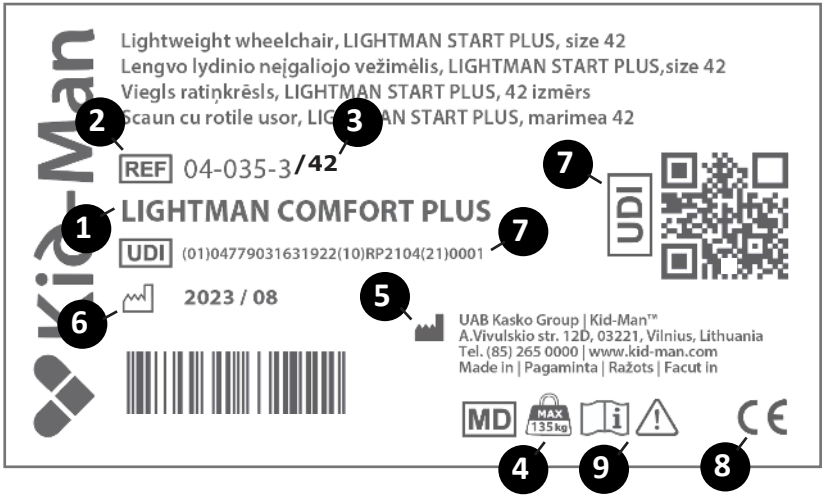

"Kid-Man" is legitimate trademark of "Kasko Group" Ltd. All rights reserved. ©2026 "Kasko Group" Ltd.

CONTENT OF PACKAGE

The wheelchairs LightMan Start and LightMan Start Plus are delivered in a cardboard packaging and are almost ready for use. It is only needed to attached the pair of legrest onto the frame. After unpacking, please keep the cardboard packaging if possible. You may need it later for storage or for the return of the wheelchair.
Once parcel is received, please check whether it is not damaged during transportation.

If you see signs of damage, please make note to transport company on the same time.

Please check content of package and if any of below parts are missing, get in touch with your local dealer.

Content of package:
1. 1 x folded wheelchair
2. 1 x cushion
3. 1 x pair of legrest
4. 1 x pump (if rear wheels are inflatable)
5. 1 x Instructions for use
6. 1 x set of adjustment tools:
   6.1 1 x screwdriver
   6.2 1 x spanner (8 and 10 mm)
   6.3 1 x adjustment key
   6.4 3 x allen key

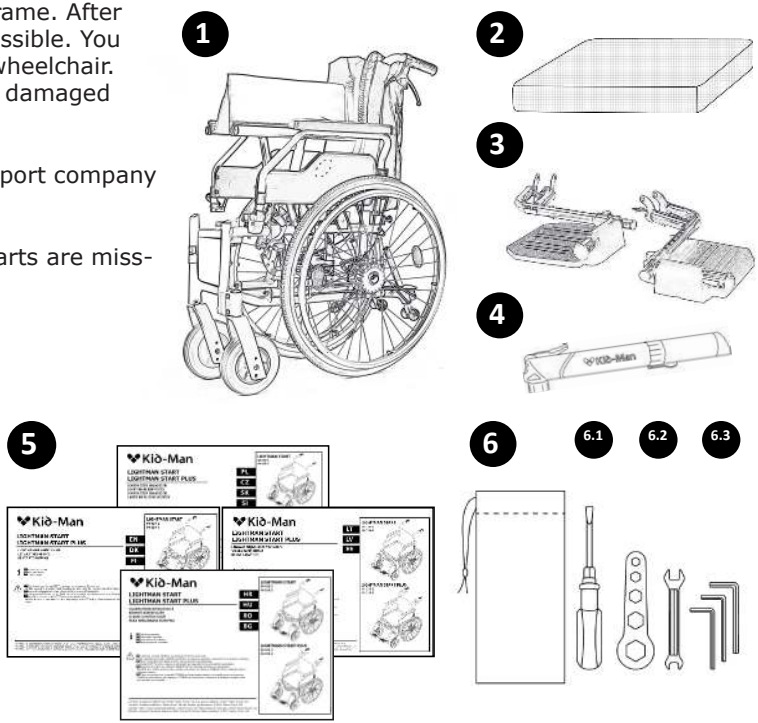

"Kid-Man" is legitimate trademark of "Kasko Group" Ltd. All rights reserved. ©2026 "Kasko Group" Ltd.

COMPONENTS AND FUNCTIONS

Overview

This is a wheelchair with crossbar folding mechanism and swing away & removabe leg rests.

1 Backrest
2. Front Castor
3. Armrest
4. Legrest swing lever
5. Legrest
6. Rear self-propel wheel
7. Heel strap
8. Brake lever
9. Attendant push handles
10. Adapter block
11. Quick release axle
12. Anti-tipper*
13. Drum brake*
14. Cushion
15. Velcro straps*
*LightMan Start Plus

Complexations of your wheelchair can differ a little from a wheelchair described in this manual due to continuous development of the product.

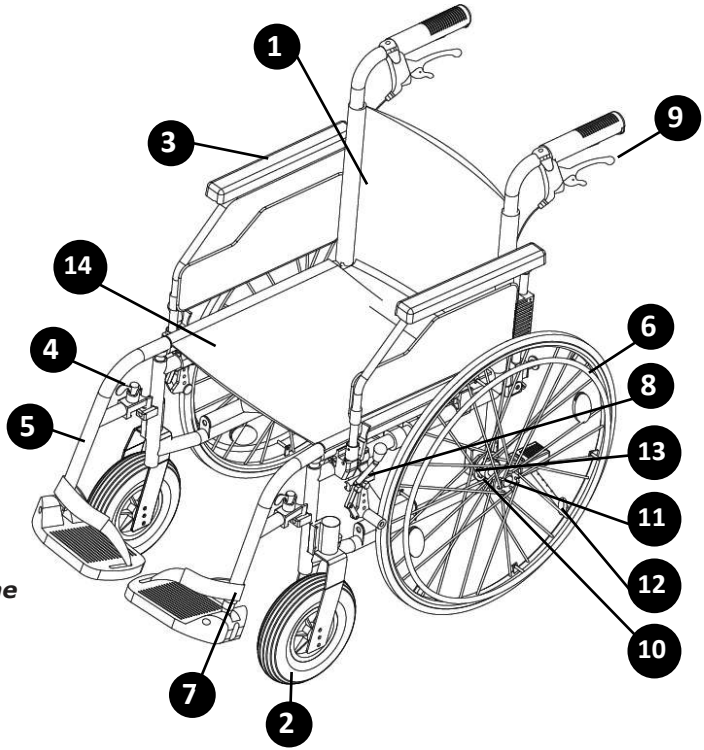

"Kid-Man" is legitimate trademark of "Kasko Group" Ltd. All rights reserved. ©2026 "Kasko Group" Ltd.

UNFOLDING AND FOLDING THE WHEELCHAIR

To unfold the wheelchair:

- Position the wheelchair next to you;

With your hand flat, press the seat edge closest to you, so that the seat surface flattens out and the seat pipes are completely set in the plastic holders (Picture 1). The seat cushion must be completely spread out;

- Put Legrest in their places (Picture 2);
- Turn Legrest to side (Picture 3) to fix right position (Legrest must stand tightly).
- Set Legrest to appropriate / comfortable position: push Legrest down as shown in Picture 4. Apocopate position of Legrest is shown in Picture 5.

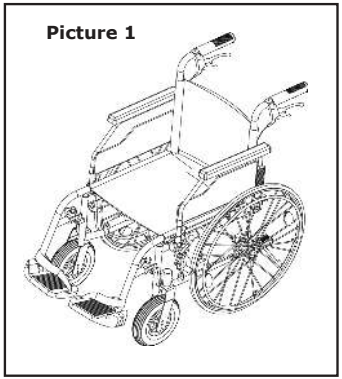

i ***You don't need to use energy to much. If You push too much You can damage the Legrest (eg. break it).***

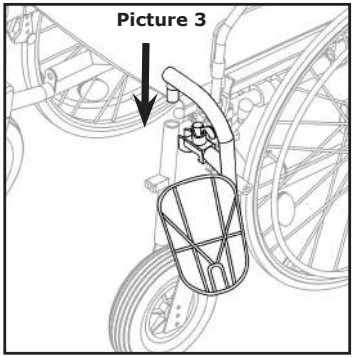

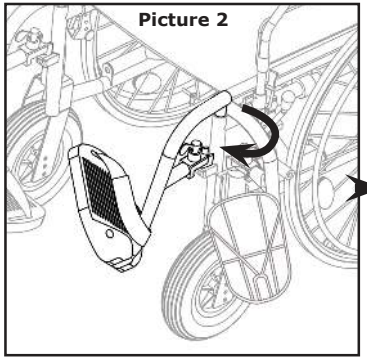

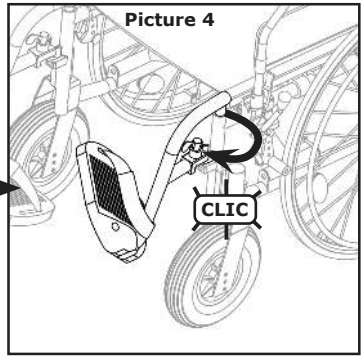

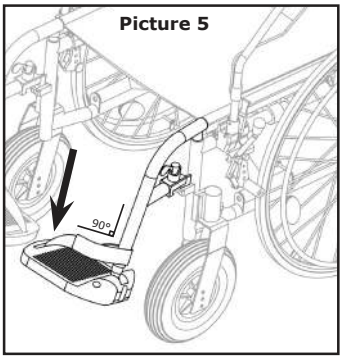

"Kid-Man" is legitimate trademark of "Kasko Group" Ltd. All rights reserved. ©2026 "Kasko Group" Ltd.

To fold wheelchair, first remove Legrest or flip up footplates (Picture 6)

After, place your hands on the seat cushion at the front and back and pull it up (Picture 7)

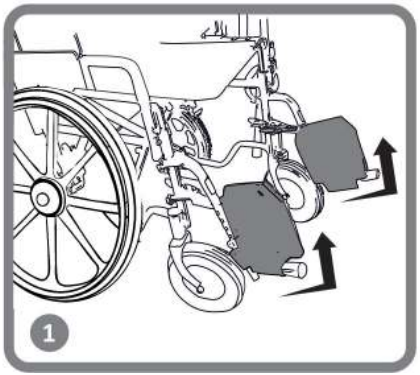

Picture 6

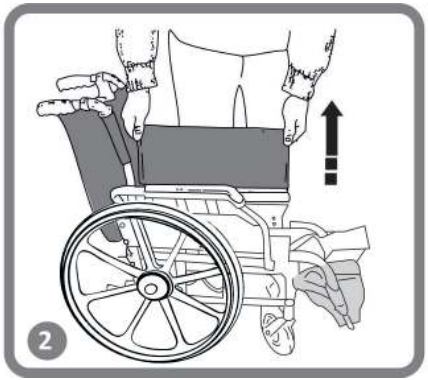

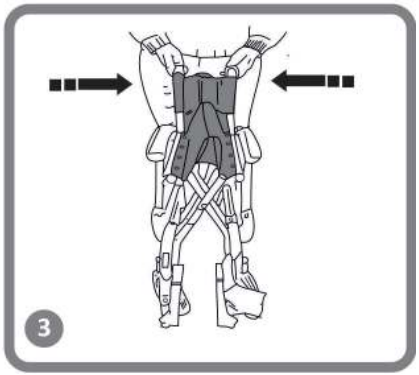

Picture 7

In order to prepare wheelchair for transportation into car, we suggest to take off the rear wheels gently over the full floating axle.

WARNING
Danger of trapping your finger! Be careful not to grasp the seat pipe.

WARNING
Never lift the wheelchair by removable parts (armrests, footrests). Please make sure all removable parts are taken off. The removable parts in the wheelchair are armrest, legrest, rear wheels and cushions. How to remove them, please refer to this Instruction for use. After parts are removed, please to fold the wheelchair. After it is folded, you can easily lift it holding with both hands on the frame. The lifting weight after all parts are removed is around 8-10 kg depending on the size of the chair and model.

"Kid-Man" is legitimate trademark of "Kasko Group" Ltd. All rights reserved. ©2026 "Kasko Group" Ltd.

OPERATION

This wheelchair was designed to ensure stability while seated. Every movement on the wheelchair affects the point of gravity, which may cause the wheelchair to tip over. To increase your safety, you may use seatbelt.

WARNING
There are no positions of points intended to carry additional loads.

LEANING FORWARDS

WARNING
Risk of falling out. If you lean forwards out of the wheelchair you could fall out of it. Never bend too far forwards and do not shift forwards in your seat to reach an object. Do not bend forwards between your knees to pick up something off the floor.

REACHING AN OBJECT FROM THE WHEELCHAIR

Only the arms may be extended over the wheelchairs seat. The body and head should stay inside the limits of the seat (see Picture 8).

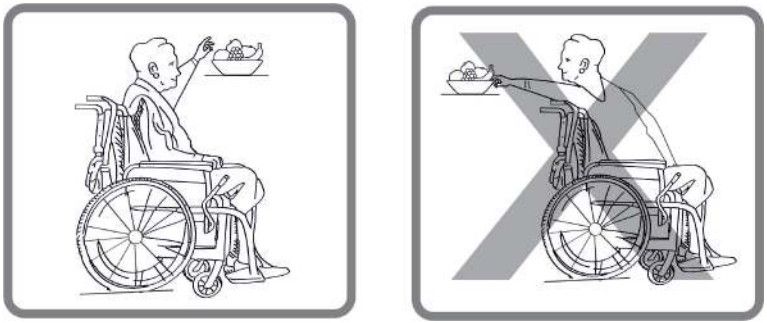

Picture 8

"Kid-Man" is legitimate trademark of "Kasko Group" Ltd. All rights reserved. ©2026 "Kasko Group" Ltd.

MOVING ONTO THE SIDEWALK

We recommend to have assistant to move onto sidewalk. Firstly, accompanying person positions the wheelchair straight in front of the curb side. After, tips the wheelchair backwards, until the steering wheels reach the curb. Lastly, pushes the wheelchair straight forward, until the back wheels hit the curb and when pushes the wheelchair again, until the back wheels go over the curb side. (Picture 9)

Picture 9

TRANSFER

Transfer can be performed alone, assuming you are strong enough.

Firstly, set the wheelchair as close to the place, which you want to sit on, as possible, whereby the steering wheels point forward.
Activate the fixing brake (Picture 10).
Move your body towards the desired place (Picture 11).

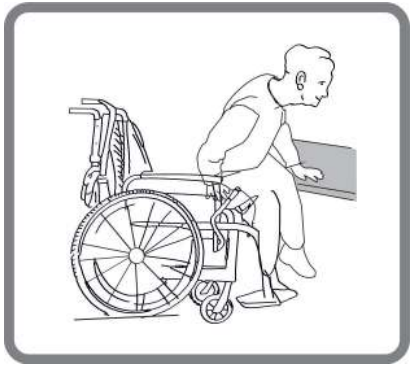

Picture 11

"Kid-Man" is legitimate trademark of "Kasko Group" Ltd. All rights reserved. ©2026 "Kasko Group" Ltd.

If there is no support beneath you while moving, please use a board if possible. Fold the legrest up and put them aside to make room. Bend your body forward, while leaning on the two armrests, and stand up. Then move your body toward the place, where you want to sit, while distributing your weight to your arms and hands.

If you are capable of getting up and standing on your own, you may change seats by leaning forward. If you have trouble with this movement, we advise you to seek assistance from an accompanying person to ensure an easy and safe transfer. Firstly, engage both brakes and make sure both steering wheels point towards the front. Please bear in mind that you must not support yourself on the brakes. Grab the handle of the armrest firmly and support yourself on your arms, to stand up easily (before, make sure armrest are securely locked in place). The assistant may help you complete the transfer. Position yourself as close to the desired place as possible. When changing your position, please sit as far back as possible, to prevent screws from breaking, seat cushions from getting damaged, or the wheelchair from tipping over. Activate the two brakes; these brakes should in no way be used as support for the transfer. You must never support yourself on the footrests, while sitting or getting up.

STAIRS

We suggest seeking help from two people, one in front of the wheelchair and one behind it, due to the fact that hurdling stairs is more difficult and dangerous. The person behind the wheelchair, tips the wheelchair backwards until it is balanced. Then, pushes the wheelchair against the first step, grabbing the handle firmly, to prepare to lift the wheelchair. The person in front of the wheelchair grabs the sides of the frame in the front of the wheelchair and lifts the chair over the steps, while the other accompanying person steps on the next step, repeating the first process. Do not lower the wheelchair until you hurdled the last step of the person in front of the wheelchair. Carrying a wheelchair down the stairs is the same process as explained previously, in reversed order. (Picture 12)

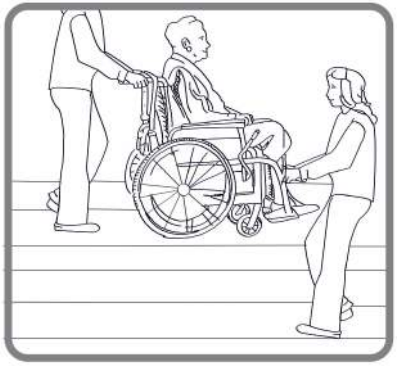

Picture 12

“Kid-Man” is legitimate trademark of “Kasko Group” Ltd. All rights reserved. ©2026 “Kasko Group” Ltd.

ASCENDING/DESCENDING A RAMP

Picture 13

ARMREST OPERATION

Wheelchair is equipped with flip up and detachable armrest (Picture 14). To flip it up, please push plastic lever located in the front of armrest. Keep it pushed and lift armrest gently. We recommend to flip armrest up getting in or out of wheelchair from side.

While operating wheelchair, armrests should be locked. In case the need to completely remove armrest occurs, firstly flip it up as explained before. Once armrest is flipped up, and plastic handle in the rear of armrest and pull it out. Once pulled out, armrest is unlocked and you may take it out. To put it back, please repeat actions in opposite direction.

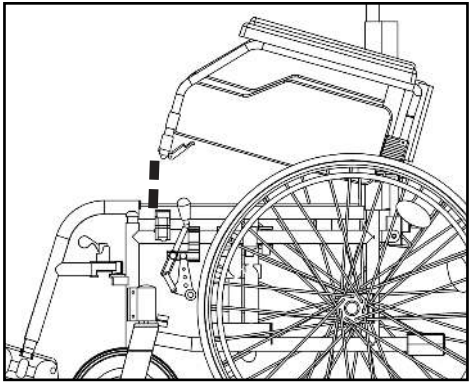

Picture 14

"Kid-Man" is legitimate trademark of "Kasko Group" Ltd. All rights reserved. ©2026 "Kasko Group" Ltd.

SEAT HEIGHT ADJUSTMENT

Thanks to front and rear wheels, you are able to adjust seat height. In order to adjust height of steering caster, untighten screw with allen key, pull it out, set caster on desired height and tighten again. (Picture 15) In order to adjust height of rear wheel, untighten 2 screws using spanner and set rear wheel adapter in needed height. After set in place, tighten it again. For safety reasons, we recommend to keep front and rear wheels in the same height. The wheelbase can be extended by turning the adapter by 180°. This increases the stability against tipping backwards

i **Please note, that rear wheel must be removed while making adjustment of adapter.**

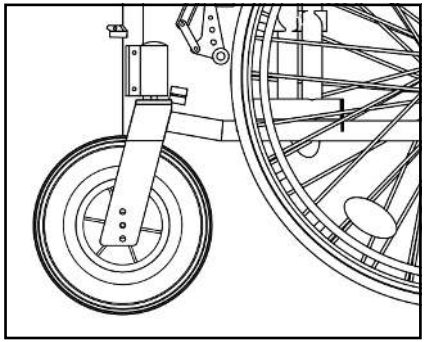

Picture 15

REAR WHEEL OPERATION

Your wheelchair has quick release axle, you need no tool to take off the rear wheel.

Simply hold frame with one hand and push quick release axle located in the centre of rear wheel (Picture 16)
Keep it pushed and pull rear wheel out.
To put it back, repeat action in opposite way.

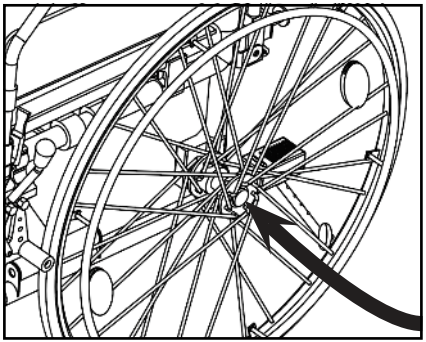

Picture 16

"Kid-Man" is legitimate trademark of "Kasko Group" Ltd. All rights reserved. ©2026 "Kasko Group" Ltd.

ANTI-TIPPER

LightMan Start Plus wheelchairs are equipped with anti-tip wheels. They are factory in built, thus requires small adjustments only before use. The aim of anti tippers is to prevent the wheelchair from tipping backwards. They can also be used to help tilt the wheelchair by an accompanying person. The height of the wheels can be adjusted.

To do this, pull the silver-coloured disks towards you and slide the tube upwards or downwards along the bracket (Picture 17).

If you want to take wheels off, unscrew bolt, take it out and pull device towards.

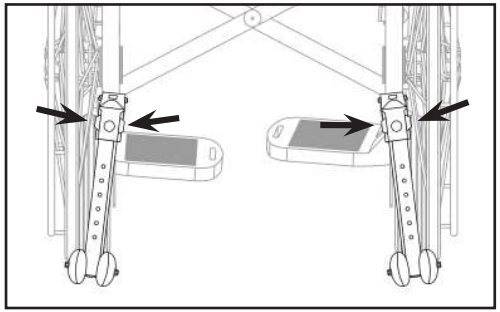

Picture 17

BRAKING

Your wheelchair has brakes mounted onto frame from both sides. (Picture 18) Once delivered, brakes are adjusted properly to ensure sufficient braking. In order to apply brakes, please hold braking lever and push it forward. We recommend always use both brakes at the same time to ensure maximum safety. Due to normal wear and tear of rear wheel, braking efficiency may be reduced. In order to have sufficient braking, you must adjust position of brakes. To do so, please use allen key and untighten two screws located in bottom part of brakes. Then, push it forwards or backwards and tighten screws.

In case you move rear wheel adapter by 180º to extend rear wheel base, it is necessary to re-locate brakes. Please use allen key to untighten brake device, push it backwards and tighten again.

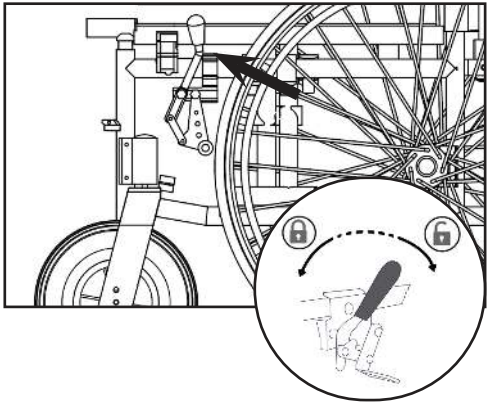

Picture 18

"Kid-Man" is legitimate trademark of "Kasko Group" Ltd. All rights reserved. ©2026 "Kasko Group" Ltd.

LEGREST OPERATION

The footrests must be installed in the front of wheelchair. Firstly, please insert plastic part into metal tube and push it down. After, move legrest inside until you hear snap. (Picture 19) Once locked in position, legrest stand firmly.

i **Do not mix left and right legrest!**

After installation, plastic footplate must be faced inwards. Once leaving wheelchair, legrest must be flipped away or completely removed. Pull plastic lever upwards and move legrest outside. Length of legrest can be adjusted to meet user's needs. Firstly, unscrew bolt using allen key, pull out bolt and tighten it again in needed position.

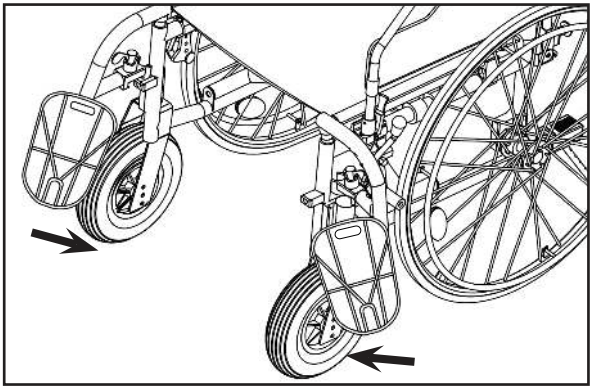

Picture 19

DRUM BRAKE

LightMan Start Plus version is equipped with a drum brake, which should only be operated by an accompanying person via the brake lever located on the push handles (Picture 20). The drum brake should be used as both a locking brake and also as a service brake (Picture 20) When used as a service brake it provides well-regulated deceleration. The locking brake function is used for parking. To lock the brake, pull the brake lever and push the locking lever upwards. To release the locking brake, pull the brake lever upwards softly and the locking mechanism releases automatically. To achieve optimum braking efficiency, the braking power is set using the adjusting screw The braking power is increased by unscrewing the adjusting screw and reduced by tightening it.

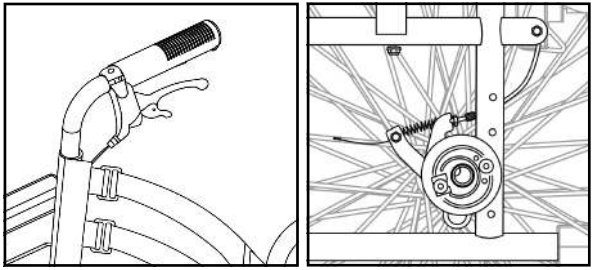

Picture 20

"Kid-Man" is legitimate trademark of "Kasko Group" Ltd. All rights reserved. ©2026 "Kasko Group" Ltd.

VELCRO STRAPS

LightMan Start Plus model has Velcro straps on backrest, which help to regulate the level of comfort (Picture 21). In order to regulate the level of comfort, take off the cover of the backrest, unstick Velcro straps, set your level of comfort and stick the straps again

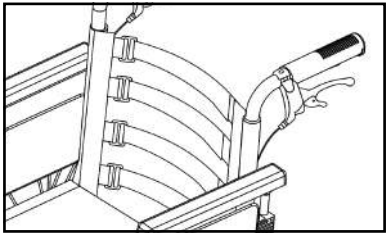

Picture 21

TYRE

The front casters of the wheelchair are solid (PU). The rear wheels are pneumatic (04-030-2 series) or solid PU (04-030-3 series).
Recommended air pressure is indicated on the tyre (make sure it is always between min and max values given below):

	Min - Max pressure		
Tire size 24” (37-540mm)	3 – 4,6 bar	300-460 kPa	44-65 psi

For your safety, please check air pressure in tyres periodically (see chapter “MAINTENANCE”).
If you notice air pressure is too low, please inflate them using the pump which is included into delivery. In case tyres do not keep the air or there is obvious wear of outer tyre, please inform service company immediately.

WARNING
Use of wheelchair with empty air tyres is forbidden!

MAINTENANCE

To ensure safe and reliable operation, carry out the following checks and maintenance regularly or have it carried out by another person.
Below You will find recommended maintenance’s schedule.

“Kid-Man” is legitimate trademark of “Kasko Group” Ltd. All rights reserved. ©2026 “Kasko Group” Ltd.

	Before use	Once a week	Once a month	Once a year
Check the tire pressure		X		
Check that rear wheels are seated correctly		X		
Visual check		X		
Check the folding mechanism			X	
Check the brakes	X		X	
Clean the front wheels			X	
Have wheelchair checked by an authorized dealer				X

WARNING
Repair, cleaning, or adjustment of wheelchair should be performed by authorized service person while person is not sitting in a wheelchair.

CLEANING AND DISINFECTION

Use the moist cloth to clean frame as well as plastic parts. The use of a mild detergent for more stubborn dirt is possible as well. The wheels can be cleaned with a wet synthetic fiber brush (the use of wire wire brush is not allowed). Seat and back pads can be washed off. Use mild detergent. Use a common non aggressive disinfectant. If you are unsure if the one used by you is suitable for disinfection, please get in touch with local dealer

Sand and seawater can damage the bearings and steel parts can rust if the surface is damaged. Only expose the wheelchair to sand and seawater for short periods and clean it after every trip to the beach.

The wheelchair may be disinfected by spraying or wiping with tested, approved disinfectants.

Spray a soft cleaning and disinfecting product and follow the instructions given by the manufacturer.

“Kid-Man” is legitimate trademark of “Kasko Group” Ltd. All rights reserved. ©2026 “Kasko Group” Ltd.

STORAGE

The wheelchair should be stored in a dry environment, away from direct sunlight. When in storage the wheelchair can be folded up. The wheelchair should be kept clean and dust free. This can be done with a duster or damp cloth and mild detergent. Clean regularly, use a general purpose, neutral detergent and warm water. Please check the suitability of the cleaners or detergent before use. Do not use abrasive cleaners as this will permanently damage the surface and invalidate any warranty.

WARNING
The wheelchair must not be permanently exposed to temperatures greater than +40°C. Otherwise the frame as well as seat, backrest and armrests can heat up, which might cause burns.

WARNING
Never store other items on top of the wheelchair.

After long-term storage (more than 3 months) the wheelchair must be inspected (see chapter „MAINTENANCE").

Environmental conditions

Keep wheelchair under these conditions:
- Temperature limitation – 20° C to + 40° C;
- Relative humidity 20% to 75%;
- Atmospheric pressure 800 hPa to 1060 hP.

RE-USE

The wheelchair is suitable for re-use. The following actions should be taken:
Cleaning and disinfection (see chapter „CLEANING AND DISINFECTION");
Inspection (see chapter „MAINTENANCE").

The wheelchair should be adapted for the new user in accordance with the service documentation.

"Kid-Man" is legitimate trademark of "Kasko Group" Ltd. All rights reserved. ©2026 "Kasko Group" Ltd.

DISPOSAL

Be environmentally aware and dispose of your wheelchair properly. Disposal is subject to national and local regulations. To have wheelchair properly recycled, please contact your local community, disposal facility or our service department.

SPECIFICATION

Seat width	390 mm	420 mm	450 mm	480 mm	510 mm	540 mm
LightMan Start	04-030-2/39 04-030-3/39	04-030-2/42 04-030-3/42	04-030-2/45 04-030-3/45	04-030-2/48 04-030-3/48	04-030-2/51 04-030-3/51	04-030-2/54 04-030-3/54
LightMan Start Plus (with drum brakes)	04-035-2/39 04-035-3/39	04-035-2/42 04-035-3/42	04-035-2/45 04-035-3/45	04-035-2/48 04-035-3/48	04-035-2/51 04-035-3/51	04-035-2/54 04-035-3/54
Overall lenght	1150 mm					
Overall width	Seat width + 200 mm					
Overall height	900 - 1000 mm					
Seat depth	410 mm					
Seat height	470 - 520 mm					
Backrest height	440 mm					
Length of footrest	340 - 450 mm					

“Kid-Man” is legitimate trademark of “Kasko Group” Ltd. All rights reserved. ©2026 “Kasko Group” Ltd.

Armrest height	230 mm
Size of front casters	200 x 45 mm (3 positions)
Size of rear wheel	610 x 35 mm (4 positions)
Weight	From 15,2 kg
Maximum safe load	125 kg
Frame	Aluminium
Upholstery	Nylon

All materials used are protected against corrosion. We use only REACH compliant materials and component.

INCIDENTS

Any serious incident that has occurred in relation to the device should be reported to UAB Kasko Group | Kid-Man® and the competent authority of the Member State in which the user and/or patient is established.

Contacts
UAB Kasko Group | Kid-Man® (registered trade mark Kid-Man)
Address A.Vivulskio 12D, Vilnius, Lithuania,
Phone +370 5 265 0000
E-mail info@kid-man.com
Webside www.kid-man.com

"Kid-Man" is legitimate trademark of "Kasko Group" Ltd. All rights reserved. ©2026 "Kasko Group" Ltd.

DK

SYMBOLER

I denne brugsanvisning er advarsler angivet med symboler. Advarselssymbolerne er ledsaget af en overskrift, der angiver farens alvor eller grundlæggende oplysninger.

Angiver grundlæggende oplysninger, anbefalinger og oplysninger om effektiv, problemfri brug.

Advarsel / Forsigtig angiver, at forsigtighed er nødvendig ved brug af produktet. Angiver, at situationen kræver operatørens opmærksomhed eller handling for at undgå uønskede konsekvenser

Pas på! Dette skilt bruges til meget vigtige dele vedrørende din sikkerhed. Se brugsanvisningen.

SIKKERHEDSOPLYSNINGER

ADVARSEL
Enhver anden eller forkert brug kan føre til farlige situationer.

ADVARSEL
Fare for ulykker og alvorlige skader. Ulykker med alvorlige skader til følge kan indtræffe, hvis kørestolen er forkert justeret. Justeringer på kørestolen skal altid udføres af en autoriseret forhandler.

ADVARSEL
Fare som følge af en kørestil, der er uegnet til forholdene. Der er fare for udskridning på vådt underlag, grus eller ujævnt terræn. Tilpas altid kørehastigheden og kørestilen til forholdene (vejr, underlag, individuelle evner osv.).

"Kid-Man" is legitimate trademark of "Kasko Group" Ltd. All rights reserved. ©2026 "Kasko Group" Ltd.

ADVARSEL
Fare for personskade. Ved en kollision kan kropsdele, der rækker ud over kørestolen (f.eks. fødder eller hænder), blive skadet. Undgå en ubremset kollision. Kør aldrig frontalt ind i en genstand. Kør forsigtigt gennem smalle passager.

ADVARSEL
Fare, hvis kørestolen er ude af kontrol. Ved høj hastighed kan man miste herredømmet over kørestolen og vælte. Overskrid aldrig en hastighed på 7 km/t. Undgå generelt kollisioner. Brug ikke rulletrapper. Bak ikke ned ad en hældning.

FORSIGTIG
Fare for forbrænding. Kørestolens komponenter kan blive varme, hvis de udsættes for eksterne varmekilder. Udsæt ikke kørestolen for stærkt sollys før brug. Kontrollér temperaturen på alle komponenter, der kommer i kontakt med huden, før brug af kørestolen.

FORSIGTIG
Fare for at få fingrene i klemme. Der er altid en risiko for at få f.eks. fingre eller arme i klemme i kørestolens bevægelige dele.

ADVARSEL
Fare for ulykker. Sikkerhedsanordninger, der er forkert justeret eller ikke længere fungerer (bremser, væltesikring), kan være årsag til ulykker. Kontrollér altid før brug af kørestolen, at sikkerhedsanordningerne fungerer. Lad dem kontrollere regelmæssigt af den autoriserede forhandler.

ADVARSEL
Fare for ulykker. Af hensyn til korrekt og sikker brug tilråder vi at følge sikkerhedsinstruktionerne til brug af kørestolen. Denne kørestol er designet til at sikre stabilitet, når man sidder ned. Enhver bevægelse på kørestolen påvirker tyngdepunktet, hvilket kan få kørestolen til at vælte.

ADVARSEL
Fare for kvælning. Beskyt børn under fem år mod let adgang til kørestole. Børn kan sluge de små elementer, der er brugt i konstruktionen dem, eller blive kvalt.

"Kid-Man" is legitimate trademark of "Kasko Group" Ltd. All rights reserved. ©2026 "Kasko Group" Ltd.

FORSIGTIG
Kørestolen er kun egnet til en enkelt person.

FORSIGTIG
Hold fødderne på fodpladerne under kørsel. Stå ikke på fodpladerne. Bevar altid den rette balance. Brugere bør ikke flytte deres tyngdepunkt væk fra siddeområdet.

FORSIGTIG
Tal altid med dit sundhedspersonale for at få råd om, hvordan du flytter dig til og fra kørestolen. Parkeringsbremsen skal altid være trukket, når du flytter dig til eller fra kørestolen. Kørestolens bremser og parkeringsbremser er ikke egnede til at bremse kørestolens fart.

FORSIGTIG
Vær opmærksom på farer i omgivelserne som f.eks. smalle døråbninger, trapper, husholdningsapparater, børnelegetøj osv. Ræk ikke længere ud efter ting, end du kan nå med armen.

ADVARSEL
Fare for ulykker. Forsøg ikke at køre op eller ned ad en skråning med vand, som er tiliset eller med en oliefilm. Forsøg ikke at parkere kørestolen på en skrånende overflade.

ADVARSEL
Fare for ulykker. Forsøg ikke at køre over kantsten eller forhindringer. Kørestolen vælte, og du selv eller andre personer kan komme til skade, eller kørestolen kan tage skade.

ADVARSEL
Fare for ulykker. Efterlad aldrig en ubenyttet kørestol på en skråning eller et andet sted, hvor den kan forårsage skade på andre personer eller genstande.
Kørestolens forventede levetid er 5 (fem) år, forudsat at den bruges dagligt, og at sikkerhedsinstruktioner, vedligeholdelsesinstruktioner og påtænkt anvendelse, som angivet i denne brugsanvisning, nøje overholdes.
Herefter skal kørestolen afleveres til genvinding. Kørestolen må ikke kasseres med det usorterede affald (se kapitlet "BORTSKAFFELSE").

"Kid-Man" is legitimate trademark of "Kasko Group" Ltd. All rights reserved. ©2026 "Kasko Group" Ltd.

GENERELT

INDLEDNING

Denne brugsanvisning indeholder vigtige oplysninger om håndtering af produktet. Af hensyn til sikkerheden under brug af produktet, skal brugsanvisningen læses omhyggeligt, og sikkerhedsinstruktionerne skal følges nøje.
LightMan-kørestolen fås i to forskellige udgaver - LightMan Start og LightMan Start Plus. "Plus"-versionen er opgraderet med tromlebremser til assisterende styring. Kørestolens type og dens unikke identifikationsnummer kan aflæses på en mærkat, der er klistret på armlænspladen og metalkrydsbøjlen under sædet.
F.eks. Rund klistermærkat med tal (f.eks. 39) på kjoleskærmen angiver, at størrelsen (sædebredden) på din stol er 39 cm.

Bemærk, at der kan være afsnit i dette dokument, som ikke er relevante for dit produkt, da dette dokument gælder for alle tilgængelige modeller. Med mindre andet er angivet, henviser hvert afsnit i dette dokument til alle modeller af produktet.

FORORD

Tak for den tillid, du har vist Kid-Man. Alle vores produkter kontrolleres på fabrikken og forlader os i fejlfri stand. Vi håber, at du får stor glæde af din kørestol fra UAB Kasko Group | Kid-Man®, og at den vil gøre din hverdag bedre.

GARANTI

Vi yder 24 måneders garanti på kørestolen fra købsdatoen. Enhver uautoriseret ændring udført uden fabrikantens godkendelse medfører garantiens bortfald. Dette omfatter overskridelse af den maksimale brugerbelastning og forkert brug af produktet. Garantien er kun gyldig med fuldt udfyldt garantibevis. UAB Kasko Group | Kid-Man® (herefter fabrikanten) afgør inden for en periode på 4 uger efter modtagelse af den reklamerede vare fra køberen efter eget skøn, om problemet er omfattet af garantien. Hvis garantien ikke dækker, og kunden er enig heri, afhjælper fabrikanten problemet, såfremt det er muligt. Alle omkostninger, herunder transportomkostninger, afholdes af kunden. Garantireparationer forlænger ikke garantiens varighed.

"Kid-Man" is legitimate trademark of "Kasko Group" Ltd. All rights reserved. ©2026 "Kasko Group" Ltd.

BEGRÆNSNING AF ANSVAR

Fabrikanten påtager sig intet ansvar for skader, der opstår som følge af:

- manglende overholdelse af brugsanvisningen;
- forkert brug;
- naturligt slid og ælde;
- forkert montering eller opsætning udført af køberen eller tekniske ændringer udført af tredjepart
- brug af ikke-godkendt tilbehør fra tredjepart i stedet for godkendt tilbehør fra fabrikanten
- uautoriserede ændringer og/eller brug af uegnede reservedele

STANDARDER OG LOVGIVNING

Kørestolen opfylder kravene i:

a) standarden EN 12183:2022 Manuelle kørestole - Krav og prøvningsmetoder

b) EUROPA-PARLAMENTETS OG RÅDETS FORORDNING (EU) 2017/745 af 5. april 2017 om medicinsk udstyr, om ændring af direktiv 2001/83/EF, forordning (EF) nr. 178/2002 og forordning (EF) nr. 1223/2009 og om ophævelse af Rådets direktiv 90/385/EØF og 93/42/EØF.

SERVICELEVETID

Kørestolens forventede levetid er 5 (fem) år, forudsat at den bruges dagligt, og at sikkerhedsinstruktioner, vedligeholdelsesinstruktioner og påtænkt anvendelse, som angivet i denne brugsanvisning, nøje overholdes.
Herefter skal kørestolen afleveres til genvinding. Kørestolen må ikke kasseres med det usorterede affald (se kapitlet "BORTSKAFFELSE").

"Kid-Man" is legitimate trademark of "Kasko Group" Ltd. All rights reserved. ©2026 "Kasko Group" Ltd.

OPLYSNINGER OM FABRIKANTEN

Fabrikant: UAB "Kasko Group" (registreret varemærke Kid-Man)
Adresse A.Vivulskio 12D, Vilnius, Litauen,
Telefon +370 5 265 0000
E-mail info@kid-man.com
Websted www.kid-man.com

OPLYSNINGER OM PRODUKTET

Produktets/produkternes handelsnavn: LIGHTMAN START OG LIGHTMAN START PLUS
Produkt: MANUEL LETVÆGTSKØRESTOL
Model: 04-030-2; 04-030-3; 04-035-2; 04-035-3.

Advarsel
Fare for ulykker og alvorlige skader. Kørestolen er ikke beregnet til brug i motorkøretøjer.

TILSIGTET ANVENDELSE OG INDIKATIONER

Kørestolene LIGHTMAN START OG LIGHTMAN START PLUS drives manuelt og bør kun bruges til uafhængig eller assisteret transport af personer med midlertidige (f.eks. knoglefrakturer eller skader på ben eller fødder) eller langvarige (f.eks. lammelse, nedsat muskuloskeletal funktion, nedsat neurologisk funktion, balance- eller gangbesvær) mobilitetsvanskeligheder. Kørestolene kan bruges både indendørs og udendørs. Kørestolen drives frem ved at bevæge skubbefælgene, der er monteret på baghjulene. Kørestolen kan også skubbes af en ledsager.

Denne kørestol skal ordineres og være passende til den enkelte brugers helbredstilstand.

"Kid-Man" is legitimate trademark of "Kasko Group" Ltd. All rights reserved. ©2026 "Kasko Group" Ltd.

KONTRAINDIKATIONER

Ingen kendte kontraindikationer, når kørestolen anvendes til den tilsigtede brug.

TILSIGTEDE BRUGERE

Kørestolene LIGHTMAN START OG LIGHTMAN START PLUS er beregnet til at give mobilitet til personer fra 15 år og opefter (unge og voksne). Stolenes maksimale vægtkapacitet er 125 kg eller 150 kg (kun ved sædebredde på 51 cm og 54 cm). Den maksimale alder for brug af kørestol er ikke fastsat, men afhænger af den enkelte bruger.

ADVARSEL
Fare for ulykker. Det er forbudt at overskride kørestolens maksimale sikre belastning.

Kørestolen er beregnet til at give mobilitet til personer, der er begrænset til siddende stilling. Ved brug af kørestolen uden en hjælper, bør den kun bruges af personer, der fysisk og mentalt er i stand til at bruge den sikkert (f.eks. i stand til selv at køre, styre og bremse).

FORSIGTIG
Kørestolen er egnet til brug af flere personer. Kørestolen rengøres og desinficeres grundigt mellem hver bruger. Endvidere skal alle kørestolens komponenter kontrolleres af en autoriseret serviceforhandler for generel tilstand og slid repareres hvis nødvendigt.

"Kid-Man" is legitimate trademark of "Kasko Group" Ltd. All rights reserved. ©2026 "Kasko Group" Ltd.

PRODUKTMÆRKNING

Identifikationsmærkaten er fastgjort til kørestolens ramme (se figuren).
Mærkaten er fastgjort til produktet.

1. Udstyrets handelsnavn
2. Model
3. Størrelse (sædebredde)
4. Maksimal belastning
5. Fabrikant/kontaktoplysninger
6. Fremstillingsdato
7. UDI-DI
8. CE-mærke
9. Se brugsanvisningen

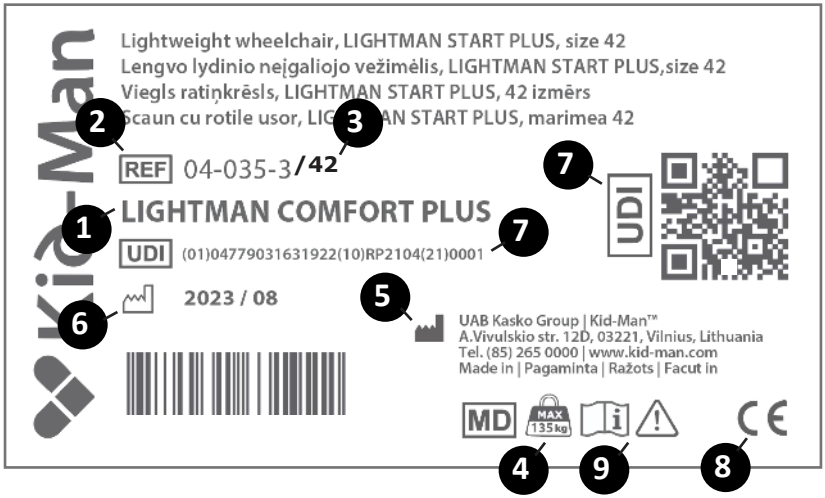

"Kid-Man" is legitimate trademark of "Kasko Group" Ltd. All rights reserved. ©2026 "Kasko Group" Ltd.

PAKKENS INDHOLD

Kørestolene LightMan Start og LightMan Start Plus leveres i en papemballage og er næsten brugsklare. Det er kun nødvendigt at fastgøre benstøtterne til stellet. Gem papemballagen efter udpakning, hvis muligt. Den kan være nyttig til senere til opbevaring til returnering af kørestolen.
Kontrollér ved modtagelsen af pakken, at den ikke har taget skade under transporten.

Ved tegn på skader skal dette oplyses til transportfirmaet med det samme.

Kontrollér pakkens indhold, og kontakt din lokale forhandler, hvis nogle af de nedenstående dele mangler.

Pakkens indhold:
1. 1 sammenklappelig kørestol
2. 1 pude
3. 1 par benstøtter
4. 1 pumpe (hvis baghjulene skal pustes op)
5. 1 Brugsanvisning
6. 1 sæt justeringsværktøj:
   6.1 1 skruetrækker
   6.2 1 skruenøgle (8 og 10 mm)
   6.3 1 justeringsnøgle
   6.4 3 unbrakonøgle

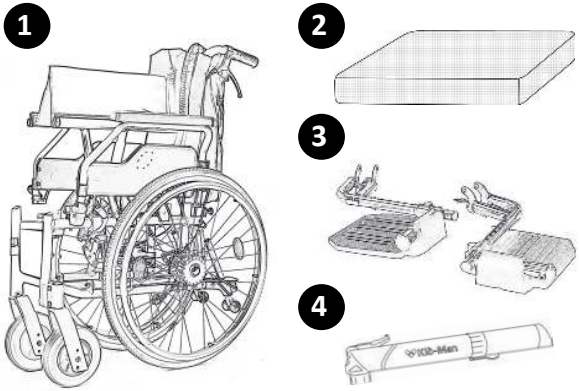

"Kid-Man" is legitimate trademark of "Kasko Group" Ltd. All rights reserved. ©2026 "Kasko Group" Ltd.

KOMPONENTER OG FUNKTIONER

Oversigt

Kørestol med sammenklappelig tværstang og benstøtter, der kan svinges væk og afmonteres.

1. Ryglæn
2. Forhjul
3. Armlæn
4. Håndtag til drejning af benstøtte
5. Benstøtte
6. Baghjul til manuel fremdrift
7. Hælrem
8. Bremsegreb
9. Skubbehåndtag til ledsager
10. Adapterblok
11. Aksel med hurtig oplåsning
12. Anti-væltningsanordning*
13. Tromlebremse*
14. Pude
15. Velcrostropper*

*LightMan Start Plus

På grund af den løbende udvikling af produktet kan kompleksiteten af din kørestol kan afvige en smule fra kørestolene, der er beskrevet i denne brugsanvisning.

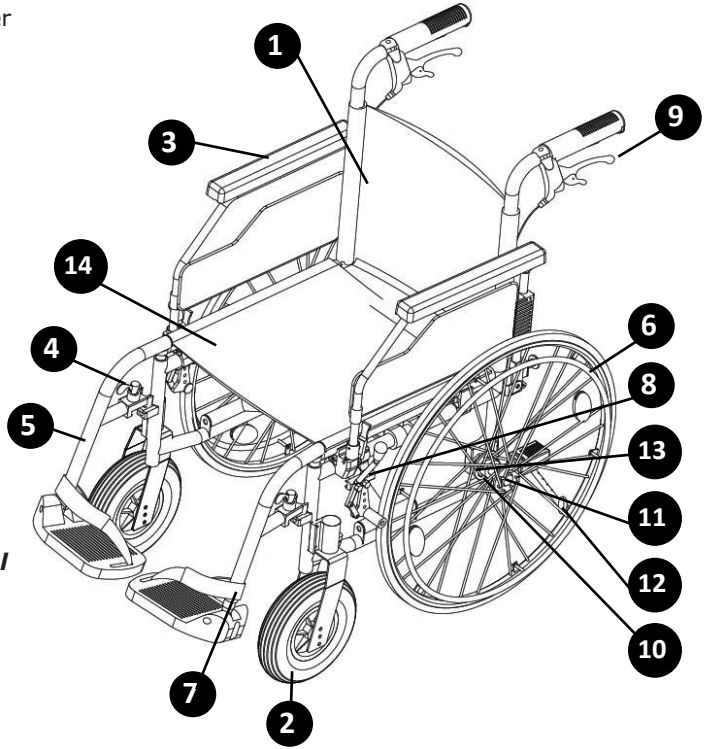

"Kid-Man" is legitimate trademark of "Kasko Group" Ltd. All rights reserved. ©2026 "Kasko Group" Ltd.

OPKLAPNING OG SAMMENKLAPNING AF KØRESTOLEN

Sådan klappes kørestolen op:

- Placer kørestolen ved siden af dig selv;

Tryk med hånden på den sædekant, der er tættest på dig, så sædefladen flader ud, og sæderørene sidder helt fast i plastholderne (fig. 1). Sædehynden skal være foldet helt ud;

- Sæt benstøtterne på plads (fig. 2);
- Drej benstøtten til siden (fig. 3) for at fastgøre den i den rigtige position (benstøtten skal sidde stramt fast).
- Indstil benstøtten til en passende/komfortabel position: skub benstøtten ned som vist på fig. 4. Benstøttens nedfoldede position er vist på fig. 5.

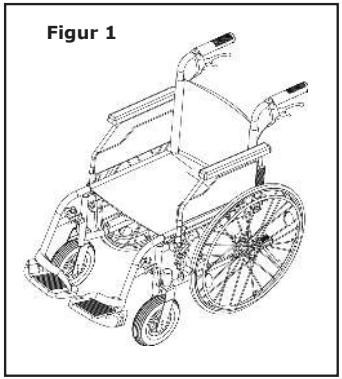

i ***Brug ikke for mange kræfter. Benstøtten kan tage skade ved overdreven brug af kræfter (f.eks. kan den knække).***

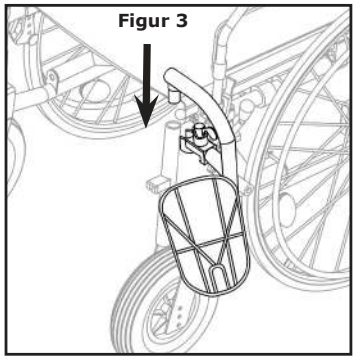

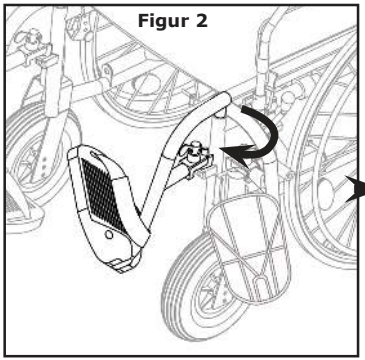

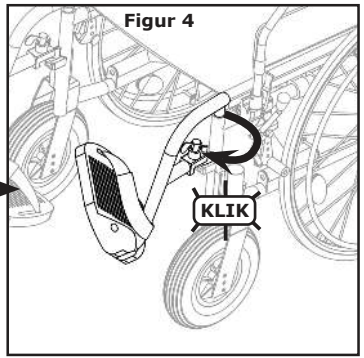

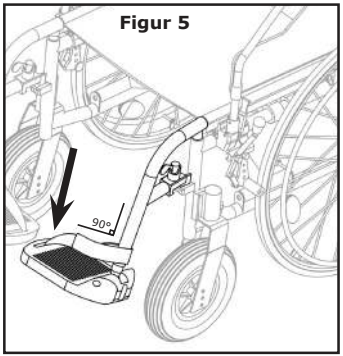

"Kid-Man" is legitimate trademark of "Kasko Group" Ltd. All rights reserved. ©2026 "Kasko Group" Ltd.

Kørestolen klappes sammen ved først fjerne benstøtten eller klappe fodpladerne op (fig. 6)

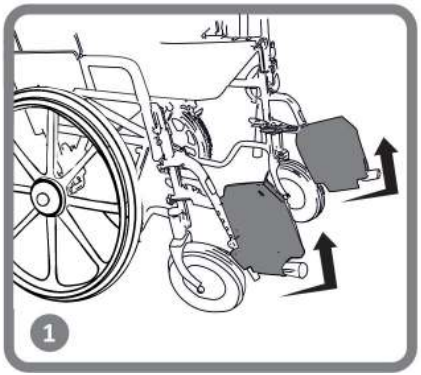

Figur 6

Placer derefter hænderne på sædehynden foran og bagpå, og træk den opad (fig. 7)

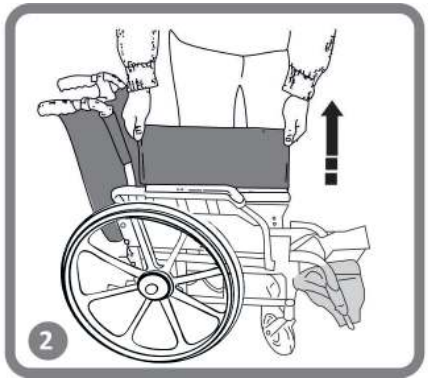

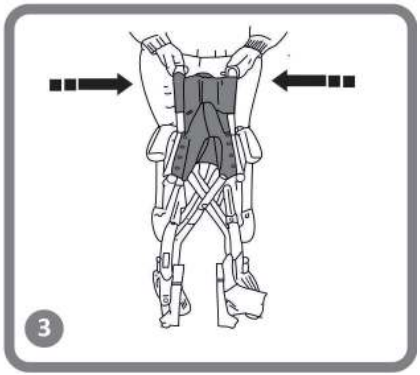

Figur 7

Gør kørestolen klar til transport i bilen ved at trække baghjulene forsigtigt ud over hele den flydende aksel.

ADVARSEL
Pas på, at fingerene ikke kommer i klemme! Pas på ikke at gribe fat i sæderøret.

ADVARSEL
Løft aldrig kørestolen i de aftagelige dele (armlæn, fodstøtter). Sørg for, at alle aftagelige dele er fjernet. Kørestolens aftagelige dele er armlæn, benstøtter, baghjul og puder. Denne brugsanvisning beskriver, hvordan de fjernes. Klap kørestolen sammen, efter at delene er fjernet. Den sammenklappede kørestol kan nemt løftes ved at tage fat i rammen med begge hænder. Når alle dele er fjernet, er vægten, der skal løftes, cirka 8-10 kg, afhængigt af stolens størrelse og model.

"Kid-Man" is legitimate trademark of "Kasko Group" Ltd. All rights reserved. ©2026 "Kasko Group" Ltd.

BRUG AF KØRESTOLEN

Denne kørestol er designet til at sikre stabilitet, når man sidder ned. Enhver bevægelse på kørestolen påvirker tyngdepunktet, hvilket kan få kørestolen til at vælte. Brug af sikkerhedssele anbefales af hensyn til en øget sikkerhed.

ADVARSEL
Kørestolen har ingen punkter, der er beregnet til at bære ekstra belastninger.

LÆNING FOROVER

ADVARSEL
Fare for at falde ud af kørestolen. Hvis brugeren læner sig forover ud af kørestolen, er der fare for at falde ud. Læn dig aldrig for meget forover, og flyt dig ikke frem i sædet for at nå en genstand. Bøj dig ikke forover ned mellem knæene for at samle noget op fra gulvet.

UDRÆKNING EFTER GENSTAND FRA KØRESTOLEN

Kun armene må rækkes ud over kørestolens sæde. Kroppen og hovedet skal holdes inden for sædets grænser (se fig. 8).

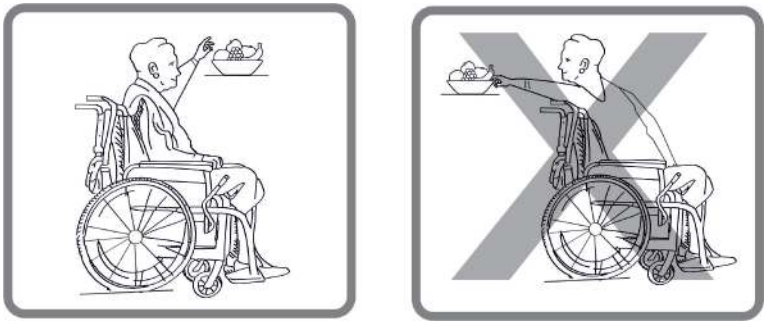

Figur 8

"Kid-Man" is legitimate trademark of "Kasko Group" Ltd. All rights reserved. ©2026 "Kasko Group" Ltd.

KØRSEL PÅ FORTOVET

Vi anbefaler, at kørestolen skubbes af en ledsager på fortovet. Først skal ledsageren placere kørestolen lige foran kantstenen. Vip derefter kørestolen baglæns, indtil styrehjulene når kantstenen. Skub til sidst kørestolen lige frem, indtil baghjulene rammer kantstenen, og skub derefter igen kørestolen, indtil baghjulene kører ud over kantstenen. (Fig. 9)

Figur 9

FLYTNING FRA KØRESTOLEN

Hvis du har nok kræfter, kan du flytte dig alene fra kørestolen.

Placer først kørestolen så tæt som muligt på det sted, hvor du vil sidde.
Styrehjulene skal pege fremad.
Blokér parkeringsbremsen (fig. 10).
Flyt kroppen hen mod det ønskede sted (fig. 11).

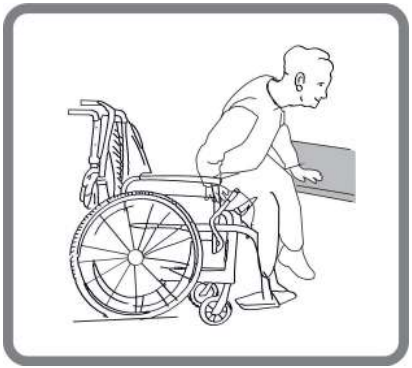

Figur 11

"Kid-Man" is legitimate trademark of "Kasko Group" Ltd. All rights reserved. ©2026 "Kasko Group" Ltd.

Hvis der ikke er nogen støtte under dig, mens du bevæger dig, bør du støtte dig til en overflade, hvis muligt. Fold benstøtterne op, og skub dem til side for at gøre plads. Bøj kroppen forover, mens du støtter dig på de to armlæn, og rejs dig op. Bevæg derefter kroppen hen mod det sted, hvor du vil sidde. Fordel vægten på arme og hænder.

Hvis du kan rejse dig op og stå alene, kan du skifte sæde ved at læne dig forover. Hvis du har problemer med denne bevægelse, anbefaler vi, at du søger hjælp fra en anden person for at sikre en nem og sikker flytning. Træk først begge bremser, og sørg for, at begge styrehjul peger fremad. Brug ikke bremserne som støtte. Tag godt fat i håndtaget på armlænet, og støt dig på armene, så du nemt kan rejse dig (kontrollér først, at armlænet er forsvarligt låst på plads). Ledsageren kan hjælpe dig med at flytte dig. Placer dig så tæt på det ønskede sted som muligt. Når du skifter stilling, skal du sidde så langt tilbage som muligt for at undgå, at skruer knækker, sædehynder tage skade, eller kørestolen vælter. Aktiver de to bremser. Støt dig aldrig på bremserne, når du flytter dig til et andet sted. Støt dig aldrig på fodstøtterne, når du sidder eller rejser dig op.

TRAPPER

Vi anbefaler at være to personer om at flytte kørestolen ned ad trapper. En person foran og en person bag ved kørestolen, da det er svære og farligere at komme ned ad trapper. Personen bag kørestolen vipper kørestolen bagud, indtil den er i balance. Derefter skubbes kørestolen mod det første trin. Tag et solidt greb om håndtaget, og gør klar til at løfte kørestolen. Personen foran kørestolen tager fat i siderne af rammen foran på kørestolen og løfter stolen over trinene, mens den anden ledsager træder op på det næste trin og gentager den første proces. Sæt ikke kørestolen ned, før personen foran kørestolen har passeret det sidste trin. En kørestol bæres ned ad trapper er ved at følge samme fremgangsmåde, men i omvendt rækkefølge. (Fig. 12)

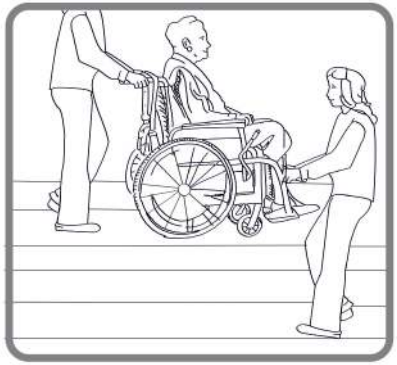

Figur 12

"Kid-Man" is legitimate trademark of "Kasko Group" Ltd. All rights reserved. ©2026 "Kasko Group" Ltd.

OP/NED AD EN RAMPE

Figur 13

BETJENING AF ARMLÆN

Kørestolen er udstyret med et opklappeligt og aftageligt armlæn (fig. 14). Det klappes op ved at trykke på plasthåndtaget foran på armlænet. Hold knappen trykket ind, og løft forsigtigt armlænet op. Vi anbefaler at klappe armlænet op, når du stiger ind i eller ud af kørestolen fra siden.

Armlænene være låst, når kørestolen bruges. Hvis det er nødvendigt at fjerne armlænet helt, skal det først klappes op som forklaret før. Når armlænet er klappet op, og plasthåndtaget bag på armlænet, og trækkes armlænet ud. Når armlænet er trukket ud, er det frigjort, og det kan fjernes. Armlænet sættes på ved at gentage fremgangsmåde i omvendt rækkefølge.

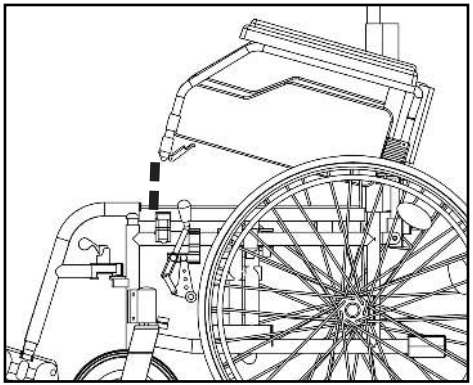

Figur 14

"Kid-Man" is legitimate trademark of "Kasko Group" Ltd. All rights reserved. ©2026 "Kasko Group" Ltd.

JUSTERING AF SÆDEHØJDE

Takket være for- og baghjulene kan sædehøjden justeres. Styrehjulets højde indstilles ved at løsne skruen med unbrakonøglen, trækkes det ud, bringe styrehjulet i den ønskede højde og spænde det fast igen. (Fig. 15) Højden af baghjulene justeres ved at løsne to skruer med en skruenøgle, og flytte baghjulsadapteren til den ønskede højde. Spænd herefter skruerne fast igen. Af sikkerhedsmæssige årsager tilråder vi at justere for- og baghjul til samme højde. Akselafstanden kan forlænges ved at dreje adapteren 180°. Det øger stabiliteten mod at tippe bagover.

i **Bemærk, at baghjulet skal være afmonteret, når adapteren justeres.**

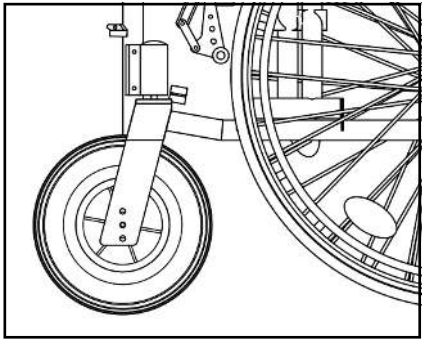

Figur 15

MONTERING OG AFMONTERING AF BAGHJUL

Kørestolens baghjul er udstyret med en hurtiglås på akslen, så baghjulet kan afmonteres uden værktøj.

Det er tilstrækkeligt at holde fast i rammen med den ene hånd og trykke på akslens hurtiglås midt på baghjulet (fig. 16).
Hold den trykket, og træk baghjulet af.
Monter baghjulet ved at gå frem på samme måde i omvendt rækkefølge.

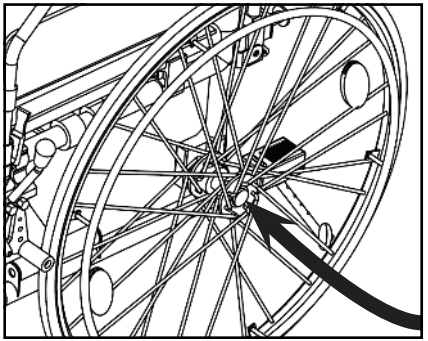

Figur 16

"Kid-Man" is legitimate trademark of "Kasko Group" Ltd. All rights reserved. ©2026 "Kasko Group" Ltd.

ANTI-VÆLTNINGSANORDNING

Kørestolen LightMan Start Plus er udstyret med anti-væltningsanordning på hjulene. De er fabriksmonterede og kræver derfor kun små justeringer før brug. Formålet med antivæltningsanordningerne er at forhindre kørestolen i at tippe bagover. De kan også bruges til at hjælpe en ledsager med at vippe kørestolen. Hjulenes højde kan justeres.

Det gøres ved at trække de sølvfarvede skiver i retning af dig selv og skubbe røret op eller ned langs beslaget (fig. 17).

Hvis man ønsker at afmontere hjulene, skal bolten skrues løs og fjernes, og anordningen trækkes mod dig selv.

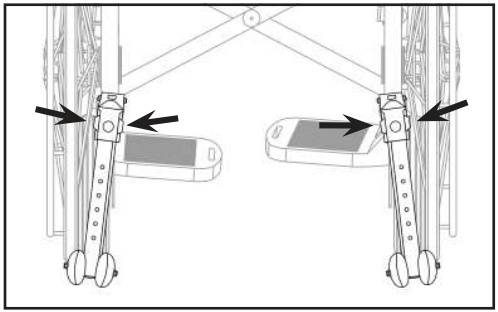

Figur 17

BREMSNING

Kørestolen har bremser monteret på stellet på begge sider. (Fig. 18) Ved levering er bremserne justeret til at sikre korrekt passende bremsekraft. Bremserne tilkobles ved at tage fat om bremsegrebet og skubbe det fremad. Af hensyn til maksimal sikkerhed bør begge bremser altid bruges samtidig. På grund af normal slitage på baghjulet kan bremseeffekten med tiden mindskes. Bremsernes position skal justeres for at opnå tilstrækkelig bremsekraft. Det gøres ved først at løsne de to skruer i bunden af bremserne med en unbrakonøgle. Skub derefter bremsen frem eller tilbage, og stram skruerne.

Hvis baghjulsadapteren flyttes 180º for at forlænge baghjulsbasen, er det nødvendigt at omplacere bremserne. Brug en unbrakonøgle til at løsne bremseanordningen, skub den bagud, og spænd den fast igen.

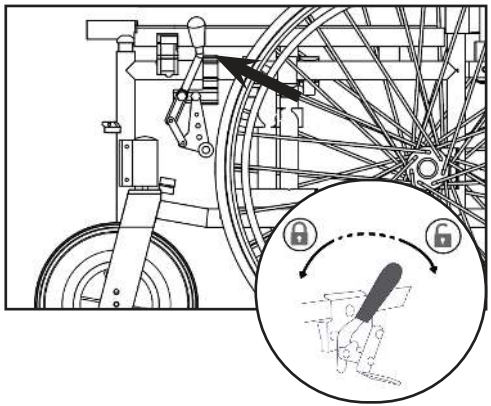

Figur 18

"Kid-Man" is legitimate trademark of "Kasko Group" Ltd. All rights reserved. ©2026 "Kasko Group" Ltd.

MONTERING AF BENSTØTTE

Fodstøtterne skal monteres foran på kørestolen. Sæt først plastdelen i metalrøret, og skub den ned. Skub derefter benstøtten ind, indtil du hører et klik. (Fig. 19) Når benstøtten er låst i position, skal den holde positionen.

Byt ikke om på venstre og højre benstøtte!

Efter montering skal fodpladen i plast vende indad.
Når kørestolen forlades, skal benstøtten vippes væk eller fjernes helt. Træk plasthåndtaget opad, og flyt benstøtten udad. Benstøttens længde kan justeres, så den passer til brugerens behov. Skru først bolten ud med en unbrakonøgle, træk så bolten ud, og spænd den fast igen i den ønskede position.

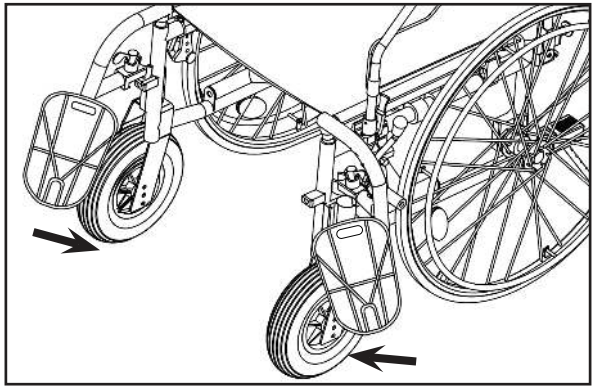

Figur 19

TROMLEBREMSE

Modellen LightMan Start Plus er udstyret med en tromlebremse, som kun må betjenes af en ledsager ved hjælp af bremsegrebet på skubbehåndtagene (fig. 20). Tromlebremsen skal bruges både som parkerings- og som kørebremse (fig. 20) Når den bruges som kørebremse, sikrer den en velreguleret opbremsning. Parkeringsbremsen bruges til parkering. Bremsen kobles til ved at trække i bremsegrebet og skubbe låsegrebet opad. Bremsen kobles fra ved at trække bremsegrebet let opad, hvorved låsemekanismen frigøres automatisk. Optimal bremseeffekt opnås ved indstille bremsekraften ved hjælp af justeringsskruen. Bremsekraften øges ved at løsne justeringsskruen, og den mindskes ved at stramme justeringsskruen.

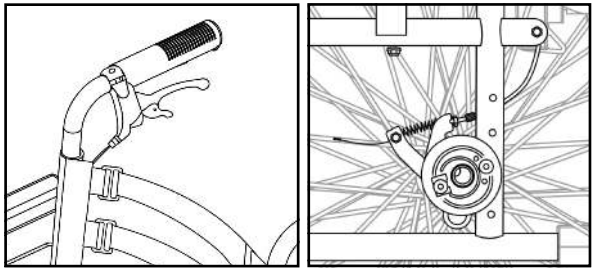

Figur 20

"Kid-Man" is legitimate trademark of "Kasko Group" Ltd. All rights reserved. ©2026 "Kasko Group" Ltd.

VELCROSTROPPER

Modellen LightMan Start Plus er udstyret med velcrostropper på ryglænet, som hjælper med til at regulere komfortniveauet (fig. 21). Komfortniveauet reguleres ved at fjerne betrækket fra ryglænet, løsne velcrostropperne, vælge det ønskede komfortniveau og sætte stropperne fast igen.

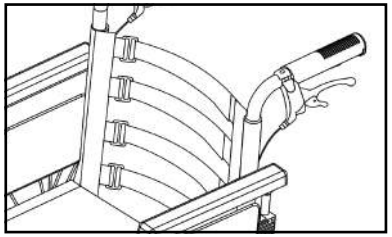

Figur 21

DÆK

De forreste hjul på kørestolen er massive (PU). Baghjulene er pneumatiske (04-030-2-serien) eller massivt PU (serien 04-030-3). Det anbefalede lufttryk er angivet på dækket (sørg for, at det altid ligger mellem mininumums- og maksimumsværdierne angivet nedenfor):

	Min. - maks. tryk		
Dækstørrelse 24” (37-540 mm)	3 – 4,6 bar	300-460 kPa	44-65 psi

Af hensyn til sikkerheden bør lufttrykket i dækkene kontrolleres med jævne mellemrum (se kapitlet “VEDLIGEHOLDELSE”). Hvis lufttrykket er for lavt, skal dækkenes pumpes op med den medfølgende pumpe. Hvis dækkene ikke holder på luften, eller der er tydelig slitage på yderdækket, skal servicefirmaet straks kontaktes.

⚠ **ADVARSEL**
Brug af kørestolen med flade dæk er forbudt!

VEDLIGEHOLDELSE

Af hensyn til sikker og pålidelig brug skal følgende kontroller og vedligeholdelse udføres regelmæssigt. Du kan selv gøre det, eller lade det udføre af en anden person.
Nedenfor finder du den anbefalede vedligeholdelsesplan.

“Kid-Man” is legitimate trademark of “Kasko Group” Ltd. All rights reserved. ©2026 “Kasko Group” Ltd.

	Før brug	En gang hver ugen	En gang hver måned	En gang hvert år
Kontrollér dæktrykket		X		
Kontrollér, at baghjulene sidder korrekt		X		
Visuel kontrol		X		
Kontrollér sammenklapningsmekanismen			X	
Kontrollér bremserne	X		X	
Rengør forhjulene			X	
Lad kørestolen kontrollere af en autoriseret forhandler				X

ADVARSEL
Reparation, rengøring eller justering af kørestolen skal udføres af en autoriseret servicetekniker på en tom kørestol.

RENGØRING OG DESINFEKTION

Brug en fugtige klud til at rengøre rammen og plastdelene. Det er også muligt at bruge et mildt rengøringsmiddel til mere genstridigt snavs. Hjulene kan rengøres med en våd børste med syntetiske børstehår (brug aldrig en stålbørste). Sæde- og rygpuder kan tørres af med en fugtig klud. Brug et mildt rengøringsmiddel. Brug et almindeligt, ikke-aggressivt desinfektionsmiddel. Hvis du er usikker på, om et desinfektionsmiddel er egnet til desinfektion, bedes du kontakte din lokale forhandler.

Sand og havvand kan beskadige lejerne, og ståldele kan ruste, hvis overfladen er beskadiget. Udsæt kun kørestolen for sand og havvand i korte perioder, og rengør den efter hver tur på stranden.

Kørestolen kan desinficeres ved sprøjtning eller aftørring med testede, godkendte desinfektionsmidler.

Spray et mildt rengørings- og desinfektionsprodukt på kørestolen, og følg producentens anvisninger.

“Kid-Man” is legitimate trademark of “Kasko Group” Ltd. All rights reserved. ©2026 “Kasko Group” Ltd.

OPBEVARING

Kørestolen skal opbevares i et tørt miljø, beskyttet mod direkte sollys. Kørestolen kan opbevares sammenklappet. Kørestolen skal opbevares på et rent og støvfrit sted. Det kan gøres rent med en støveklud eller en fugtig klud og et mildt rengøringsmiddel. Rengør regelmæssigt med et almindeligt, neutralt rengøringsmiddel og varmt vand. Kontrollér, om rengørings- eller vaskemidlet er egnet, før du bruger det. Brug ikke slibende rengøringsmidler, da det vil beskadige overfladen permanent og medføre bortfaldet af enhver garanti.

ADVARSEL
Kørestolen må ikke udsættes permanent for temperaturer over +40 °C. Ellers kan stellet samt sæde, ryglæn og armlæn blive meget varme og forårsage forbrændinger.

ADVARSEL
Opbevar aldrig andre genstande oven på kørestolen.

Efter længere tids opbevaring (mere end 3 måneder) skal kørestolen efterses (se kapitlet “VEDLIGEHOLDELSE”).

Miljømæssige forhold

Brug kørestolen under disse miljøforhold:
- Temperaturbegrænsning - 20° C til + 40° C;
- Relativ luftfugtighed 20 % til 75 %;
- Atmosfærisk tryk 800 hPa til 1060 hP.

GENBRUG

Kørestolen er egnet til genbrug. Følgende foranstaltninger bør træffes:
Rengøring og desinfektion (se kapitlet “RENGØRING OG DESINFEKTION”)
Eftersyn (se kapitlet “VEDLIGEHOLDELSE”).

Kørestolen skal tilpasses til den nye bruger som beskrevet i brugsanvisningen.

“Kid-Man” is legitimate trademark of “Kasko Group” Ltd. All rights reserved. ©2026 “Kasko Group” Ltd.

BORTSKAFFELSE

Vær miljøbevidst, og bortskaf kørestolen korrekt. Bortskaffelse er underlagt nationale og lokale bestemmelser.
Af hensyn til korrekt genvinding af kørestolen bedes du kontakte kommunen, det lokale renovationsselskab eller vores serviceafdeling.

SPECIFIKATIONER

Sædebredde	390 mm	420 mm	450 mm	480 mm	510 mm	540 mm
LightMan Start	04-030-2/39 04-030-3/39	04-030-2/42 04-030-3/42	04-030-2/45 04-030-3/45	04-030-2/48 04-030-3/48	04-030-2/51 04-030-3/51	04-030-2/54 04-030-3/54
LightMan Start Plus (med tromlebremser)	04-035-2/39 04-035-3/39	04-035-2/42 04-035-3/42	04-035-2/45 04-035-3/45	04-035-2/48 04-035-3/48	04-035-2/51 04-035-3/51	04-035-2/54 04-035-3/54
Samlet længde	1150 mm					
Samlet bredde	Sædebredde + 200 mm					
Samlet højde	900 - 1000 mm					
Sædedybde	410 mm					
Sædehøjde	470 - 520 mm					
Ryglænets højde	440 mm					
Længde af fodstøtter	340 - 450 mm					

“Kid-Man” is legitimate trademark of “Kasko Group” Ltd. All rights reserved. ©2026 “Kasko Group” Ltd.

Armlænets højde	230 mm
Størrelsen på forhjul	200 x 45 mm (3 positioner)
Størrelsen på baghjul	610 x 35 mm (4 positioner)
Vægt	Fra 15,2 kg
Maksimal sikker belastning	125 kg
Ramme	Aluminium
Polstring	Nylon

Alle anvendte materialer er beskyttet mod korrosion. Vi bruger kun REACH-kompatible materialer og komponenter.

HÆNDELSER

Enhver alvorlig hændelse ved brug med dette udstyr skal rapporteres til UAB Kasko Group | Kid-Man® og den kompetente myndighed i den medlemsstat, hvor brugeren og/eller patienten er etableret.

Kontaktoplysninger
UAB Kasko Group | Kid-Man® (registreret varemærke Kid-Man)
Adresse A.Vivulskio 12D, Vilnius, Litauen,
Telefon +370 5 265 0000
E-mail info@kid-man.com
Websted www.kid-man.com

"Kid-Man" is legitimate trademark of "Kasko Group" Ltd. All rights reserved. ©2026 "Kasko Group" Ltd.

FI

SYMBOLIT

Tässä käyttöohjeessa varoitukset on merkitty symboleilla. Varoitussymboleihin on liitetty otsikko, joka ilmaisee vaaran vakavuuden tai perustiedot.

Antaa perustiedot, suositukset ja tiedot tehokkaaseen ja ongelmattomaan käyttöön.

Varoitus / Huomio - osoittaa, että laitteen käytössä on noudatettava varovaisuutta. Osoittaa, että nykyinen tilanne edellyttää käyttäjän huomiota tai käyttäjän toimia ei-toivottujen seurausten välttämiseksi.

Huomio! Tätä merkkiä käytetään erittäin tärkeisiin osiin, jotka koskevat turvallisuuttasi. Katso käyttöohjeet.

TURVALLISUUSTIEDOT

VAROITUS
Mikä tahansa muu tai väärä käyttö voi johtaa vaaratilanteeseen.

VAROITUS
Onnettomuuden ja vakavan loukkaantumisen vaara. Vakavia vammoja aiheuttavia onnettomuuksia voi tapahtua, jos pyörätuolia säädetään väärin. Pyörätuolin säätöjen on aina tapahduttava valtuutetun jälleenmyyjän toimesta.

VAROITUS
Ajotyylistä johtuva riski ei sovellu olosuhteisiin. Vaarana on luisuminen märällä maalla, soralla tai epätasaisessa maastossa. Säädä aina nopeutesi ja ajotapasi olosuhteiden mukaan (sää, pinta, yksilölliset kyvyt jne.).

“Kid-Man” is legitimate trademark of “Kasko Group” Ltd. All rights reserved. ©2026 “Kasko Group” Ltd.

VAROITUS
Loukkaantumisvaara. Törmäyksessä voit saada vammoja kehon osiin, jotka ulottuvat pyörätuolin ulkopuolelle (esim. jalat tai kädet). Vältä jarrutonta törmäystä; Älä koskaan aja suoraan kohdetta kohti; Aja varovasti kapeiden kulkuväylien läpi.

VAROITUS
Pyörätuolin hallinnan menetyksestä johtuva riski. Suurilla nopeuksilla voit menettää pyörätuolisi hallinnan ja kaatua. Älä koskaan ylitä 7 km/h nopeutta. Vältä törmäyksiä yleensä. Älä käytä liukuportaita. Älä peruuta kaltevalla pinnalla.

HUOMIO
Palovammavaara. Pyörätuolin komponentit voivat lämmetä, kun ne altistuvat ulkoisille lämmönlähteille. Älä altista pyörätuolia voimakkaalle auringonvalolle ennen käyttöä. Tarkista ennen käyttöä kaikkien ihosi kanssa kosketuksiin joutuvien osien lämpötila.

HUOMIO
Sormien tarttumisriski. On aina olemassa vaara, että esim. sormet tai kädet jäävät kiinni pyörätuolin liikkuviin osiin.

VAROITUS
Onnettomuusriski. Turvalaitteet, jotka on asetettu väärin tai jotka eivät enää toimi (jarrut, kippisuoja), voivat aiheuttaa onnettomuuksia. Tarkista aina, että turvalaitteet toimivat ennen kuin käytät pyörätuolia ja anna valtuutetun jälleenmyyjän tarkastaa ne säännöllisesti.

VAROITUS
Onnettomuusriski. Oikean ja turvallisen käytön varmistamiseksi suosittelemme, että noudatat turvallisuusohjeita käyttäessäsi pyörätuolia. Tämä pyörätuoli on suunniteltu varmistamaan vakaus istuessa. Jokainen pyörätuolin liike vaikuttaa painopisteeseen, mikä voi aiheuttaa pyörätuolin kaatumisen.

VAROITUS
Kuristumisvaara. Suojele alle 5-vuotiaita lapsia helpolta pääsyltä pyörätuoliin. Lapset voivat niellä tai tukehtua rakenteessa käytettyihin pieniin osiin.

"Kid-Man" is legitimate trademark of "Kasko Group" Ltd. All rights reserved. ©2026 "Kasko Group" Ltd.

HUOMIO
Pyörätuoli soveltuu vain yhden hengen käyttöön.

HUOMIO
Pidä jalkasi jalkalevyillä liikkuessasi. Älä seiso jalkalevyillä. Säilytä aina tasapaino. Käyttäjien ei tule siirtää painopistettään pois istuinalueelta.

HUOMIO
Suosittelemme, että otat yhteyttä terveydenhuollon ammattilaiseen saadaksesi neuvoja pyörätuoliin ja pyörätuolista pois siirtymisestä. Seisontajarrua tulee käyttää aina siirron yhteydessä. Pyörätuolijarrut ja seisontajarrut eivät sovellu pyörätuolin hidastamiseen.

HUOMIO
Ole tietoinen ympäristösi vaaroista, kuten kapeista oviaukoista, portaista, kodinkoneista, lasten leluista jne. Älä kurkota esineisiin, jotka ovat kauempana kuin minne käsivartesi ulottuu.

VAROITUS
Onnettomuusriski. Älä yritä liikkua ylös tai alas rinteessä, jossa on vettä, jäätä tai öljykalvo. Älä yritä pysäyttää pyörätuolia, kun se on kaltevalla pinnalla.

VAROITUS
Onnettomuusriski. Älä yritä ajaa reunakivien tai esteiden yli. Tämä voi aiheuttaa pyörätuolin kaatumisen ja henkilövahinkoja tai pyörätuolin vaurioitumisen.

VAROITUS
Onnettomuusriski. Älä koskaan jätä tyhjää pyörätuolia mäkeen tai muuhun paikkaan, jossa se voi aiheuttaa vahinkoa ympäröiville ihmisille tai esineille.
Odotettu käyttöikä on 5 (viisi) vuotta olettaen, että tuotetta käytetään päivittäin ja tässä käyttöohjeessa esitettyjen turvallisuusohjeiden, huolto-ohjeiden ja käyttötarkoituksen mukaisesti.
Sen jälkeen pyörätuoli on kierrätettävä. Älä heitä pyörätuolia pois tavallisen jätteen mukana (katso luku “HÄVITTÄMINEN”).

“Kid-Man” is legitimate trademark of “Kasko Group” Ltd. All rights reserved. ©2026 “Kasko Group” Ltd.

YLEINEN

JOHDANTO

Tämä käyttöohje sisältää tärkeitä tietoja tuotteen käsittelystä. Turvallisuuden varmistamiseksi tuotetta käytettäessä, lue käyttöohje huolellisesti ja noudata turvallisuusohjeita.
LightMan-pyörätuolia on saatavana kahtena eri mallina - LightMan Start ja LightMan Start Plus. "Plus" -versio on päivitetty rumpujarruilla avustavaa ohjausta varten. Voit tarkastaa pyörätuolisi tyypin ja sen yksilöllisen tunnistenumeron käsinojan levyyn ja istuimen alapuoliseen metalliseen ristitukeen kiinnitetystä tarrasta.
Esim. Pyöreä tarra numerolla (esimerkiksi 39) hamesuojuksessa osoittaa, että tuolisi koko (istuinleveys) on 39 cm.

Huomaa, että tässä asiakirjassa voi olla osioita, jotka eivät koske tuotettasi, koska tämä asiakirja koskee kaikkia saatavilla olevia malleja. Ellei toisin mainita, tämän asiakirjan jokaisessa osassa viitataan kaikkiin tuotteen malleihin.

JOHDANTO

Kiitos Kid-Mania kohtaan osoitetusta luottamuksesta. Jokainen tuote tarkastetaan tehtaalla ja lähetetään virheettömässä kunnossa. Toivotamme sinulle paljon menestystä ja toivomme, että UAB Kasko Group | Kid-Man® -pyörätuolilla on positiivinen vaikutus päivittäiseen elämääsi.

TAKUU

Myönnämme 24 kuukauden takuun ostopäivästä lukien. Kaikki luvattomat muutokset, jotka on tehty ilman valmistajan hyväksyntää, mitätöivät valmistajan vastuun. Tämä sisältää käyttäjän enimmäiskuormien ylittämisen ja tuotteen vääränlaisen käytön. Takuu on voimassa vain täysin täytetyllä takuukortilla. UAB Kasko Group | Kid-Man® (jäljempänä "Valmistaja"), saatuaan ostajalta korvaushakemuksen, päättää 4 viikon kuluessa käsitelläänkö ongelma takuun alaisena. Jos ongelma ei kuulu takuun piiriin ja asiakas hyväksyy tämän, Valmistaja korjaa ongelman mahdollisuuksien mukaan. Asiakkaan on katettava kaikki kustannukset, mukaan lukien kuljetuskustannukset. Takuukorjaus ei pidennä takuuta.

"Kid-Man" is legitimate trademark of "Kasko Group" Ltd. All rights reserved. ©2026 "Kasko Group" Ltd.

VASTUUN RAJOITTAMINEN

Valmistaja ei vastaa vahingoista, jotka johtuvat:

- käyttöohjeiden noudattamatta jättäminen
- virheellinen käyttö;
- luonnollinen kuluminen;
- ostajan tekemä virheellinen kokoonpano tai asennus tai kolmannen osapuolen tekemät tekniset muutokset
- hyväksymättömien kolmannen osapuolen lisävarusteiden käyttö Valmistajan hyväksyttyjen lisävarusteiden sijasta
- luvattomat muutokset ja/tai sopimattomien varaosien käyttö

STANDARDIT JA SÄÄDÖKSET

Pyörätuoli täyttää seuraavat vaatimukset:
a) standardi EN 12183:2022 Käsikäyttöiset pyörätuolit - Vaatimukset ja testausmenetelmät;
b) Euroopan parlamentin ja neuvoston asetus (EU) 2017/745, annettu 5. päivänä huhtikuuta 2017 lääkinnällisistä laitteista, joka korjaa direktiivin 2001/83/EC, Asetus (EC) No 178/2002 ja Asetus (EC) No 1223/200, jotka kumoavat direktiivit 90/385/EEC ja 93/42/EEC.

KÄYTTÖIKÄ

Odotettu käyttöikä on 5 (viisi) vuotta olettaen, että tuotetta käytetään päivittäin ja tässä käyttöohjeessa esitettyjen turvallisuusohjeiden, huolto-ohjeiden ja käyttötarkoituksen mukaisesti.
Sen jälkeen pyörätuoli on kierrätettävä. Älä heitä pyörätuolia pois tavallisen jätteen mukana (katso luku “HÄVITTÄMINEN”).

“Kid-Man” is legitimate trademark of “Kasko Group” Ltd. All rights reserved. ©2026 “Kasko Group” Ltd.

TIETOJA VALMISTAJASTA

Valmistaja: UAB "Kasko Group" (rekisteröity tavaramerkki Kid-Man)
Osoite A.Vivulskio 12D, Vilna, Liettua,
Puhelin +370 5 265 0000
Sähköposti info@kid-man.com
Verkkosivu www.kid-man.com

TIETOA TUOTTEESTA

Tuotteen (tuotteiden) nimi: LIGHTMAN START & LIGHTMAN START PLUS
Tuote: KEVYT KÄSIKÄYTTÖINEN PYÖRÄTUOLI
Malli: 04-030-2; 04-030-3; 04-035-2; 04-035-3.

Varoitus
Onnettomuuden ja vakavan loukkaantumisen vaara. Pyörätuolia ei ole tarkoitettu käytettäväksi moottoriajoneuvossa.

KÄYTTÖTARKOITUS JA KÄYTTÖAIHEET

LIGHTMAN START & LIGHTMAN START PLUS -pyörätuoli liikkuu manuaalisesti, ja sitä tulee käyttää vain sellaisen vammaisen henkilön itsenäiseen tai avustettuun kuljetukseen, jolla on tilapäisiä (esim. murtuneita luita tai jalkojen tai jalkaterien vammoja) tai pitkäaikaisia (esim. halvaus, tuki- ja liikuntaelinongelmat, neurologiset ongelmat, tasapaino- tai kävelyongelmat) liikkumisvaikeuksia pitkillä matkoilla. Sitä voidaan käyttää sekä sisä- että ulkotiloissa. Pyörätuolia liikutetaan joko työntövanteilla, jotka on asennettu takapyöriin tai hoitajan avustuksella.

Pyörätuolin tulee sopia terveydentilaasi.

"Kid-Man" is legitimate trademark of "Kasko Group" Ltd. All rights reserved. ©2026 "Kasko Group" Ltd.

VASTA-AIHEET

Vasta-aiheita ei tunneta, kun pyörätuolia käytetään tarkoitetulla tavalla.

TARKOITETUT KÄYTTÄJÄT

LIGHTMAN START & LIGHTMAN START PLUS -pyörätuoli on tarkoitettu tarjoamaan liikkuvuutta 15-vuotiaille ja sitä vanhemmille (nuoret ja aikuiset), joiden enimmäispaino on 125 kg tai 150 kg (vain istuimen leveydelle 51 cm ja 54 cm). Pyörätuolin käytön enimmäisikää ei ole määritelty ja se riippuu yksilöstä.

VAROITUS
Onnettomuusriski. Pyörätuolin suurimman turvallisen kuorman ylittäminen on kielletty.

Laite on tarkoitettu tarjoamaan liikkuvuutta henkilöille, jotka on rajoitettu istuma-asentoon. Käytettäessä pyörätuolia ilman avustajaa, sitä saavat käyttää vain henkilöt, jotka ovat fyysisesti ja henkisesti kykeneviä käyttämään pyörätuolia turvallisesti (esim. liikuttamaan itseään, ohjaamaan, jarruttamaan).

HUOMIO
Pyörätuoli soveltuu myös muiden käyttöön. Tätä varten pyörätuoli on ensin puhdistettava ja desinfioitava perusteellisesti. Tämän jälkeen valtuutetun huoltoliikkeen on tarkastettava pyörätuolin kaikkien osien yleinen kunto, kuluminen ja tarvittaessa korjattava ne.

“Kid-Man” is legitimate trademark of “Kasko Group” Ltd. All rights reserved. ©2026 “Kasko Group” Ltd.

TUOTETUNNISTE

Tunnistemerkki on kiinnitetty pyörätuolisi runkoon (ks. kuva).
Tunniste on kiinnitetty tuotteeseen.

1. Tuotteen nimi
2. Malli
3. Koko (istuimen leveys)
4. Maksimikuorma
5. Valmistaja / yhteystiedot
6. Valmistuspäivämäärä
7. UDI-koodi
8. CE-merkintä
9. Katso käyttöohjeet

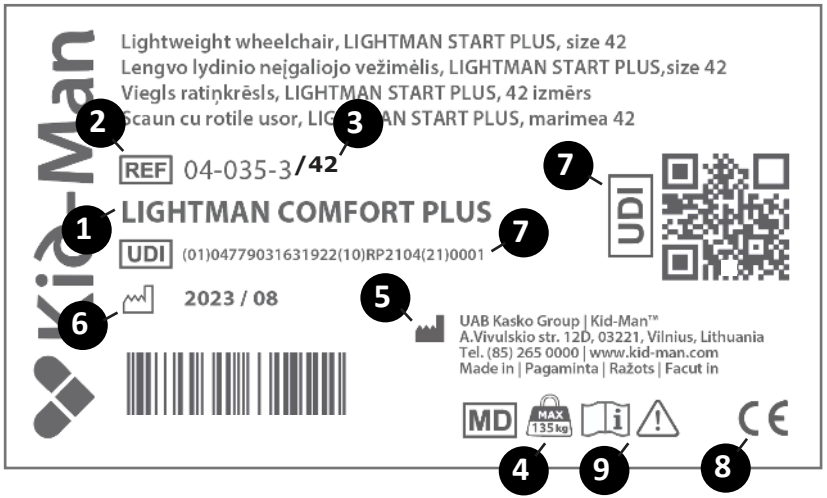

"Kid-Man" is legitimate trademark of "Kasko Group" Ltd. All rights reserved. ©2026 "Kasko Group" Ltd.

PAKKAUKSEN SISÄLTÖ

Pyörätuolit LightMan Start ja LightMan Start Plus toimitetaan pahvipakkauksessa ja ovat melkein käyttövalmiita. Vain jalkatukipari on kiinnitettävä runkoon. Pakkauksen purkamisen jälkeen, säilytä pahvipakkaus jos mahdollista. Saatat tarvita sitä myöhemmin säilytykseen tai pyörätuolin palauttamiseen.
Kun paketti on vastaanotettu, tarkista, ettei se ole vahingoittunut kuljetuksen aikana.

Jos näet merkkejä vaurioista, ilmoita asiasta kuljetusyhtiölle välittöm

Tarkista pakkauksen sisältö ja jos jokin alla olevista osista puuttuu, o yhteyttä paikalliseen jälleenmyyjään.

Pakkauksen sisältö:
1. 1 x taitettu pyörätuoli
2. 1 x tyyny
3. 1 x jalkatukipari
4. 1 x pumppu (jos takapyörät ovat täytettävät)
5. 1 x Käyttöohjeet
6. 1 x sarja säätötyökaluja:
   6.1 1 x ruuvimeisseli
   6.2 1 x jakoavain (8 ja 10 mm)
   6.3 1 x säätöavain
   6.4 3 x kuusiokoloavain

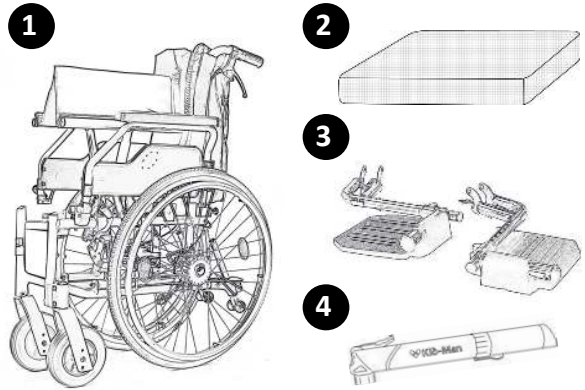

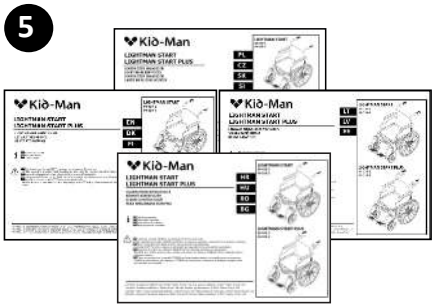

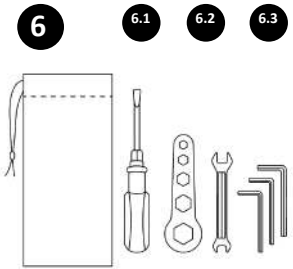

"Kid-Man" is legitimate trademark of "Kasko Group" Ltd. All rights reserved. ©2026 "Kasko Group" Ltd.

PÄÄKOMPONENTIT JA TOIMINNOT

Yleiskatsaus

Tämä on pyörätuoli, jossa on poikkitangon taittomekanismi ja syrjään taitettavat ja irrotettavat jalkatuet.

1. Selkänoja
2. Etupyörä
3. Käsinoja
4. Jalkatuen kääntövipu
5. Jalkatuki
6. Käsikäyttöinen takapyörä
7. Kantahihna
8. Jarruvipu
9. Avustajan työntökahvat
10. Sovitepala
11. Pikavapautusakseli
12. Kippisuoja*
13. Rumpujarru*
14. Tyyny
15. Tarranauhat*

*LightMan Start Plus

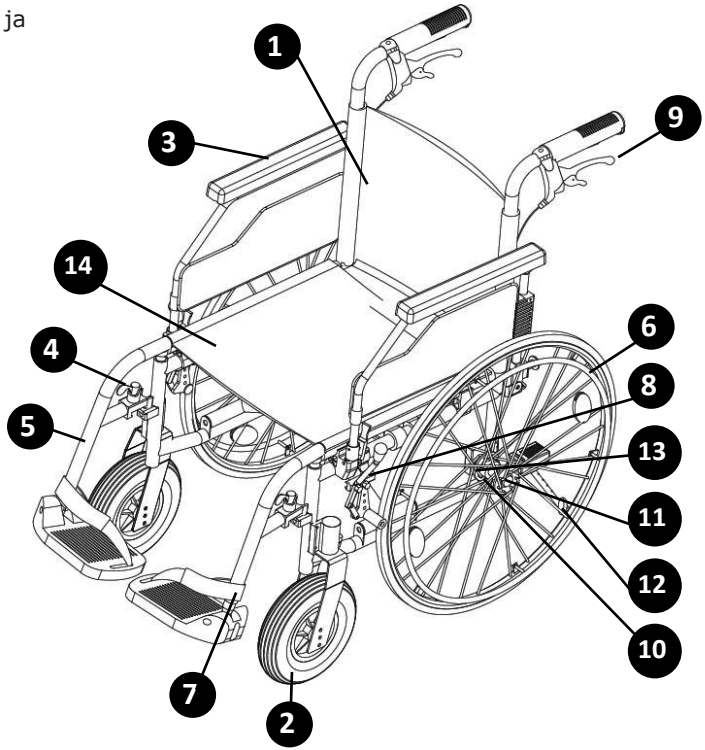

i ***Pyörätuolisi varustelu voi vaihdella hieman tässä oppaassa kuvatusta pyörätuolista johtuen tuotteen jatkuvasta kehityksestä.***

"Kid-Man" is legitimate trademark of "Kasko Group" Ltd. All rights reserved. ©2026 "Kasko Group" Ltd.

PYÖRÄTUOLIN AVAAMINEN JA TAITTAMINEN

Pyörätuolin avaaminen:

- Aseta pyörätuoli viereesi;

Paina kädelläsi lähimpänä sinua olevaa istuimen reunaa niin, että istuinpinta tasoittuu ja istuinputket ovat täysin muovipidikkeissä (kuva 1). Istuintyynyn on oltava täysin levitetty;

- Aseta jalkatuet paikoilleen (kuva 2);
- Käännä jalkatuki sivulle (kuva 3) löytääksesi oikean asennon (jalkatuen on sovittava tiukasti).
- Aseta jalkatuki sopivaan / mukavaan asentoon: työnnä jalkatuki alas kuvan 4 mukaisesti. Jalkatuen apokopaattiasento näkyy kuvassa 5.

Sinun ei tarvitse käyttää paljoa voimaa. Jos painat liikaa, voit vahingoittaa jalkatukea (esim. rikkoa sen).

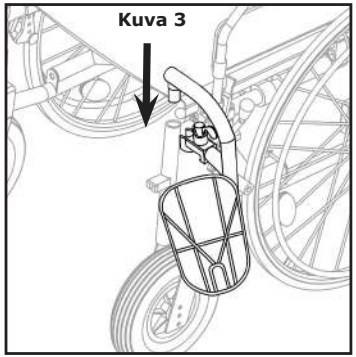

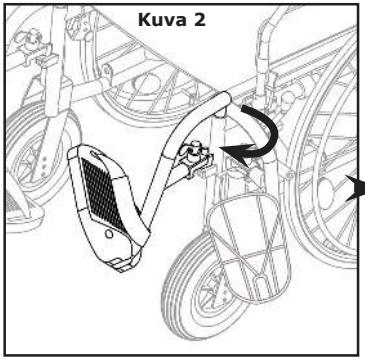

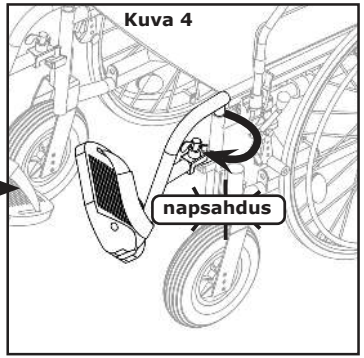

"Kid-Man" is legitimate trademark of "Kasko Group" Ltd. All rights reserved. ©2026 "Kasko Group" Ltd.

Pyörätuolin taittamiseksi irrota ensin jalkatuki tai käännä jalkalevyt ylös (kuva 6)

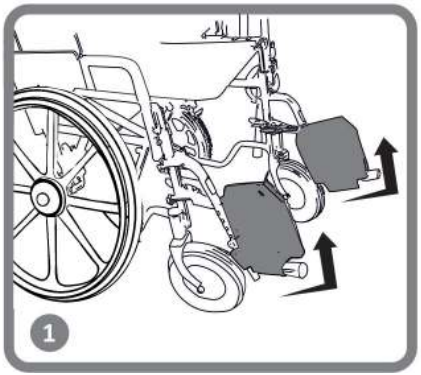

Kuva 6

Aseta sitten kätesi istuintyynylle eteen ja taakse ja vedä se ylös (kuva 7)

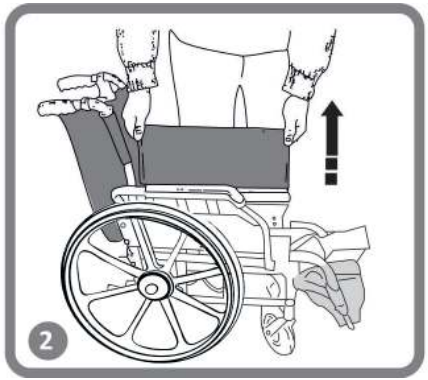

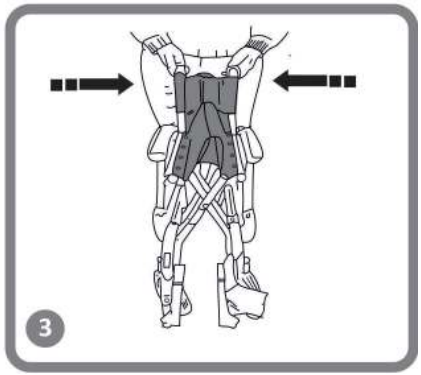

Kuva 7

Pyörätuolin valmistelemiseksi autolla kuljettamista varten suosittelemme ottamaan takapyörät varovasti koko kelluvan akselin yli.

VAROITUS
Sormesi loukkuun jäämisen vaara! Varo tarttumasta istuinputkeen.

VAROITUS
Älä koskaan nosta pyörätuolia irrotettavista osista (käsinojista, jalkatuista). Varmista, että kaikki irrotettavat osat on irrotettu. Pyörätuolin irrotettavat osat ovat käsinoja, jalkatuki, takapyörät ja tyynyt. Katso ohjeet niiden poistamiseen tästä käyttöohjeesta. Kun osat on poistettu, taita pyörätuoli. Kun se on taitettu, voit helposti nostaa sitä kehikosta kaksin käsin. Nostopaino kaikkien osien poistamisen jälkeen on noin 8-10 kg tuolin ja mallin koosta riippuen.

"Kid-Man" is legitimate trademark of "Kasko Group" Ltd. All rights reserved. ©2026 "Kasko Group" Ltd.

KÄYTTÖ

Tämä pyörätuoli on suunniteltu varmistamaan vakaus istuessa. Jokainen pyörätuolin liike vaikuttaa painopisteeseen, mikä voi aiheuttaa pyörätuolin kaatumisen. Turvallisuutesi lisäämiseksi voit käyttää turvavyötä.

VAROITUS
Lisäkuormien kuljettamiseen tarkoitettuja pisteitä ei ole.

KALLISTAMINEN ETEENPÄIN

VAROITUS
Putoamisvaara. Jos nojaat eteenpäin pyörätuolista, voit pudota siitä. Älä koskaan taivuta liian pitkälle eteenpäin äläkä siirry istuimessasi eteenpäin ylettääksesti esineeseen. Älä kurota polvien välistä eteenpäin poimiaksesi jotain lattialta.

ESINEESEEN KUROTTAMINEN PYÖRÄTUOLISTA

Vain käsivarret voidaan levittää pyörätuolin istuimen yli. Vartalon ja pään tulee pysyä istuimen rajojen sisällä (katso kuva 8).

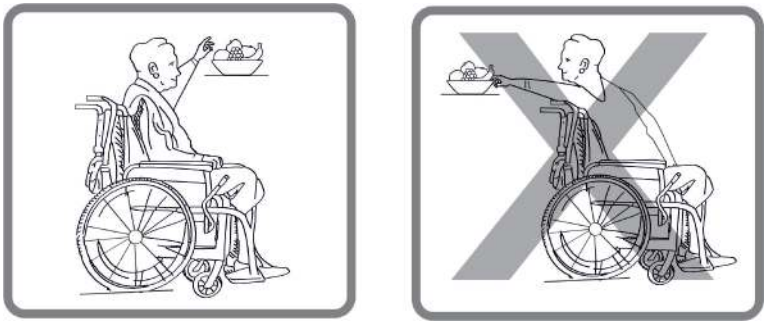

Kuva 8

"Kid-Man" is legitimate trademark of "Kasko Group" Ltd. All rights reserved. ©2026 "Kasko Group" Ltd.

SIIRTYMINEN JALKAKÄYTÄVÄLLE

Suosittelemme avustajaa siirtämään sinut jalkakäytävälle. Ensiksi, avustaja asettaa pyörätuolin suoraan jalkakäytävän viereen. Sen jälkeen kallista pyörätuolia taaksepäin, kunnes ohjauspyörät saavuttavat reunakiven. Lopuksi työnnä pyörätuolia suoraan eteenpäin, kunnes takapyörät osuvat reunakiveykseen ja jatka työntämistä, kunnes takapyörät menevät reunakiveyksen yli. (Kuva 9)

Kuva 9

SIIRTYMINEN

Tuoliin/tuolista siirtyminen voidaan suorittaa yksin, olettaen, että olet tarpeeksi vahva.

Aseta pyörätuoli mahdollisimman lähelle paikkaa, jossa haluat istua, ohjauspyörien osoittaessa eteenpäin.
Aktivoi kiinnitysjarru (kuva 10).
Siirrä kehoasi kohti haluamaasi paikkaa (kuva 11).

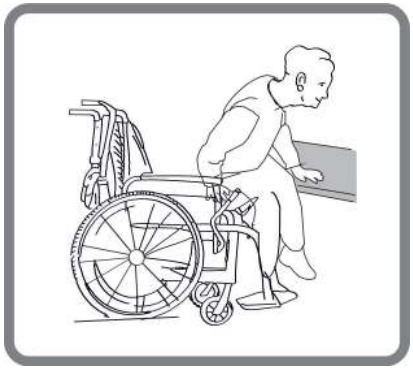

Kuva 11

"Kid-Man" is legitimate trademark of "Kasko Group" Ltd. All rights reserved. ©2026 "Kasko Group" Ltd.

Jos alapuolellasi ei ole tukea liikkuessasi, käytä lautaa jos mahdollista. Taita jalkatuet ylös ja sivulle tehdäksesi tilaa. Taivuta kehoasi eteenpäin nojaten samalla kahteen käsinojaan ja nouse ylös. Siirrä sitten kehoasi kohti paikkaa, jossa haluat istua, samalla kun jaat painosi käsivarsillesi ja käsillesi.

Jos pystyt nousemaan ja seisomaan itse, voit vaihtaa istuimia nojaamalla eteenpäin. Jos sinulla on ongelmia tämän liikkeen kanssa, suosittelemme, että pyydät apua mukana seuraavalta henkilöltä varmistaaksesi helpon ja turvallisen siirron. Kytke ensin molemmat jarrut ja varmista, että molemmat ohjauspyörät osoittavat eteenpäin. Muista, että et saa tukea itseäsi jarruista. Tartu tiukasti kyynärtuen kahvaan ja tue itseäsi käsivarsillasi, jotta voit nousta helposti ylös (varmista, että kyynärtuki on kunnolla lukittu paikalleen). Avustaja voi auttaa sinua siirron suorittamisessa. Aseta itsesi mahdollisimman lähelle haluamaasi paikkaa. Kun vaihdat asentoa, istu mahdollisimman takana, jotta vältetään ruuvien rikkoutuminen, istuintyynyjen vaurioituminen tai pyörätuolin kaatuminen. Aktivoi kaksi jarrua; näitä jarruja ei saa missään tapauksessa käyttää siirron tukena. Älä koskaan tue itseäsi jalkatuista istuutuessasi tai noustessasi ylös.

PORTAAT

Suosittelemme pyytämään apua kahdelta henkilöltä, toinen pyörätuolin edestä ja toinen sen takaa, koska portaissa kulkeminen on vaikeampaa ja vaarallisempaa. Pyörätuolin takana oleva henkilö kallistaa pyörätuolia taaksepäin, kunnes se on tasapainossa. Työnnä sitten pyörätuolia ensimmäistä askelta vasten ja tartu kahvaan tiukasti valmistautuaksesi nostamaan pyörätuolia. Pyörätuolin edessä oleva henkilö tarttuu rungon sivuihin pyörätuolin edessä ja nostaa tuolin portaiden yli, kun taas toinen mukana oleva henkilö astuu seuraavalle askelmalle toistaen ensimmäisen vaiheen. Älä päästä irti pyörätuolista ennen kuin olet ylittänyt viimeisen askelman. Pyörätuolin kuljettaminen portaita alas toimii samoin kuin aiemmin kuvattu, käänteisessä järjestyksessä. (Kuva 12)

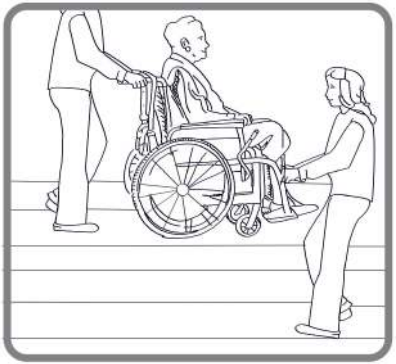

Kuva 12

“Kid-Man” is legitimate trademark of “Kasko Group” Ltd. All rights reserved. ©2026 “Kasko Group” Ltd.

RAMPIN NOUSEMINEN/LASKEMINEN

Kuva 13

KÄSINOJAN KÄYTTÖ

Pyörätuoli on varustettu taitettavalla ja irrotettavalla käsinojalla (kuva 14). Käännä se ylöspäin työntämällä muovivipua, joka sijaitsee käsinojan etupuolella. Pidä vipua painettuna ja nosta käsinoja varovasti. Suosittelemme, että käännät käsinojan ylös noustaksesi pyörätuoliin tai siitä pois sivulta.

Kun käytät pyörätuolia, käsinojat on lukittava. Jos käsinoja on poistettava kokonaan, käännä se ensin ylöspäin edellä kuvatulla tavalla. Kun käsinoja on käännetty ylös ja muovikahva on painettuna, vedä käsinoja ulos. Kun käsinoja on vedetty ulos, sen lukitus avautuu ja voit ottaa sen pois. Laita käsinoja takaisin toistamalla toimet vastakkaiseen suuntaan.

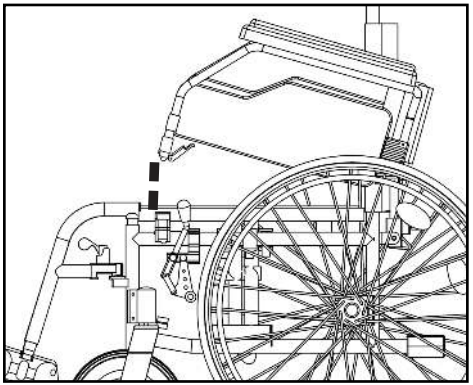

Kuva 14

"Kid-Man" is legitimate trademark of "Kasko Group" Ltd. All rights reserved. ©2026 "Kasko Group" Ltd.

ISTUIMEN KORKEUSSÄÄTÖ

Etu- ja takapyörien ansiosta voit säätää istuimen korkeutta. Säätääksesi ohjausvanteen korkeutta, avaa ruuvi kuusiokoloavaimella, vedä se ulos, aseta vanne halutulle korkeudelle ja kiristä uudelleen. (Kuva 15) Takapyörän korkeuden säätämiseksi kiristä 2 ruuvia jakoavaimella ja aseta takapyörän sovitin haluttuun korkeuteen. Kun se on asetettu paikoilleen, kiristä se uudelleen. Turvallisuussyistä suosittelemme pitämään etu- ja takapyörät samalla korkeudella. Akseliväliä voidaan pidentää kääntämällä sovitinta 180°. Tämä lisää vakautta taaksepäin kaatumista vastaan.

i **Huomaa, että takapyörä on irrotettava sovitinta säädettäessä.**

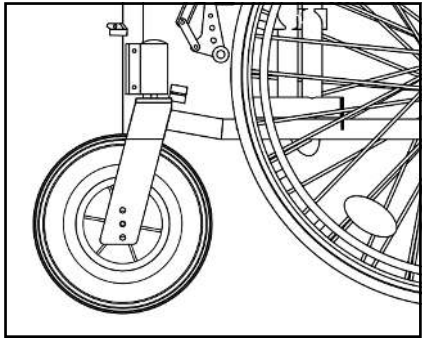

Kuva 15

TAKAPYÖRÄN KÄYTTÖ

Pyörätuolissasi on pikalukitusakseli, et tarvitse työkalua takapyörän irrottamiseen.

Pidä rungosta kiinni yhdellä kädellä ja paina pikalukitusakselia, joka sijaitsee takapyörän keskellä (kuva 16).
Pidä sitä painettuna ja vedä takapyörä ulos.
Laita pyörä takaisin toistamalla toiminta vastakkaisella tavalla.

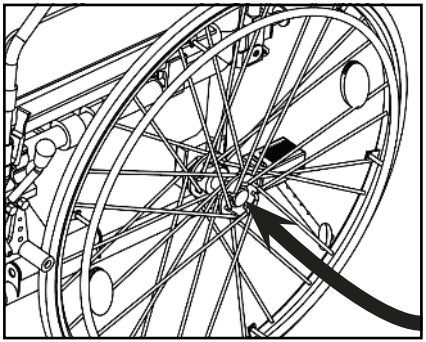

Kuva 16

"Kid-Man" is legitimate trademark of "Kasko Group" Ltd. All rights reserved. ©2026 "Kasko Group" Ltd.

KIPPISUOJA

LightMan Start Plus -pyörätuolit on varustettu kallistumisen estävillä pyörillä. Ne on tehdasasennettu, joten ne vaativat vain pieniä säätöjä ennen käyttöä. Kippisuojien tarkoituksena on estää pyörätuolia kaatumasta taaksepäin. Niitä voidaan käyttää myös avustamaan pyörätuolin kallistamisessa avustajan toimesta. Pyörien korkeutta voidaan säätää.
Voit tehdä tämän vetämällä hopeanvärisiä levyjä itseäsi kohti ja liu `uttamalla putkea ylös- tai alaspäin kannatinta pitkin (kuva 17).
Jos haluat ottaa pyörät pois, avaa pultti, ota se ulos ja vedä laitetta kohti.

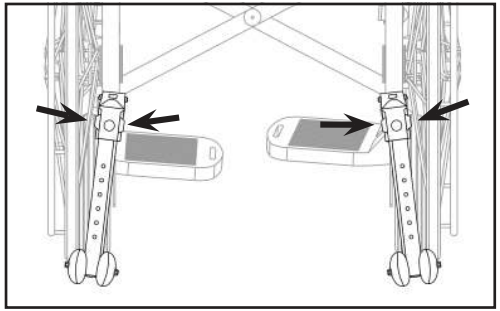

Kuva 17

JARRUTUS

Pyörätuolissasi on runkoon asennetut jarrut molemmilla puolilla. (Kuva 18) Toimituksen jälkeen jarrut säädetään oikein riittävän jarrutuksen varmistamiseksi. Käyttääksesi jarruja pidä jarruvivusta kiinni ja työnnä sitä eteenpäin. Suosittelemme aina käyttämään molempia jarruja samanaikaisesti maksimaalisen turvallisuuden varmistamiseksi. Takapyörän normaalin kulumisen vuoksi jarrutusteho voi heikentyä. Riittävän jarrutuksen varmistamiseksi jarrujen asentoa tulee säätää. Käytä tätä varten kuusiokoloavainta ja kiristä kaksi ruuvia, jotka sijaitsevat jarrujen alaosassa. Työnnä sitä sitten eteen- tai taaksepäin ja kiristä ruuvit.
Jos käännät takapyörän sovitinta 180º pidentääksesi taka-akseliväliä, jarrut on siirrettävä eri paikkaan. Avaa jarrulaite kuusiokoloavaimella, työnnä sitä taaksepäin ja kiristä uudelleen.

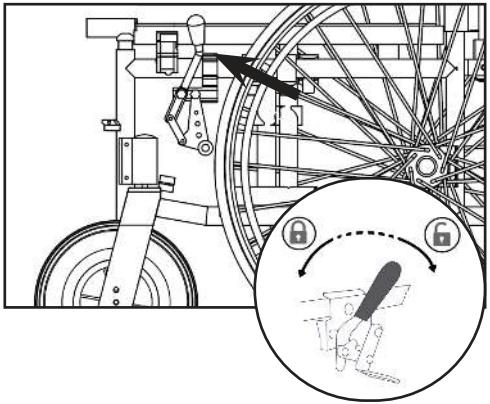

Kuva 18

"Kid-Man" is legitimate trademark of "Kasko Group" Ltd. All rights reserved. ©2026 "Kasko Group" Ltd.

JALKATUEN KÄYTTÖ

Jalkatuet on asennettava pyörätuolin etuosaan. Aseta ensin muoviosa metalliputkeen ja paina se alas. Paina sitten jalkatukea sisälle, kunnes kuulet napsahduksen. (Kuva 19) Kun jalkatuki on lukittu paikoilleen, se on tukevasti paikoillaan.

Älä sekoita vasenta ja oikeaa jalkatukea!

Asennuksen jälkeen muovinen jalkalevy osoittaa sisäänpäin. Pyörätuolista poistuttaessa, jalkatuki tulee kääntää pois tieltä tai poistaa kokonaan. Vedä muovivipua ylöspäin ja käännä jalkatuki ulos. Jalkatuen pituutta voidaan säätää käyttäjän tarpeiden mukaan. Avaa ensin pultti kuusiokoloavaimella, vedä pultti ulos ja kiristä se uudelleen haluttuun asentoon.

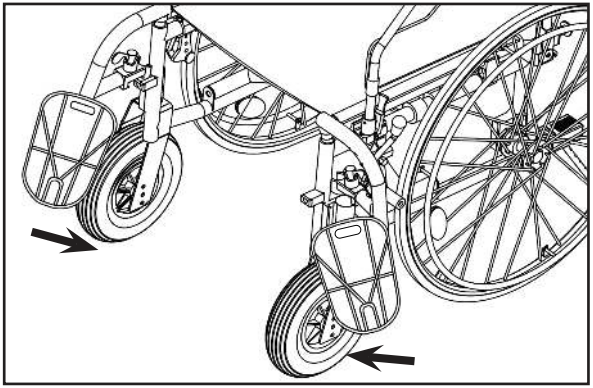

Kuva 19

RUMPUJARRU

LightMan Start Plus -versiossa on rumpujarru, jota saa käyttää vain avustava henkilö työntökahvoissa olevan jarruvivun kautta (kuva 20). Rumpujarrua tulee käyttää sekä lukitusjarruna että käyttöjarruna (kuva 20) Kun sitä käytetään käyttöjarruna, se mahdollistaa hallitun hidastuksen. Pysäköintiin käytetään lukitusjarrutoimintoa. Lukitse jarru vetämällä jarruvivusta ja työntämällä lukitusvipua ylöspäin. Lukitusjarrun vapauttamiseksi vedä jarruvipua varovasti ylöspäin. Lukitusmekanismi vapautuu automaattisesti. Optimaalisen jarrutustehon saavuttamiseksi jarrutusvoima asetetaan säätöruuvilla. Jarrutusvoimaa lisätään kiertämällä säätöruuvia auki ja vähennetään kiristämällä sitä.

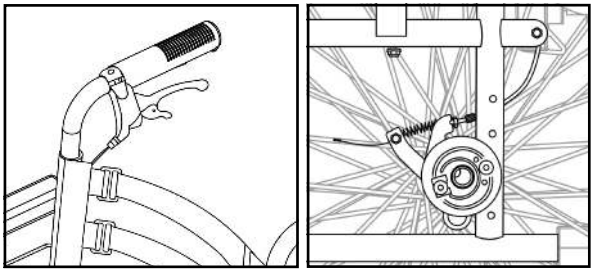

Kuva 20

"Kid-Man" is legitimate trademark of "Kasko Group" Ltd. All rights reserved. ©2026 "Kasko Group" Ltd.

TARRANAUHAT

LightMan Start Plus -mallissa on tarranauhat selkänojassa, jotka auttavat säätelemään mukavuustasoa (kuva 21). Säädä mukavuustasoa ottamalla selkänojan päällinen, irrottamalla tarranauhat, asettamalla mukavuustaso ja kiinnittämällä tarranauhat uudelleen.

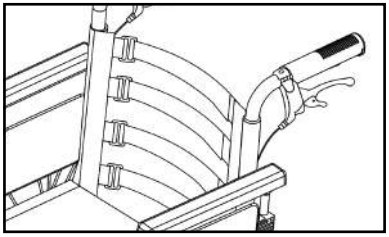

Kuva 21

RENGAS

Pyörätuolin etupyörät ovat kiinteät (PU). Takapyörät ovat ilmatäytteiset (04-030-2 -sarja) tai kiinteät PU (04-030-3 -sarja). Suositeltu ilmanpaine ilmoitetaan renkaassa (varmista, että se on aina alla annettujen minimi- ja maksimiarvojen välillä):

	Minimipaine - Maksimipaine		
Rengaskoko 24” (37-540 mm)	3 – 4,6 bar	300-460 kPa	44-65 psi

Turvallisuutesi vuoksi, tarkista renkaiden ilmanpaine säännöllisesti (katso luku “HUOLTO”).
Jos huomaat, että ilmanpaine on liian alhainen, toimitukseen sisältyvällä pumpulla. Jos renkaat vuotavat tai ulkorengas on selvästi kulunut, ilmoita siitä huoltoliikkeelle välittömästi.

VAROITUS
Pyörätuolin käyttö tyhjillä ilmarenkailla on kielletty!

HUOLTO

Turvallisen ja luotettavan käytön varmistamiseksi suorita seuraavat tarkastukset ja huollot säännöllisesti tai anna toisen henkilön suorittaa ne.
Alta löydät suositellun huoltoaikataulun.

“Kid-Man” is legitimate trademark of “Kasko Group” Ltd. All rights reserved. ©2026 “Kasko Group” Ltd.

	Ennen käyttöä	Kerran viikossa	Kerran kuukaudessa	Kerran vuodessa
Tarkista rengaspaineet		X		
Tarkista, että takapyörät ovat oikein paikoillaan		X		
Silmämääräinen tarkastus		X		
Tarkista taittomekanismi			X	
Tarkista jarrut	X		X	
Puhdista etupyörät			X	
Tarkistuta pyörätuoli valtuutetulla jälleenmyyjällä				X

VAROITUS
Valtuutetun huoltohenkilön on suoritettava pyörätuolin korjaus, puhdistus tai säätö on suoritettava siten, että pyörätuolilla ei istuta.

PUHDISTUS JA DESINFIOINTI

Puhdista runko ja muoviosat kostealla liinalla. Myös miedon pesuaineen käyttö pinttyneelle lialle on mahdollista. Pyörät voidaan puhdistaa märällä keinokuituharjalla (teräsharjan käyttö ei ole sallittua). Istuin- ja selkätyynyt voidaan pestä. Käytä mietoa pesuainetta. Käytä tavallista ei-aggressiivista desinfiointiainetta. Jos et ole varma, sopiiko käyttämäsi laite desinfiointiin, ota yhteyttä paikalliseen jälleenmyyjään.

Hiekka ja merivesi voivat vahingoittaa laakereita ja teräsosat voivat ruostua, jos pinnoite on vaurioitunut. Altista pyörätuoli hiekalle ja merivedelle vain lyhyeksi ajaksi ja puhdista se jokaisen rannalle suuntautuvan matkan jälkeen.

Pyörätuoli voidaan desinfioida ruiskuttamalla tai pyyhkimällä testatuilla, hyväksytyillä desinfiointiaineilla.

Suihkuta hellää puhdistus- ja desinfiointituotetta ja noudata valmistajan antamia ohjeita.

“Kid-Man” is legitimate trademark of “Kasko Group” Ltd. All rights reserved. ©2026 “Kasko Group” Ltd.

VARASTOINTI

Pyörätuoli tulee säilyttää kuivassa ympäristössä, poissa suorasta auringonvalosta. Varastoinnin aikana pyörätuoli voidaan taittaa kokoon. Pyörätuoli on pidettävä puhtaana ja pölyttömänä. Tämä voidaan saavuttaa pölyhuiskalla tai kostealla liinalla ja miedolla pesuaineella. Puhdista säännöllisesti, käytä yleiskäyttöistä, neutraalia pesuainetta ja lämmintä vettä. Tarkista puhdistusaineiden tai pesuaineiden sopivuus ennen käyttöä. Älä käytä hankaavia puhdistusaineita, koska se vahingoittaa pintaa pysyvästi ja mitätöi takuun.

VAROITUS
Pyörätuolia ei saa altistaa pysyvästi yli +40 °C: n lämpötiloille. Muuten runko sekä istuin, selkänoja ja käsinojat voivat kuumentua, mikä voi aiheuttaa palovammoja.

VAROITUS
Älä koskaan säilytä muita esineitä pyörätuolin päällä.

Pitkäaikaisen varastoinnin jälkeen (yli 3 kuukautta) pyörätuoli on tarkastettava (katso luku “HUOLTO”).

Ympäristöolosuhteet

Säilytä pyörätuolia seuraavanlaisissa olosuhteissa:
- Lämpötilarajoitus – 20° C - + 40° C;
- Suhteellinen kosteus 20-75%;
- Ilmanpaine 800 hPa - 1060 hP.

UUDELLEENKÄYTTÖ

Pyörätuoli soveltuu uudelleenkäyttöön. Seuraavat toimenpiteet tulee suorittaa:
Puhdistus ja desinfiointi (katso luku “PUHDISTUS JA DESINFIOINTI”);
Tarkastus (katso luku “HUOLTO”).

Pyörätuoli tulee säätää uudelle käyttäjälle huoltoasiakirjojen mukaisesti.

“Kid-Man” is legitimate trademark of “Kasko Group” Ltd. All rights reserved. ©2026 “Kasko Group” Ltd.

HÄVITTÄMINEN

Ole ympäristötietoinen ja hävitä pyörätuolisi asianmukaisesti. Hävittämiseen sovelletaan kansallisia ja paikallisia määräyksiä.
Jos haluat, että pyörätuoli kierrätetään oikein, ota yhteyttä paikalliseen yhteisöön, hävittämislaitokseen tai huolto-osastoomme.

ERITTELY

Istuimen leveys	390 mm	420 mm	450 mm	480 mm	510 mm	540 mm
LightMan Start	04-030-2/39 04-030-3/39	04-030-2/42 04-030-3/42	04-030-2/45 04-030-3/45	04-030-2/48 04-030-3/48	04-030-2/51 04-030-3/51	04-030-2/54 04-030-3/54
LightMan Start Plus (rumpujarruilla)	04-035-2/39 04-035-3/39	04-035-2/42 04-035-3/42	04-035-2/45 04-035-3/45	04-035-2/48 04-035-3/48	04-035-2/51 04-035-3/51	04-035-2/54 04-035-3/54
Kokonaispituus	1150 mm					
Kokonaisleveys	Istuimen leveys + 200 mm					
Kokonaiskorkeus	900 - 1000 mm					
Istuimen syvyys	410 mm					
Istuimen korkeus	470 - 520 mm					
Selkänojan korkeus	440 mm					
Jalkatuen pituus	340 - 450 mm					

“Kid-Man” is legitimate trademark of “Kasko Group” Ltd. All rights reserved. ©2026 “Kasko Group” Ltd.

Käsinojan korkeus	230 mm
Etupyörien koko	200 x 45 mm (3 asentoa)
Takapyörän koko	610 x 35 mm (4 asentoa)
Paino	alkaen 15,2 kg
Suurin turvallinen kuorma	125 kg
Runko	Alumiini
Verhoilu	Nailon

Kaikki käytetyt materiaalit on suojattu korroosiolta. Käytämme vain REACH-vaatimusten mukaisia materiaaleja ja komponentteja.

TAPATURMAT

Kaikista laitteeseen liittyvistä vakavista vaaratilanteista on ilmoitettava UAB Kasko Group | Kid-Man®: lle ja sen jäsenvaltion toimivaltaiselle viranomaiselle, johon käyttäjä ja/tai potilas on sijoittautunut.

Yhteystiedot
UAB Kasko Group | Kid-Man® (rekisteröity tavaramerkki Kid-Man)
Osoite A.Vivulskio 12D, Vilna, Liettua,
Puhelin +370 5 265 0000
Sähköposti info@kid-man.com
Verkkosivu www.kid-man.com

"Kid-Man" is legitimate trademark of "Kasko Group" Ltd. All rights reserved. ©2026 "Kasko Group" Ltd.

WARRANTY CARD / GARANTIBEVIS / TAKUUKORTTI

Products name Produktets betegnelse Tuotteen nimi	Model Model Malli	Date of purchase (insert) Købsdato (indsæt) Ostopäivä (täytä)	Warranty period Garantiperiode Takuuaika
EN **Lightweight wheelchair** DK **Letvægtskørestol** FI **Kevyt pyörätuoli**	04-030-2 04-035-3 04-030-3 04-035-2	**24**	months måneder kuukautta

Published by UAB Kasko Group

A. Vivulskio g. 12D, 03221 Vilnius, Lietuva
• Tel. +370 5 265 0000 • www.kid-man.com • info@kid-man.com •

Date 2019-03-18

Date of last update 2026-03-19

The quality management system of Kasko Group, UAB meets the standards ISO 9001 and ISO 14001

Place for SN Serienummerets anbringelse Paikka sarjanumerolle	Your dealer Din forhandler Jälleenmyyjäsi

"Kid-Man" is legitimate trademark of "Kasko Group" Ltd. All rights reserved. ©2026 "Kasko Group" Ltd.