Control Touchpad, 4 inch

User Manual	***English***
Benutzerhandbuch	***Deutsch***
Manuel Utilisateur	***Français***
Manuale	***Italiano***
Manual de Usuario	***Español***
Instrukcja obsługi	***Polski***

No. 32310

lindy.com

© LINDY Group - FIRST EDITION (December 2025)

Introduction

Thank you for purchasing the Control Touchpad, 4 inch. This product has been designed to provide trouble free, reliable operation. It benefits from both a LINDY 2 year warranty and free lifetime technical support. To ensure correct use, please read this manual carefully and retain it for future reference.

This touchpad allows control of any device with commands over TCP IP or RS-232 connections. The programming is done via Lindy Pro Control software, a user-friendly and clear platform to manage any control system in a simple and effective way. Wall-in mounting in a standard 86x86 box, this product is ideal in modern automated offices, multi-media and smart-home installations.

Safety Instructions

! WARNING !

Please read the following safety information carefully and always keep this document with the product.
Failure to follow these precautions can result in serious injuries or death from electric shock, fire or damage to the product.
Touching the internal components or a damaged cable may cause electric shock, which may result in death.
This device is a switching type power supply and can work with supply voltages in the range 100 - 240 VAC For worldwide usability four different AC adapters are enclosed: Euro type, UK type, US/Japan type and Australia/New Zealand type. Use the appropriate AC adapter as shown in the picture and ensure it is firmly secured in place and does not detach by pulling before installing into a power socket.
To reduce risk of fire, electric shocks or damage:

- Do not open the product nor its power supply. There are no user serviceable parts inside.
- Only qualified servicing personnel may carry out any repairs or maintenance.
- Never use damaged cables.
- Do not expose the product to water or places of moisture.
- Do not use this product outdoors it is intended for indoor use only.
- Do not place the product near direct heat sources. Always place it in a well-ventilated place.
- Do not place heavy items on the product or the cables.
- Please ensure any adapters are firmly secured and locked in place before inserting into a wall socket

Safety and Health Information: LINDY products are designed for safe, effective use. Please review this guide for essential safety, health information, and details on the Limited Warranty for your product. Following these setup, usage, and care instructions enhances comfort, productivity, and safety. Failure to adhere to these guidelines may result in electric shock, fire, serious injury, or damage to the product or property. Additional support is available at lindy.com.
Warning: Keep out of reach of children. LINDY products and accessories are not toys and should not be handled by young children, as they may cause injury or damage
Suffocation Hazard: For products containing or supplied in plastic bags, keep bags away from babies and children to prevent suffocation.
Power Supply Safety: Applies to products using an AC power supply. Use only the original or compatible AC power supply specified for your product. Failure to follow this guidance may result in electric shock, fire, serious injury, or product damage.
Proper Usage: Keep the device away from moisture, including rain, snow, or water, and avoid placing it near heat sources, food, excessive dirt, dust, oil, chemicals, or direct sunlight. For devices with ports, avoid inserting objects, allowing dust to accumulate, or using heat sources like hair dryers or microwaves to dry it. If the device becomes wet, gently wipe the exterior with a dry cloth.

High-Risk Use: This product is not intended for applications where failure could lead to death, serious injury, or significant environmental harm (“high-risk use”). Use in such applications is solely at your own risk.

Explosive Atmospheres: Do not store or transport flammable or explosive materials alongside this product or its accessories. Always unplug and power off the product, and avoid charging in areas with potentially explosive atmospheres.

Cable Connectors and Ports: To prevent shock or fire when using connectors with a power supply, avoid contact during use. Keep connectors free from moisture, dirt, and contaminants. Discontinue use and contact support if any connector appears damaged.

Cleaning: To minimize risks of fire, electric shock, or product damage, unplug all cables and power off the device and accessories before cleaning. Use a dry cloth to clean the exterior only. Avoid inserting objects into ports, and do not immerse connectors in liquids; instead, wipe and dry them thoroughly.

Risk in Repairs: Attempting to open or repair this product may expose you to risks of electric shock, fire, or injury. LINDY strongly recommends using professional repair services, as unauthorized repairs may void your warranty.

CAUTION

Skin Irritation: This product contains materials commonly used in electronics that may cause skin irritation for some users. To reduce this risk, clean your device regularly, avoid applying lotions near contact areas, and discontinue use if irritation occurs. Consult your health care provider if symptoms persist.

Cable Safety: Exposed cables can pose a tripping hazard. Arrange cables to prevent tripping or pulling risks and protect them from crushing, sharp bends, and heat exposure. Regularly inspect cables and discontinue use if damaged. Unplug cables during lightning storms or for long-term storage.

NOTICE

Heat-Related Concerns: The product may become warm during regular use. Avoid prolonged skin contact, ensure adequate ventilation, and use in well-circulated areas to prevent overheating and discomfort.

Personal Medical Devices: Electronic emissions and magnetic fields from LINDY products may unintentionally interfere with medical devices, despite regulatory compliance. If you suspect interference, turn off the product immediately. For guidance on using electronic devices nearby, consult the manufacturer of your medical device or your healthcare provider.

Handling: Handle your LINDY product with care. The product may be damaged if dropped, punctured, or exposed to liquid. If damage is suspected, stop using the product to prevent potential hazards.

Instructions for Use of Power Supply

Plug the appropriate country adapter into the power supply, the construction prevents incorrect insertion. Through a short rotation of about 20 degrees, the adapter snaps into place this will be audible and tactile. After the snap, the adapter will not turn back.

To remove, push the button and twist in the opposite direction.
Before use always make sure that the adapter sits firmly in the power supply and cannot be twisted and removed.

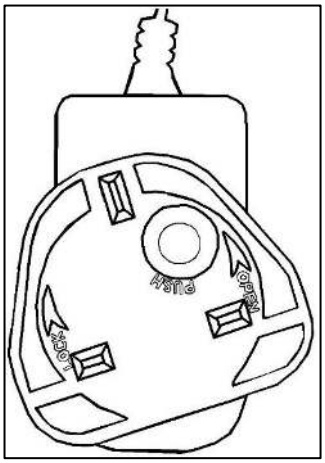

CAUTION!

Keep out of reach of children.
NEVER insert the plug separately into a mains socket!

Package Contents

- Control Touchpad
- 3pin-3.81mm Phoenix Connector (male）
- 2x Wall Mounting Screw with wall mounting bracket
- 24V 1A Multi Country Power Supply, 2pin-3.81mm Phoenix Connector
- Lindy User manual

Features

- Programmable 4 inch Touchpad
- Capacitive touch screen with 720x720 resolution
- Simple programming with Lindy Pro Control software, user-friendly and clear platform to easily program any manageable device
- Download Lindy Pro Control app from Google Play Store and Apple Store to manage the programmed projects from your smartphone or tablet
- Wall mounting design, easy to install into a standard UK 1 Gang box size (86x86mm)
- Control via LAN and RS-232 ports
- PoE 802.3af RJ45 1Gbps network control port (TCP IP/UDP/HTTP/Websocket communication protocols)

Specification

- CPU: ARM Cortex-A55 1.8GHz
- Operation system: Android 11.0
- RAM: 4Gb DDR4
- Flash memory: 32Gb EMMC
- ESD protection: ±8kV (Air-gap discharge)
- Human Body Model: ±4kV (Contact discharge)
- Storage temperature: -20°C - 60°C (-4°F - 140°F)
- Operating temperature: 0°C - 40°C (32°F - 104°F)
- Relative humidity: 10% to 90% (non-condensed)
- Aluminium alloy frame
- Colour: black front panel with gray frame
- Power Requirements: DC 24V/1A or PoE
- Power consumption: 5W

Installation

Front & rear panel

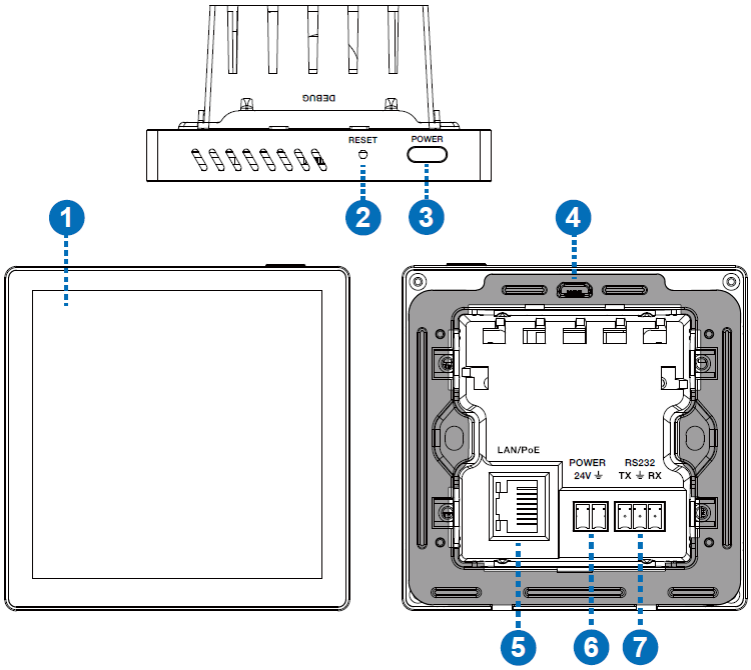

1. Capacitive 4 inch touch screen.
2. RESET: Reset/Reboot button.
   Reboot: After the device boots up, press and hold the RESET button for more than 1s and less than 5s, then release it, the device will reboot. The device won't upload the user projects after rebooting.
   Reset: After the device boots up, press and hold the RESET button for more than 5s, then release it, the device will reset the user configuration information, the IP will be restored to the default settings (IP address: 192.168.0.101, subnet mask: 255.255.0.0), the login password of the management page will be back to "o@wX>63Srp47", the device time will be initialized to automatic acquisition mode, user projects won't be deleted by factory initialization.
3. POWER: button to power on/off and wake-up the screen.
4. USB port: Micro USB port reserved for system debugging.
5. LAN/PoE: 10/100/1000 auto-negotiated RJ-45 Ethernet port with PoE support for control, by default DHCP is disabled, IP address is 192.168.0.101 and subnet mask is 255.255.0.0.
6. POWER 24V: connect the included external 2-pin phoenix 24V 1A power supply if required.
7. RS-232: RS-232 programmable port with 3-pin phoenix connector supporting 8 baud rates from 2400 to 115200bps; PIN1 is TX, PIN2 is GND, PIN3 is RX.

Mounting the unit

This wall-in control panel can be mounted on a standard 86x86 wall box as showed in the below steps:

1- Install the unit onto a 86x86 wall box and fasten it with 2 screws.

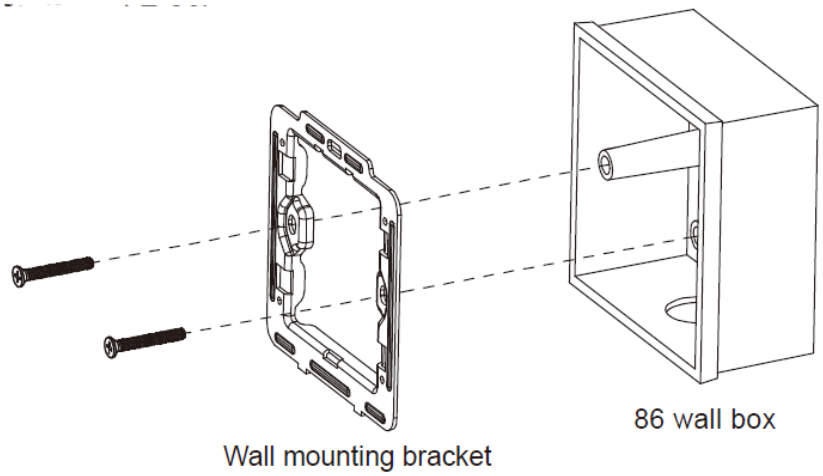

2- Align and insert the touch panel into the bracket, ensure that it's in the right place and press the aluminium frame.

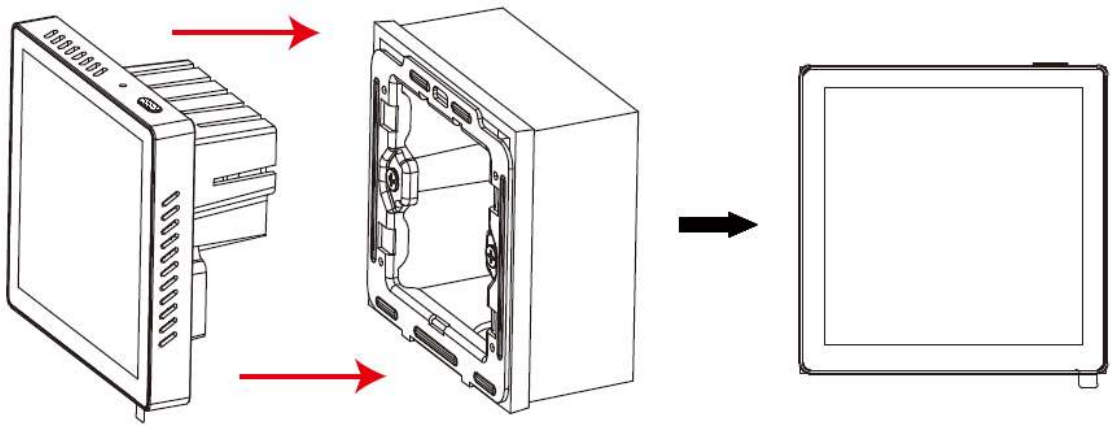

To remove the touch panel, insert a screwdriver into the two holes showed below and pull the unit out of the wall box.

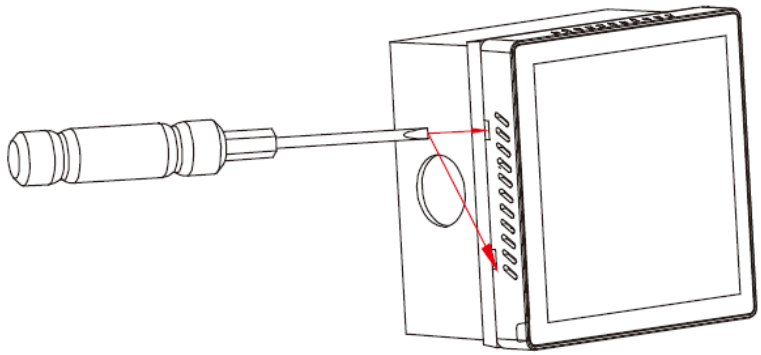

Operation

The default IP address of the unit is 192.168.0.101 (subnet mask: 255.255.0.0), to have access to the Control pad's web configuration page, type http://192.168.0.101/home in a browser and enter the default password "o@wX>63Srp47".

Important: Change the Default Password Immediately

To protect your product and personal data, you must change the default password as soon as possible after setup.

To maintain the highest level of security, it is essential that you set your own strong and memorable password.

How to Change Your Password:

- Power on the device and connect to it using the web interface.
- Log in using the default credentials as above.
- Navigate to Reset Password.
- Enter your new password and confirm.
- Save your changes and log in again using the new password.
- Tips for a Strong Password:
  - Use at least 8 characters (we recommend 12+)
  - Include uppercase and lowercase letters
  - Add numbers and special characters (!, @, #, etc.)
  - Avoid common words or personal information

Failure to change the default password may expose your device to security risks. If you need assistance, please contact our customer support team.

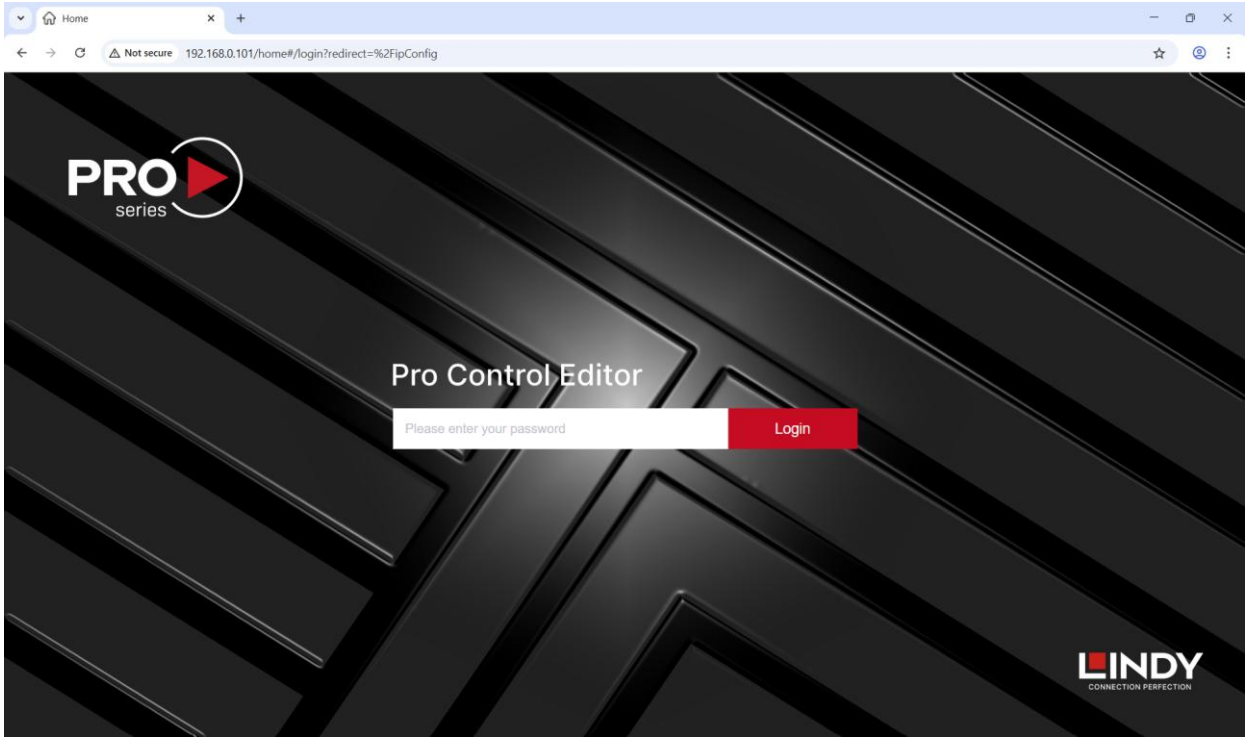

Here you can have access to IP Settings, change the Password, advanced options such as reboot, reset, download logs, download and upload projects, update firmware and set up the authorization period for demo purpose.

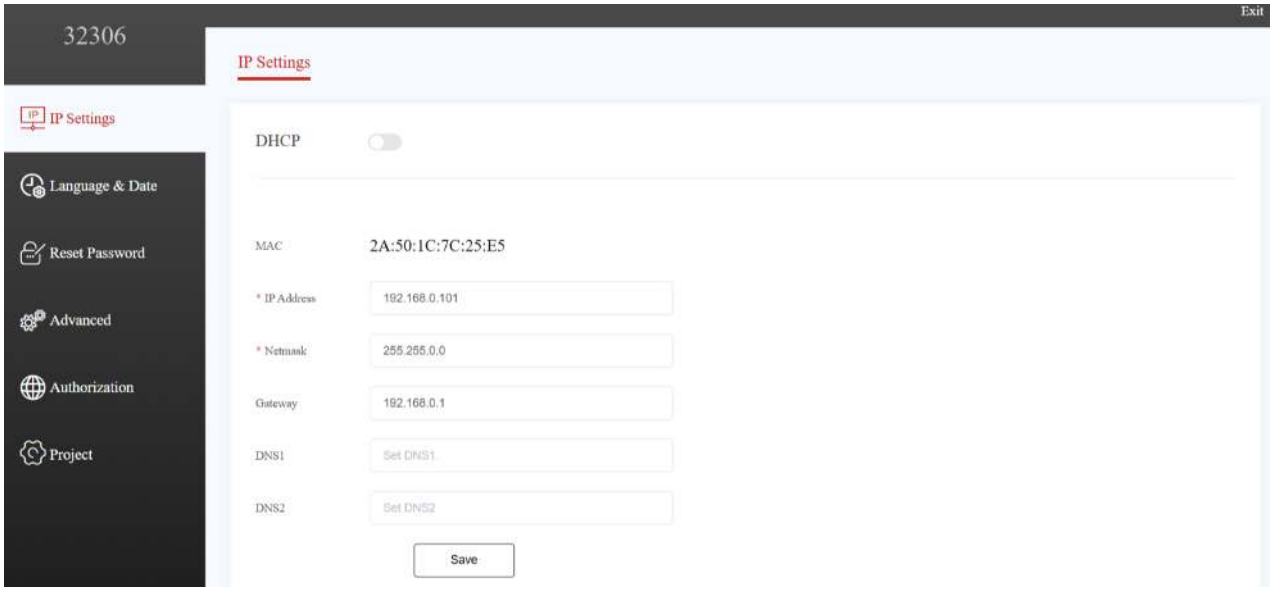

Lindy Pro Control Software

Install Lindy Pro Control software on a computer for control system development, then open the application and select **New** to start a new project.

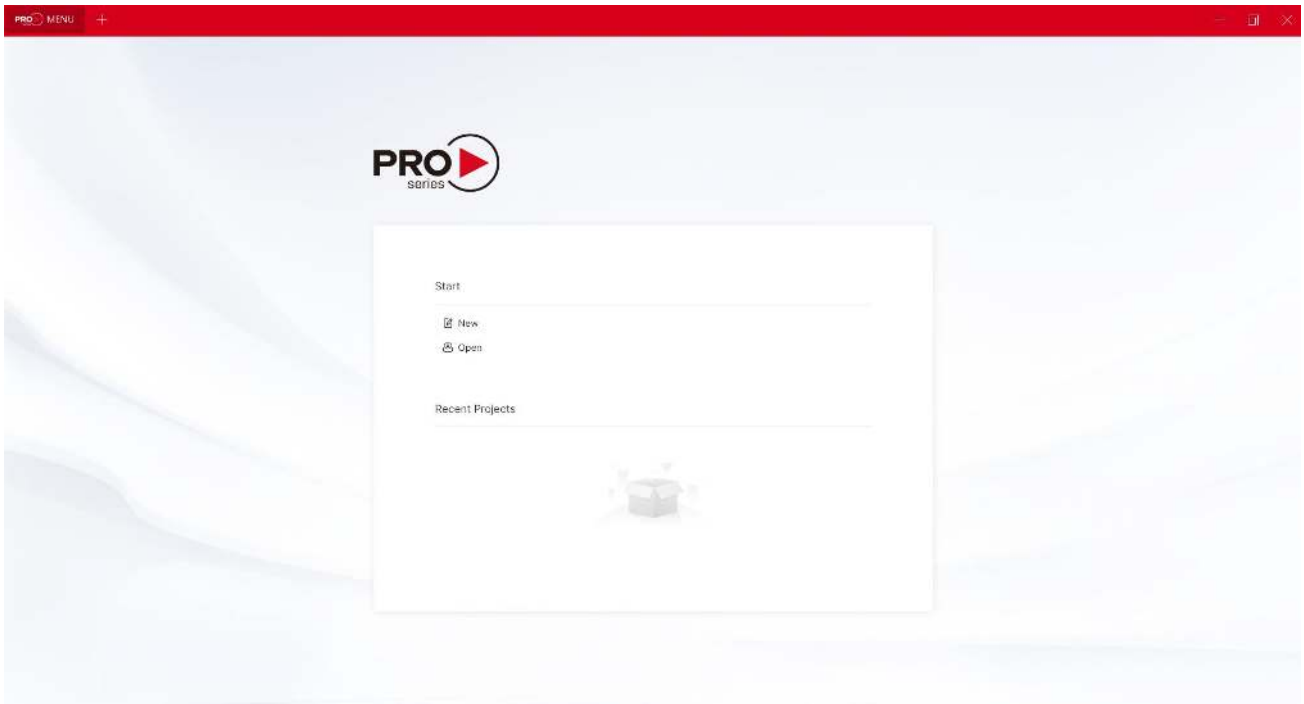

Type the **Name** of the project, select the Control pad's part number from **Processor** drop-down field, choose the **IP/Host** address of the unit and the **Path** on the computer to save the project.

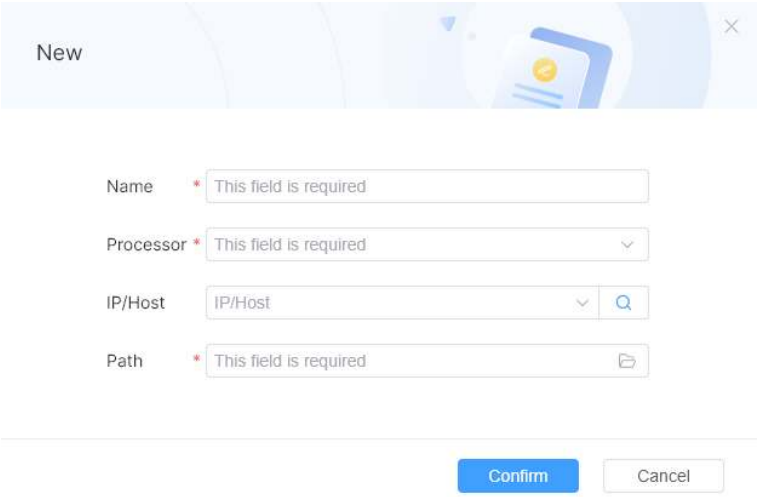

After click on **Confirm**, the **UI Design** and **Logical Design** options can be used to configure the Control pad. Please download the software's user manual from the product pages on our website.

Einführung

Wir freuen uns, dass Ihre Wahl auf ein LINDY-Produkt gefallen ist und danken Ihnen für Ihr Vertrauen. Sie können sich jederzeit auf unsere Produkte und einen guten Service verlassen. Dieses Touchpad, 4 Zoll unterliegt einer 2-Jahres LINDY Herstellergarantie und lebenslangem kostenlosen technischen Support. Bitte lesen Sie diese Anleitung sorgfältig und bewahren Sie sie auf.

Dieses Touchpad ermöglicht die Steuerung beliebiger Geräte über TCP/IP- oder RS-232-Verbindungen. Die Programmierung erfolgt über die Lindy Pro Control-Software, eine benutzerfreundliche und übersichtliche Plattform, mit der sich jedes Steuerungssystem einfach und effektiv verwalten lässt. Das Produkt wird in einer Standard-Einbaudose (86x86mm) montiert und eignet sich ideal für moderne automatisierte Büros, Multimedia- und Smart-Home-Installationen.

Sicherheitshinweise

! GEFAHR !

Bitte lesen Sie die folgenden Sicherheitshinweise sorgfältig durch und bewahren Sie dieses Dokument immer zusammen mit dem Produkt auf.
Die Nichtbeachtung dieser Vorsichtsmaßnahmen kann zu schweren Verletzungen oder zum Tod durch Stromschlag, Feuer oder Schäden am Produkt führen.

Das Berühren der internen Komponenten oder eines beschädigten Kabels kann einen elektrischen Schlag verursachen, der zum Tod führen kann.
Dieses Schaltnetzteil arbeitet mit Anschlussspannungen im Bereich von 100…240 VAC. Für weltweiten Einsatz sind vier verschiedene AC-Adapter für Europa, Großbritannien, USA/Japan und Australien/Neuseeland enthalten. Verwenden Sie den geeigneten Adapter wie es die Abbildung zeigt. Stellen Sie bitte sicher, dass der Adapter fest eingerastet ist und sich nicht abziehen lässt, bevor Sie ihn in die Steckdose stecken.
Um die Gefahr von Bränden, Stromschlägen oder Schäden zu verringern:

- Öffnen Sie weder das Produkt noch sein Netzteil. Es befinden sich keine vom Benutzer zu wartenden Teile im Inneren.
- Ausschließlich qualifiziertes Personal darf Reparaturen oder Wartungen durchführen.
- Verwenden Sie niemals beschädigte Kabel.
- Setzen Sie das Produkt nicht Wasser oder Feuchtigkeit aus.
- Dieses Produkt ist nur für den Gebrauch in geschlossenen Räumen bestimmt.
- Stellen Sie das Produkt nicht in der Nähe von direkten Wärmequellen auf. Stellen Sie es immer an einem gut belüfteten Ort auf.
- Stellen Sie keine schweren Gegenstände auf das Produkt oder die Kabel.
- Bitte stellen Sie vor der Verwendung sicher, dass alle Adapter sicher und fest eingerastet sind

Sicherheits- und Gesundheitsinformationen: LINDY Produkte sind für den sicheren und effektiven Gebrauch konzipiert. In dieser Anleitung finden Sie wichtige Sicherheits- und Gesundheitsinformationen sowie Einzelheiten zur beschränkten Garantie für Ihr Produkt. Die Befolgung dieser Aufbau-, Gebrauchs- und Pflegeanweisungen erhöht den Komfort, die Produktivität und die Sicherheit. Die Nichtbeachtung dieser Richtlinien kann zu einem elektrischen Schlag, Brand, schweren Verletzungen oder Schäden am Produkt oder Eigentum führen. Zusätzliche Unterstützung finden Sie unter www.lindy.com.
Warnung: Außerhalb der Reichweite von Kindern aufbewahren. LINDY Produkte und Zubehör sind kein Spielzeug und sollten nicht von kleinen Kindern angefasst werden, da sie Verletzungen oder Schäden verursachen können.
Erstickungsgefahr: Bei Produkten, die Plastiktüten enthalten oder in solchen geliefert werden, halten Sie die Tüten von Babys und Kindern fern, um Erstickungsgefahr zu vermeiden.
Sicherheit der Stromversorgung: Gilt für Produkte, die mit einem Wechselstromnetzteil betrieben werden. Verwenden Sie nur das für Ihr Produkt angegebene Originalnetzteil oder ein kompatibles Netzteil. Die Nichtbeachtung dieses Hinweises kann zu einem elektrischen Schlag, Brand, schweren Verletzungen oder Produktschäden führen.

Richtige Verwendung: Halten Sie das Gerät von Feuchtigkeit, einschließlich Regen, Schnee oder Wasser, fern und vermeiden Sie die Nähe von Wärmequellen, Lebensmitteln, übermäßigem Schmutz, Staub, Öl, Chemikalien oder direktem Sonnenlicht. Vermeiden Sie bei Geräten mit Anschlüssen das Einstecken von Gegenständen, die Ansammlung von Staub oder die Verwendung von Wärmequellen wie Haartrocknern oder Mikrowellen zum Trocknen des Geräts. Wenn das Gerät nass geworden ist, wischen Sie es vorsichtig mit einem trockenen Tuch ab.
Risikoreiche Verwendung: Dieses Produkt ist nicht für Anwendungen vorgesehen, bei denen ein Versagen zum Tod, zu schweren Verletzungen oder zu erheblichen Umweltschäden führen könnte („Risikoreiche Verwendung"). Die Verwendung in solchen Anwendungen erfolgt ausschließlich auf eigene Gefahr.
Explosive Atmosphären: Lagern oder transportieren Sie keine entflammbaren oder explosiven Materialien neben diesem Produkt oder seinem Zubehör. Ziehen Sie immer den Netzstecker und schalten Sie das Produkt aus, und vermeiden Sie das Aufladen in Bereichen mit potentiell explosiver Atmosphäre.
Kabelanschlüsse und -buchsen: Um einen Stromschlag oder Brand zu vermeiden, wenn Sie Stecker mit einem Netzteil verwenden, vermeiden Sie den Kontakt während des Gebrauchs. Halten Sie die Anschlüsse frei von Feuchtigkeit, Schmutz und Verunreinigungen. Stellen Sie die Verwendung ein und wenden Sie sich an den Kundendienst, wenn ein Stecker beschädigt erscheint.
Reinigung: Um das Risiko eines Brandes, elektrischen Schlags oder einer Beschädigung des Produkts zu minimieren, ziehen Sie alle Kabel ab und schalten Sie das Gerät und das Zubehör aus, bevor Sie es reinigen. Verwenden Sie nur ein trockenes Tuch, um das Gerät von außen zu reinigen. Führen Sie keine Gegenstände in die Anschlüsse ein, und tauchen Sie die Anschlüsse nicht in Flüssigkeiten ein; wischen Sie sie stattdessen gründlich ab und trocknen Sie sie.
Risiko bei Reparaturen: Wenn Sie versuchen, dieses Produkt zu öffnen oder zu reparieren, besteht die Gefahr eines elektrischen Schlags, eines Brands oder von Verletzungen. LINDY empfiehlt dringend, professionelle Reparaturdienste in Anspruch zu nehmen, da nicht autorisierte Reparaturen zum Erlöschen Ihrer Garantie führen können.

VORSICHT

Hautreizung: Dieses Produkt enthält Materialien, die üblicherweise in der Elektronik verwendet werden und bei manchen Benutzern Hautreizungen hervorrufen können. Um dieses Risiko zu verringern, reinigen Sie Ihr Gerät regelmäßig, vermeiden Sie das Auftragen von Lotionen in der Nähe der Kontaktbereiche und stellen Sie den Gebrauch ein, wenn Reizungen auftreten. Wenden Sie sich an Ihren Arzt, wenn die Symptome fortbestehen.
Kabelsicherheit: Freiliegende Kabel können eine Stolperfalle darstellen. Positionieren Sie die Kabel so, dass sie nicht zur Stolperfalle werden oder versehentlich daran gezogen werden kann und schützen Sie sie vor Quetschungen, Abknicken und Hitzeeinwirkung. Überprüfen Sie die Kabel regelmäßig und verwenden Sie diese nicht mehr, wenn sie beschädigt sind. Ziehen Sie die Kabel bei Gewitter oder bei längerer Lagerung aus der Steckdose.

HINWEIS

Hitzebedingte Bedenken: Das Produkt kann bei regelmäßigem Gebrauch warm werden. Vermeiden Sie längeren Hautkontakt, sorgen Sie für ausreichende Belüftung und verwenden Sie es in gut belüfteten Bereichen, um Überhitzung und Unwohlsein zu vermeiden.
Persönliche medizinische Geräte: Elektronische Emissionen und magnetische Felder von LINDY Produkten können unbeabsichtigt medizinische Geräte stören, obwohl sie den gesetzlichen Vorschriften entsprechen. Wenn Sie eine Störung vermuten, schalten Sie das Produkt sofort aus. Wenden Sie sich an den Hersteller Ihres medizinischen Geräts oder an Ihren medizinischen Betreuer, wenn Sie Hinweise zur Verwendung elektronischer Geräte in der Nähe benötigen.
Handhabung: Behandeln Sie Ihr LINDY Produkt mit Sorgfalt. Das Produkt kann beschädigt werden, wenn es herunterfällt, durchstochen wird oder mit Flüssigkeit in Berührung kommt. Wenn Sie eine Beschädigung vermuten, verwenden Sie das Produkt nicht mehr, um mögliche Gefahren zu vermeiden.

Anwendungshinweise für das Netzteil

Falls vorhanden, entfernen Sie den Kunststoffsschutz vom Adapter.
Stecken Sie den gewünschten Stecker in den Adapter.
Die Stecker sind kodiert, um ein falsches Einstecken zu vermeiden.
Drücken Sie den Adapter fest an das Gehäuse, drehen Sie ihn und lassen Sie die Verriegelung des Adapters einrasten.

Zum Entfernen drücken Sie den markierten Knopf und drehen Sie ihn in die entgegengesetzte Richtung.
Vergewissern Sie sich, dass der Stecker vor der Verwendung fest eingerastet ist!

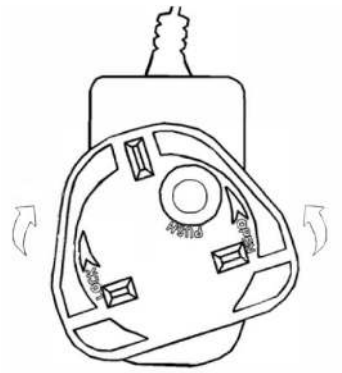

ACHTUNG!
Außerhalb der Reichweite von Kindern aufbewahren. Stecken Sie **niemals** nur den Adapter in die Steckdose!

Lieferumfang

- Steuerung Touchpad
- 3-poliger 3.81-mm-Phoenix-Stecker (Stecker)
- 2x Wandbefestigungsschrauben mit Wandhalterung
- 24V 1A Mehrländer-Netzteil, 2-poliger 3.81-mm-Phoenix-Stecker
- Lindy-Benutzerhandbuch

Eigenschaften

- Programmierbares 4-Zoll-Touchpad
- Kapazitiver Touchscreen mit einer Auflösung von 720x720
- Einfache Programmierung mit der Lindy Pro Control-Software, einer benutzerfreundlichen und übersichtlichen Plattform zur einfachen Programmierung aller verwaltbaren Geräte
- Laden Sie die Lindy Pro Control-App aus dem Google Play Store und dem Apple Store herunter, um die programmierten Projekte von Ihrem Smartphone oder Tablet aus zu verwalten
- Wandmontage-Design, einfach in eine Standard-UK-1-Gang-Box einzubauen (86x86mm)
- Steuerung über LAN- und RS-232-Anschlüsse
- PoE 802.3af RJ45 1-Gbit/s-Netzwerksteuerungsanschluss (TCP IP/UDP/HTTP/Websocket-Kommunikationsprotokolle)

Spezifikationen

- CPU: ARM Cortex-A55 1.8GHz
- Betriebssystem: Android 11.0
- RAM: 4GB DDR4
- Flash-Speicher: 32GB EMMC
- ESD-Schutz: ±8 kV (Luftspaltentladung)
- Human Body Model: ±4 kV (Kontaktentladung)
- Lagertemperatur: -20 °C bis 60 °C (-4 °F bis 140 °F)
- Betriebstemperatur: 0 °C bis 40 °C (32 °F bis 104 °F)
- Relative Luftfeuchtigkeit: 10 % bis 90 % (nicht kondensierend)
- Rahmen aus Aluminiumlegierung

- Farbe: schwarze Frontplatte mit grauem Rahmen
- Stromversorgung: DC 24V/1A oder PoE
- Leistungsaufnahme: 5W

Installation

Vorder- und Rückseite

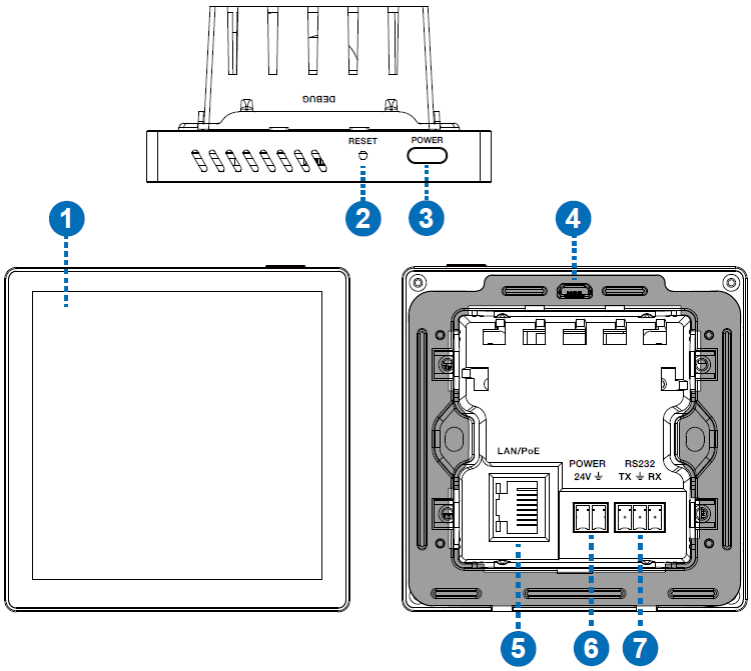

1. Kapazitiver 4-Zoll-Touchscreen.
2. RESET: Reset-/Neustart-Taste.
   Neustart: Halten Sie nach dem Hochfahren des Geräts die RESET-Taste länger als 1 Sekunde und kürzer als 5 Sekunden gedrückt und lassen Sie sie dann los. Das Gerät wird neu gestartet. Nach dem Neustart werden die Benutzerprojekte nicht hochgeladen.
   Zurücksetzen: Halten Sie nach dem Hochfahren des Geräts die RESET-Taste länger als 5 Sekunden gedrückt und lassen Sie sie dann los. Das Gerät setzt die Benutzerkonfigurationsdaten zurück und die IP-Adresse wird auf die Standardeinstellungen zurückgesetzt (IP-Adresse: 192.168.0.101, Subnetzmaske: 255.255.0.0). Das Anmeldekennwort für die Verwaltungsseite wird wieder auf „o@wX>63Srp47“ zurückgesetzt, die Gerätezeit wird auf den automatischen Erfassungsmodus initialisiert und Benutzerprojekte werden durch die Werksinitialisierung nicht gelöscht.
3. POWER: Taste zum Ein- und Ausschalten sowie zum Aufwecken des Bildschirms.
4. USB-Anschluss: Micro-USB-Anschluss für die Systemfehlerbehebung reserviert.
5. LAN/PoE: 10/100/1000 automatisch ausgehandelter RJ-45-Ethernet-Anschluss mit PoE-Unterstützung für die Steuerung, standardmäßig ist DHCP deaktiviert, die IP-Adresse lautet 192.168.0.101 und die Subnetzmaske ist 255.255.0.0.
6. POWER 24V: Schließen Sie bei Bedarf das mitgelieferte externe 2-polige Phoenix-Netzteil mit 24V und 1A an.
7. RS-232: Programmierbarer RS-232-Anschluss mit 3-poligem Phoenix-Stecker, der 8 Baudraten von 2400 bis 115200 bps unterstützt; PIN1 ist TX, PIN2 ist GND, PIN3 ist RX.

Montage des Geräts

Dieses Wandbedienfeld kann wie in den folgenden Schritten gezeigt an einer Standard-Wanddose mit den Maßen 86x86mm montiert werden:

1- Installieren Sie das Gerät auf einer Wanddose mit den Maßen 86x86mm und befestigen Sie es mit 2 Schrauben.

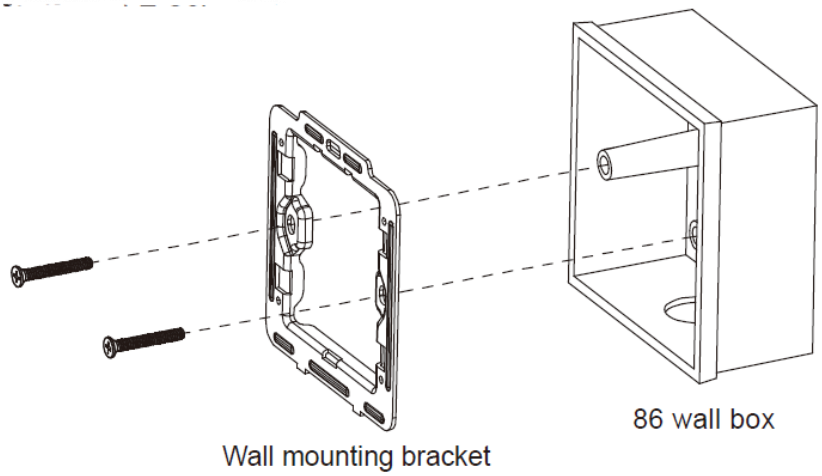

2- Richten Sie das Touchpanel aus und setzen Sie es in die Halterung ein. Vergewissern Sie sich, dass es richtig sitzt, und drücken Sie den Aluminiumrahmen fest..

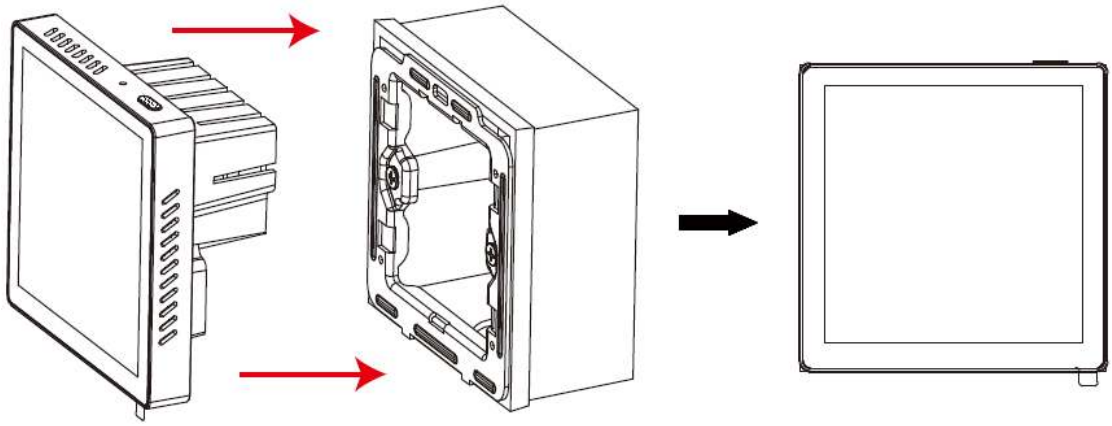

Um das Touchpanel zu entfernen, stecken Sie einen Schraubendreher in die beiden unten abgebildeten Löcher und ziehen Sie das Gerät aus der Wanddose heraus.

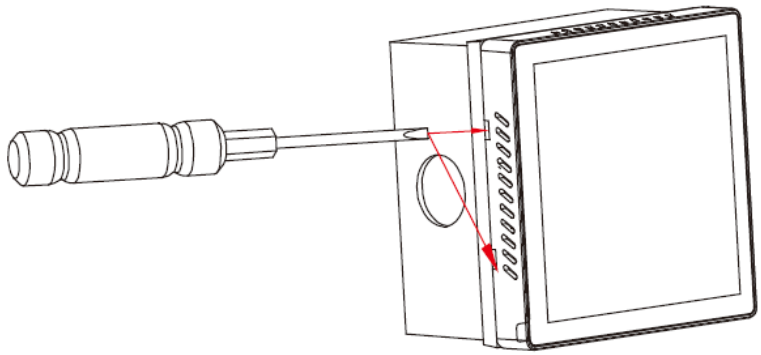

Betrieb

Die Standard-IP-Adresse des Geräts lautet 192.168.0.101 (Subnetzmaske: 255.255.0.0). Um auf die Webkonfigurationsseite des Control Pads zuzugreifen, geben Sie http://192.168.0.101/home in einen Browser ein und geben Sie das Standardpasswort „o@wX>63Srp47” ein.

Wichtig: Ändern Sie das Standardpasswort sofort

Um Ihr Produkt und Ihre persönlichen Daten zu schützen, müssen Sie das Standardpasswort so schnell wie möglich nach der Einrichtung ändern.
Um ein Höchstmaß an Sicherheit zu gewährleisten, ist es unerlässlich, dass Sie ein eigenes sicheres und leicht zu merkendes Passwort festlegen.
So ändern Sie Ihr Passwort:

- Schalten Sie das Gerät ein und stellen Sie über die Webschnittstelle eine Verbindung her.
- Melden Sie sich mit den oben genannten Standard-Anmeldedaten an.
- Navigieren Sie zu „Passwort zurücksetzen“.
- Geben Sie Ihr neues Passwort ein und bestätigen Sie es.
- Speichern Sie Ihre Änderungen und melden Sie sich erneut mit dem neuen Passwort an.
- Tipps für ein sicheres Passwort:
    - Verwenden Sie mindestens 8 Zeichen (wir empfehlen 12+).
    - Verwenden Sie Groß- und Kleinbuchstaben.
    - Fügen Sie Zahlen und Sonderzeichen hinzu (!, @, # usw.).
    - Vermeiden Sie gängige Wörter oder persönliche Informationen.

Wenn Sie das Standardpasswort nicht ändern, kann Ihr Gerät Sicherheitsrisiken ausgesetzt sein. Wenn Sie Hilfe benötigen, wenden Sie sich bitte an unseren Kundensupport.

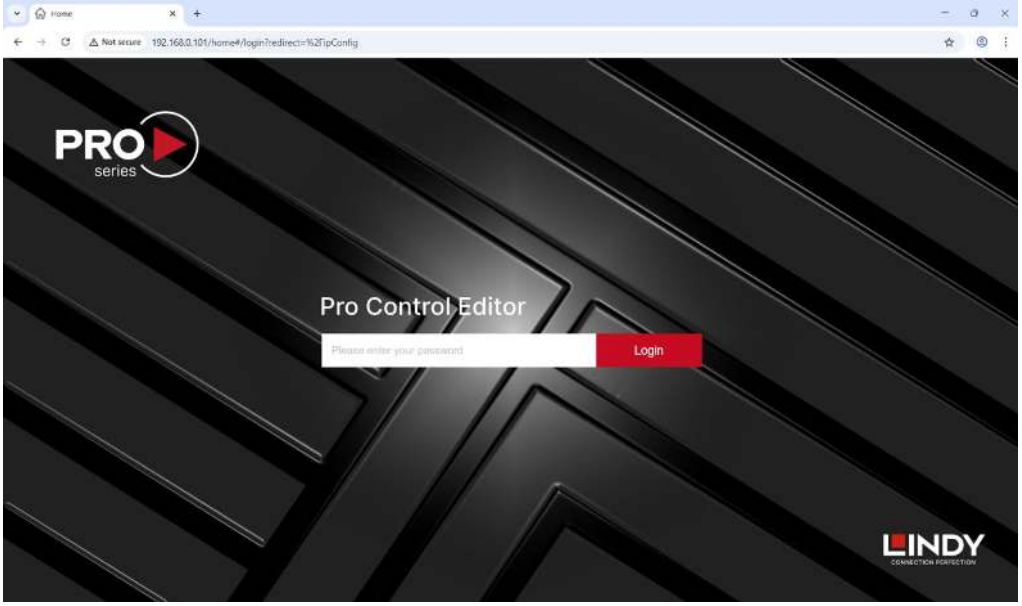

Hier können Sie auf die IP-Einstellungen zugreifen, das Passwort ändern, erweiterte Optionen wie Neustart, Zurücksetzen, Protokolle herunterladen, Projekte herunterladen und hochladen, Firmware aktualisieren und Autorisierungszeitraum für Demo-Zwecke einrichten.

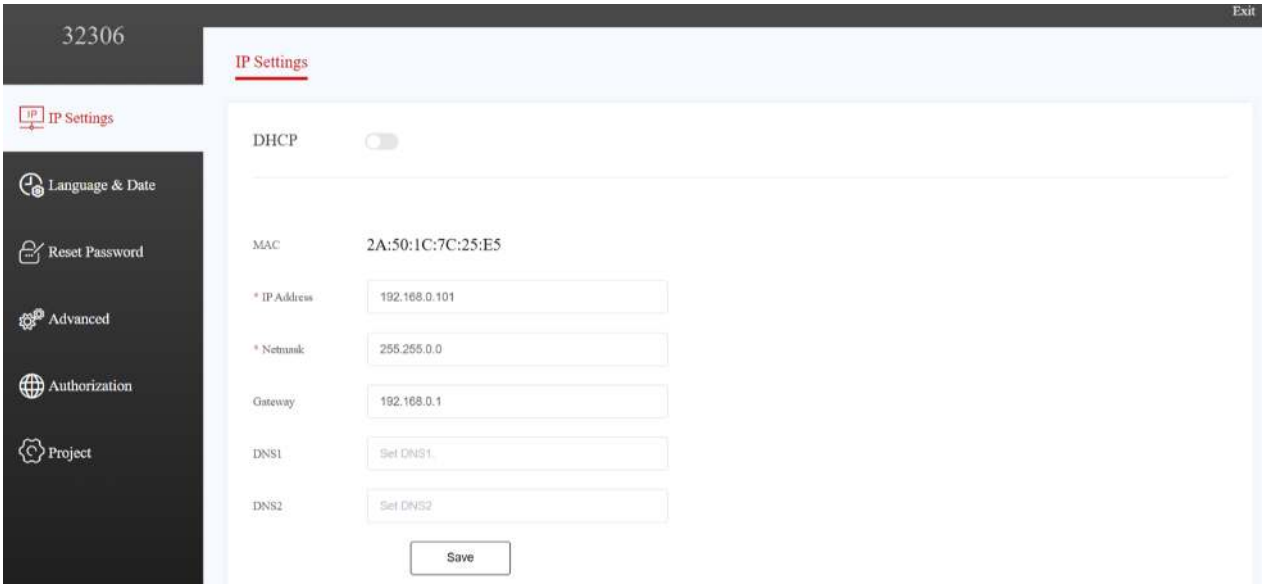

Lindy Pro Control Software

Installieren Sie die Lindy Pro Control Software auf einem Computer für die Entwicklung des Steuerungssystems, öffnen Sie dann die Anwendung und wählen Sie Neu, um ein neues Projekt zu starten.

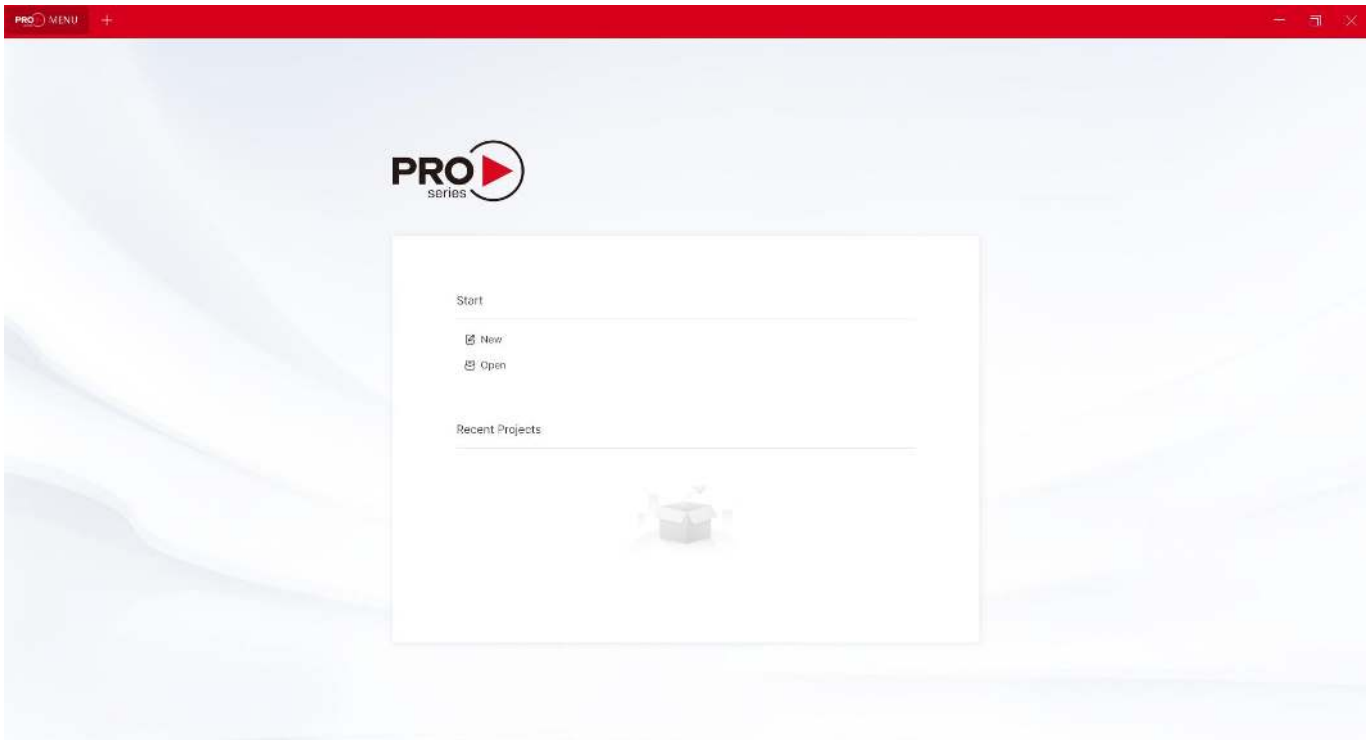

Geben Sie den **Namen** des Projekts ein, wählen Sie die Teilenummer des Control Pads aus dem Dropdown-Feld **Prozessor**, wählen Sie die **IP/Host**-Adresse des Geräts und den **Pfad** auf dem Computer, um das Projekt zu speichern.

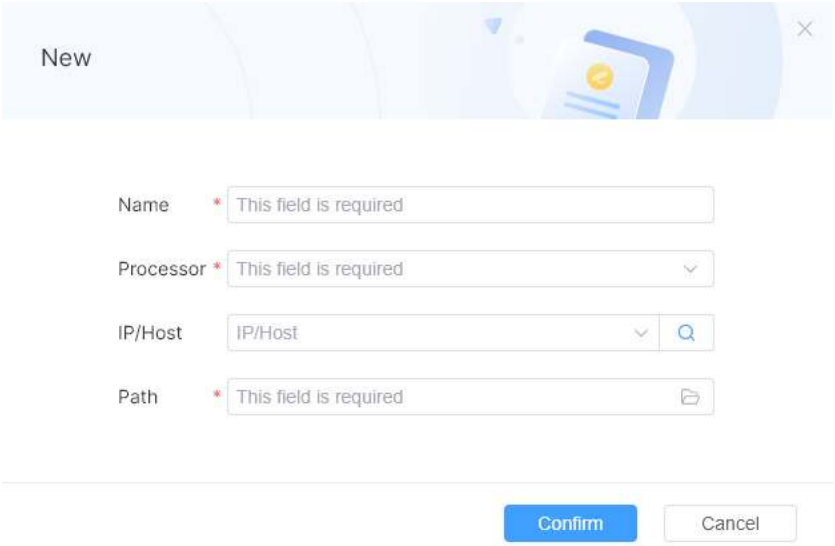

Nach dem Klicken auf **Bestätigen** können die Optionen **UI-Design** und **Logisches Design** verwendet werden, um das Control Pad zu konfigurieren. Bitte laden Sie das Benutzerhandbuch der Software von den Produktseiten auf unserer Website herunter.

Introduction

Nous sommes heureux que votre choix se soit porté sur un produit LINDY et vous remercions de votre confiance. Vous pouvez compter à tout moment sur la qualité de nos produits et de notre service. Ce Pavé tactile de commande, 4 pouces est soumis à une durée de garantie LINDY de 2 année(s) et d'une assistance technique gratuite à vie. Merci de lire attentivement ces instructions et de les conserver pour future référence.

Ce pavé tactile permet de commander n'importe quel appareil à l'aide de commandes via des connexions TCP IP ou RS-232. La programmation s'effectue via le logiciel Lindy Pro Control, une plateforme conviviale et claire qui permet de gérer n'importe quel système de commande de manière simple et efficace. À encastrer dans un boîtier standard de 86x86, ce produit est idéal pour les bureaux automatisés modernes, les installations multimédias et les maisons intelligentes.

Consignes de sécurité

! ATTENTION !

Merci de lire attentivement ces instructions de sécurité et de les conserver avec le produit.
Le non-respect de ces précautions peut causer un choc électrique entrainant des blessures graves, voire mortelles, un incendie ou des dommages au produit.

Toucher les composants internes ou un câble endommagé peut provoquer un choc électrique pouvant entraîner la mort.
Cet appareil est une alimentation à découpage et peut fonctionner avec des tensions d'alimentation de 100...240 VAC Pour une utilisation dans le monde entier, quatre adaptateurs secteur différents sont inclus : Type Euro, type UK, type US/Japon et type Australie/Nouvelle-Zélande. Utilisez l'adaptateur secteur approprié comme indiqué sur la photo et assurez-vous qu'il est solidement fixé en place et qu'il ne se détache pas en tirant avant de l'installer dans une prise électrique.
Pour éviter les risques d'incendie, de choc électrique ou de dommages:

- N'ouvrez pas l'appareil ni son alimentation électrique. Il n'y a pas de pièces réparables par l'utilisateur à l'intérieur.
- Seul un personnel d'entretien qualifié est autorisé à effectuer toute réparation ou entretien.
- Ne jamais utiliser de câble endommagé.
- Ne pas mouiller le produit et ne pas l'exposer à l'humidité.
- N'utilisez pas ce produit à l'extérieur, il est destiné à un usage intérieur uniquement.
- Ne pas placer le produit à proximité de sources de chaleur. Toujours le placer dans un endroit suffisamment ventilé.
- Ne pas déposer de charge lourde sur le produit ou sur les câbles.
- Veuillez vous assurer que l'adaptateur utilisé est fermement fixé et verrouillé en place avant de l'insérer dans une prise murale.

Informations sur la sécurité et la santé : Les produits LINDY sont conçus pour une utilisation sûre et efficace. Veuillez consulter ce guide pour obtenir des informations essentielles sur la sécurité et la santé, ainsi que des détails sur la garantie limitée de votre produit. Le respect de ces instructions d'installation, d'utilisation et d'entretien améliore le confort, la productivité et la sécurité. Le non-respect de ces instructions peut entraîner un choc électrique, un incendie, des blessures graves ou des dommages au produit ou à la propriété. Une assistance supplémentaire est disponible sur www.lindy.com.
Avertissement : Tenir hors de portée des enfants. Les produits et accessoires LINDY ne sont pas des jouets et ne doivent pas être manipulés par de jeunes enfants, car ils peuvent causer des blessures ou des dommages.
Risque de suffocation : Pour les produits contenant ou fournis dans des sacs en plastique, garder les sacs hors de portée des bébés et des enfants afin d'éviter tout risque de suffocation.

Sécurité de l'alimentation électrique : S'applique aux produits utilisant une alimentation en courant alternatif. Utilisez uniquement le bloc d'alimentation CA original ou compatible spécifié pour votre produit. Le non-respect de cette consigne peut entraîner un choc électrique, un incendie, des blessures graves ou des dommages au produit.

Utilisation correcte : Conservez l'appareil à l'abri de l'humidité, notamment de la pluie, de la neige ou de l'eau, et évitez de le placer à proximité de sources de chaleur, d'aliments, de saletés excessives, de poussière, d'huile, de produits chimiques ou de la lumière directe du soleil. Pour les appareils dotés de ports, évitez d'y insérer des objets, de laisser la poussière s'accumuler ou d'utiliser des sources de chaleur telles qu'un sèche-cheveux ou un four à micro-ondes pour le sécher. Si l'appareil est mouillé, essuyez délicatement l'extérieur avec un chiffon sec.

Utilisation à haut risque : Ce produit n'est pas destiné à des applications dont la défaillance pourrait entraîner la mort, des blessures graves ou des dommages environnementaux importants (« utilisation à haut risque »). L'utilisation dans de telles applications se fait à vos risques et périls.

Atmosphères explosives : Ne stockez pas et ne transportez pas de matériaux inflammables ou explosifs à côté de ce produit ou de ses accessoires. Débranchez et éteignez toujours le produit, et évitez de le charger dans des zones où l'atmosphère est potentiellement explosive.

Connecteurs et ports de câbles : Pour éviter les chocs ou les incendies lors de l'utilisation de connecteurs avec une alimentation électrique, évitez tout contact pendant l'utilisation. Gardez les connecteurs à l'abri de l'humidité, de la saleté et des contaminants. Cessez d'utiliser l'appareil et contactez le service d'assistance si l'un des connecteurs semble endommagé.

Nettoyage : Pour minimiser les risques d'incendie, d'électrocution ou d'endommagement du produit, débranchez tous les câbles et mettez l'appareil et les accessoires hors tension avant de les nettoyer. Utilisez un chiffon sec pour nettoyer l'extérieur uniquement. Évitez d'insérer des objets dans les ports et ne plongez pas les connecteurs dans des liquides ; au contraire, essuyez-les et séchez-les soigneusement.

Risque lié aux réparations : Tenter d'ouvrir ou de réparer ce produit peut vous exposer à des risques d'électrocution, d'incendie ou de blessure. LINDY recommande fortement de faire appel à des services de réparation professionnels, car les réparations non autorisées peuvent annuler votre garantie.

ATTENTION

Irritation de la peau : Ce produit contient des matériaux couramment utilisés dans l'électronique qui peuvent provoquer une irritation de la peau chez certains utilisateurs. Pour réduire ce risque, nettoyez régulièrement votre appareil, évitez d'appliquer des lotions près des zones de contact et cessez d'utiliser l'appareil en cas d'irritation. Consultez votre fournisseur de soins de santé si les symptômes persistent.

Sécurité des câbles : Les câbles exposés peuvent faire trébucher. Disposez les câbles de manière à éviter les risques de trébuchement ou de traction et protégez-les contre les écrasements, les courbures brusques et l'exposition à la chaleur. Inspectez régulièrement les câbles et cessez de les utiliser s'ils sont endommagés. Débrancher les câbles en cas d'orage ou de stockage à long terme.

AVIS

Préoccupations liées à la chaleur : Le produit peut devenir chaud lors d'une utilisation régulière. Évitez tout contact prolongé avec la peau, assurez une ventilation adéquate et utilisez le produit dans des zones bien ventilées afin d'éviter toute surchauffe et tout inconfort.

Dispositifs médicaux personnels : Les émissions électroniques et les champs magnétiques des produits LINDY peuvent interférer involontairement avec des appareils médicaux, malgré la conformité réglementaire. Si vous suspectez une interférence, éteignez immédiatement le produit. Pour obtenir des conseils sur l'utilisation d'appareils électroniques à proximité, consultez le fabricant de votre appareil médical ou votre fournisseur de soins de santé.

Manipulation : Manipulez votre produit LINDY avec précaution. Le produit peut être endommagé en cas de chute, de perforation ou d'exposition à un liquide. Si vous pensez qu'il est endommagé, arrêtez de l'utiliser afin d'éviter tout risque potentiel.

Instructions d'utilisation de l'alimentation

Installez l'adaptateur approprié au pays d'utilisation dans l'alimentation électrique, sa conception empêche une insertion incorrecte. Par une courte rotation d'environ 20 degrés, l'adaptateur s'enclenche en place par un clic audible. Après l'enclenchement, l'adaptateur ne peut plus revenir en arrière. Pour le retirer, appuyez sur le bouton et tournez dans le sens inverse.
Avant l'utilisation, assurez-vous toujours que l'adaptateur est bien fixé dans l'alimentation et qu'il ne peut pas être tourné et retiré.

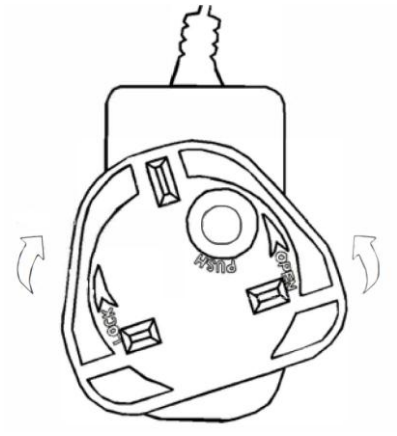

ATTENTION!
Ne pas laisser à la portée des enfants.
NE JAMAIS insérer la fiche seule dans une prise secteur!

Contenu

- Pavé tactile de commande
- Connecteur Phoenix 3 broches 3.81mm (mâle)
- 2 vis de fixation murale avec support de fixation murale
- Alimentation électrique multi-pays 24V 1A, connecteur Phoenix 2 broches 3.81mm
- Manuel d'utilisation Lindy

Caractéristiques

- Pavé tactile programmable de 4 pouces
- Écran tactile capacitif avec une résolution de 720x720
- Programmation simple avec le logiciel Lindy Pro Control, plateforme conviviale et claire pour programmer facilement tout appareil gérable
- Téléchargez l'application Lindy Pro Control depuis Google Play Store et Apple Store pour gérer les projets programmés depuis votre smartphone ou votre tablette
- Conception pour montage mural, facile à installer dans un boîtier standard britannique 1 Gang (86x86mm)
- Contrôle via les ports LAN et RS-232
- Port de contrôle réseau PoE 802.3af RJ45 1Gbps (protocoles de communication TCP IP/UDP/HTTP/Websocket)

Spécification

- CPU : ARM Cortex-A55 1.8GHz
- Système d'exploitation : Android 11.0
- RAM : 4Gb DDR4
- Mémoire flash : 32Gb EMMC
- Protection ESD : ±8 kV (décharge dans l'air)
- Modèle de corps humain : ±4 kV (décharge par contact)
- Température de stockage : -20 °C à 60 °C (-4 °F à 140 °F)

- Température de fonctionnement : 0 °C à 40 °C (32 °F à 104 °F)
- Humidité relative : 10 % à 90 % (sans condensation)
- Cadre en alliage d'aluminium
- Couleur : panneau avant noir avec cadre gris
- Alimentation requise : CC 24V/1A ou PoE
- Consommation électrique : 5W

Installation

Front & rear panel

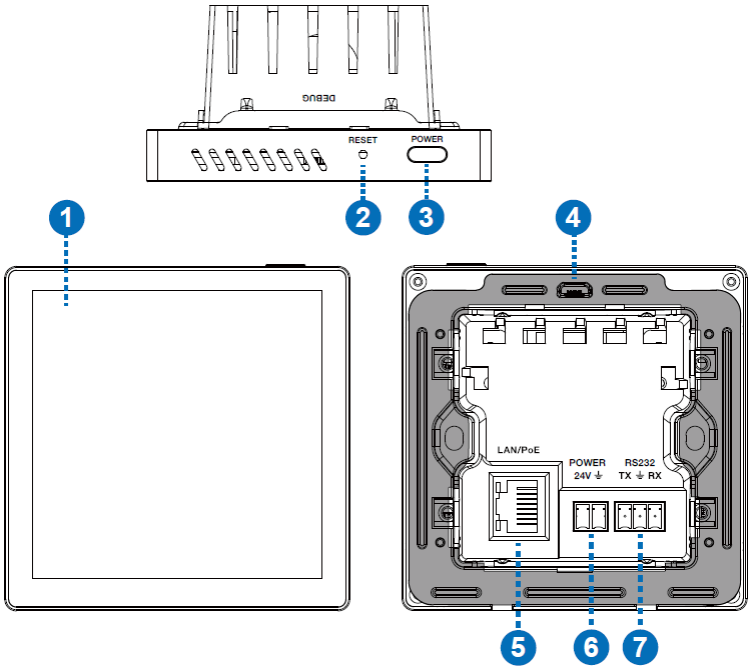

1. Écran tactile capacitif de 4 pouces.
2. RESET : bouton de réinitialisation/redémarrage.
   Redémarrage : après le démarrage de l'appareil, appuyez sur le bouton RESET pendant plus d'une seconde et moins de cinq secondes, puis relâchez-le. L'appareil redémarrera. L'appareil ne téléchargera pas les projets utilisateur après le redémarrage.
   Réinitialisation : après le démarrage de l'appareil, appuyez sur le bouton RESET pendant plus de cinq secondes, puis relâchez-le. L'appareil réinitialisera les informations de configuration utilisateur et l'adresse IP sera rétablie à ses paramètres par défaut (adresse IP : 192.168.0.101, masque de sous-réseau : 255.255.0.0), le mot de passe de connexion de la page de gestion reviendra à « o@wX>63Srp47 », l'heure de l'appareil sera initialisée en mode d'acquisition automatique, les projets utilisateur ne seront pas supprimés par la réinitialisation d'usine.
3. POWER : bouton pour allumer/éteindre et réactiver l'écran.
4. Port USB : port micro USB réservé au débogage du système.
5. LAN/PoE : port Ethernet RJ-45 10/100/1000 à négociation automatique avec prise en charge PoE pour le contrôle. Par défaut, le DHCP est désactivé, l'adresse IP est 192.168.0.101 et le masque de sous-réseau est 255.255.0.0.
6. POWER 24V : connectez l'alimentation externe 24V 1A à 2 broches Phoenix fournie si nécessaire.
7. RS-232 : port RS-232 programmable avec connecteur Phoenix à 3 broches prenant en charge 8 débits en bauds de 2400 à 115200 bps ; la broche 1 est TX, la broche 2 est GND, la broche 3 est RX.

Montage de l'appareil

Ce panneau de commande encastrable peut être monté sur un boîtier mural standard 86x86 comme indiqué dans les étapes ci-dessous :

1- Installez l'appareil sur un boîtier mural 86x86 et fixez-le à l'aide de 2 vis.

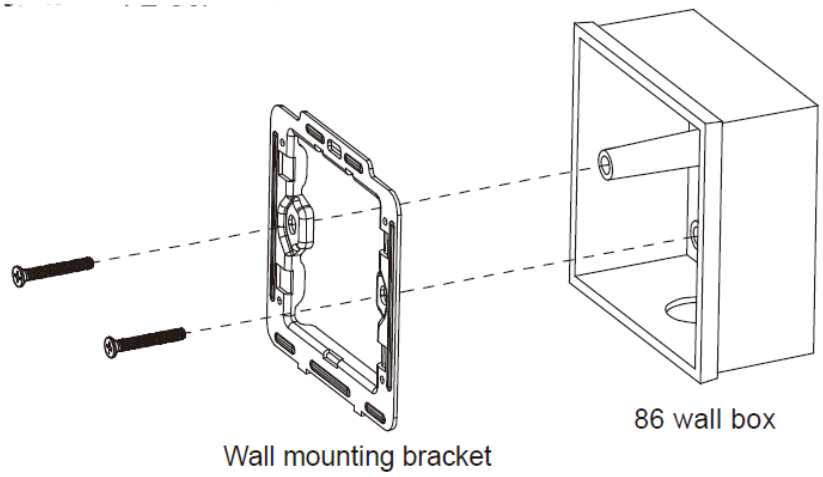

2- Alignez et insérez l'écran tactile dans le support, assurez-vous qu'il est bien en place et appuyez sur le cadre en aluminium.

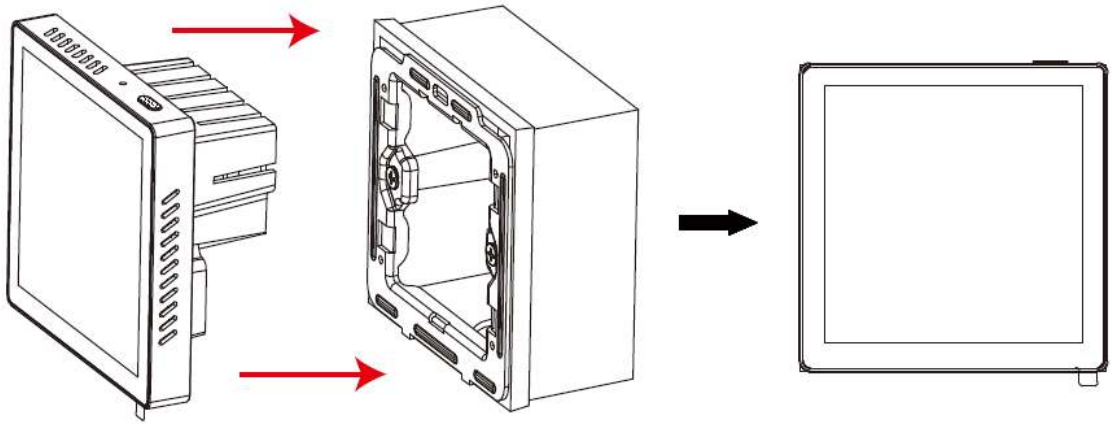

Pour retirer l'écran tactile, insérez un tournevis dans les deux trous indiqués ci-dessous et retirez l'appareil du boîtier mural.

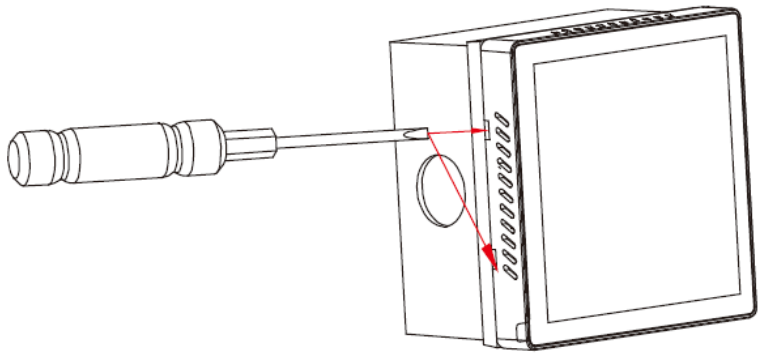

Utilisation

L'adresse IP par défaut de l'appareil est 192.168.0.101 (masque de sous-réseau : 255.255.0.0). Pour accéder à la page de configuration Web du panneau de commande, tapez http://192.168.0.101/home dans un navigateur et entrez le mot de passe par défaut « o@wX>63Srp47 ».

Important : modifiez immédiatement le mot de passe par défaut

Afin de protéger votre produit et vos données personnelles, vous devez modifier le mot de passe par défaut dès que possible après la configuration.

Pour maintenir le plus haut niveau de sécurité, il est essentiel que vous définissiez votre propre mot de passe, fort et facile à mémoriser.

Comment modifier votre mot de passe :

- Allumez l'appareil et connectez-vous à celui-ci à l'aide de l'interface Web.
- Connectez-vous à l'aide des identifiants par défaut indiqués ci-dessus.
- Accédez à Réinitialiser le mot de passe.
- Saisissez votre nouveau mot de passe et confirmez.
- Enregistrez vos modifications et reconnectez-vous à l'aide du nouveau mot de passe.
- Conseils pour créer un mot de passe fort :
    - Utilisez au moins 8 caractères (nous recommandons 12+)
    - Incluez des lettres majuscules et minuscules
    - Ajoutez des chiffres et des caractères spéciaux (!, @, #, etc.)
    - Évitez les mots courants ou les informations personnelles

Si vous ne modifiez pas le mot de passe par défaut, votre appareil pourrait être exposé à des risques de sécurité. Si vous avez besoin d'aide, veuillez contacter notre service clientèle.

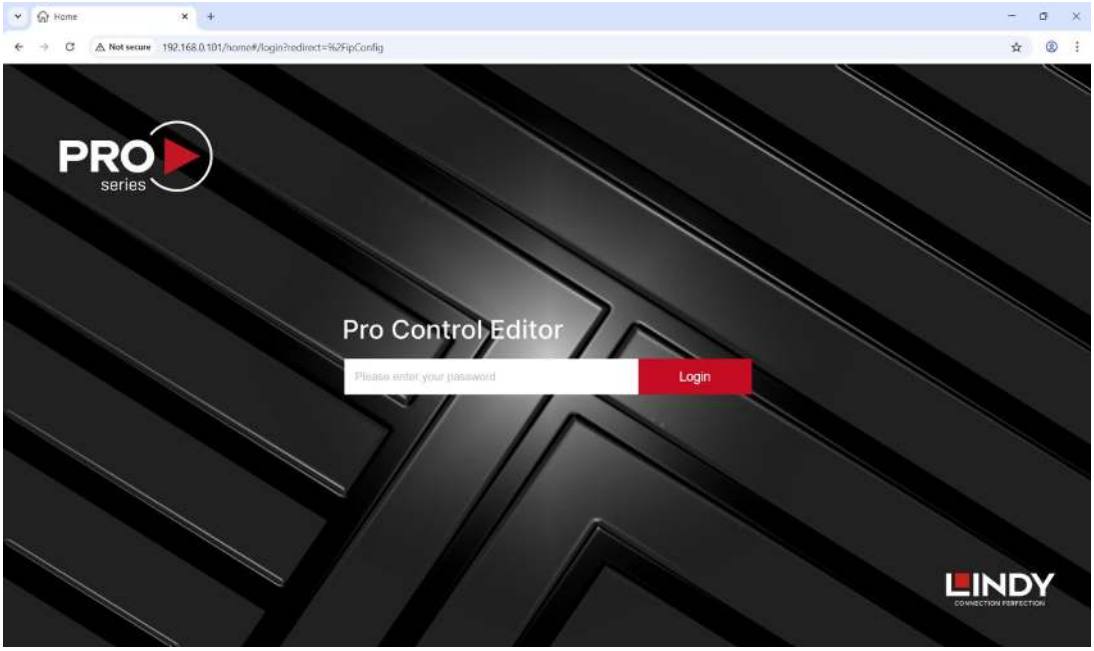

Vous pouvez ici accéder aux paramètres IP, modifier le mot de passe, accéder à des options avancées telles que le redémarrage, la réinitialisation, le téléchargement des journaux, le téléchargement et l'envoi de projets, la mise à jour du micrologiciel et la configuration de l'autorisation.

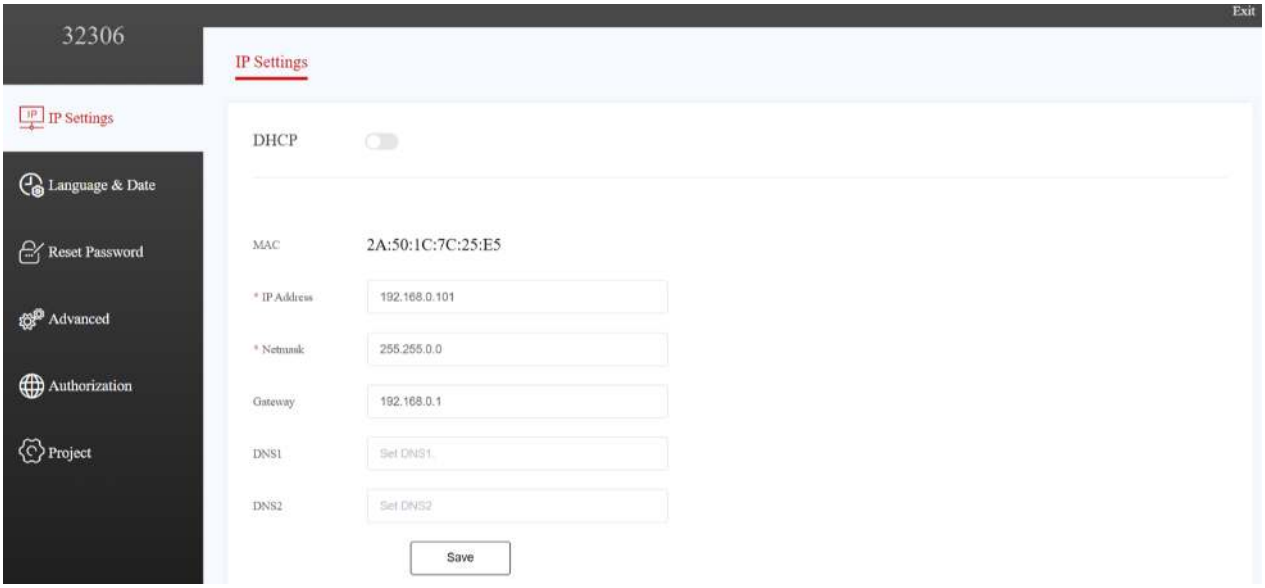

Lindy Pro Control Software

Installez le logiciel Lindy Pro Control sur un ordinateur pour développer le système de contrôle, puis ouvrez l'application et sélectionnez **New** pour démarrer un nouveau projet.

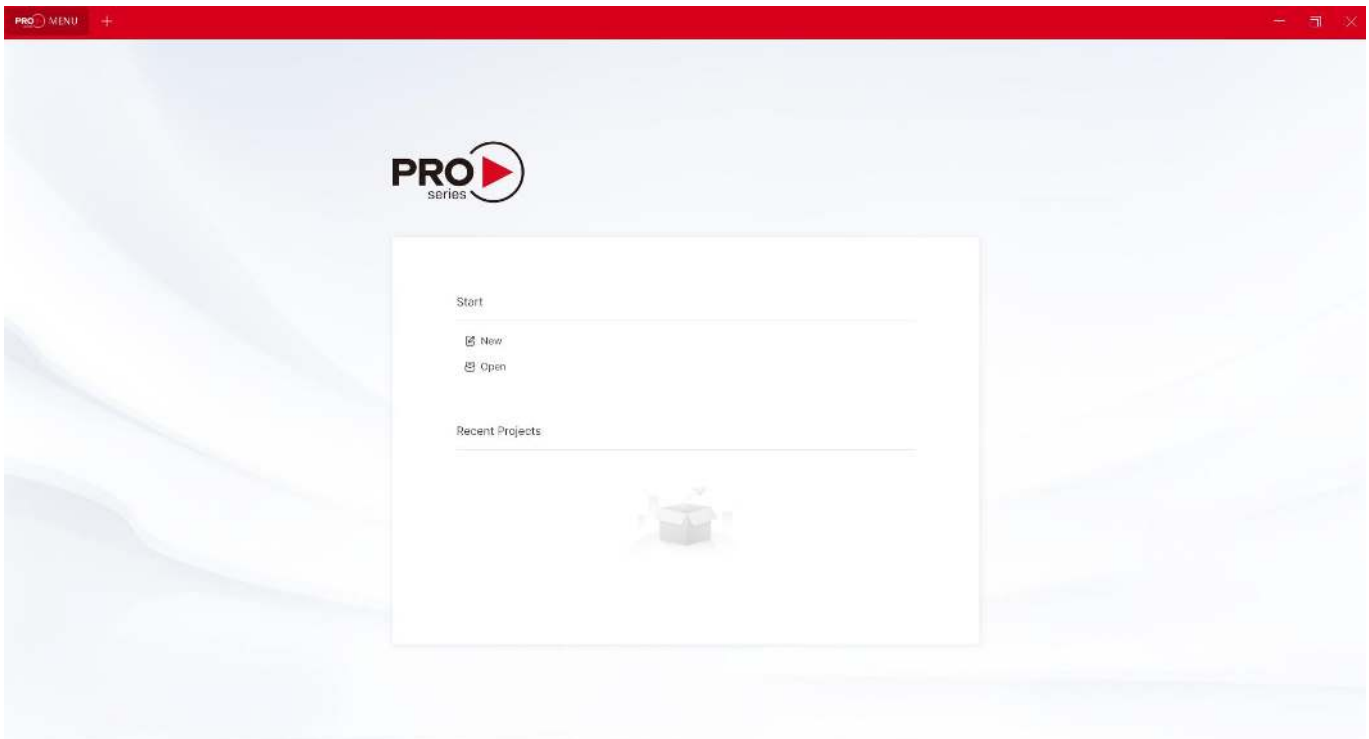

Saisissez le **Name** du projet, sélectionnez le numéro de pièce du panneau de commande dans le champ déroulant **Processor**, choisissez l'adresse **IP/Host** de l'unité et le **Path** sur l'ordinateur pour enregistrer le projet.

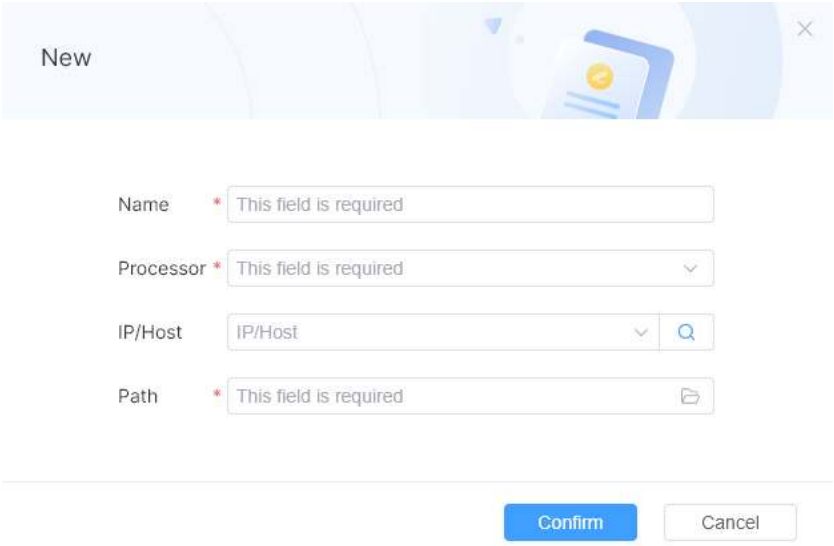

Après avoir cliqué sur **Confirm**, les options **Conception de l'interface utilisateur** et **Conception logique** peuvent être utilisées pour configurer le panneau de commande. Veuillez télécharger le manuel d'utilisation du logiciel à partir des pages produits de notre site web.

Introduzione

Vi ringraziamo per aver acquistato Control Touchpad, 4 pollici. Questo prodotto è stato progettato per garantirvi la massima affidabilità e semplicità di utilizzo ed è coperto da 2 anni di garanzia LINDY oltre che da un servizio di supporto tecnico a vita. Per assicurarvi di farne un uso corretto vi invitiamo a leggere attentamente questo manuale e a conservarlo per future consultazioni.

Questo touchpad consente il controllo di qualsiasi dispositivo con comandi tramite connessioni TCP IP o RS-232. La programmazione avviene tramite il software Lindy Pro Control, una piattaforma intuitiva e chiara per gestire qualsiasi sistema di controllo in modo semplice ed efficace. Con montaggio a incasso in una scatola standard 86x86, questo prodotto è ideale per uffici moderni automatizzati, installazioni multimediali e smart home.

Istruzioni di sicurezza

! ATTENZIONE !

Per favore leggete la seguente informativa e conservate sempre questo documento con il prodotto.
La mancata osservanza di queste precauzion1 può causare seri infortuni o la morte per folgorazione, incendi o danneggiare il prodotto.

Toccare i componenti interni o un cavo danneggiato può causare uno shock elettrico che può condurre alla morte.
Questo dispositivo ha un alimentatore a commutazione che può funzionare con tensioni di alimentazione all'interno del range 100…240 VAC. La fornitura comprende quattro adattatori AC per prese di tutto il mondo: Euro, UK, US/Giappone e Australia/Nuova Zelanda. Utilizzate l'adattatore AC appropriato e montatelo come mostrato nell'immagine, assicurandovi che sia fissato correttamente e che non si stacchi estraendolo dalla presa.
Per ridurre il rischio di incendi, folgorazione o danni:

- Non aprite il prodotto o l'alimentatore. Non esistono componenti utilizzabili all'interno.
- La riparazione o manutenzione del prodotto può essere effettuata solo da personale qualificato.
- Non utilizzare mai cavi danneggiati.
- Non fate entrare il prodotto in contatto con acqua e non utilizzatelo in luoghi umidi.
- Questo prodotto è pensato esclusivamente per l'uso in ambienti interni.
- Non posizionate il prodotto nelle vicinanze di sorgenti di calore. Installatelo sempre in luoghi ben ventilati.
- Non appoggiate oggetti pesanti sul prodotto o sui cavi.
- Vi preghiamo di assicurarvi che ogni adattatore sia fermamente inserito e bloccato in sede prima di collegarlo a una presa di corrente.

Informazioni sulla sicurezza e sulla salute: I prodotti LINDY sono progettati per un uso sicuro ed efficace. Leggere questa guida per informazioni essenziali sulla sicurezza e sulla salute e per i dettagli sulla garanzia limitata del prodotto. Il rispetto di queste istruzioni per l'installazione, l'uso e la manutenzione aumenta il comfort, la produttività e la sicurezza. La mancata osservanza di queste linee guida può provocare scosse elettriche, incendi, lesioni gravi o danni al prodotto o alle cose. Ulteriore assistenza è disponibile su www.lindy.com.
Attenzione: Tenere fuori dalla portata dei bambini. I prodotti e gli accessori LINDY non sono giocattoli e non devono essere maneggiati da bambini piccoli, in quanto possono causare lesioni o danni.
Pericolo di soffocamento: Per i prodotti contenenti o forniti in sacchetti di plastica, tenere i sacchetti lontano da neonati e bambini per evitare il soffocamento.
Sicurezza dell'alimentazione: Si applica ai prodotti che utilizzano un alimentatore AC. Utilizzare solo l'alimentatore AC originale o compatibile specificato per il prodotto. La mancata osservanza di queste indicazioni può provocare scosse elettriche, incendi, lesioni gravi o danni al prodotto.

Uso corretto: Tenere il dispositivo lontano dall'umidità, compresi pioggia, neve o acqua, ed evitare di posizionarlo vicino a fonti di calore, cibo, sporco eccessivo, polvere, olio, sostanze chimiche o luce solare diretta. Per i dispositivi dotati di porte, evitare di inserire oggetti, di lasciare che si accumuli polvere o di utilizzare fonti di calore come asciugacapelli o microonde per asciugare il dispositivo. Se il dispositivo si bagna, pulire delicatamente l'esterno con un panno asciutto.
Uso ad alto rischio: questo prodotto non è destinato ad applicazioni in cui un guasto potrebbe causare morte, lesioni gravi o danni ambientali significativi ("uso ad alto rischio"). L'uso in tali applicazioni è esclusivamente a rischio dell'utente.
Atmosfere esplosive: Non conservare o trasportare materiali infiammabili o esplosivi accanto a questo prodotto o ai suoi accessori. Staccare sempre la spina e spegnere il prodotto ed evitare di caricarlo in aree con atmosfere potenzialmente esplosive.
Connettori e porte dei cavi: Per evitare scosse o incendi quando si utilizzano connettori con un alimentatore, evitare il contatto durante l'uso. Tenere i connettori al riparo da umidità, sporcizia e agenti contaminanti. Interrompere l'uso e contattare l'assistenza se un connettore appare danneggiato.
Pulizia: Per ridurre al minimo i rischi di incendio, scosse elettriche o danni al prodotto, scollegare tutti i cavi e spegnere il dispositivo e gli accessori prima di pulirli. Utilizzare un panno asciutto per pulire solo l'esterno. Evitare di inserire oggetti nelle porte e non immergere i connettori in liquidi, ma pulirli e asciugarli accuratamente.
Rischio di riparazioni: Il tentativo di aprire o riparare questo prodotto può esporre a rischi di scosse elettriche, incendi o lesioni. LINDY raccomanda vivamente di ricorrere a servizi di riparazione professionali, poiché le riparazioni non autorizzate possono invalidare la garanzia.
ATTENZIONE
Irritazione cutanea: Questo prodotto contiene materiali comunemente utilizzati in elettronica che possono causare irritazioni cutanee ad alcuni utenti. Per ridurre questo rischio, pulire regolarmente il dispositivo, evitare di applicare lozioni in prossimità delle aree di contatto e interrompere l'uso in caso di irritazione. Se i sintomi persistono, consultare un medico.
Sicurezza dei cavi: I cavi esposti possono rappresentare un rischio di inciampo. Disporre i cavi in modo da evitare rischi di inciampo o di trazione e proteggerli da schiacciamenti, curve strette ed esposizione al calore. Ispezionare regolarmente i cavi e interromperne l'uso se danneggiati. Scollegare i cavi durante i temporali o in caso di stoccaggio a lungo termine.
AVVISO
Problemi legati al calore: Il prodotto può diventare caldo durante l'uso regolare. Evitare il contatto prolungato con la pelle, garantire un'adeguata ventilazione e utilizzare il prodotto in aree ben ventilate per evitare il surriscaldamento e il disagio.
Dispositivi medici personali: Le emissioni elettroniche e i campi magnetici dei prodotti LINDY possono interferire involontariamente con i dispositivi medici, nonostante la conformità alle normative. Se si sospetta un'interferenza, spegnere immediatamente il prodotto. Per indicazioni sull'utilizzo di dispositivi elettronici nelle vicinanze, consultare il produttore del dispositivo medico o il proprio operatore sanitario.
Manipolazione: Maneggiare il prodotto LINDY con cura. Il prodotto potrebbe danneggiarsi in caso di caduta, foratura o esposizione a liquidi. Se si sospetta un danno, interrompere l'uso del prodotto per evitare potenziali rischi.

Istruzioni per l'uso dell'alimentatore

Se presente, rimuovere la protezione di plastica dall'adattatore. Inserire la spina necessaria nell'adattatore. Le spine sono dotate di linguetta per evitare un inserimento errato.
Premere fermamente l'adattatore verso l'alloggiamento, ruotarlo e lasciare che il blocco dell'adattatore scatti in posizione. Per rimuoverlo, premere il pulsante indicato e ruotarlo nella direzione opposta.
Assicurarsi che la spina sia bloccata saldamente in posizione prima dell'uso!

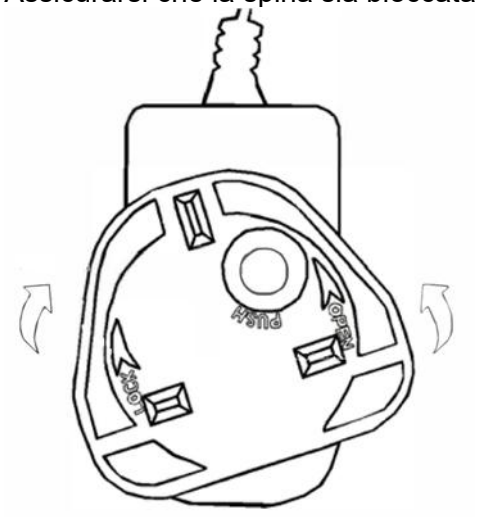

ATTENZIONE!
Tenere fuori dalla portata dei bambini.
Non inserire **MAI** solamente la spina in una presa di corrente!

Contenuto della confezione

- Control Touchpad
- Connettore Phoenix a 3 pin da 3.81mm (maschio)
- 2 viti per il montaggio a parete con staffa di montaggio a parete
- Alimentatore multi-country 24V 1A, connettore Phoenix a 2 pin da 3.81mm
- Manuale utente Lindy

Caratteristiche

- Touchpad programmabile da 4 pollici
- Touchscreen capacitivo con risoluzione 720x720
- Programmazione semplice con il software Lindy Pro Control, piattaforma intuitiva e chiara per programmare facilmente qualsiasi dispositivo gestibile con dei comandi
- Applicazione Lindy Pro Control scaricabile da Google Play Store e Apple Store per gestire i progetti programmati da smartphone o tablet
- Design per montaggio a parete, facile da installare in una scatola standard UK (86x86mm)
- Controllo tramite porte LAN e RS-232
- Porta RJ45 PoE 802.3af da 1Gbps (protocolli di comunicazione TCP IP/UDP/HTTP/Websocket)

Specifiche

- CPU: ARM Cortex-A55 1.8GHz
- Sistema operativo: Android 11.0
- RAM: 4 Gb DDR4
- Memoria flash: 32 Gb EMMC
- Protezione ESD: ±8 kV (scarica aerea)
- Protezione ESD: ±4 kV (scarica da contatto)
- Temperatura di stoccaggio: da -20 °C a 60 °C (da -4 °F a 140 °F)
- Temperatura operativa: 0 °C - 40 °C (32 °F - 104 °F)
- Umidità relativa: dal 10% al 90% (senza condensa)

- Telaio in lega di alluminio
- Colore: pannello frontale nero con telaio grigio
- Requisiti di alimentazione: 24V DC/1A o PoE
- Consumo energetico: 5W

Installazione

Pannello anteriore e posteriore

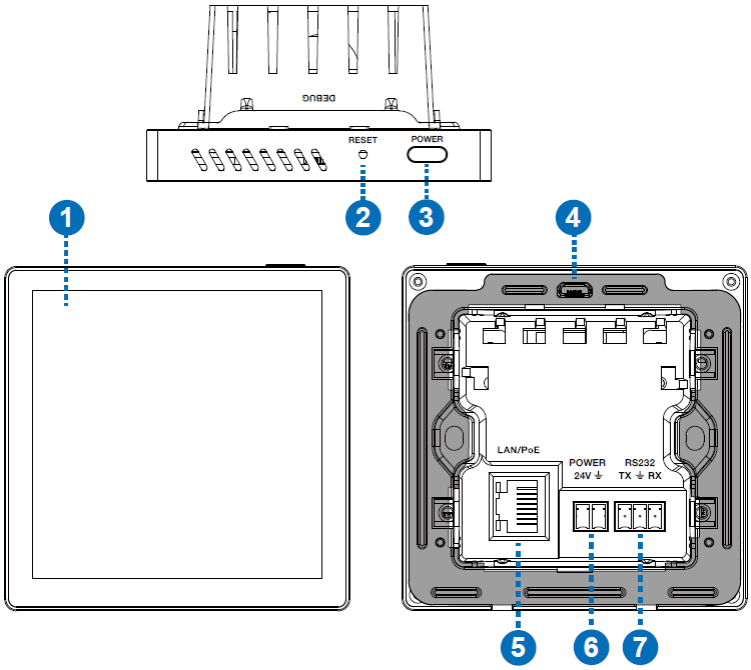

1. Touchscreen capacitivo da 4 pollici.
2. RESET: pulsante di reset/riavvio.
   Riavvio: dopo l'avvio del dispositivo, tenere premuto il pulsante RESET per più di 1 secondo e meno di 5 secondi, quindi rilasciarlo: il dispositivo si riavvierà. Dopo il riavvio, il dispositivo non caricherà i progetti dell'utente.
   Reset: dopo l'avvio del dispositivo, tenere premuto il pulsante RESET per più di 5 secondi, quindi rilasciarlo: il dispositivo resetterà le informazioni di configurazione dell'utente e l'IP verrà ripristinato alle impostazioni predefinite (indirizzo IP: 192.168.0.101, subnet mask: 255.255.0.0), la password di accesso alla pagina di gestione tornerà a essere “o@wX>63Srp47”, l'ora del dispositivo verrà inizializzata in modalità di acquisizione automatica, i progetti utente non verranno cancellati dall'inizializzazione di fabbrica.
3. POWER: pulsante per accendere/spegnere e riattivare lo schermo.
4. Porta USB: porta micro USB riservata al debug del sistema.
5. LAN/PoE: porta Ethernet RJ-45 10/100/1000 con negoziazione automatica e supporto PoE per il controllo, per impostazione predefinita il DHCP è disabilitato, l'indirizzo IP è 192.168.0.101 e la subnet mask è 255.255.0.0.
6. POWER 24V: collegare l'alimentatore esterno a 2 pin Phoenix 24V 1A incluso, se necessario.
7. RS-232: porta RS-232 programmabile con connettore Phoenix a 3 pin che supporta 8 velocità di trasmissione da 2400 a 115200bps; PIN1 è TX, PIN2 è GND, PIN3 è RX.

Montaggio dell'unità

Questo pannello di controllo a muro può essere montato su una scatola da incasso standard 86x86 come mostrato nei passaggi seguenti:

1- Installare l'unità su una scatola da incasso 86x86 e fissarla con 2 viti.

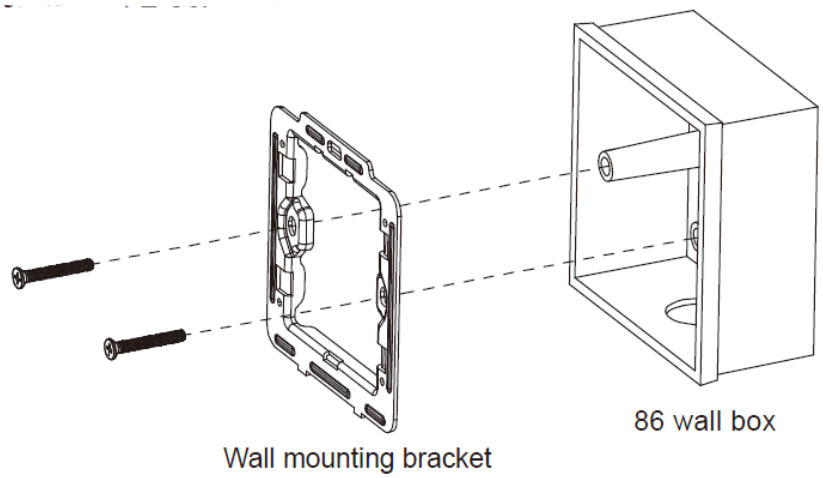

2- Allineare e inserire il touchscreen nella staffa, assicurarsi che sia nella posizione corretta e premere il telaio in alluminio.

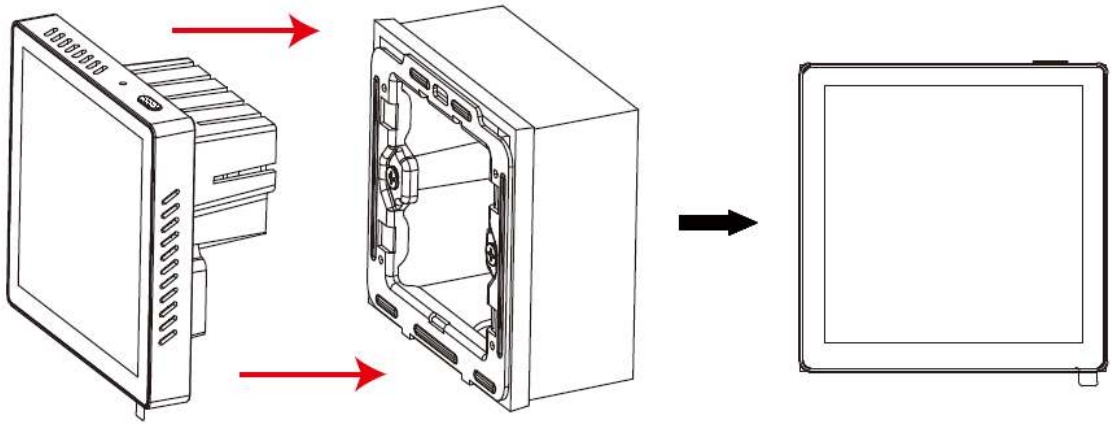

Per rimuovere il touchscreen, inserire un cacciavite nei due fori mostrati di seguito ed estrarre l'unità dalla scatola da incasso.

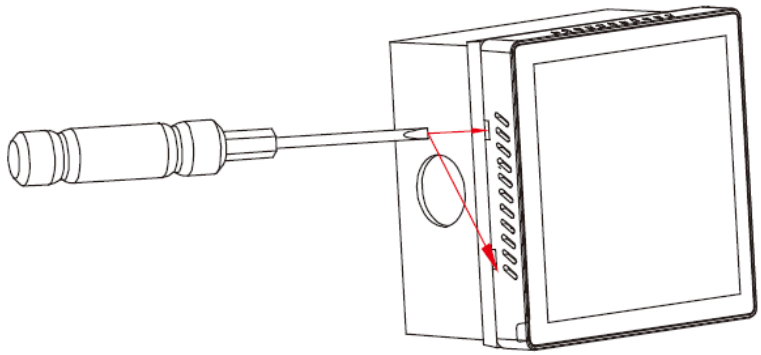

Utilizzo

L'indirizzo IP predefinito dell'unità è 192.168.0.101 (subnet mask: 255.255.0.0). Per accedere alla pagina di configurazione web del pannello di controllo, digitare http://192.168.0.101/home in un browser e inserire la password predefinita “o@wX>63Srp47”.

Importante: modificare immediatamente la password predefinita

Per proteggere il prodotto e i dati personali, è necessario modificare la password predefinita il prima possibile dopo la configurazione.

Per mantenere il massimo livello di sicurezza, è essenziale impostare una password complessa e facile da ricordare.

Come modificare la password:

- Accendere il dispositivo e connettersi ad esso utilizzando l'interfaccia web.
- Accedere utilizzando le credenziali predefinite come sopra.
- Selezionare Reset password.
- Immettere la nuova password e confermare.
- Salvare le modifiche e accedere nuovamente utilizzando la nuova password.
- Suggerimenti per una password complessa:
    - Utilizzare almeno 8 caratteri (si consigliano 12+)
    - Includere lettere maiuscole e minuscole
    - Aggiungere numeri e caratteri speciali (!, @, #, ecc.)
    - Evitare parole comuni o informazioni personali

La mancata modifica della password predefinita può esporre il dispositivo a rischi per la sicurezza. Per assistenza, contattare il nostro team di assistenza clienti.

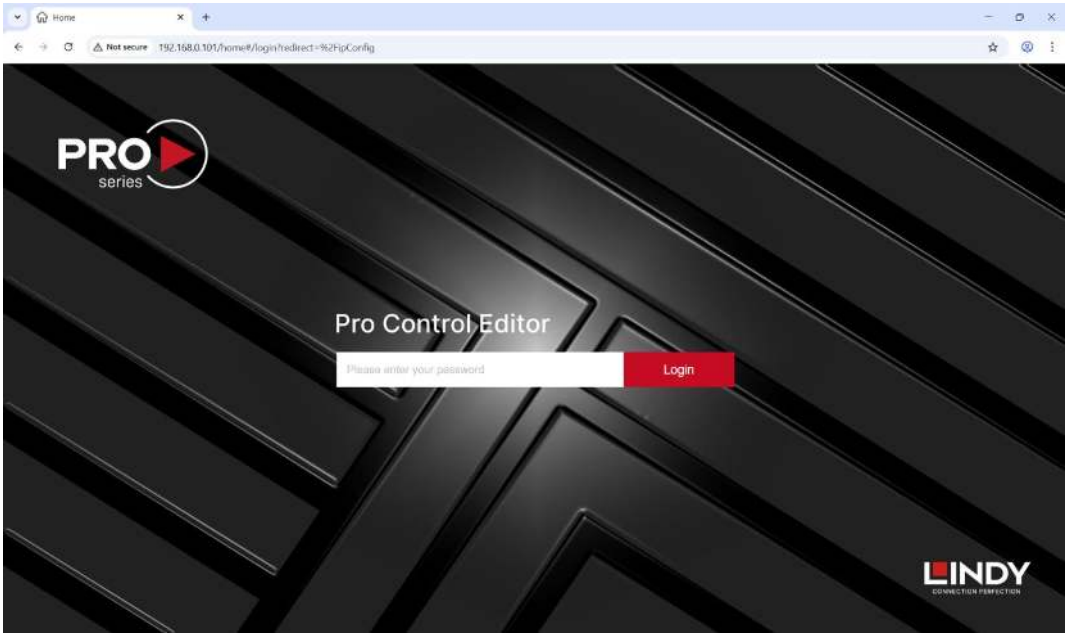

Qui è possibile accedere alle impostazioni di rete, modificare la password, opzioni avanzate come riavvio, ripristino, download dei log, download e upload dei progetti, aggiornamento del firmware e impostare il periodo di autorizzazione per scopi dimostrativi.

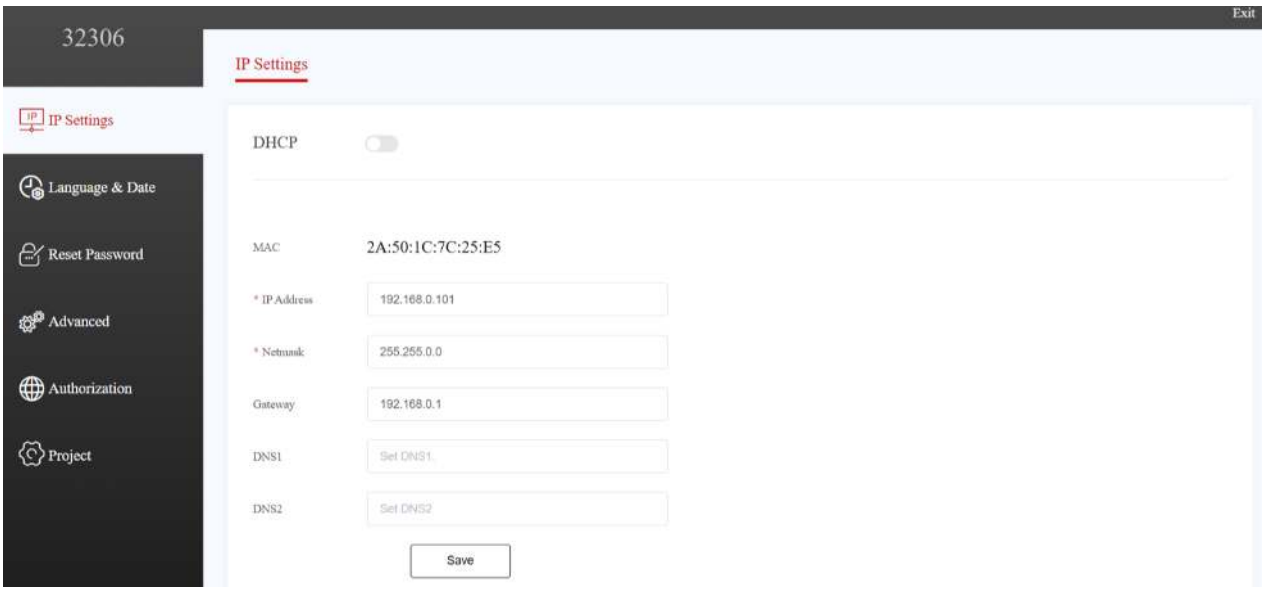

Lindy Pro Control Software

Installare il software Lindy Pro Control su un computer, quindi aprire l'applicazione e selezionare **New** per avviare un nuovo progetto.

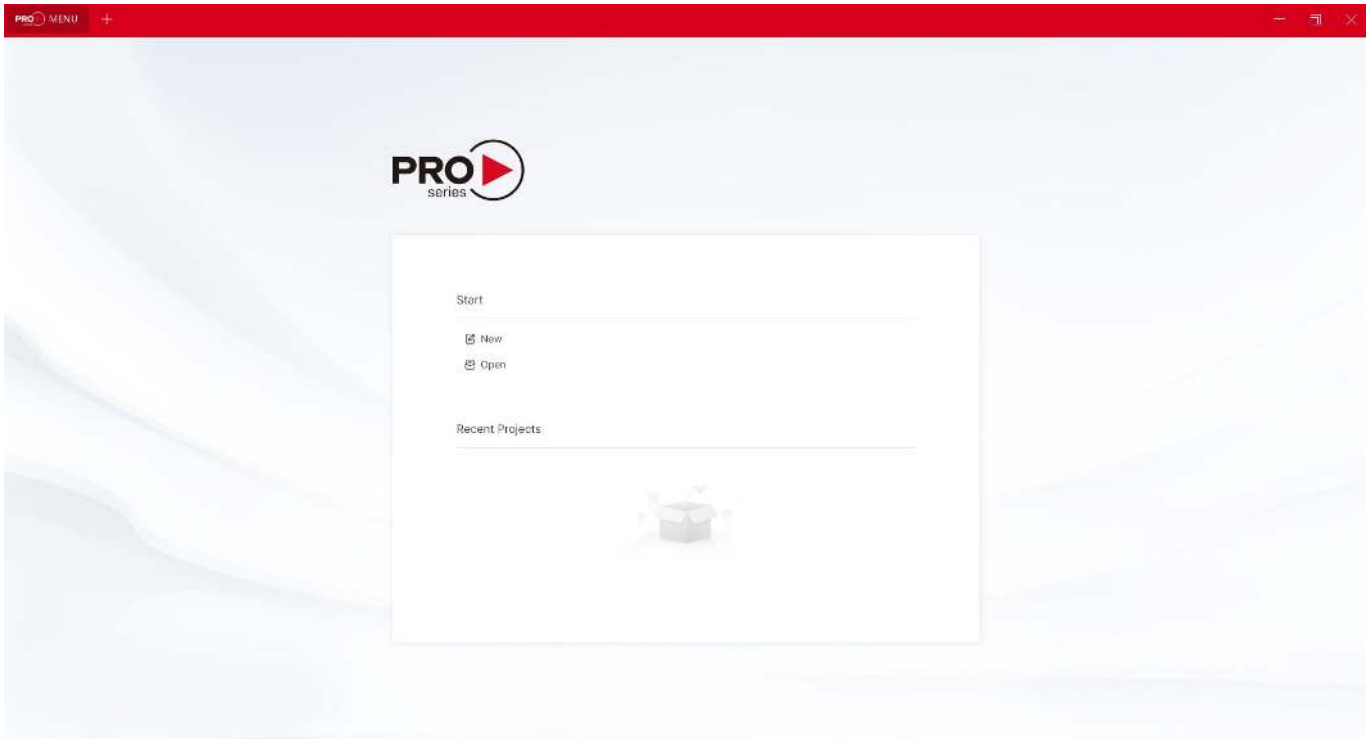

Digitare il **Nome** del progetto, selezionare il modello del Control Pad dal campo a discesa **Processor**, scegliere l'indirizzo **IP/Host** dell'unità e il **Path** (percorso) sul computer in cui salvare il progetto.

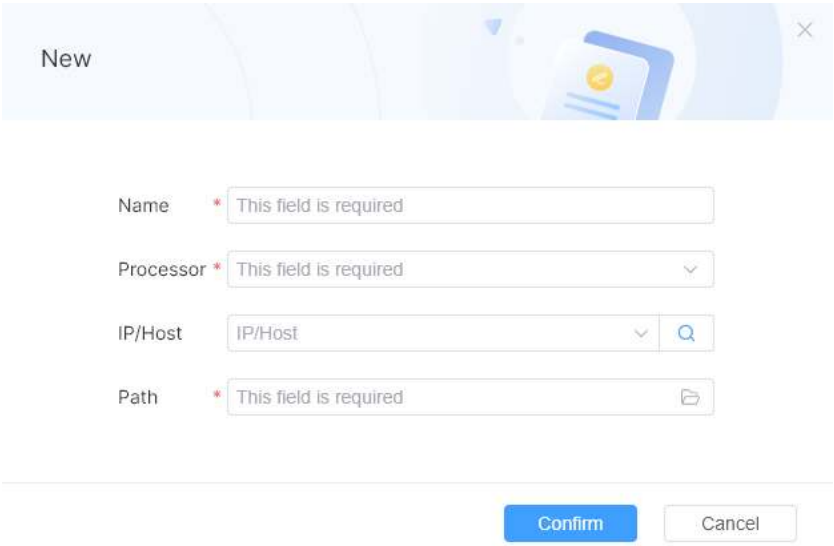

Dopo aver cliccato su **Confirm**, è possibile utilizzare le opzioni **Progettazione UI** e **Progettazione logica** per configurare il pannello di controllo. Scarica il manuale utente del software dalla pagina del prodotto sul nostro sito web.

Introducción

Gracias por la compra de nuestro producto Panel táctil de control, 4 pulgadas. Este producto ha sido diseñado para proporcionar un funcionamiento confiable y sin problemas. Se beneficia tanto de una garantía LINDY 3 años como de nuestro soporte técnico gratuito de por vida. Para garantizar su uso correcto, lea este manual detenidamente y consérvelo para consultarlo en el futuro.

Este panel táctil permite controlar cualquier dispositivo con comandos a través de conexiones TCP IP o RS-232. La programación se realiza mediante el software Lindy Pro Control, una plataforma intuitiva y clara que permite gestionar cualquier sistema de control de forma sencilla y eficaz. Con montaje empotrado en una caja estándar de 86x86, este producto es ideal para oficinas automatizadas modernas, instalaciones multimedia y hogares inteligentes.

Información de seguridad

! ADVERTENCIA !

Lea atentamente la siguiente información de seguridad y guarde siempre este documento junto con el producto.
El incumplimiento de estas precauciones puede provocar lesiones graves o la muerte por descarga eléctrica, incendio o daños al producto.

Este dispositivo es una fuente de alimentación de tipo de conmutación y puede funcionar con voltajes de suministro en el rango de 100 a 240 VCA. Para su uso en todo el mundo, se incluyen cuatro adaptadores de CA diferentes: tipo Euro, tipo Británico, tipo Estadounidense / Japonés y tipo Australiano / Neozelandés. Utilice el adaptador de CA apropiado como se muestra en la imagen y cerciórese de que esté firmemente asegurado en su lugar y que no se separe tirando levemente antes de instalarlo en una toma de corriente.
Para reducir el riesgo de incendio, descargas eléctricas o daños:

- No abra el producto. No hay partes internas que puedan ser reparables por el usuario.
- Solo personal de servicio cualificado puede realizar reparaciones o mantenimiento.
- No utilice nunca cables dañados.
- No exponga el producto al agua ni a lugares húmedos.
- No utilice este producto al aire libre, esta únicamente diseñado para su uso en interiores.
- No coloque el producto cerca de fuentes de calor directas. Colóquelo siempre en un lugar bien ventilado.
- No coloque objetos pesados sobre el producto o los cables.
- Asegúrese de que los cables estén firmemente asegurados y bloqueados en su lugar antes de insertarlos en una toma de corriente.

Información sobre seguridad y salud: Los productos LINDY están diseñados para un uso seguro y eficaz. Revise esta guía para obtener información esencial sobre seguridad, salud y detalles sobre la Garantía Limitada de su producto. Seguir estas instrucciones de instalación, uso y cuidado aumenta la comodidad, la productividad y la seguridad. El incumplimiento de estas directrices puede provocar descargas eléctricas, incendios, lesiones graves o daños al producto o a la propiedad. Encontrará ayuda adicional en www.lindy.com.
Advertencia: Manténgase fuera del alcance de los niños. Los productos y accesorios LINDY no son juguetes y no deben ser manipulados por niños pequeños, ya que pueden causar lesiones o daños
Peligro de asfixia: En el caso de productos que contengan o se suministren en bolsas de plástico, mantenga las bolsas alejadas de bebés y niños para evitar que se asfixien.
Seguridad de la fuente de alimentación: Se aplica a los productos que utilizan una fuente de alimentación de CA. Utilice únicamente la fuente de alimentación de CA original o compatible especificada para su producto. El incumplimiento de estas instrucciones puede provocar descargas eléctricas, incendios, lesiones graves o daños en el producto.
Uso adecuado: Mantenga el dispositivo alejado de la humedad, incluida la lluvia, la nieve o el agua, y evite colocarlo cerca de fuentes de calor, alimentos, suciedad excesiva, polvo, aceite, productos químicos

o la luz solar directa. En el caso de dispositivos con puertos, evite introducir objetos, permitir que se acumule polvo o utilizar fuentes de calor como secadores de pelo o microondas para secarlo. Si el dispositivo se moja, limpie suavemente el exterior con un paño seco.

Uso de alto riesgo: Este producto no está diseñado para aplicaciones en las que un fallo podría provocar la muerte, lesiones graves o daños medioambientales significativos («uso de alto riesgo»). El uso en tales aplicaciones es bajo su propia responsabilidad.

Atmósferas explosivas: No almacene ni transporte materiales inflamables o explosivos junto a este producto o sus accesorios. Desenchufe y apague siempre el producto, y evite cargarlo en zonas con atmósferas potencialmente explosivas.

Conectores y puertos de cables: Para evitar descargas o incendios al utilizar conectores con una fuente de alimentación, evite el contacto durante su uso. Mantenga los conectores libres de humedad, suciedad y contaminantes. Deje de utilizarlos y póngase en contacto con el servicio de asistencia técnica si algún conector parece estar dañado.

Limpieza: Para minimizar los riesgos de incendio, descarga eléctrica o daños en el producto, desenchufe todos los cables y apague el dispositivo y los accesorios antes de limpiarlos. Utilice un paño seco para limpiar sólo el exterior. Evite introducir objetos en los puertos y no sumerja los conectores en líquidos; en su lugar, límpielos y séquelos bien.

Riesgo en las reparaciones: Intentar abrir o reparar este producto puede exponerle a riesgos de descarga eléctrica, incendio o lesiones. LINDY recomienda encarecidamente el uso de servicios de reparación profesionales, ya que las reparaciones no autorizadas pueden anular la garantía.

PRECAUCIÓN

Irritación de la piel: Este producto contiene materiales comúnmente utilizados en electrónica que pueden causar irritación en la piel de algunos usuarios. Para reducir este riesgo, limpie el dispositivo con regularidad, evite aplicar lociones cerca de las zonas de contacto e interrumpa el uso si se produce irritación. Consulte a su médico si los síntomas persisten.

Seguridad de los cables: Los cables expuestos pueden suponer un riesgo de tropiezo. Coloque los cables de forma que no haya riesgo de tropiezo o tirón y protéjalos de aplastamientos, curvas cerradas y exposición al calor. Inspeccione regularmente los cables y deje de utilizarlos si están dañados. Desenchufe los cables durante las tormentas eléctricas o en caso de almacenamiento prolongado.

AVISO

Preocupaciones relacionadas con el calor: El producto puede calentarse durante su uso regular. Evite el contacto prolongado con la piel, asegúrese de que haya una ventilación adecuada y utilícelo en zonas con buena circulación para evitar el sobrecalentamiento y las molestias.

Dispositivos médicos personales: Las emisiones electrónicas y los campos magnéticos de los productos LINDY pueden interferir involuntariamente con dispositivos médicos, a pesar del cumplimiento normativo. Si sospecha que se producen interferencias, apague el producto inmediatamente. Para obtener orientación sobre el uso de dispositivos electrónicos en las proximidades, consulte al fabricante de su dispositivo médico o a su profesional sanitario.

Manipulación: Manipule su producto LINDY con cuidado. El producto puede dañarse si se cae, se pincha o se expone a líquidos. Si sospecha que se ha producido algún daño, deje de utilizar el producto para evitar posibles peligros.

Instrucciones para el uso de la fuente de alimentación

Conecte el adaptador de país apropiado a la fuente de alimentación, la construcción evita una inserción incorrecta. A través de una rotación corta de unos 20 grados, el adaptador encaja en su lugar, esto será audible y táctil. Después del ajuste, el adaptador no volverá a girar.

Para retirar, presione el botón y gire en la dirección opuesta.
Antes de usarlo, asegúrese siempre de que el adaptador se asiente firmemente en la fuente de alimentación y no se pueda torcer y quitar.

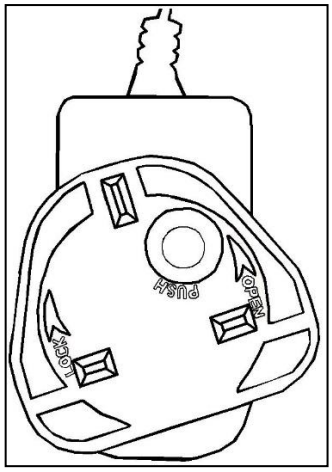

¡ATENCIÓN!

Mantener fuera del alcance de los niños.
¡NUNCA se conecte por separado a una toma de corriente!

Contenido del paquete

- Panel táctil de control
- Conector Phoenix de 3 pines y 3.81mm (macho)
- 2 tornillos de montaje en pared con soporte de montaje en pared
- Fuente de alimentación multinacional de 24V y 1A, conector Phoenix de 2 pines y 3.81mm
- Manual de usuario de Lindy

Características

- Panel táctil programable de 4 pulgadas
- Pantalla táctil capacitiva con resolución de 720x720
- Programación sencilla con el software Lindy Pro Control, una plataforma intuitiva y clara para programar fácilmente cualquier dispositivo gestionable
- Descargue la aplicación Lindy Pro Control desde Google Play Store y Apple Store para gestionar los proyectos programados desde su smartphone o tableta
- Diseño para montaje en pared, fácil de instalar en una caja estándar británica de 1 gang (86x86mm)
- Control a través de puertos LAN y RS-232
- Puerto de control de red PoE 802.3af RJ45 de 1Gbps (protocolos de comunicación TCP IP/UDP/HTTP/Websocket)

Especificaciones

- CPU: ARM Cortex-A55 a 1.8GHz
- Sistema operativo: Android 11.0
- RAM: 4Gb DDR4
- Memoria flash: 32Gb EMMC
- Protección ESD: ±8 kV (descarga por aire)
- Modelo de cuerpo humano: ±4 kV (descarga por contacto)
- Temperatura de almacenamiento: -20 °C - 60 °C (-4 °F - 140 °F)
- Temperatura de funcionamiento: 0 °C - 40 °C (32 °F - 104 °F)
- Humedad relativa: 10 % a 90 % (sin condensación)

- Estructura de aleación de aluminio
- Color: panel frontal negro con estructura gris
- Requisitos de alimentación: CC 24V/1A o PoE
- Consumo de energía: 5W

Instalación

Panel frontal y trasero

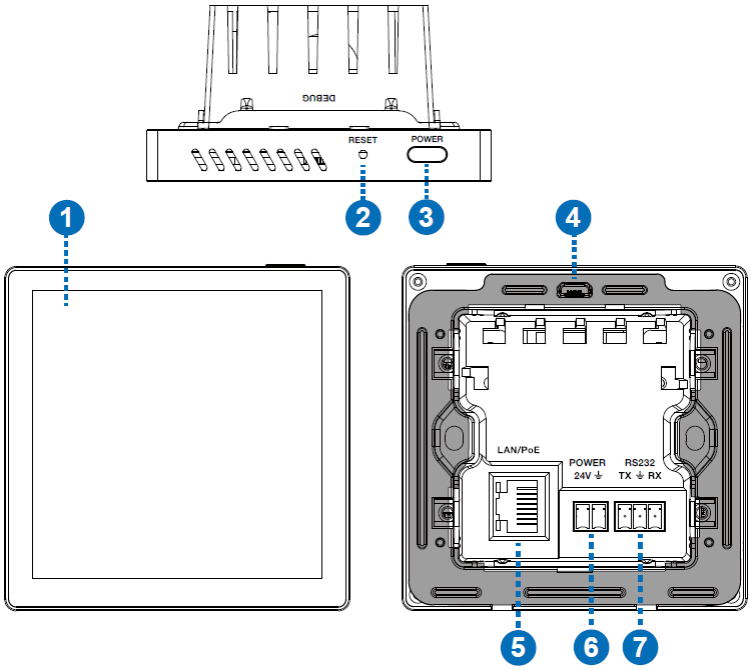

1. Pantalla táctil capacitiva de 4 pulgadas.
2. RESET: Botón de reinicio/reinicio.
   Reinicio: Después de que el dispositivo se inicie, mantenga pulsado el botón RESET durante más de 1 segundo y menos de 5 segundos, luego suéltelo y el dispositivo se reiniciará. El dispositivo no cargará los proyectos del usuario después de reiniciarse.
   Restablecimiento: Después de que el dispositivo se inicie, mantenga pulsado el botón RESET durante más de 5 segundos, luego suéltelo y el dispositivo restablecerá la información de configuración del usuario, la IP se restaurará a la configuración predeterminada (dirección IP: 192.168.0.101, máscara de subred: 255.255.0.0), la contraseña de inicio de sesión de la página de administración volverá a ser «o@wX>63Srp47», la hora del dispositivo se inicializará en modo de adquisición automática y los proyectos del usuario no se eliminarán con la inicialización de fábrica.
3. POWER: botón para encender/apagar y activar la pantalla.
4. Puerto USB: puerto micro USB reservado para la depuración del sistema.
5. LAN/PoE: puerto Ethernet RJ-45 de 10/100/1000 con negociación automática y compatibilidad con PoE para control. De forma predeterminada, DHCP está desactivado, la dirección IP es 192.168.0.101 y la máscara de subred es 255.255.0.0.
6. POWER 24V: conecte la fuente de alimentación externa de 2 pines Phoenix de 24V y 1A incluida si es necesario.
7. RS-232: puerto RS-232 programable con conector Phoenix de 3 pines que admite 8 velocidades de transmisión de 2400 a 115200 bps; el PIN1 es TX, el PIN2 es GND y el PIN3 es RX.

Montaje de la unidad

Este panel de control empotrado en la pared se puede montar en una caja de pared estándar de 86x86, tal y como se muestra en los siguientes pasos:

1- Instale la unidad en una caja de pared de 86 x 86 y fíjela con 2 tornillos.

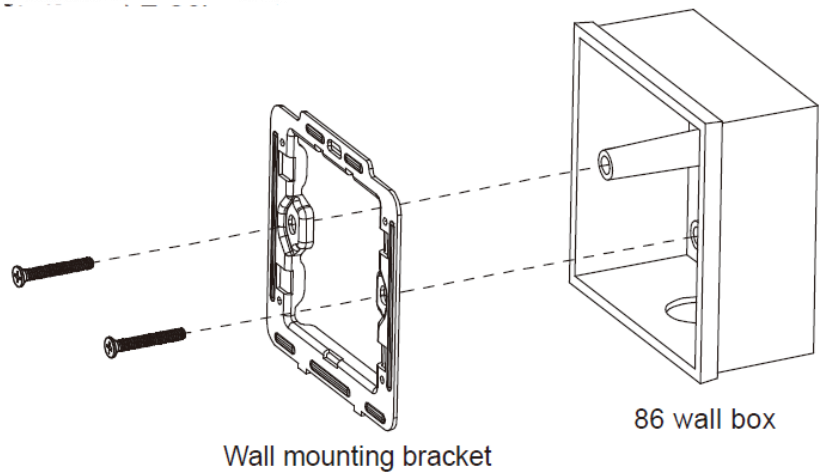

2- Alinee e inserte el panel táctil en el soporte, asegúrese de que está en el lugar correcto y presione el marco de aluminio.

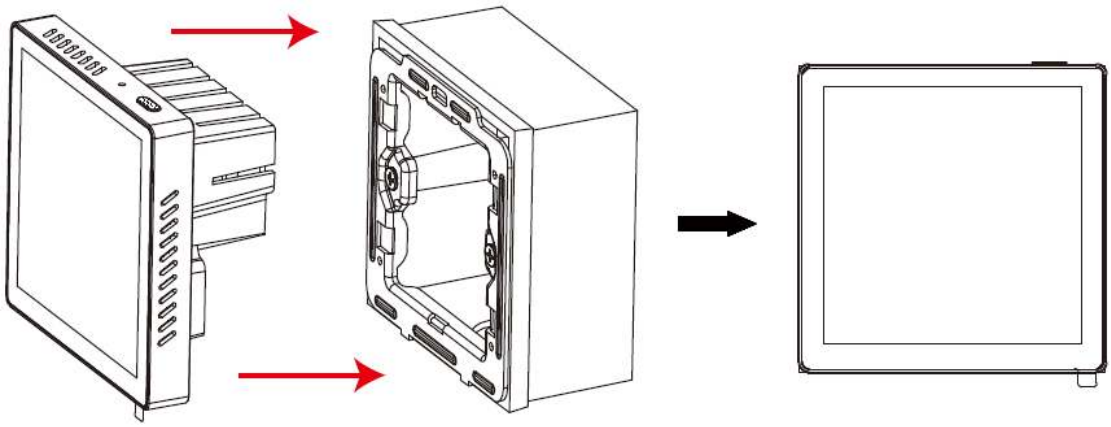

Para retirar el panel táctil, inserte un destornillador en los dos orificios que se muestran a continuación y tire de la unidad para sacarla de la caja de pared.

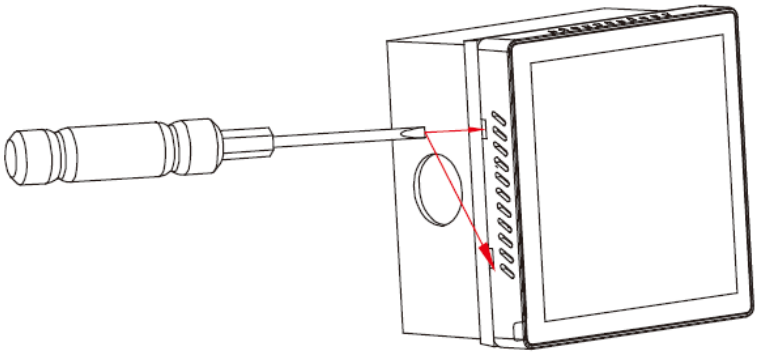

Operación

La dirección IP predeterminada de la unidad es 192.168.0.101 (máscara de subred: 255.255.0.0). Para acceder a la página de configuración web del panel de control, escriba http://192.168.0.101/home en un navegador e introduzca la contraseña predeterminada «o@wX>63Srp47».

Importante: cambie la contraseña predeterminada inmediatamente

Para proteger su producto y sus datos personales, debe cambiar la contraseña predeterminada lo antes posible después de la configuración.

Para mantener el máximo nivel de seguridad, es esencial que establezca una contraseña segura y fácil de recordar.
Cómo cambiar la contraseña:

- Encienda el dispositivo y conéctese a él mediante la interfaz web.
- Inicie sesión con las credenciales predeterminadas indicadas anteriormente.
- Vaya a Restablecer contraseña.
- Introduzca su nueva contraseña y confírmela.
- Guarde los cambios e inicie sesión de nuevo con la nueva contraseña.
- Consejos para crear una contraseña segura:
    - Utilice al menos 8 caracteres (recomendamos 12 o más).
    - Incluya letras mayúsculas y minúsculas.
    - Añada números y caracteres especiales (!, @, #, etc.).
    - Evite palabras comunes o información personal.

Si no cambia la contraseña predeterminada, su dispositivo podría quedar expuesto a riesgos de seguridad. Si necesita ayuda, póngase en contacto con nuestro equipo de atención al cliente.

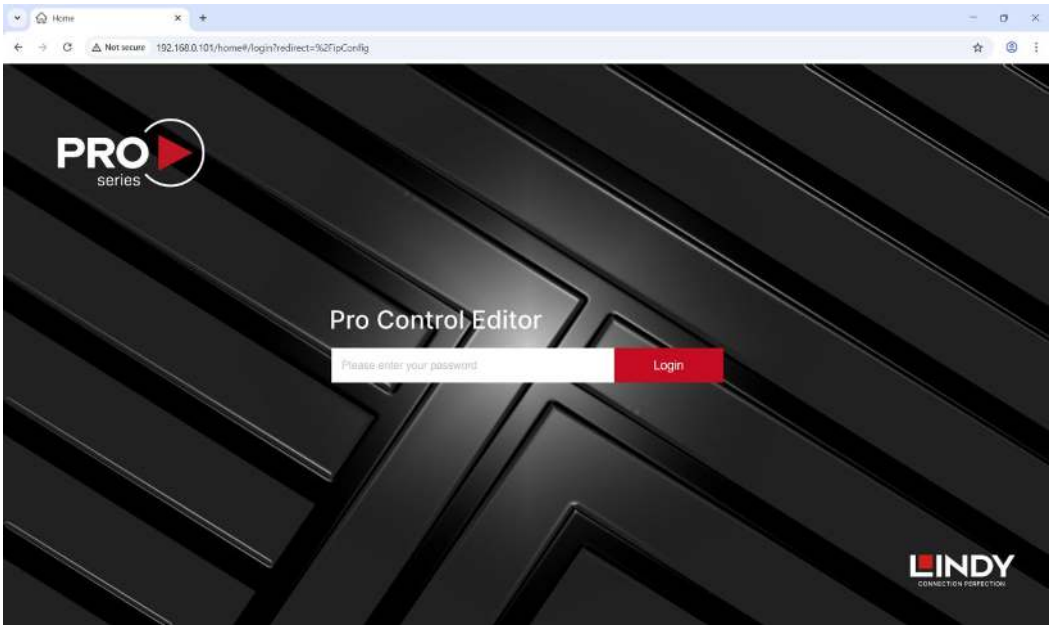

Aquí puede acceder a la configuración IP, cambiar la contraseña, opciones avanzadas como reiniciar, restablecer, descargar registros, descargar y cargar proyectos, actualizar el firmware y configurar la autorización.

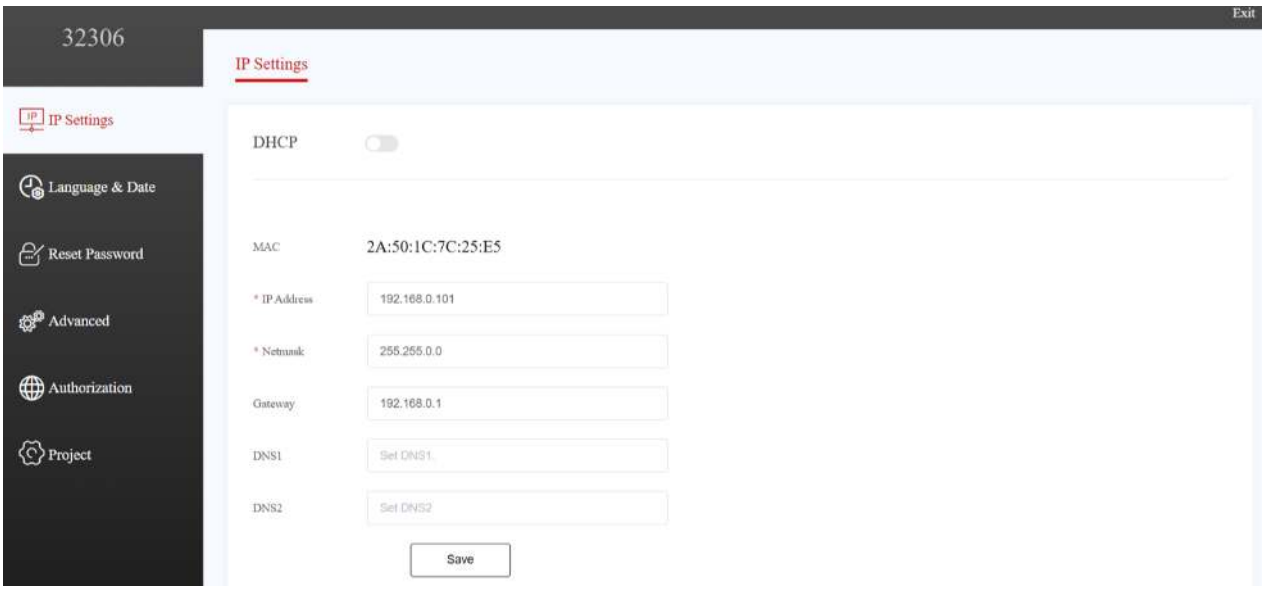

Lindy Pro Control Software

Instale el software Lindy Pro Control en un ordenador para desarrollar el sistema de control, luego abra la aplicación y seleccione **New** para iniciar un nuevo proyecto.

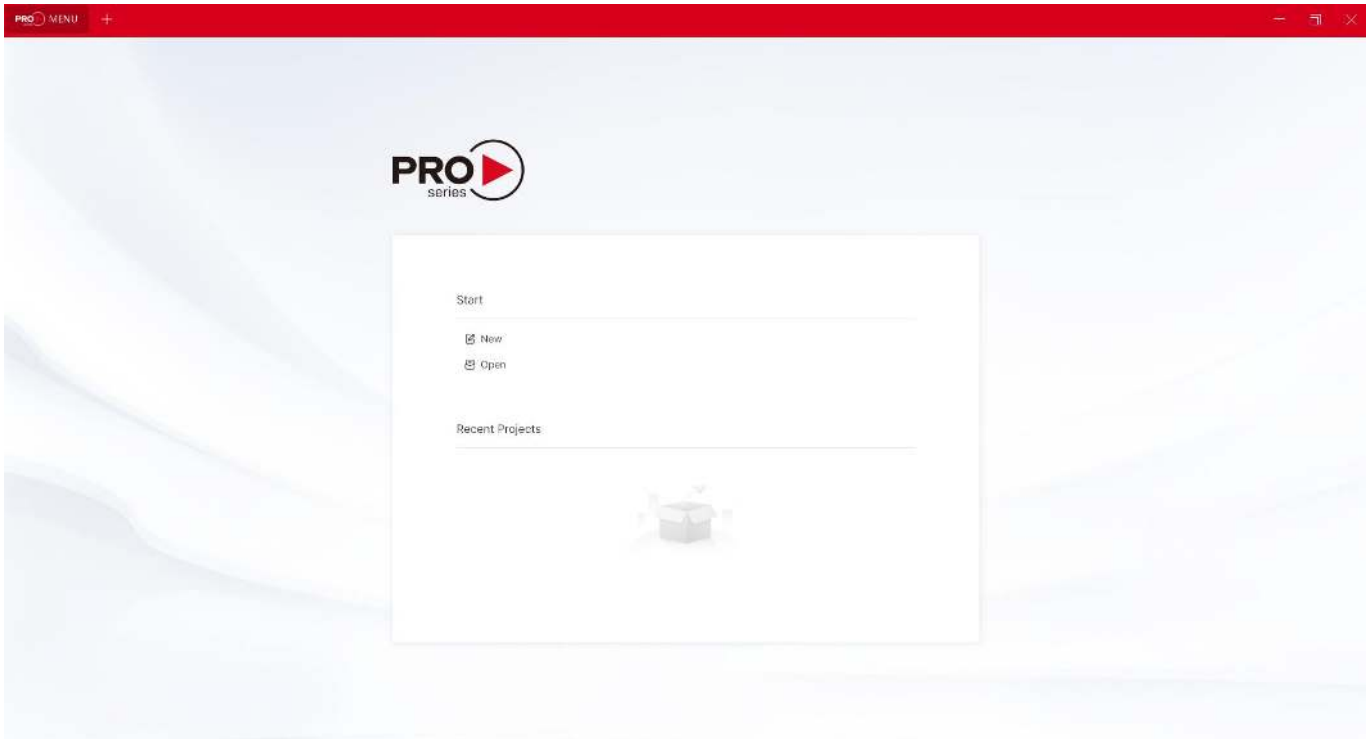

Escriba el **nombre** del proyecto, seleccione el número de pieza del panel de control en el campo desplegable **Procesador**, elija la dirección **IP/Host** de la unidad y la **ruta** en el ordenador para guardar el proyecto.

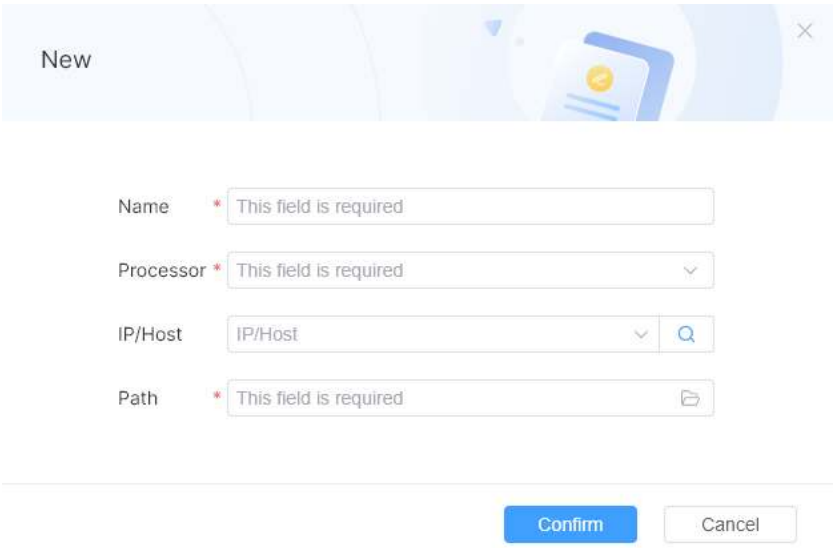

Después de hacer clic en **Confirm**, se pueden utilizar las opciones **Diseño de la interfaz de usuario** y **Diseño lógico** para configurar el panel de control. Descargue el manual de usuario del software desde las páginas de productos de nuestro sitio web.

Wprowadzenie

Dziękujemy za zakup Panel dotykowy sterujący, 4 cale. Ten produkt został zaprojektowany w celu zapewnienia bezproblemowej, niezawodnej pracy. Korzysta zarówno z 2-letniej gwarancji LINDY, jak i bezpłatnej, dożywotniej pomocy technicznej. Aby zapewnić prawidłowe użytkowanie, przeczytaj uważnie tę instrukcję i zachowaj ją do wykorzystania w przyszłości.

Ten panel dotykowy umożliwia sterowanie dowolnym urządzeniem za pomocą poleceń przesyłanych przez połączenia TCP IP lub RS-232. Programowanie odbywa się za pomocą oprogramowania Lindy Pro Control, przyjaznej dla użytkownika i przejrzystej platformy, która pozwala w prosty i skuteczny sposób zarządzać dowolnym systemem sterowania. Produkt ten, montowany na ścianie w standardowej puszce 86x86, idealnie nadaje się do nowoczesnych, zautomatyzowanych biur, instalacji multimedialnych i inteligentnych domów.

Instrukcje bezpieczeństwa

! OSTRZEŻENIE!

Prosimy o uważne zapoznanie się z poniższymi informacjami dotyczącymi bezpieczeństwa i zawsze należy przechowywać ten dokument wraz z produktem. Nieprzestrzeganie tych środków ostrożności może spowodować poważne obrażenia lub śmierć w wyniku porażenia prądem, pożaru lub uszkodzenia produktu.

Dotknięcie elementów wewnętrznych lub uszkodzonego może spowodować porażenie prądem, które może skutkować śmiercią.
To urządzenie jest zasilaczem impulsowym i może pracować z napięciami zasilającymi w zakresie 100 - 240 V prądu zmiennego Dla ogólnoświatowej użyteczności cztery różne zasilacze sieciowe są dołączone: typ Euro, typ brytyjski, typ AMERYKAŃSKI / japoński i typ Australia / Nowa Zelandia. Użyj odpowiedniego zasilacza sieciowego, jak pokazano na rysunku i upewnij się, że jest mocno zamocowany na miejscu i nie odłącza się, ciągnąc przed zainstalowaniem w gnieździe elektrycznym.
Aby zmniejszyć ryzyko pożaru, porażenia prądem lub uszkodzenia:

- Nie otwieraj produktu ani jego zasilacza. Wewnątrz nie ma części nadających się do serwisowania przez użytkownika.
- Tylko wykwalifikowany personel serwisowy może przeprowadzać wszelkie naprawy lub konserwację.
- Nigdy nie używaj uszkodzonych.
- Nie wystawiać produktu na działanie wody lub miejsc wilgoci.
- Nie używaj tego produktu na zewnątrz, jest on przeznaczony wyłącznie do użytku w pomieszczeniach.
- Nie umieszczaj produktu w pobliżu bezpośrednich źródeł ciepła. Zawsze umieszczaj go w dobrze wentylowanym miejscu.
- Nie umieszczaj ciężkich przedmiotów na produkcie lub.
- Upewnij się, że wszystkie adaptery są mocno zabezpieczone i zablokowane na miejscu przed włożeniem do gniazdka ściennego

Informacje dotyczące bezpieczeństwa i zdrowia: Produkty LINDY zostały zaprojektowane z myślą o bezpiecznym i efektywnym użytkowaniu. Prosimy o zapoznanie się z niniejszym przewodnikiem w celu uzyskania istotnych informacji na temat bezpieczeństwa i zdrowia oraz szczegółów dotyczących ograniczonej gwarancji na produkt. Przestrzeganie tych instrukcji konfiguracji, użytkowania i konserwacji zwiększa komfort, wydajność i bezpieczeństwo. Nieprzestrzeganie tych wytycznych może spowodować porażenie prądem, pożar, poważne obrażenia ciała lub uszkodzenie produktu lub mienia. Dodatkowe wsparcie jest dostępne na stronie www.lindy.com.
Ostrzeżenie: Przechowywać w miejscu niedostępnym dla dzieci. Produkty i akcesoria LINDY nie są zabawkami i nie powinny być dotykane przez małe dzieci, ponieważ mogą spowodować obrażenia ciała lub uszkodzenie urządzenia.

Niebezpieczeństwo uduszenia: W przypadku produktów zawierających lub dostarczanych w plastikowych torbach, torby należy przechowywać z dala od niemowląt i dzieci, aby zapobiec uduszeniu.
Bezpieczeństwo zasilania: Dotyczy produktów korzystających z zasilacza sieciowego. Należy używać wyłącznie oryginalnego lub zgodnego zasilacza sieciowego przeznaczonego dla danego produktu. Niezastosowanie się do tych zaleceń może spowodować porażenie prądem, pożar, poważne obrażenia ciała lub uszkodzenie produktu.
Prawidłowe użytkowanie: Urządzenie należy przechowywać z dala od wilgoci, w tym deszczu, śniegu lub wody, a także unikać umieszczania go w pobliżu źródeł ciepła, żywności, nadmiernego zabrudzenia, kurzu, oleju, chemikaliów lub bezpośredniego światła słonecznego. W przypadku urządzeń z portami należy unikać wkładania przedmiotów, dopuszczania do gromadzenia się kurzu lub używania źródeł ciepła, takich jak suszarki do włosów lub kuchenki mikrofalowe, w celu wysuszenia urządzenia. Jeśli urządzenie ulegnie zamoczeniu, należy delikatnie przetrzeć jego obudowę suchą szmatką.
Użytkowanie wysokiego ryzyka: Ten produkt nie jest przeznaczony do zastosowań, w których awaria może prowadzić do śmierci, poważnych obrażeń lub znacznych szkód dla środowiska („użytkowanie wysokiego ryzyka”). Użytkowanie w takich zastosowaniach odbywa się wyłącznie na własne ryzyko.
Atmosfery wybuchowe: Nie należy przechowywać ani transportować materiałów łatwopalnych lub wybuchowych razem z tym produktem lub jego akcesoriami. Zawsze odłączaj i wyłączaj zasilanie produktu oraz unikaj ładowania w obszarach zagrożonych wybuchem.
Złącza i porty kablowe: Aby uniknąć porażenia prądem lub pożaru podczas używania złączy z zasilaczem, należy unikać ich kontaktu podczas użytkowania. Złącza należy chronić przed wilgocią, brudem i zanieczyszczeniami. Jeśli którekolwiek złącze okaże się uszkodzone, należy przerwać użytkowanie i skontaktować się z pomocą techniczną.
Czyszczenie: Aby zminimalizować ryzyko pożaru, porażenia prądem elektrycznym lub uszkodzenia produktu, przed przystąpieniem do czyszczenia należy odłączyć wszystkie przewody i wyłączyć zasilanie urządzenia i akcesoriów. Do czyszczenia obudowy należy używać wyłącznie suchej szmatki. Unikaj wkładania przedmiotów do portów i nie zanurzaj złączy w płynach; zamiast tego dokładnie je wytrzyj i wysusz.
Ryzyko związane z naprawami: Próba otwarcia lub naprawy tego produktu może narazić użytkownika na ryzyko porażenia prądem, pożaru lub obrażeń. Firma LINDY zdecydowanie zaleca korzystanie z profesjonalnych usług naprawczych, ponieważ nieautoryzowane naprawy mogą spowodować utratę gwarancji.
UWAGA
Podrażnienie skóry: Ten produkt zawiera materiały powszechnie stosowane w elektronice, które mogą powodować podrażnienia skóry u niektórych użytkowników. Aby zmniejszyć to ryzyko, należy regularnie czyścić urządzenie, unikać stosowania balsamów w pobliżu miejsc kontaktu i zaprzestać używania, jeśli wystąpi podrażnienie. Jeśli objawy nie ustąpią, należy skonsultować się z lekarzem.
Bezpieczeństwo kabli: Odsłonięte kable mogą stwarzać ryzyko potknięcia. Kable należy ułożyć w taki sposób, aby zapobiec ryzyku potknięcia się lub pociągnięcia oraz chronić je przed zgnieceniem, ostrymi zagięciami i wysoką temperaturą. Regularnie sprawdzaj kable i zaprzestań ich używania, jeśli są uszkodzone. Kable należy odłączać podczas burz z wyładowaniami atmosferycznymi lub w przypadku długotrwałego przechowywania.
UWAGA
Obawy związane z ciepłem: Produkt może nagrzewać się podczas regularnego użytkowania. Należy unikać długotrwałego kontaktu ze skórą, zapewnić odpowiednią wentylację i używać w dobrze wentylowanych miejscach, aby zapobiec przegrzaniu i dyskomfortowi..
Osobiste urządzenia medyczne: Emisje elektroniczne i pola magnetyczne z produktów LINDY mogą w sposób niezamierzony zakłócać działanie urządzeń medycznych, pomimo zgodności z przepisami. W przypadku podejrzenia zakłóceń należy natychmiast wyłączyć produkt. Aby uzyskać wskazówki dotyczące korzystania z urządzeń elektronicznych w pobliżu, należy skonsultować się z producentem urządzenia medycznego lub pracownikiem służby zdrowia.
Obsługa: Z produktem LINDY należy obchodzić się ostrożnie. Produkt może ulec uszkodzeniu w przypadku upuszczenia, przebicia lub kontaktu z cieczą. W przypadku podejrzenia uszkodzenia należy zaprzestać korzystania z produktu, aby zapobiec potencjalnym zagrożeniom.

Instrukcja obsługi zasilacza

Podłącz odpowiedni adapter krajowy do źródła zasilania, konstrukcja zapobiega nieprawidłowemu podłączeniu. Po krótkim obróceniu o około 20 stopni adapter zatrzaskuje się na swoim miejscu, co jest słyszalne i wyczuwalne. Po zamocowaniu adapter nie będzie się już obracał.
Aby go wyjąć, naciśnij przycisk i obróć w przeciwnym kierunku.

Przed użyciem zawsze upewnij się, że adapter jest dobrze osadzony w zasilaczu i nie można go przekręcić ani wyjąć.

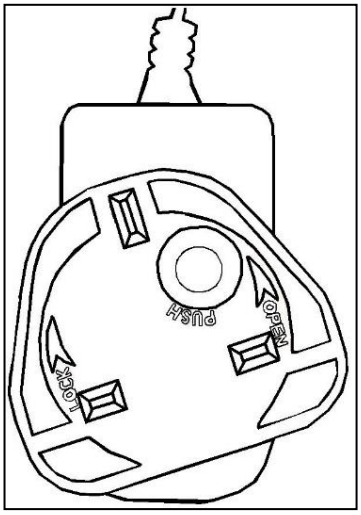

UWAGA!

Przechowywać w miejscu niedostępnym dla dzieci.
NIGDY nie podłączaj osobno do gniazdka elektrycznego!

Zawartość opakowania

- Panel sterowania
- Złącze Phoenix 3-pinowe 3.81mm (męskie)
- 2 śruby do montażu na ścianie z uchwytem montażowym
- Zasilacz 24V 1A do wielu krajów, złącze Phoenix 2-pinowe 3.81mm
- Instrukcja obsługi Lindy

Funkcje

- Programowalny 4-calowy panel dotykowy
- Ekran dotykowy pojemnościowy o rozdzielczości 720x720
- Proste programowanie za pomocą oprogramowania Lindy Pro Control, przyjaznej dla użytkownika i przejrzystej platformy, umożliwiającej łatwe programowanie dowolnego urządzenia, którym można zarządzać
- Pobierz aplikację Lindy Pro Control ze sklepu Google Play Store i Apple Store, aby zarządzać zaprogramowanymi projektami za pomocą smartfona lub tabletu
- Konstrukcja do montażu na ścianie, łatwa do zainstalowania w standardowej brytyjskiej puszce 1 Gang (86x86mm)
- Sterowanie przez porty LAN i RS-232
- Port sterowania sieciowego PoE 802.3af RJ45 1Gb/s (protokoły komunikacyjne TCP IP/UDP/HTTP/Websocket)

Specyfikacja

- Procesor: ARM Cortex-A55 1.8GHz
- System operacyjny: Android 11.0
- Pamięć RAM: 4GB DDR4
- Pamięć flash: 32GB EMMC
- Ochrona przed wyładowaniami elektrostatycznymi: ±8 kV (wyładowanie z przerwą powietrzną)
- Model ludzkiego ciała: ±4 kV (wyładowanie kontaktowe)
- Temperatura przechowywania: -20°C – 60°C (-4°F – 140°F)

- Temperatura pracy: 0°C - 40°C (32°F - 104°F)
- Wilgotność względna: 10% do 90% (bez kondensacji)
- Rama ze stopu aluminium
- Kolor: czarny panel przedni z szarą ramą
- Wymagania dotyczące zasilania: DC 24V/1A lub PoE
- Pobór mocy: 5W

Instalacja

Panel przedni i tylny

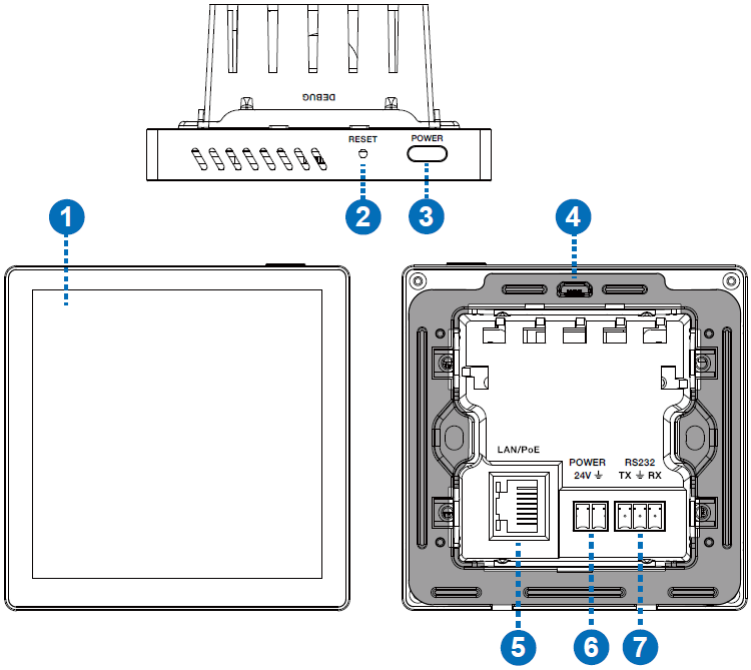

1. Pojemnościowy ekran dotykowy o przekątnej 4 cali.
2. RESET: Przycisk resetowania/ponownego uruchamiania.
   Ponowne uruchomienie: Po uruchomieniu urządzenia naciśnij i przytrzymaj przycisk RESET przez ponad 1 sekundę i mniej niż 5 sekund, a następnie zwolnij go, aby urządzenie ponownie się uruchomiło. Po ponownym uruchomieniu urządzenie nie prześle projektów użytkownika.
   Reset: Po uruchomieniu urządzenia naciśnij i przytrzymaj przycisk RESET przez ponad 5 sekund, a następnie zwolnij go, aby urządzenie zresetowało informacje o konfiguracji użytkownika, a adres IP został przywrócony do ustawień domyślnych (adres IP: 192.168.0.101, maska podsieci: 255.255.0.0), hasło logowania do strony zarządzania zostanie przywrócone do „o@wX>63Srp47”, czas urządzenia zostanie zresetowany do trybu automatycznego pobierania, projekty użytkownika nie zostaną usunięte przez reset fabryczny.
3. POWER: przycisk do włączania/wyłączania zasilania i wybudzania ekranu.
4. Port USB: port Micro USB zarezerwowany do debugowania systemu.
5. LAN/PoE: port Ethernet RJ-45 10/100/1000 z automatyczną negocjacją i obsługą PoE do sterowania, domyślnie DHCP jest wyłączone, adres IP to 192.168.0.101, a maska podsieci to 255.255.0.0.
6. POWER 24V: w razie potrzeby podłącz dołączony zewnętrzny 2-pinowy zasilacz phoenix 24V 1A.
7. RS-232: programowalny port RS-232 z 3-pinowym złączem phoenix obsługujący 8 prędkości transmisji od 2400 do 115200 bps; PIN1 to TX, PIN2 to GND, PIN3 to RX.

Montaż urządzenia

Ten panel sterowania do montażu w ścianie można zamontować w standardowej puszce ściennej 86x86, zgodnie z poniższymi instrukcjami:

1- Zamontuj urządzenie w puszce ściennej 86x86 i przykręć je 2 śrubami.

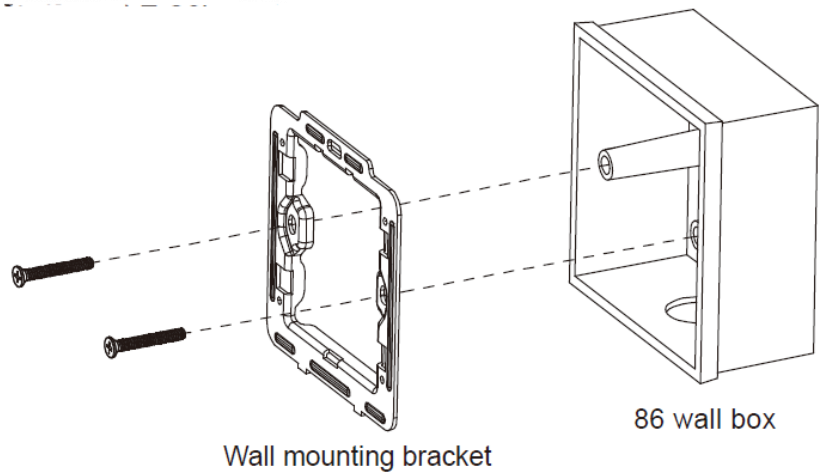

2- Wyrównaj i włóż panel dotykowy do uchwytu, upewnij się, że znajduje się we właściwym miejscu, a następnie naciśnij aluminiową ramkę.

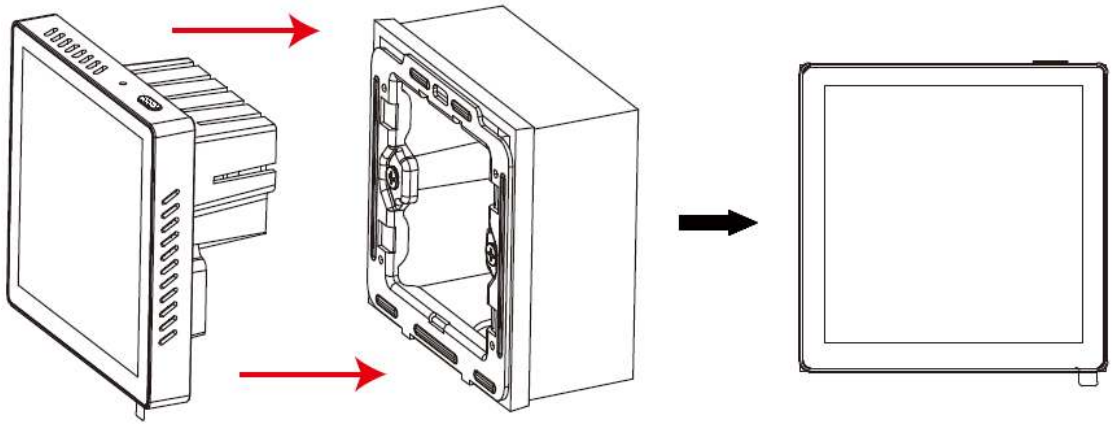

Aby wyjąć panel dotykowy, wsuń śrubokręt w dwa otwory pokazane poniżej i wyciągnij urządzenie z puszki ściennej.

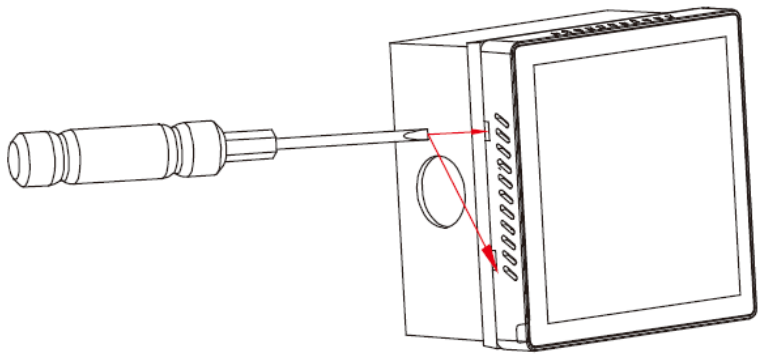

Operacja

Domyślny adres IP urządzenia to 192.168.0.101 (maska podsieci: 255.255.0.0). Aby uzyskać dostęp do strony konfiguracyjnej panelu sterowania, wpisz w przeglądarce adres http://192.168.0.101/home i wprowadź domyślne hasło „o@wX>63Srp47”.

Ważne: Natychmiast zmień domyślne hasło

Aby chronić produkt i dane osobowe, należy jak najszybciej po konfiguracji zmienić domyślne hasło.

Aby zachować najwyższy poziom bezpieczeństwa, konieczne jest ustawienie własnego, silnego i łatwego do zapamiętania hasła.
Jak zmienić hasło:

- Włącz urządzenie i połącz się z nim za pomocą interfejsu internetowego.
- Zaloguj się przy użyciu domyślnych danych uwierzytelniających, jak powyżej.
- Przejdź do opcji Resetuj hasło.
- Wprowadź nowe hasło i potwierdź.
- Zapisz zmiany i zaloguj się ponownie przy użyciu nowego hasła.
- Wskazówki dotyczące silnego hasła:
    - Użyj co najmniej 8 znaków (zalecamy 12+)
    - Użyj wielkich i małych liter
    - Dodaj cyfry i znaki specjalne (!, @, # itp.)
    - Unikaj popularnych słów lub danych osobowych

Niezmienienie domyślnego hasła może narazić urządzenie na zagrożenia bezpieczeństwa. Jeśli potrzebujesz pomocy, skontaktuj się z naszym zespołem obsługi klienta.

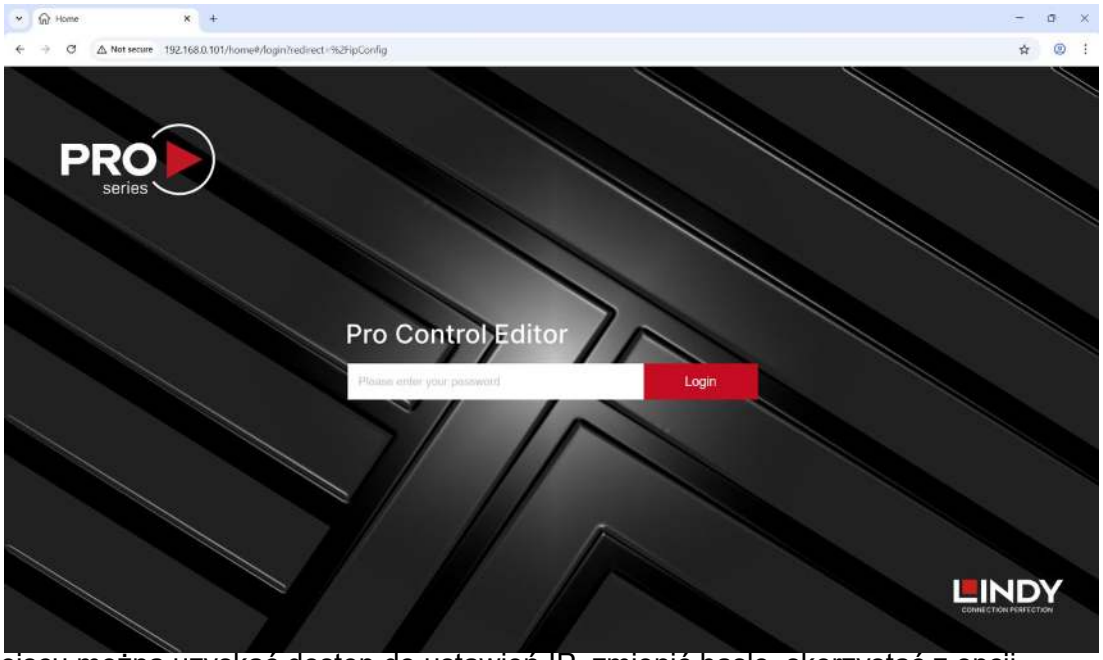

W tym miejscu można uzyskać dostęp do ustawień IP, zmienić hasło, skorzystać z opcji zaawansowanych, takich jak ponowne uruchomienie, resetowanie, pobieranie dzienników, pobieranie i przesyłanie projektów, aktualizacja oprogramowania układowego oraz konfiguracja autoryzacji.

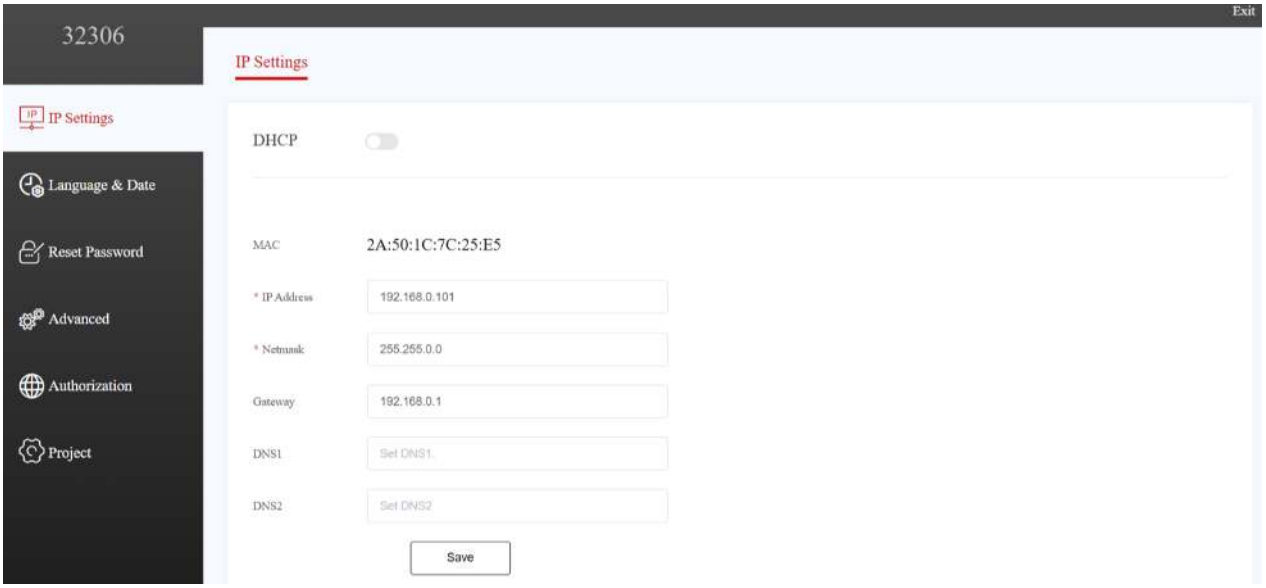

Lindy Pro Control Software

Zainstaluj oprogramowanie Lindy Pro Control na komputerze w celu opracowania systemu sterowania, a następnie otwórz aplikację i wybierz opcję **New**, aby rozpocząć nowy projekt.

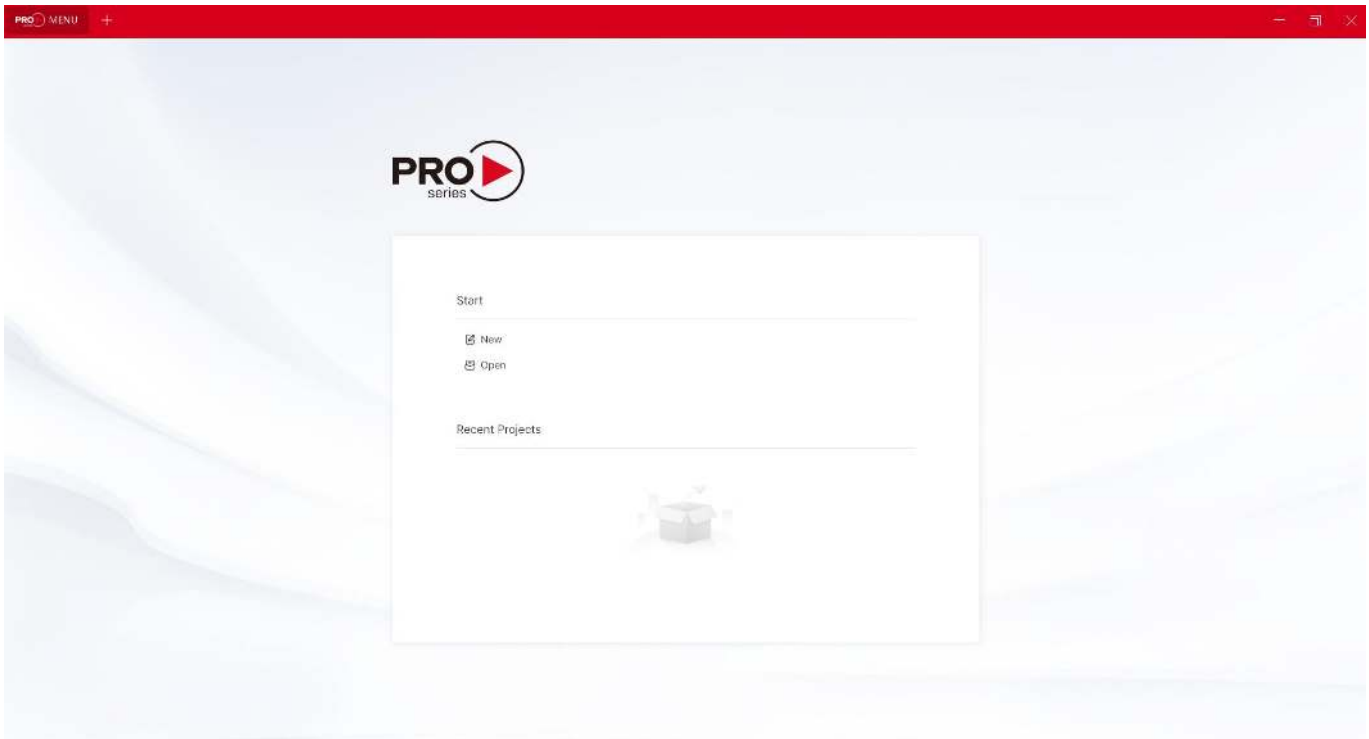

Wpisz **nazwę** projektu, wybierz numer części panelu sterowania z rozwijanego pola **Procesor**, wybierz adres **IP/hosta** urządzenia oraz **ścieżkę** na komputerze, aby zapisać projekt.

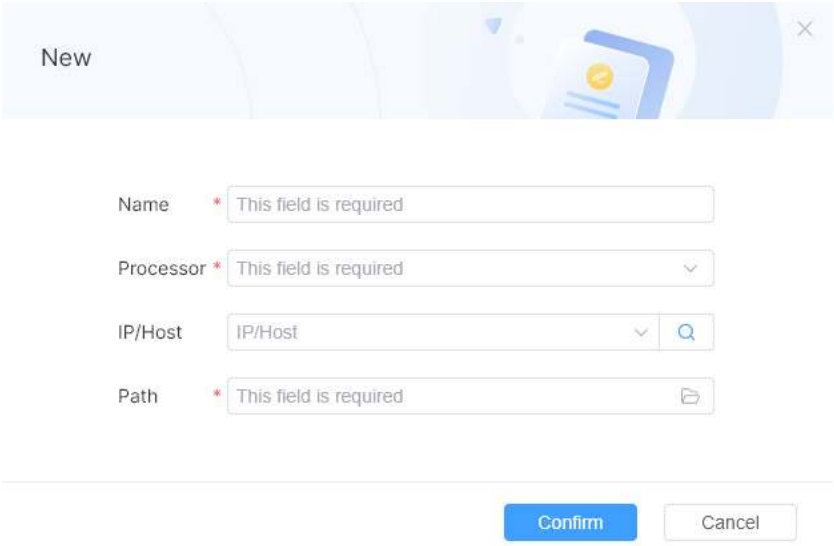

Po kliknięciu **Potwierdź** można użyć opcji **Projekt interfejsu użytkownika** i **Projekt logiczny** do skonfigurowania panelu sterowania. Proszę pobrać instrukcję obsługi oprogramowania ze stron produktu na naszej stronie internetowej.

Recycling Information

WEEE (Waste of Electrical and Electronic Equipment), Recycling of Electronic Products

Europe, United Kingdom

In 2006 the European Union introduced regulations (WEEE) for the collection and recycling of all waste electrical and electronic equipment. It is no longer allowable to simply throw away electrical and electronic equipment. Instead, these products must enter the recycling process. Each individual EU member state, as well as the UK, has implemented the WEEE regulations into national law in slightly different ways. Please follow your national law when you want to dispose of any electrical or electronic products. More details can be obtained from your national WEEE recycling agency.

Germany / Deutschland Elektro- und Elektronikgeräte

Informationen für private Haushalte sowie gewerbliche Endverbraucher
Hersteller-Informationen gemäß § 18 Abs. 4 ElektroG (Deutschland)
Das Elektro- und Elektronikgerätegesetz (ElektroG) enthält eine Vielzahl von Anforderungen an den Umgang mit Elektro- und Elektronikgeräten. Die wichtigsten sind hier zusammengestellt.

1. Bedeutung des Symbols „durchgestrichene Mülltonne“

Das auf Elektro- und Elektronikgeräten regelmäßig abgebildete Symbol einer durchgestrichenen Mülltonne weist darauf hin, dass das jeweilige Gerät am Ende seiner Lebensdauer getrennt vom unsortierten Siedlungsabfall zu erfassen ist.

2. Getrennte Erfassung von Altgeräten

Elektro- und Elektronikgeräte, die zu Abfall geworden sind, werden als Altgeräte bezeichnet. Besitzer von Altgeräten haben diese einer vom unsortierten Siedlungsabfall getrennten Erfassung zuzuführen. Altgeräte gehören insbesondere nicht in den Hausmüll, sondern in spezielle Sammel- und Rückgabesysteme.

3. Batterien und Akkus sowie Lampen

Besitzer von Altgeräten haben Altbatterien und Altakkumulatoren, die nicht vom Altgerät umschlossen sind, sowie Lampen, die zerstörungsfrei aus dem Altgerät entnommen werden können, im Regelfall vor der Abgabe an einer Erfassungsstelle vom Altgerät zu trennen. Dies gilt nicht, soweit Altgeräte einer Vorbereitung zur Wiederverwendung unter Beteiligung eines öffentlich-rechtlichen Entsorgungsträgers zugeführt werden.

4. Möglichkeiten der Rückgabe von Altgeräten

Besitzer von Altgeräten aus privaten Haushalten können diese bei den Sammelstellen der öffentlich-rechtlichen Entsorgungsträger oder bei den von Herstellern oder Vertreibern im Sinne des ElektroG eingerichteten Rücknahmestellen unentgeltlich abgeben.
Rücknahmepflichtig sind Geschäfte mit einer Verkaufsfläche von mindestens 400 m² für Elektro- und Elektronikgeräte sowie diejenigen Lebensmittelgeschäfte mit einer Gesamtverkaufsfläche von mindestens 800 m², die mehrmals pro Jahr oder dauerhaft Elektro- und Elektronikgeräte anbieten und auf dem Markt bereitstellen. Dies gilt auch bei Vertrieb unter Verwendung von Fernkommunikationsmitteln, wenn die Lager- und Versandflächen für Elektro- und Elektronikgeräte mindestens 400 m² betragen oder die gesamten Lager- und Versandflächen mindestens 800m² betragen. Vertreiber haben die Rücknahme grundsätzlich durch geeignete Rückgabemöglichkeiten in zumutbarer Entfernung zum jeweiligen Endnutzer zu gewährleisten.
Die Möglichkeit der unentgeltlichen Rückgabe eines Altgerätes besteht bei rücknahmepflichtigen Vertreibern unter anderem dann, wenn ein neues gleichartiges Gerät, das im Wesentlichen die gleichen Funktionen erfüllt, an einen Endnutzer abgegeben wird. Wenn ein neues Gerät an einen privaten Haushalt ausgeliefert wird, kann das gleichartige Altgerät auch dort zur unentgeltlichen Abholung übergeben werden; dies gilt bei einem Vertrieb unter Verwendung von Fernkommunikationsmitteln für Geräte der Kategorien 1, 2 oder 4 gemäß § 2 Abs. 1 ElektroG, nämlich „Wärmeüberträger“, „Bildschirmgeräte“ oder „Großgeräte“ (letztere mit mindestens einer äußeren Abmessung über 50 Zentimeter). Zu einer entsprechenden Rückgabe-Absicht werden Endnutzer beim Abschluss eines Kaufvertrages befragt. Außerdem besteht die Möglichkeit der unentgeltlichen Rückgabe bei Sammelstellen der Vertreiber unabhängig vom Kauf eines neuen Gerätes für solche Altgeräte, die in keiner äußeren Abmessung größer als 25 Zentimeter sind, und zwar beschränkt auf drei Altgeräte pro Geräteart.

5. Datenschutz-Hinweis

Altgeräte enthalten häufig sensible personenbezogene Daten. Dies gilt insbesondere für Geräte der Informations- und Telekommunikationstechnik wie Computer und Smartphones. Bitte beachten Sie in Ihrem eigenen Interesse, dass für die Löschung der Daten auf den zu entsorgenden Altgeräten jeder Endnutzer selbst verantwortlich ist.

France

En 2006, l'union Européenne a introduit la nouvelle réglementation (DEEE) pour le recyclage de tout équipement électrique et électronique. Chaque Etat membre de l’Union Européenne a mis en application la nouvelle réglementation DEEE de manières légèrement différentes. Veuillez suivre le décret d’application correspondant à l’élimination des déchets électriques ou électroniques de votre pays.

Italy

Nel 2006 l’unione europea ha introdotto regolamentazioni (WEEE) per la raccolta e il riciclo di apparecchi elettrici ed elettronici. Non è più consentito semplicemente gettare queste apparecchiature, devono essere riciclate. Ogni stato

membro dell'EU ha tramutato le direttive WEEE in leggi statali in varie misure. Fare riferimento alle leggi del proprio Stato quando si dispone di un apparecchio elettrico o elettronico. Per ulteriori dettagli fare riferimento alla direttiva WEEE sul riciclaggio del proprio Stato.

España

En 2006, la Unión Europea introdujo regulaciones (WEEE) para la recolección y reciclaje de todos los residuos de aparatos eléctricos y electrónicos. Ya no está permitido simplemente tirar los equipos eléctricos y electrónicos. En cambio, estos productos deben entrar en el proceso de reciclaje. Cada estado miembro de la UE ha implementado las regulaciones de WEEE en la legislación nacional de manera ligeramente diferente. Por favor, siga su legislación nacional cuando desee deshacerse de cualquier producto eléctrico o electrónico. Se pueden obtener más detalles en su agencia nacional de reciclaje de WEEE.

Polska

W 2006 roku Unia Europejska wprowadziła przepisy (WEEE) dotyczące zbierania i recyklingu wszystkich zużytych urządzeń elektrycznych i elektronicznych. Nie można już po prostu wyrzucać sprzętu elektrycznego i elektronicznego. Zamiast tego produkty te muszą zostać wprowadzone do procesu recyklingu. Każde państwo członkowskie UE, a także Wielka Brytania, wdrożyły przepisy DOTYCZĄCE WEEE do prawa krajowego w nieco inny sposób. Przestrzegaj prawa krajowego, gdy chcesz pozbyć się jakichkolwiek produktów elektrycznych lub elektronicznych. Więcej szczegółów można uzyskać w krajowej agencji recyklingu WEEE.

CE/FCC Statement

CE Certification
LINDY declares that this equipment complies with relevant European CE requirements.

CE Konformitätserklärung
LINDY erklärt, dass dieses Equipment den europäischen CE-Anforderungen entspricht

UKCA Certification
LINDY declares that this equipment complies with relevant UKCA requirements.

FCC Certification
This equipment has been tested and found to comply with the limits for a Class B digital device, pursuant to part 15 of the FCC Rules. These limits are designed to provide reasonable protection against harmful interference in a residential installation.
You are cautioned that changes or modification not expressly approved by the party responsible for compliance could void your authority to operate the equipment.
This device complies with part 15 of the FCC Rules.
Operation is subject to the following two conditions:

1. This device may not cause harmful interference, and
2. This device must accept any interference received, including interference that may cause undesired operation.

The enclosed power supply has passed Safety test requirements, conforming to the US American versions of the international Standard IEC 62368-1.

LINDY Herstellergarantie – Hinweis für Kunden in Deutschland
LINDY gewährt für dieses Produkt über die gesetzliche Regelung in Deutschland hinaus eine zweijährige Herstellergarantie ab Kaufdatum. Die detaillierten Bedingungen dieser Garantie finden Sie auf der LINDY Website aufgelistet bei den AGBs.

Statement of PSTI Compliance
This product has been designed in conformance with the applicable security requirements of the following UK Legislation: Product Security and Telecommunications Infrastructure Act 2022 and Schedule 1 of The Product Security and Telecommunications Infrastructure (Security Requirements for Relevant Connectable Products) Regulations 2023.
The product is in conformity with the following Security requirements:

1. Password is unique per device or defined by the user of the device, and the password which is unique per device is generated by using as security mechanism that reduces the risk of automated attacks against a class or type of device.
2. Users can report vulnerabilities to LINDY via productsecurity@lindy.co.uk, furthermore, users will receive acknowledgment of the receipt of a security issues report and status updates until the resolution of the reported security issues.
3. We will provide security updates and patches to address any security vulnerabilities that may be identified in the product during the support period. The defined support period will end on **December 2037** after the product's last end-of-life date.

Hersteller / Manufacturer (EU):
LINDY-Elektronik GmbH
Markircher Str. 20
68229 Mannheim
Germany
Email: info@lindy.com, T: +49 (0)621 470050

Manufacturer (UK):
LINDY Electronics Ltd
Sadler Forster Way
Stockton-on-Tees, TS17 9JY
England
sales@lindy.co.uk, T: +44 (0)1642 754000

Tested to comply with
FCC standards.
For home and office use.

No. 32306
1st Edition, December 2025
lindy.com

Save the Environment: Please Avoid Printing
In our commitment to sustainability, we encourage you to save paper and reduce waste. Please consider whether it is absolutely necessary to print this document. Instead, we suggest saving it digitally or sharing it via email to reduce environmental impact. Together, we can contribute to a greener future. Thank you for your support.