BOMANN®

Haushalts- Mini Geschirrspüler TSG 5702

Mini-vaatwasser • Mini dishwasher • Mini zmywarka

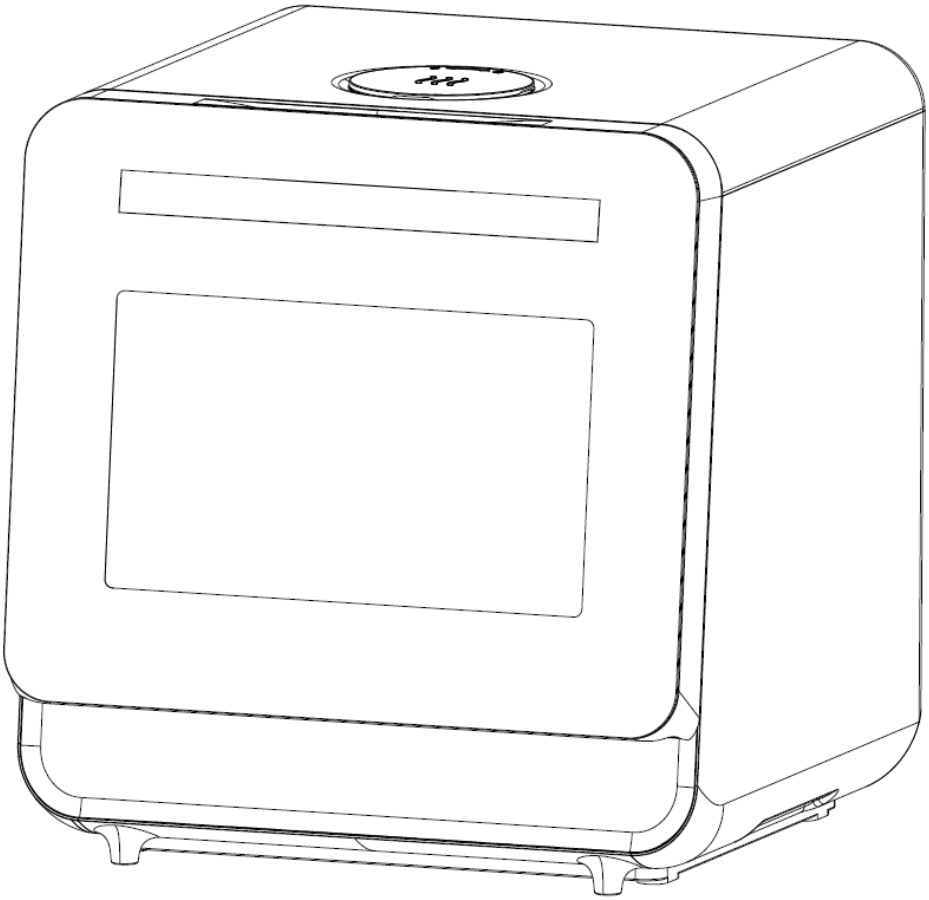

Bedienungsanleitung/Garantie

Gebruiksaanwijzing • Instruction manual • Instrukcja obsługi/Gwarancja

CE

Deutsch

Inhalt

Einleitung – Allgemeine Hinweise – Spezielle Sicherheitshinweise für dieses Gerät
Transport und Verpackung – Geräteausstattung – Installation – Vor der Erstinbetriebnahme – Beladen der Geschirrspülmaschine – Inbetriebnahme / Betrieb
Reinigung und Pflege – Störungsbehebung – Technische Daten
Garantie / Kundenservice – Entsorgung

Seite 4

Nederlands

Inhoud

Inleiding – Algemene opmerkingen – Bijzondere veiligheidsinstructies voor dit apparaat
Transport en verpakking – Beschrijving van het apparaat – Installatie – Het eerste gebruik – De vaatwasser vullen – Ingebruikname / Werking – Reiniging en onderhoud
Oplossen van storingen –Technische gegevens – Afvoeren

Pagina 22

English

Contents

Introduction – General notes – Special safety information for this unit – Transport and packaging – Appliance equipment – Installation – Using for the first time
Loading the dishwasher – Startup / Operation – Cleaning and maintenance
Troubleshooting – Technical data – Disposal

Page 38

Polski

Spis treści

Wstęp – Uwagi ogólne – Ważne wskazówki dotyczące bezpieczeństwa
Transport i opakowanie – Opis urządzenia – Instalacja – Użycie po raz pierwszy
Ładowanie zmywarki – Uruchamianie / Działanie przed – Czyszczenie i konserwacja
Rozwiązywanie problemów – Dane techniczne – Warunki gwarancji – Usuwanie

Strona 53

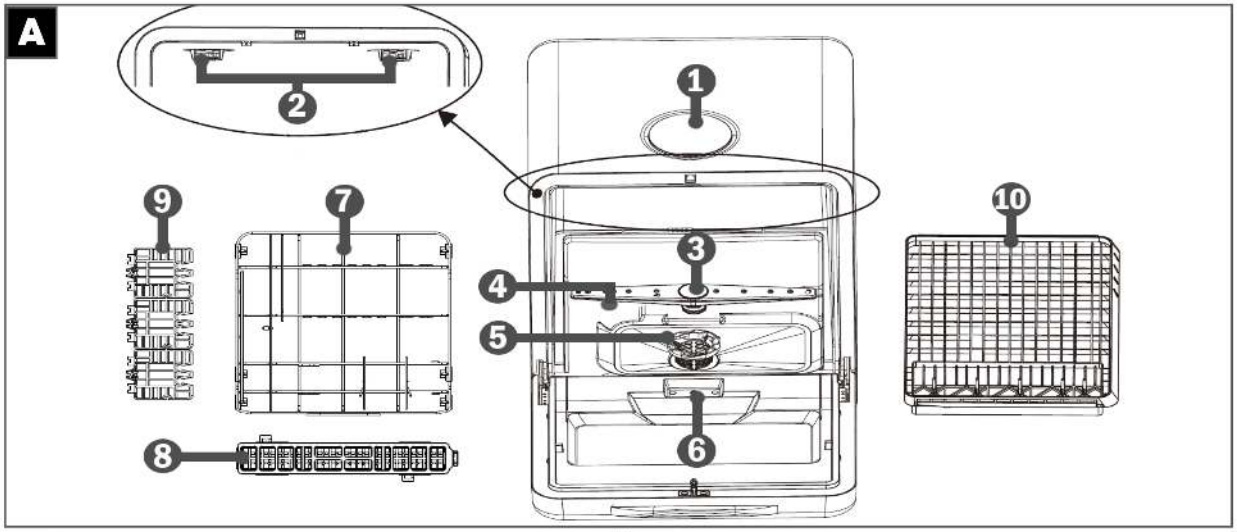
A
1
2
3
4
5
6
7
8
9
10

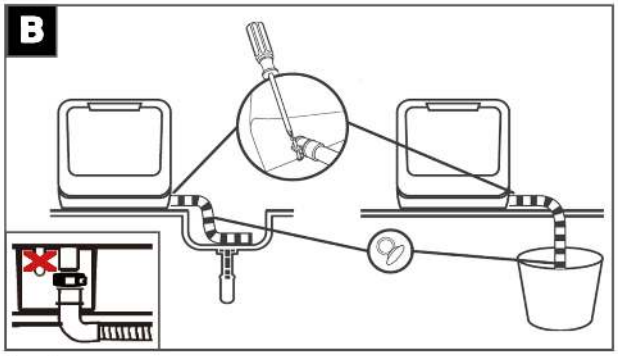
B

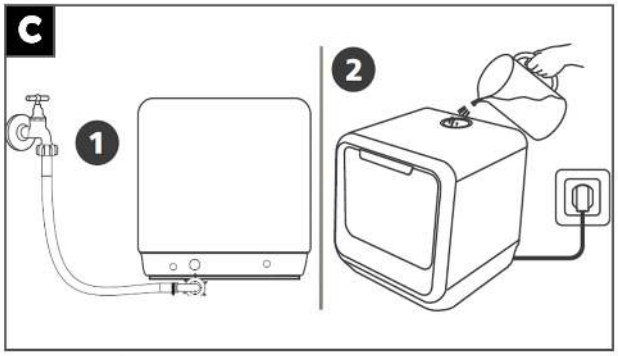
C
1
2

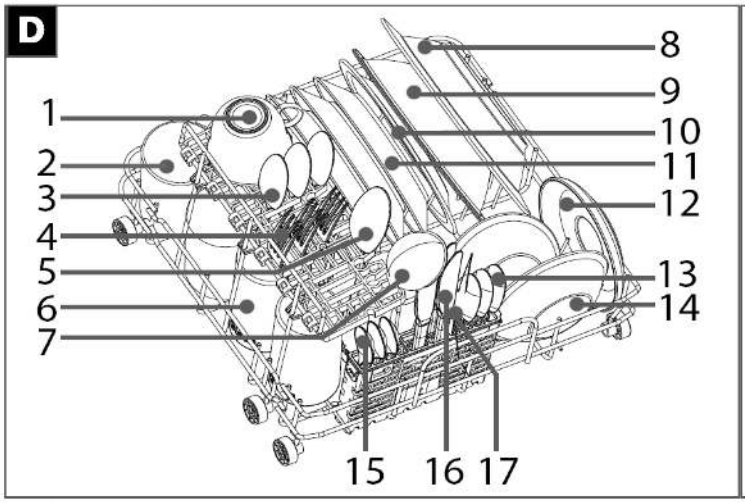
D
1
2
3
4
5
6
7
8
9
10
11
12
13
14
15
16
17

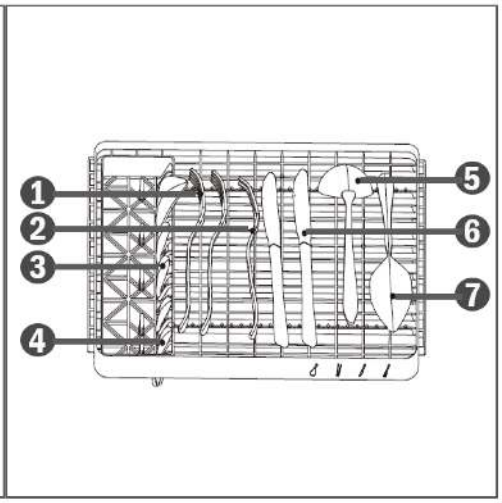
1
2
3
4
5
6
7

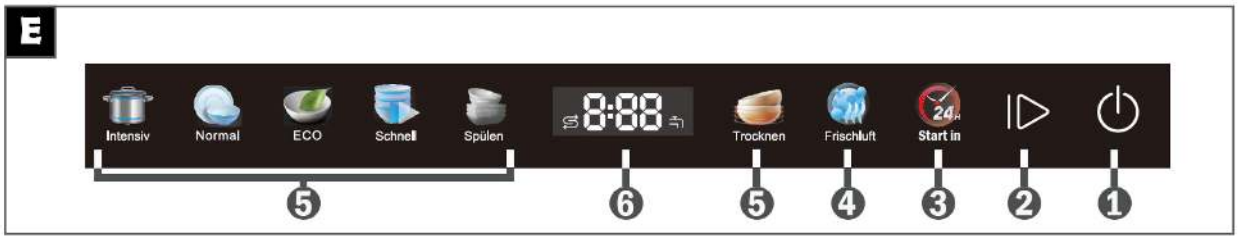
E
Intensiv
Normal
ECO
Schnell
Spülen
8:88
Trocknen
Frischluft
Start in
5
6
5
4
3
2
1

Einleitung

Vielen Dank, dass Sie sich für unser Produkt entschieden haben. Wir wünschen Ihnen viel Freude mit dem Gerät.

Symbole in dieser Bedienungsanleitung

Wichtige Hinweise für Ihre Sicherheit sind besonders gekennzeichnet. Beachten Sie diese Hinweise unbedingt, um Unfälle und Schäden zu vermeiden:

⚠ **WARNUNG:**
Warnt vor Gefahren für Ihre Gesundheit und zeigt mögliche Verletzungsrisiken auf.

⚠ **ACHTUNG:**
Weist auf mögliche Gefährdungen für das Gerät oder andere Gegenstände hin.

ℹ **HINWEIS:**
Hebt Tipps und Informationen für Sie hervor.

Allgemeine Hinweise

Lesen Sie vor Inbetriebnahme dieses Gerätes die Bedienungsanleitung sehr sorgfältig durch und bewahren Sie diese inkl. Garantieschein und Kassenbon gut auf. Falls Sie das Gerät an Dritte weitergeben, geben Sie auch die Bedienungsanleitung mit.

ℹ **HINWEIS:**

- Aufgrund stetiger Produktmodifikationen kann Ihr Gerät von dieser Bedienungsanleitung leicht abweichen; Funktionen und Verwendungsmethoden bleiben unverändert.
- Die Darstellungen in dieser Bedienungsanleitung dienen lediglich der Veranschaulichung und können vom Originalgerät abweichen.

- Benutzen Sie das Gerät ausschließlich für den **privaten und den dafür vorgesehenen Zweck**. Dieses Gerät ist nicht für den gewerblichen Gebrauch bestimmt.
- Es darf nur in der Art und Weise benutzt werden, wie es in dieser Bedienungsanleitung beschrieben ist. Jede andere Verwendung gilt als nicht bestimmungsgemäß und kann zu Sachschäden oder sogar zu Personenschäden führen.
- Benutzen Sie das Gerät nicht im Freien. Halten Sie es vor Hitze, direkter Sonneneinstrahlung und Feuchtigkeit fern.
- Betreiben Sie das Gerät **nicht unbeaufsichtigt.**
- Schalten Sie das Gerät aus, ziehen Sie den Netzstecker (ziehen Sie am Stecker, nicht am Kabel) oder schalten Sie die Sicherung ab, wenn Sie das Gerät nicht benutzen, zur Reinigung, Benutzerwartung oder bei Störung.
- Das Gerät und wenn möglich das Netzkabel müssen regelmäßig auf Zeichen von Beschädigungen untersucht werden. Bei Beschädigung darf das Gerät nicht mehr benutzt werden.
- Umbauten oder Veränderungen am Gerät sind aus Sicherheitsgründen nicht zulässig.
- Zur Sicherheit Ihrer Kinder lassen Sie keine Verpackungsteile (Plastikbeutel, Karton, Styropor, etc.) erreichbar liegen.

⚠ **WARNUNG:**
Lassen Sie kleine Kinder nicht mit Folie spielen. Es besteht **Erstickungsgefahr!**

Spezielle Sicherheitshinweise für dieses Gerät

⚠ **WARNUNG:**

- Stellen Sie sicher, dass Lüftungsöffnungen im Gehäuseboden (modellabhängig) nicht verstopft oder blockiert sind, z. B. durch Teppichboden. Achten Sie stets auf freie Luftzirkulation.
- Messer und andere scharfe Gegenstände müssen im Besteckkorb (modellabhängig) mit der Spitze nach unten oder waagerecht im Geschirrkorb eingelegt werden.

- Dieses Gerät ist ausschließlich für den **Gebrauch im Haushalt** und für den dafür vorgesehenen Zweck bestimmt.
- Die maximale Anzahl der zu spülenden Gedecke **beträgt 3.**
- Verwenden Sie **ausschließlich den mitgelieferten neuen Schlauchsatz** für den Wasseranschluss. Alte oder gebrauchte Schläuche dürfen **nicht** wiederverwendet werden.
- Der **Wassereinlassdruck** muss **zwischen 0,04 MPa (Minimum) und 1,0 MPa (Maximum)** liegen.
- Schließen Sie das Gerät nicht an die Warmwasserversorgung an und befüllen Sie den Wassertank nur mit kaltem oder maximal 50°C warmem Wasser.
- Achten Sie auf eine ordnungsgemäße Beladung des Gerätes. Hinweise hierzu finden Sie im Kapitel *„Beladen der Geschirrspülmaschine“*.
- Lassen Sie die Gerätetür nicht offenstehen, da sie eine Stolpergefahr darstellen kann.
- Das Gerät kann von **Kindern ab 8 Jahren** sowie von Personen mit eingeschränkten physischen, sensorischen oder geistigen Fähigkeiten

verwendet werden, **wenn** sie entsprechend eingewiesen wurden und die Gefahren verstehen.

- **Kinder unter 8 Jahren**, sind von dem Gerät fernzuhalten.
- **Kinder dürfen nicht mit dem Gerät spielen.**
- Reinigung und Wartung dürfen nur von **Kindern ab 8 Jahren unter Aufsicht** durchgeführt werden.
- **Reparaturen dürfen nur von autorisiertem Fachpersonal** durchgeführt werden.
  - Bei einem defektem Netzkabel: Lassen Sie dieses **ausschließlich vom Hersteller, Kundendienst oder einem qualifizierten Techniker** durch ein gleichwertiges Ersatzkabel ersetzen.
  - Verwenden Sie das Gerät **nicht**, wenn Kabel oder Stecker beschädigt sind.

Transport und Verpackung

Gerät transportieren

- Transportieren Sie das Gerät möglichst aufrecht. Das Risiko beim Transportieren in waagerechter Lage ist das Austreten von Restwasser!
- Sichern Sie das Gerät ausreichend und schützen Sie es während des Transports vor Witterungseinflüssen.

Gerät auspacken

- Nehmen Sie das Gerät aus seiner Verpackung.
- Entfernen Sie sämtliches Verpackungsmaterial, wie Folien, Füllmaterial und Kartonverpackung.
- Entsorgen Sie nicht mehr benötigte Verpackungsmaterialien gemäß den örtlich geltenden Vorschriften.
- Überprüfen Sie das Gerät auf eventuelle Transportschäden, um Gefährdungen zu vermeiden.
- Im Schadensfall nehmen Sie das Gerät nicht in Betrieb. Wenden Sie sich an Ihren Händler.

ℹ HINWEIS:
Am Gerät können sich noch Staub oder Produktionsreste befinden. Wir empfehlen, das Gerät gemäß den Anweisungen unter *„Reinigung und Pflege“* zu reinigen, bevor Sie es in Betrieb nehmen.

Geräteausstattung

Geräteübersicht – Abb. A

1 Wassertankköffnung
2 Sprühdüsen
3 Sprüharm
4 Salzbehälter
5 Filtersystem
6 Reinigungsmittelmulde
7 Geschirrkorb
8 Besteckkorb
9 Tassen- / Besteckablagen
10 Besteckschublade

Lieferumfang

1x Geschirrkorb, 1x Besteckschublade, 1x Besteckkorb, 3x Ablage, 1x Nachfüllbecher, 1x Zulaufschlauch, 1x Ablaufschlauch (inkl. Befestigung), 1x Wassertankdeckel, (Ersatzteil: 1x Türschnapper)

Installation

Damit das Gerät sicher und zuverlässig funktioniert, ist eine korrekte und fachgerechte Installation entscheidend.

⚠ **WARNUNG: Lebensgefahr durch Stromschlag!**
Während der Installation darf das Gerät nicht an das Stromnetz angeschlossen sein. Schließen Sie das Gerät erst an, wenn alle Installationsschritte vollständig abgeschlossen sind.

⚠ **ACHTUNG:**
Wasserzulauf, Wasserablauf und Stromanschluss müssen den technischen Anforderungen entsprechen, um einen sicheren Betrieb zu gewährleisten.

Voraussetzung an den Aufstellort

- Stellen Sie das Gerät so auf, dass alle Bedienelemente einfach zu erreichen und die Gerätetür vollständig zu öffnen ist.
- Achten Sie auf festen, waagerechten Stand des Gerätes.
- Netzkabel und Wasserschläuche dürfen nicht geknickt oder gequetscht werden.
- **Vermeiden Sie eine Aufstellung:**
  - neben Heizkörpern, einem Herd, in direkter Sonneneinstrahlung oder sonstigen Wärmequellen;
  - an Orten, an denen eine hohe Feuchtigkeit auftritt (z. B. im Freien), da die Metallteile in solchen Fällen rostanfällig sind;
  - an Orten, an denen die Temperatur unter den Gefrierpunkt sinken könnte. Setzen Sie das Gerät keinerlei Witterungseinflüssen aus;
  - in der Nähe von flüchtigen und entflammbaren Materialien (z. B. Gas, Benzin, Alkohol, Lacken etc.).

Wasseranschluss

⚠ **ACHTUNG:**

- Die Installation an die Wasserversorgung muss gemäß den lokalen Gesetzen und Vorschriften erfolgen.
- Das Gerät ist **nicht für einen Warmwasseranschluss** geeignet.
- Verwenden Sie die neue, mitgelieferte Schlauchgarnitur, um das Gerät an die Wasserversorgung anzuschließen. Verwenden Sie keine alten oder gebrauchten Anschlusssets erneut.
- Ist die Wasserleitung neu oder längere Zeit nicht genutzt worden, stellen Sie vor dem Anschluss sicher, dass das Wasser klar und frei von Verunreinigungen ist.
- Beim Anschluss an das Trinkwasser muss das Gerät mit einer Sicherheitseinrichtung gegen Rückfluss und Verunreinigung des Wassers gemäß DIN EN 1717 ausgestattet sein.

Hinweise zum Zulaufschlauch-Sicherheitssystem (Lieferumfang modellabhängig)

Das Sicherheitssystem besteht aus einem doppelwandigen Zulaufschlauch. Es gewährleistet die Absperrung des Wasserzulaufs bei Undichtigkeit des inneren Schlauches. Die Abschaltung des Wasserzulaufs erfolgt über einen elektronischen Kontakt.

Ein Zulaufschlauch-Sicherheitssystem können Sie bei Ihrem Händler oder in unserem Online-Zubehör-Shop https://www.profi-electro.de/produkte/ersatzteile-zubehorshop.html bestellen.
Verwenden Sie dabei die Referenznummer, die Sie unter *„Technische Daten“* finden.

Wasserablauf einrichten – Abb. B

- Befestigen Sie den Ablaufschlauch (mit vorgeformter Biegung) am größeren der beiden Wasserablaufanschlüsse mit der beiliegenden Schlauchschelle an der Rückseite des Gerätes.
- Führen Sie das Schlauchende sicher in ein Spülbecken oder einen Eimer und fixieren Sie es so, dass der Schlauch nicht verrutschen kann.

Wasserzulauf einrichten – Abb. C

Das Gerät kann auf zwei Arten mit Wasser befüllt werden:

1 Permanenter Anschluss über den Wasserhahn

ℹ HINWEIS:
Der Wasserdruck muss zwischen 0,04 MPa und 1,0 MPa liegen. Bei höherem Wasserdruck ist ein Druckminderventil vorzuschalten.

- Schließen Sie den Zulaufschlauch an ein Wasserventil mit **¾" -Zollgewinde** an. Drehen Sie den Schlauch in Richtung des Schraubengewindes fest und achten Sie dabei auf festen Sitz.
- Schrauben Sie den Verschluss am Zulaufventil auf der Rückseite des Gerätes ab und verbinden Sie dann das andere Ende des Zulaufschlauchs. Achten Sie auch hier auf festen Sitz.

2 Manuelle Befüllung des 5-Liter-Wassertanks

- Entfernen Sie den Deckel der Wassertanköffnung, falls dieser bereits aufgesetzt wurde.
- Füllen Sie ca. 5 Liter Wasser in den Tank ein.

So erkennen Sie ob sich genügend Wasser im Tank befindet:

- **Befüllen im Bereitschaftsmodus:**
  Wenn der Tank fast voll ist, ertönen Warnsignale. Wasser nachfüllen, bis der Stand am oberen Filtersieb erreicht ist.
- **Befüllen im eingeschalteten Modus:**
  Wenn nicht genügend Wasser vorhanden ist, zeigt das Display das Symbol an.
  Sobald wieder ausreichend Wasser eingefüllt wurde, erlischt das Symbol und es ertönen erneut mehrere Signaltöne.

Elektrischer Anschluss

⚠ WARNUNG:

- Die Installation an das Stromnetz muss gemäß den lokalen Gesetzen und Vorschriften erfolgen.
- Ein unsachgemäßer Anschluss kann zu Stromschlägen und schweren Verletzungen führen.
- Verwenden Sie keine Mehrfachsteckdosen und Verlängerungskabel.
- Verändern Sie niemals den Netzstecker des Gerätes! Ist die Steckdose für den Netzstecker ungeeignet, lassen Sie diese von einer Elektrofachkraft fachgerecht austauschen.
- Die Steckdose muss jederzeit frei zugänglich sein, damit das Gerät im Notfall schnell vom Stromnetz getrennt werden kann.

Vor dem Anschluss:

- Stellen Sie sicher, dass die Spannungsversorgung mit den Angaben auf dem Typenschild (Geräterückseite) übereinstimmt.
- Verwenden Sie ausschließlich eine vorschriftsmäßig installierte Schutzkontakt-Steckdose.
- Ist der Netzstecker nach der Installation nicht zugänglich, muss eine geeignete Trennvorrichtung (z. B. allpoliger Schalter mit mindestens 3 mm Kontaktöffnung) installiert werden, um die Sicherheitsvorschriften einzuhalten.

Vor der Erstinbetriebnahme

⚠ **WARNUNG:**

Salz und Reinigungsmittel unbedingt **außer Reichweite von Kindern** aufbewahren!

⚠ **ACHTUNG:**

- Verwenden Sie ausschließlich Spezialsalz und für Geschirrspüler geeignete Reinigungsmittel. Andere Produkte können das Gerät beschädigen.
- Beachten Sie grundsätzlich die Dosier- und Lagerungsempfehlungen auf der Verpackung des jeweiligen Produkts.

Einfüllen von Salz in den Salzbehälter (Wasserenthärtungsvorrichtung)

Wasserenthärtungsvorrichtung

Die Wasserhärte kann regional stark variieren. Wird hartes Wasser im Geschirrspüler verwendet, können sich Kalkablagerungen auf dem Geschirr und den Küchenutensilien bilden.

Das Gerät ist mit einer integrierten Wasserenthärtungsvorrichtung ausgestattet. Diese entfernt mithilfe eines Salzbehälters Kalk und Mineralien aus dem Leitungswasser und schützt so sowohl das Geschirr als auch das Gerät vor Ablagerungen.

Informationen zur Wasserhärte in Ihrer Region erhalten Sie bei Ihrem örtlichen Wasserversorger.

Einstellung des Salzverbrauchs

Der Salzverbrauch für die Wasserenthärtung kann an die lokale Wasserhärte angepasst werden, um einen optimalen Betrieb sicherzustellen.

- Schalten Sie das Gerät ein.
- Halten Sie im Bereitschaftsmodus die **Start/Pause**- Taste für ca. 5 Sekunden gedrückt, um den Einstellmodus für die Wasserhärte zu aktivieren.
- Drücken Sie die **Start/Pause**-Taste so oft, bis der gewünschte Härtegrad (s. Tbl.) angezeigt wird:

  ↪H3→H4→H5→H6→H1→H2↩

  Die Einstellung wird nach einigen Sekunden automatisch gespeichert. Anschließend kehrt das Gerät in den Bereitschaftsmodus zurück.

Wasserhärte		Einstellung	Regeneration nach	Salzverbrauch / Zyklus
°dH 1)	mmol/l 2)	Displayanzeige	X Programmabläufen 3)	
0 – 5	0 – 0,94	H1	keine Regeneration	0 g
6 – 11	1,0 – 2,0	H2	10	≈ 4 g
12 – 17	2,1 – 3,0	H3 (Werkseinstellung)	5	≈ 8 g
18 – 22	3,1 – 4,0	H4	3	≈ 13 g
23 – 34	4,1 – 6,0	H5	2	≈ 20 g
35 – 55	6,1 – 9,8	H6	1	≈ 40 g

1) Deutscher Härtegrad (°dH), Maßeinheit für die Wasserhärte in Deutschland

2) Millimol (mmol/l), internationale Einheit zur Angabe der Wasserhärte

3) Jeder Zyklus mit Regenerationsbetrieb verbraucht zusätzlich 0,2 Liter Wasser, der Energieverbrauch erhöht sich um etwa ≤ 0,001 kWh und die Programmdauer verlängert sich um ca. 4 Minuten.

Salz einfüllen

⚠ ACHTUNG:

- Füllen Sie den Salzbehälter nur nach, wenn die Salz-Warnleuchte leuchtet.
- Beim Befüllen kann Wasser mit Salz austreten. Starten Sie unmittelbar nach dem Befüllen ein Spülprogramm, um Korrosionsschäden im Gerät zu vermeiden.

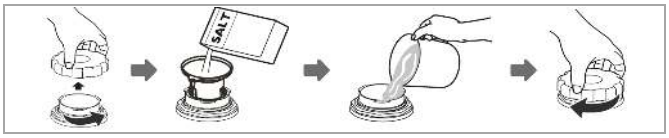

- Nehmen Sie den Geschirrkorb heraus, um an den Salzbehälter zu gelangen.
- Schrauben Sie den Deckel des Salzbehälters gegen den Uhrzeigersinn ab.
- Füllen Sie mit dem beiliegenden Einfülltrichter ca. 500 g Salz in den Behälter.
- Vor der ersten Verwendung füllen Sie den Behälter zusätzlich mit Wasser auf.
- Schrauben Sie den Deckel nach dem Befüllen wieder fest zu.
- Die Salz-Warnleuchte erlischt meist kurz nach dem Befüllen, je nach Auflösung des Salzes.

Reinigungsmittel einfüllen

Funktion des Reinigungsmittels

Reinigungsmittel enthalten chemische Zusätze, die den Schmutz auflösen und aus der Geschirrspülmaschine entfernen. Die meisten handelsüblichen, qualitativ hochwertigen Reiniger sind dafür geeignet.

Hinweise zum Reinigungsmittel

- Neue, pulverförmige Reinigungsmittel sind in der Regel phosphatfrei. Phosphatfrei bedeutet jedoch, dass die wasserenthärtende Wirkung von Phosphaten fehlt. Deshalb wird empfohlen, auch bei einer Wasserhärte von nur 6°dH weiterhin Salz in den Salzbehälter zu füllen.
- Bei der Verwendung phosphatfreier Reinigungsmittel kann bei hartem Wasser weiße Flecken auf Geschirr und Gläsern auftreten. In diesem Fall sollten Sie die Menge des Reinigungsmittels erhöhen, um bessere Spülergebnisse zu erzielen.
- Chlorfreie Reinigungsmittel besitzen nur eine geringe Bleichwirkung. Starke und farbige Flecken werden dadurch nicht vollständig entfernt. Nutzen Sie in solchen Fällen ein Spülprogramm mit höherer Temperatur.

Reinigungstabletten (Tabs)

Geschirrspüler-Tabs verschiedener Hersteller lösen sich unterschiedlich schnell auf. Bei Programmen mit kurzer Laufzeit und niedriger Wassertemperatur ist es möglich, dass sich die Tabs nicht vollständig auflösen und dadurch nicht ihre volle Reinigungskraft entfalten.

Um Rückstände von Reinigungsmitteln vollständig zu entfernen, empfehlen wir ein Spülprogramm mit längerer Laufzeit und höherer Wassertemperatur.

Beachten Sie dabei stets die Herstellerangaben auf der Verpackung der Reinigungstabletten.

Einfüllen des Reinigungsmittels

ℹ HINWEIS:

Die empfohlene Reinigungsmittelmenge für jedes Programm ist in der *„Programmtabelle“* angegeben. Sie kann je nach Verschmutzungsgrad und Wasserhärte variieren.

- Geben Sie das Reinigungsmittel **erst unmittelbar vor dem Start des Spülprogramms** hinzu. Wird es zu früh eingefüllt, kann es feucht werden und sich später nicht vollständig auflösen.
- Dosieren Sie das Reinigungsmittel vor jedem Spülgang gemäß den Angaben und geben Sie es in die vorgesehene Reinigungsmulde.
- Dieses Gerät benötigt weniger Spülmittel als herkömmliche Modelle. Für eine normal verschmutzte Beladung reicht in der Regel ein Esslöffel Reinigungsmittel aus.

Beladen der Geschirrspülmaschine

⚠ ACHTUNG:
Spülen Sie nur Geschirr und Besteck, das ausdrücklich als „spülmaschinengeeignet“ gekennzeichnet ist.

ℹ HINWEIS:

- Entfernen Sie grobe Speisereste vor dem Einräumen und Weichen Sie eingebrannte Reste gegebenenfalls ein. Ein Vorspülen unter fließendem Wasser ist in der Regel nicht erforderlich.
- Überladen Sie das Gerät nicht, da dies zu unzureichenden Spülergebnissen und erhöhtem Energieverbrauch führen kann. **Das maximale Ladegewicht beträgt ca. 7,5 kg.**
- Sehr kleine Geschirrteile sollten nicht im Gerät gespült werden, da sie leicht aus dem Korb fallen und Schäden verursachen können.

Nicht geeignet für die Spülmaschine:

- Bestecke mit Griffen aus Holz, Porzellan oder Perlmutt
- Kunststoffteile, die nicht hitzebeständig sind
- ältere Bestecke mit geklebten, nicht temperaturbeständigen Verbindungen
- geklebte Geschirr- oder Besteckteile
- Geschirr aus Zinn oder Kupfer
- Kristallgläser
- Rostempfindliche Stahlteile
- Holzbretter
- Gegenstände aus Kunstfasern

Nur bedingt geeignet für die Spülmaschine:

- einige Glassorten können nach mehreren Spülgängen stumpf werden
- Silber- und Aluminiumteile können sich während des Spülens verfärben
- Glasierte Muster können bei häufigem Spülen ausbleichen

Empfehlungen zur Beladung

- Beladen Sie den Geschirrkorb entsprechend der Größe der Geschirrteile, von außen nach innen, also beidseitig zur Mitte hin. So wird eine gleichmäßige Verteilung und optimale Reinigung gewährleistet.
- Räumen Sie das Geschirr so ein, dass alle Teile sicher stehen und nicht kippen können.
- Achten Sie darauf, dass die Sprüharme sich ungehindert drehen können.
- Gefäße immer mit der Öffnung nach unten platzieren, damit sich kein Wasser darin sammelt.
- Teile mit Vertiefungen oder Wölbungen leicht schräg einstellen, um den Wasserablauf zu verbessern.
- Stellen Sie sicher, dass Gläser sich nicht berühren, um Bruch oder Kratzer zu vermeiden.
- Geschirr und Besteck nicht ineinander stapeln oder überlappen, so wird alles gleichmäßig gereinigt.
- Sortieren Sie modellabhängig, das Besteck nach Größe und Form, entweder im Besteckkorb, in der Besteckschublade oder in den Ablagen.
- Lange oder scharfe Besteckteile waagerecht im Geschirrkorb lagern, um Verletzungen und Blockaden zu vermeiden.

Besteckkorb, Schublade und Ablagen

Der Besteckkorb, die Schublade und die Ablagen können optional eingesetzt oder zur Schaffung von Platz für große Geschirrteile im Geschirrkorb wieder entfernt werden.

⚠ **WARNUNG: Verletzungsgefahr!**

- Besteck darf nicht über den Korbboden hinausragen.
- Messer und spitze Gegenstände vorsichtig einordnen, Klingen nach unten zeigen, um Schnittverletzungen zu vermeiden.

Besteckkorb

Der Korb ist mit Gittereinsätzen ausgestattet. Das Besteck wird gleichmäßig verteilt, mit dem Handstück nach unten, eingeordnet.

Besteck- / Tassenablagen

Die Anzahl der Ablagen hängt vom Modell ab.

Besteckschublade

Die Besteckschublade eignet sich für flaches Besteck und kleine Küchenutensilien. Das Besteck gleichmäßig verteilt und flach liegend platzieren, damit Wasser gut ablaufen kann.

Beladung von Normgeschirr – Abb. D

Ein richtig eingeräumter Geschirrspüler ist wichtig für optimale Leistung. Überfüllen Sie ihn nicht und platzieren Sie Geschirr und Besteck so, dass sie während des Spülvorgangs sicher stehen und nicht verrutschen.

Beladungsbeispiel

Pos.	Gegenstand	Stk.	Pos.	Gegenstand	Stk.	Pos.	Gegenstand	Stk.
1	Tasse	1	**7**	Soßenlöffel	1	**13**	Dessertlöffel	3
2	Becher	1	**8**	Suppenteller	1	**14**	Dessertschüssel	2
3	Suppenlöffel	3	**9**	Melaminschüssel	1	**15**	Teelöffel	3
4	Gabel	3	**10**	Melaminteller (Dessert)	1	**16**	Messer	3
5	Servierlöffel	1	**11**	Dessertteller	5	**17**	Serviergabel	1
6	Glas	3	**12**	Untertasse	1			

Die Besteckschublade ist optional. Wird sie verwendet, steht im Geschirrkorb weniger Platz für Geschirr zur Verfügung.

Pos.	Gegenstand	Pos.	Gegenstand	Pos.	Gegenstand	Pos.	Gegenstand
1	Gabel	**3**	Dessertlöffel	**5**	Soßenlöffel	**7**	Suppenlöffel
2	Serviergabel	**4**	Teelöffel	**6**	Messer		

Inbetriebnahme / Betrieb

Bedienübersicht – Abb. E

Beachten Sie, dass Einstellungen, Funktionen abhängig vom gewählten Spülprogramm sein können.

Funktions- Tasten und Beschreibung	
1	Taste zum **Ein- und Ausschalten** der Stromversorgung. Zum Ausschalten während des Betriebs ca. 3 Sekunden lang gedrückt halten.
2	Taste zum **Starten und Unterbrechen** des gewählten bzw. laufenden Spülprogramms.
3	Taste zur **Auswahl der Startverzögerung** von 1 – 24 Stunden. Zuerst die Betriebsbedingungen festlegen und nach Eingabe der Zeitvorwahl das Programm starten. Das Gerät startet automatisch, sobald die voreingestellte Zeit abgelaufen ist.

4	Taste zur **Aktivierung der Frischluft-Funktion** zum zuvor eingestellten Hauptspülprogramm. Die Funktion muss vor dem Start eines Spülprogramms eingeschaltet werden.	
		Antibakterielle Reinigung, diese Funktion führt über ca. 85 Stunden regelmäßig Frischluft ins Geräteinnere, um Gerüche, Feuchtigkeit und Schimmel zu reduzieren. Nach dem Hauptspülprogramm trocknet und lagert sie das Geschirr automatisch, kombiniert Kalt- und Heißluftzyklen mit Kühlpausen und endet mit einer Frischhaltephase.
5	Tasten zur **Auswahl eines Spülprogramms**, Details sind der Programmtabelle zu entnehmen.	
6	Über das **Display** werden der Salzverbrauch (Wasserhärte) und die Startverzögerung eingestellt. Bei aktivierter Startverzögerung zeigt das Display die verbleibende Zeit bis zum Programmstart, während des Betriebs die Programmrestlaufzeit sowie ggf. Fehlercodes an.	
		Symbol für **Salzmangel** leuchtet auf, wenn Spülmaschinensalz nachgefüllt werden muss.
		Das Symbol für **Wasserversorgung** leuchtet auf, wenn der Wasserzulauf unterbrochen ist oder der Wassertank nicht ausreichend gefüllt wurde.

Programmtabelle

Die aufgeführten Werte für andere Programme als das »Eco« Programm sind Richtwerte und Empfehlungen bei Normalbedingungen und daher unverbindlich. Die tatsächliche Programmlaufzeit kann je nach Wasserhärte, Wasserdruck, -temperatur, Beladung und gewählten Zusatzfunktionen (modellabhängig) variieren.

- Wählen Sie das Spülprogramm passend zur Geschirrart und dem Verschmutzungsgrad aus.
- Wenn kein Spültab mit Klarspüler verwendet wird, kann dieser (etwa 5 ml) manuell zu den angegebenen Zeiten für ein optimiertes Spülergebnis hinzugefügt werden.

Programm	Kurzbeschreibung / Ablauf	Reinigungs-mittel (g)	Laufzeit (h:m)	Energie (kWh)	Wasser (L)	Klarspüler-zugabe (h:m)
 Intensiv	Für stark verschmutztes Geschirr, auf dem längere Zeit getrocknete Speisereste haften.					
	Hauptspülen (55°C) Spülen + Spülen (75°C) Trocknen	10 (oder Tab)	2:49	0,495	4,5	0:10
 Normal	Geeignet für Geschirr ohne angetrocknete Reste, klebrige Verschmutzungen oder nur kurz gelagertes Geschirr.					
	Hauptspülen (55°C) Spülen + Spülen (72°C) Trocknen	10 (oder Tab)	2:00	0,443	4,5	0:10
 Eco	Geeignet für normal verschmutztes Geschirr. Bietet ein optimales Verhältnis zwischen Energie- und Wasserverbrauch – ideal für den umweltbewussten Alltagsgebrauch.					
	Hauptspülen (45°C) Spülen + Spülen (55°C) Trocknen	10 (oder Tab)	3:25	0,315	4,5	1:48

Programm	Kurzbeschreibung / Ablauf	Reinigungs-mittel (g)	Laufzeit (h:m)	Energie (kWh)	Wasser (L)	Klarspüler-zugabe (h:m)
Schnell	Kurzer Spülgang für leicht bis normal verschmutztes Geschirr.					
	Hauptspülen (45°C) Spülen + Spülen (72°C)	10	0:35	0,425	4,5	0:10
Spülen	Kaltspülgang für leicht verschmutztes Geschirr oder zum Vor- bzw. Abspülen.					
	Hauptspülen Spülen + Spülen	10	0:25	0,100	4,5	---
Trocknen	Trocknet das Geschirr über 4 Stunden mit zirkulierender Kalt- und Heißluft in 24 gleichmäßigen Durchgängen.					
	Trocknen	---	4:00	0,200	---	---

Hinweise zum »Eco« Programm

Das »Eco« Programm ist zur Reinigung von normal verschmutztem Geschirr geeignet, welches hinsichtlich des kombinierten Energie- und Wasserverbrauchs das effizienteste Programm ist. Das Programm wird verwendet, um die Einhaltung der EU-Ökodesign-Vorschriften zu prüfen.

Dieses Programm erfordert nach etwa 1 Stunde und 48 Minuten das manuelle Öffnen der Gerätetür und das Einfüllen von 5 ml Klarspüler.

Allgemeine Energiespartipps

- Die Reinigung von Geschirr in einem Haushaltsgeschirrspüler verbraucht in der Regel weniger Energie und Wasser als beim Handspülen, sofern der Geschirrspüler gemäß den Anleitungen verwendet wird.
- Das Beladen des Haushaltsgeschirrspülers bis zu der angegebenen Kapazität (voll beladen) trägt zur Energie- und Wassereinsparung bei.
- Verwenden Sie das für die jeweilige Beladung am besten geeignete Spülprogramm.
- Führen Sie keinen Vorspülgang (modellabhängig) durch, falls nicht zwingend erforderlich.
- Ein manuelles Vorspülen des Geschirrs führt zu einem höheren Wasser- und Energieverbrauch! Spülen Sie das Geschirr nicht vorab unter fließendem Wasser.

Innenbeleuchtung

Die Innenbeleuchtung schaltet sich automatisch ein:

- beim Öffnen der Gerätetür im eingeschalteten oder im Bereitschaftsmodus,
- bei Tastenbetätigung während eines Spülgangs.

Die Beleuchtung erlischt automatisch etwa 5 Minuten nach dem Öffnen der Gerätetür oder nach dem letzten Tastendruck.

Starten eines Programms

Sobald die Spülmaschine beladen ist, gehen Sie wie folgt vor:

- Stellen Sie sicher, dass das Gerät korrekt an die Stromversorgung angeschlossen ist.
- Öffnen Sie die Wasserversorgung auf maximalen Druck **ODER** füllen Sie den Wassertank.
- Geben Sie Reinigungsmittel hinzu.
- Schalten Sie das Gerät ein.

- Legen Sie das gewünschte Programm fest.
- Starten Sie das Spülprogramm.

Programmänderung

⚠ ACHTUNG:
Eine Programmänderung sollte nur kurz nach Programmstart erfolgen, da sich das Reinigungsmittel bereits aufgelöst haben und Spülwasser bereits abgepumpt worden sein könnte.

- Unterbrechen Sie zunächst den Spülvorgang mit der **Start/Pause**-Taste.
- Halten Sie die Taste anschließend ca. 3 Sekunden gedrückt, das Gerät wechselt in den Bereitschaftsmodus.
- Wählen Sie das gewünschte neue Programm.
- Starten Sie den Spülvorgang erneut.

Geschirr nachträglich einräumen

⚠ WARNUNG:
Öffnen Sie die Gerätetür während des Programmablaufs nur mit äußerster Vorsicht. Es besteht Verbrühungsgefahr durch heißen Wasserdampf.

Vergessenes Geschirr kann nachgeräumt werden, solange sich das Reinigungsmittel noch nicht aufgelöst hat und das Spülwasser nicht abgepumpt wurde.

- Unterbrechen Sie zunächst den Spülvorgang.
- Warten Sie, bis der Sprüharm vollständig zum Stillstand gekommen ist, und öffnen Sie anschließend die Gerätetür vollständig.
- Räumen Sie die vergessenen Geschirrteile ein.
- Schließen Sie die Gerätetür und setzen Sie den Spülvorgang fort.

Programmende

⚠ ACHTUNG:
Öffnen Sie die Gerätetür erst nach einer kurzen Abkühlzeit, um das Austreten von heißem Dampf zu vermeiden.

Am Ende des Spülgangs:

- ertönen mehrere Signaltöne,
- wechselt das Gerät in den Bereitschaftsmodus.

Gerät ausschalten

- Schalten Sie das Gerät aus.
- Schließen Sie ggf. die Wasserversorgung.
- Entnehmen Sie das Geschirr nach dem Abkühlen (siehe Kapitel *„Entladen der Geschirrspülmaschine“*).
- Lassen Sie die Gerätetür bis zum nächsten Spülgang leicht geöffnet, um Geruchsbildung zu vermeiden.
- Wird das Gerät für länger Zeit nicht genutzt, trennen Sie es vollständig von der Stromversorgung.

Entladen der Geschirrspülmaschine

⚠ ACHTUNG:
Lassen Sie das Geschirr etwa 15 Minuten abkühlen, bevor Sie es entnehmen. Heißes Geschirr ist stoßempfindlich und kann bei unsachgemäßer Handhabung beschädigt werden.

ℹ HINWEIS:
Nach Programmende können sich Restwasser tropfen im Geräteinneren befinden. Dies ist normal und kein Hinweis auf einen Fehler.

- Öffnen Sie die Gerätetür vorsichtig.
- Ziehen Sie den Geschirrkorb vollständig heraus.
- Entnehmen Sie das Geschirr vorsichtig, möglichst trocken und abgekühlt.

Entleerung des Wassertanks

Vor längeren Betriebspausen oder bei Frostgefahr empfiehlt es sich, den Wassertank zu entleeren:

- Halten Sie im Bereitschaftsmodus die Tasten der Programme (Trocknen) und (Frischluft) gleichzeitig für ca. 3 Sekunden gedrückt. Das im Tank befindliche Restwasser wird abgepumpt.
- Warten Sie, bis der Vorgang vollständig abgeschlossen ist, bevor Sie das Gerät vom Stromnetz trennen.

Reinigung und Pflege

⚠ WARNUNG:

- Vor Reinigungs- und Wartungsarbeiten das Gerät grundsätzlich abschalten und von der Stromversorgung trennen.
- Lassen Sie das Gerät ausreichend abkühlen, bevor Sie es reinigen. Es besteht **Verbrühungsgefahr**!
- Das Gerät nie mit Dampfreinigungsgeräten reinigen. Feuchtigkeit könnte in elektrische Bauteile gelangen. **Stromschlaggefahr!** Heißer Dampf kann zu Schäden an Kunststoffteilen führen.
- Das Gerät muss trocken sein, bevor Sie es wieder in Betrieb nehmen.

⚠ ACHTUNG:

- Verwenden Sie keine Drahtbürsten, scharfkantige Werkzeuge oder scheuernde Gegenstände.
- Verwenden Sie keine aggressiven oder scheuernden Reinigungsmittel, da diese Oberflächen beschädigen können.

ℹ HINWEIS:

Verschmutzte oder verstopfte Filter können das Reinigungsergebnis deutlich beeinträchtigen.
Prüfen und reinigen Sie die Filter daher regelmäßig, um optimale Spülergebnisse zu gewährleisten.

Filtersystem

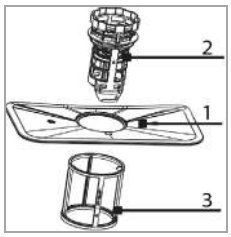

Das dreiteilige Filtersystem verhindert, dass größere Mengen an Speiseresten oder Fremdkörpern in das Spülsystem gelangen.

1 **Hauptfilter:** Aufgefangene Lebensmittel- und Schmutzpartikel werden von einem Spezialstrahl auf dem Sprüharm pulverisiert und über den Wasserablauf ausgespült.

2 **Grobfilter:** Filtert größere Gegenstände wie Knochenstücke oder Glasscherben, die den Abfluss blockieren könnten.

3 **Feinfilter:** Entfernt Schmutz- und Speisereste im Sumpfbereich und verhindert, dass sich diese während des Spülgangs erneut auf dem Geschirr ablagern.

Reinigung des Filtersystems

⚠ ACHTUNG:

- Das Gerät niemals ohne eingesetztes Filtersystem betreiben.
- Achten Sie auf korrekten Sitz der Filter, falsches Einsetzen kann Leistungseinbußen und Schäden verursachen.
- Filter nicht ausklopfen, um Verformungen zu vermeiden.

ℹ HINWEIS:

Kontrollieren Sie die Filter nach jedem Spülgang auf Rückstände.

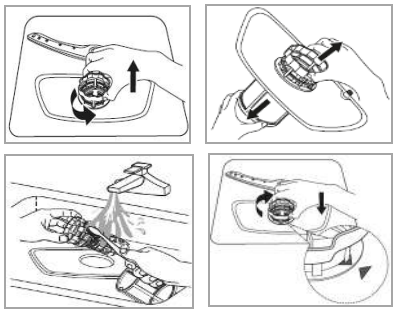

- Drehen Sie den Grobfilter gegen den Uhrzeigersinn und nehmen Sie das gesamte Filtersystem nach oben heraus.
- Lösen Sie den Grob- und Feinfilter aus dem Hauptfilter.
- Entfernen Sie Speisereste und spülen Sie die Filter unter fließendem Wasser ab. Bei Bedarf eine weiche Bürste verwenden.
- Setzen Sie das Filtersystem in umgekehrter Reihenfolge wieder zusammen. Fixieren Sie das gesamte System, indem Sie die Filtereinheit im Uhrzeigersinn festdrehen.

Reinigung des Sprüharms

Kalkablagerungen und Schmutz aus dem Spülwasser können die Düsen und Lager des Sprüharms verstopfen. Kontrollieren Sie die Düsen daher regelmäßig auf Verunreinigungen.

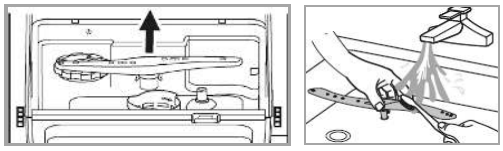

- Ziehen Sie den Sprüharm nach oben ab.
- Spülen Sie den Sprüharm unter fließendem Wasser. Verwenden Sie bei Bedarf eine weiche Bürste, um die Düsen gründlich zu reinigen.
- Drücken Sie den Sprüharm wieder auf die Aufnahme, bis er hörbar einrastet.

Pflege des Geschirrspülers

⚠ ACHTUNG:
Verwenden Sie keine Sprühreiniger zum Reinigen der Türverkleidung, da diese die Türverriegelung sowie elektrische Bauteile beschädigen können.

- Reinigen Sie die Geräteaußenflächen sowie die Gummidichtung der Tür sorgfältig mit einem weichen, feuchten Tuch. Verwenden Sie dabei ausschließlich ein mildes Reinigungsmittel, um Beschädigungen der Oberflächen zu vermeiden.
- Zur Entfernung von Flecken im Geräteinneren können Sie ein Tuch mit etwas Essig anfeuchten oder spezielle Reinigungsmittel für Geschirrspüler verwenden. Falls erforderlich, füllen Sie das Reinigungsmittel gemäß Herstellerangabe ein und starten Sie das Gerät ohne Geschirr mit dem Programm bei höchster Spültemperatur, um eine gründliche Reinigung zu gewährleisten.
- Trocknen Sie die Geräteaußenflächen gründlich, bevor Sie das Gerät wieder in Betrieb nehmen.

Gefrierschutz

Sollte das Gerät außer Betrieb sein und, entgegen unserer Empfehlung, Temperaturen unter null Grad ausgesetzt werden, beachten Sie folgende Maßnahmen:

- Trennen Sie das Gerät vom Stromnetz.
- Schließen Sie die Wasserversorgung und nehmen Sie den Zulaufschlauch vom Wasserventil ab.
- Lassen Sie das Wasser aus dem Zulaufschlauch und dem Wasserventil vollständig ab.
- Falls nötig, entleeren Sie zusätzlich den Wassertank, siehe *„Entleerung des Wassertanks“*.
- Nehmen Sie den Deckel des Salzbehälters ab und das Filtersystem heraus. Entfernen Sie das verbliebene Wasser im Sumpfbereich mit einem saugfähigen Schwamm.

Störungsbehebung

Bevor Sie sich an den Kundenservice wenden

Bevor Sie sich an den Kundenservice wenden, prüfen Sie, ob Sie alle im Handbuch genannten Schritte zur Fehlerbehebung durchgeführt haben – z. B. Stromversorgung, Reinigung oder Einstellungen.

Bei einigen Fehlfunktionen zeigt das Display einen Fehlercode an, um Sie auf die Störung hinzuweisen:

Fehler	Code	Mögliche Ursache / Maßnahme
Wasserzulauf	E5	Wasserhahn ist nicht geöffnet, Wasserzulauf nicht frei oder Wasserdruck zu niedrig. Zulaufschlauch ist blockiert, geknickt, gequetscht.
Wasserpumpe	E6	Wassertank prüfen. Gerät gegebenenfalls neu starten.
Überlauf / Wasserleckage	E7	Ablaufschlauch ist blockiert, geknickt, gequetscht oder nicht korrekt angeschlossen. Neigen Sie das Gerät ggf. etwa 30 Sekunden lang um 45 Grad nach hinten, um überlaufendes Wasser abfließen zu lassen.
Heizelement	E3	Stromzufuhr kurzzeitig unterbrechen. Wenn der Fehler nach Wiedereinschalten bestehen bleibt, Gerät von der Stromversorgung trennen, Wasserzufuhr trennen und Kundenservice kontaktieren.
Anschlusskabel	Ed	
Bedienblende	E9	

Gerät startet nicht	Strom- und Wasserversorgung prüfen. Ist die Gerätetür geschlossen, das Gerät eingeschaltet bzw. ein Programm gewählt?
Ungewöhnliche Geräusche	Geschirrteile nicht richtig platziert, Sprüharme blockiert. Geschirrteile richtig sichern, freie Drehung der Sprüharme ermöglichen.
Schaumbildung	Falsches Reinigungsmittel, nur Geschirrspülreiniger verwenden. Schaum ablassen, kaltes Wasser einfüllen, Programm starten.
Teller, Flachgeschirr nicht sauber	Zu schwaches Programm oder blockierte Sprüharme. Stärkeres Programm wählen, große Teile richtig platzieren.
Flecken / Film auf Geschirr	Hartes Wasser, Überladung, falsches/feuchtes Reinigungsmittel. Enthärter prüfen, richtig dosieren, Geschirr korrekt beladen.
Flecken auf Glaswaren	Zu viel Reiniger bei weichem Wasser, ungeeignetes Programm. Weniger Reiniger, schonendes/kurzes Spülprogramm wählen.
Schwarze oder graue Flecken	Kontakt mit Aluminium. Mit mildem Scheuermittel entfernen.
Verfärbung der Innenwanne	Farbstoffhaltiges Reinigungsmittel. Nur farbstofffreie Reiniger verwenden.
Weißer Belag im Geräteinneren	Rückstände aus hartem Wasser. Mit feuchtem Schwamm und Geschirrspülreiniger reinigen, Gummihandschuhe tragen.
Schlechtes Trocknungsergebnis	Falsche Beladung, Geschirr zu früh entnommen, ungeeignetes Programm, schlecht beschichtetes Besteck. Geschirr korrekt platzieren, Programmende abwarten, passendes Programm wählen.

ℹ HINWEIS:

Sollte Ihr Gerät trotz der oben genannten Maßnahmen weiterhin nicht einwandfrei funktionieren, wenden Sie sich an Ihren Fachhändler oder direkt an den Kundenservice. Die Kontaktdaten finden Sie im Abschnitt *„Garantie / Kundenservice“*.

⚠ ACHTUNG: Wasseraustritt oder Undichtigkeit

- Vor dem Kontakt mit dem Kundenservice den Haupthahn schließen, um weitere Schäden zu vermeiden.
- Falls sich Wasser am Boden des Gerätes angesammelt hat (z. B. durch Überfüllung oder Undichtigkeit), muss dieses vollständig entfernt werden, bevor das Gerät erneut gestartet wird.

Technische Daten

Im Folgenden finden Sie technische Daten und Spezifikationen Ihres Gerätes, die für Installation, Betrieb und Wartung gegebenenfalls relevant sind.

Wasseranschluss

Der Anschluss erfolgt an die **Kaltwasserleitung** mit einem **Druck von 0,04 bis 1,0 MPa** (0,4–10 bar) für einen einwandfreien Betrieb.

Elektrischer Anschluss

- Anschlussspannung: **220–240 V~ / 50 Hz**
- Leistungsaufnahme: **970 W**
- Nennstrom: **4,2 A**

Abmessungen (H × B × T) / Gewicht

- Geräteabmessung: **46,0 × 43,0 × 44,0 cm**
- Nettogewicht: **ca. 14,0 kg**

Zubehör erhältlich

- Zulaufschlauch-Sicherheitssystem:
  Artikel-Nr. 8900 410

Weitere Produktinformationen finden Sie über den QR-Code auf dem beiliegenden Energielabel oder online in der offiziellen EU-Produktdatenbank:

https://eprel.ec.europa.eu

Technische und gestalterische Änderungen im Rahmen der laufenden Produktentwicklung vorbehalten.

Hinweis zur Richtlinienkonformität

Hiermit erklärt der Hersteller, dass das in dieser Anleitung beschriebene Gerät den folgenden Anforderungen entspricht:

- Europäische Niederspannungsrichtlinie 2014/35/EU
- EU-Richtlinie zur elektromagnetischen Verträglichkeit 2014/30/EU
- Ökodesign Richtlinie 2009/125/EG
- RoHS-Richtlinie 2011/65/EU & 2015/863/EU
- Verordnung zur Energieverbrauchskennzeichnung 2017/1369/EU

Garantie / Kundenservice

Garantiebedingungen

1. Voraussetzung für unsere Garantieleistungen ist der Erwerb des Gerätes bei einem unserer Vertragshändler in Deutschland. Befindet sich das Gerät zum Zeitpunkt des Garantiefalls im Ausland, muss es auf Kosten des Käufers uns zur Erbringung der Garantieleistungen zur Verfügung gestellt werden.
2. Gegenüber dem Käufer gewähren wir bei ausschließlich privater Nutzung des Gerätes im Haushalt eine Garantie von 24 Monaten. Die Garantie beginnt mit dem Zeitpunkt der Übergabe, der durch Rechnung, Lieferschein oder gleichwertige Unterlagen nachzuweisen ist. Eine gewerbli-

che oder gemeinschaftliche Nutzung ist untersagt und führt zum Ausschluss jeglicher Garantieansprüche.

3. Innerhalb der Garantiezeit werden Funktionsfehler, die trotz vorschriftsmäßigem Anschluss, sachgemäßer Behandlung und Beachtung der gültigen Einbauvorschriften und der Betriebsanleitung auf Fabrikations- oder Materialfehler zurückzuführen sind, durch Reparatur oder Austausch beseitigt.
4. Garantieleistungen werden nicht für Mängel erbracht, die auf Nichtbeachtung der Gebrauchsanweisung beruhen, durch unsachgemäßen Anschluss oder Installation, unsachgemäßer Behandlung, normale Abnutzung des Gerätes, höhere Gewalt oder sonstige äußere Einflüsse zurückzuführen sind. Garantieansprüche sind ferner ausgeschlossen für leicht zerbrechliche Teile, wie zum Beispiel Glas, Kunststoff oder Leuchtmittel. Der Garantieanspruch erlischt bei Eingriffen durch den Käufer oder durch nicht autorisierte Dritte.
5. Transportschäden unterliegen nicht der Garantie und müssen unmittelbar nach Feststellung dem Verkäufer gemeldet werden.
6. Durch Garantieleistungen wird die Garantiezeit nicht verlängert. Es besteht auch kein Anspruch auf neue Garantieleistungen. Diese Garantieerklärung ist eine freiwillige Leistung von uns als Hersteller des Gerätes. Die gesetzlichen Gewährleistungsrechte (Nacherfüllung, Rücktritt, Schadensersatz und Minderung) werden durch diese Garantie nicht berührt.

Garantieabwicklung

Bei Mängeln innerhalb der Garantiezeit wenden Sie sich bitte direkt an den Händler, bei dem Sie das Gerät gekauft haben.

Die Garantieabwicklung erfolgt ausschließlich über den Handel. Ein Kaufbeleg (z. B. Kassenbon, Rechnung oder Lieferschein) ist zwingend erforderlich.

Weitere Informationen sowie:

- einen Downloadbereich für Bedienungsanleitungen, Kataloge sowie produktspezifische Dokumente (z. B. EU-Datenblätter)
- einen Zugang zu unserem Ersatzteil- und Zubehörshop
- eine Übersicht aktueller Kundeninformationen

finden Sie unter:

www.bomann-germany.de/service

Ersatzteile

Nachstehende funktionsrelevante Ersatzteile und Ersatzteillisten sind – modellabhängig – beim unten genannten Kundenservice erhältlich.

7 Jahre *nach dem Inverkehrbringen des letzten Exemplars eines Modells:*

- Motoren,
- Umwälz- und Ablaufpumpen
- Heizkörper und Heizelemente, einschließlich Wärmepumpen (einzeln oder als Baugruppe);
- Rohrleitungen und dazugehörige Ausrüstung, einschließlich Schläuchen, Filtern und Aquastops;
- Strukturbauteile und Innenausstattungsteile in Verbindung mit Türkomponenten (einzeln oder als Baugruppe);
- Leiterplatten,
- elektronische Anzeigen,
- Druckschalter;
- Thermostate und Sensoren;
- Software und Firmware, einschließlich Reset-Software

10 Jahre *nach dem Inverkehrbringen des letzten Exemplars eines Modells:*

- Türscharniere und -dichtungen, andere Dichtungen, Sprüharme, Ablauffilter,

- Geschirrkörbe und Kunststoffzubehör wie Besteckkörbe und Deckel

ASCI Service GmbH
Schachtweg 57
31036 Eime
Website: https://bomann.sparepartservice.shop/
E-Mail: bomann@asci-service.com
Telefon: 0800 / 96 36 800

Entsorgung

Bedeutung des Symbols „Mülltonne“

Dieses Symbol weist darauf hin, dass dieses Produkt gemäß Richtlinie über Elektro- und Elektronik-Altgeräte (2012/19/EU) und nationalen Gesetzen nicht über den Hausmüll entsorgt werden darf.
Der unsachgemäße Umgang mit Altgeräten kann aufgrund potenziell gefährlicher Stoffe, die häufig in Elektro- und Elektronik- Altgeräten enthalten sind, negative Auswirkungen auf die Umwelt und die menschliche Gesundheit haben.

Verbraucher sind gesetzlich dazu verpflichtet, Elektro- und Elektronikgeräte am Ende ihrer Lebensdauer einer vom unsortierten Siedlungsabfall getrennten Erfassung zuzuführen. Durch die sachgemäße Entsorgung dieses Produkts tragen Sie außerdem zu einer effektiven Nutzung natürlicher Ressourcen bei.

Informationen zu Sammelstellen für Altgeräte erhalten Sie bei Ihrer Stadtverwaltung, dem öffentlich-rechtlichen Entsorgungsträger, einer autorisierten Stelle für die Entsorgung von Elektro- und Elektronik-Altgeräten oder Ihrer Müllabfuhr.

Dieses Produkt muss bei einer dafür vorgesehenen Sammelstelle abgegeben werden. Dies kann z.B. durch Rückgabe beim Kauf eines ähnlichen Produkts oder durch Abgabe bei einer autorisierten Sammelstelle für die Wiederaufbereitung von Elektro- und Elektronik- Altgeräte geschehen. Die Abgabe von Altgeräten ist unentgeltlich. Ihr Händler und Vertragspartner ist ebenfalls zur kostenfreien Rücknahme des Altgerätes verpflichtet.

Entnehmen Sie vor der Entsorgung des Produkts sämtliche Batterien und Akkus sowie alle Lampen, die zerstörungsfrei entnommen werden können.

Wir weisen darauf hin, dass Sie für die Löschung personenbezogener Daten auf dem zu entsorgendem Produkt selbst verantwortlich sind.

⚠ **WARNUNG:**
Entfernen oder zerstören Sie evtl. vorhandene Schnapp- und Riegelschlösser, wenn Sie das Gerät außer Betrieb nehmen oder es entsorgen.

Inleiding

Bedankt voor het kiezen van ons product. We hopen dat u veel plezier aan het gebruik van het apparaat zult beleven.

Symbolen in deze gebruiksaanwijzing

Belangrijke aanwijzingen voor uw veiligheid zijn speciaal gekenmerkt. Het is van essentieel belang om te voldoen aan deze instructies om ongelukken en schade te voorkomen.

⚠ WAARSCHUWING:
Dit waarschuwt u voor gezondheidsrisico's en geeft mogelijk gevaar voor verwondingen aan.

⚠ LET OP:
Dit verwijst naar mogelijke gevaren voor het apparaat of andere objecten.

ℹ OPMERKING: Dit markeert tips en informatie.

Algemene opmerkingen

Lees de bedieningsinstructies zorgvuldig voordat u het apparaat in gebruik neemt en bewaar de instructies, inclusief de garantie en het aankoopbewijs. Als u dit apparaat aan derden doorgeeft, geef dan ook de gebruiksaanwijzing door.

ℹ OPMERKING:

- Als gevolg van voortdurende productaanpassingen kan uw apparaat enigszins afwijken van deze gebruiksaanwijzing; functies en het gebruik blijven ongewijzigd.
- De afbeeldingen in deze gebruiksaanwijzing dienen alleen ter illustratie en kunnen afwijken van het originele apparaat.

- Gebruik het apparaat uitsluitend **voor privégebruik en voor het daarvoor bestemde doel**. Dit apparaat is niet bedoeld voor commercieel gebruik.
- Dit apparaat mag alleen gebruikt worden zoals beschreven in de handleiding. Gebruik het apparaat niet voor andere doeleinden. Elk ander gebruik is niet beoogd en kan tot schade of persoonlijk letsel leiden.
- Gebruik het apparaat niet buitenshuis. Houd het uit de buurt van warmtebronnen, direct zonlicht en vochtigheid.
- Laat het apparaat **niet zonder toezicht** werken.
- Wanneer niet in gebruik, voor het reinigen, onderhoudswerkzaamheden door de gebruiker of tijdens storing, schakel het apparaat uit en trek de stekker (trek aan de stekker zelf, niet aan het snoer) uit het stopcontact of verwijder de zekering.
- Het apparaat en zo mogelijk het netsnoer moeten regelmatig op tekenen van schade worden gecontroleerd. Als schade wordt geconstateerd mag het apparaat niet worden gebruikt.
- Om veiligheidsredenen zijn aanpassingen of wijzigingen van het apparaat verboden.
- Houd de verpakking (plastic zakken, dozen, polystyreen, etc.) buiten het bereik van kinderen om ervoor te zorgen dat zij veilig zijn.

⚠ WAARSCHUWING:
Laat kleine kinderen niet met de folie spelen.
Er bestaat **verstikkingsgevaar!**

Bijzondere veiligheidsinstructies voor dit apparaat

⚠ WAARSCHUWING:

- Zorg ervoor dat de ventilatieopeningen in de bodem van het apparaat (modelafhankelijk) niet verstopt of geblokkeerd zijn, bijvoorbeeld door een tapijt. Zorg altijd voor vrije luchtcirculatie.
- Messen en andere scherpe voorwerpen moeten in het bestekmandje (modelafhankelijk) met de punt naar beneden of horizontaal in het serviesrek worden geplaatst.

- Dit apparaat is uitsluitend bedoeld **voor huishoudelijk gebruik** en voor het daarvoor bestemde doel.
- Het maximale aantal te wassen **dekkingen bedraagt 3**.
- Gebruik **uitsluitend de bijgeleverde nieuwe waterslangleiding**. Oude of gebruikte slangen mogen niet worden hergebruikt.
- De **waterinlaatdruk** moet **tussen 0,04 MPa** (minimum) **en 1,0 MPa** (maximum) liggen.
- Sluit het apparaat niet aan op de warmwaterleiding en vul de watertank alleen met koud water of water van maximaal 50°C.
- Zorg voor een correcte belading van het apparaat. Instructies hiervoor vindt u in het hoofdstuk *"De vaatwasser vullen".*
- Laat de apparaatdeur niet openstaan, dit kan een struikelgevaar opleveren.
- Het apparaat kan worden gebruikt door **kinderen vanaf 8 jaar** en door personen met verminderde fysieke, sensorische of mentale capaciteiten, **mits** zij voldoende instructie hebben gekregen en de gevaren begrijpen.
- Houd **kinderen jonger dan 8 jaar** uit de buurt van het apparaat.

- **Kinderen mogen niet met het apparaat spelen.**
- Reiniging en onderhoud mogen alleen door **kinderen vanaf 8 jaar onder toezicht** worden uitgevoerd.
- **Reparaties mogen alleen door geautoriseerd vakpersoneel** worden uitgevoerd.
  - Bij een defect netsnoer: laat dit uitsluitend vervangen door de fabrikant, de klantenservice of een gekwalificeerde monteur met een gelijkwaardig vervangend snoer.
  - Gebruik het apparaat niet als het snoer of de stekker beschadigd is.

Transport en verpakking

Apparaat transporteren

- Transporteer het apparaat zo rechtop mogelijk. Bij horizontaal transport van het apparaat bestaat het risico dat er restwater ontsnapt!
- Zet het apparaat tijdens het transport goed vast en bescherm het tegen weersinvloeden.

Apparaat uitpakken

- Haal het apparaat uit de verpakking.
- Verwijder al het verpakkingsmateriaal, zoals folie, opvulmateriaal en kartonnen verpakking.
- Gooi niet meer benodigde verpakkingsmaterialen weg volgens de lokaal geldende voorschriften.
- Controleer het apparaat op eventuele transportschade om gevaren te voorkomen.
- Bij schade: gebruik het apparaat niet. Neem contact op met uw dealer.

ℹ OPMERKING:
Het apparaat kan nog stof of productieresten bevatten. Wij raden aan het apparaat te reinigen volgens de instructies onder *„Reiniging en onderhoud"* voordat u het in gebruik neemt.

Beschrijving van het apparaat

Apparaatoverzicht – Fig. A

1	Opening watertank	7	Serviesrek
2	Sproeikoppen	8	Bestekmand
3	Sproeiarm	9	Kopjes- / bestek-legplanken
4	Zoutreservoir	10	Besteklade
5	Filtersysteem		
6	Reinigingsmiddelbak		

Leveringsomvang

1× Serviesrek, 1× Besteklade, 1× Bestekmand
3× Legplanken, 1× Navulbeker, 1× Aanvoerslang
1× Afvoerslang (incl. bevestiging), 1× Deksel watertank, (Reserveonderdeel: 1× Deursluiting)

Installatie

Om een veilige en betrouwbare werking van het apparaat te garanderen, is een correcte en professionele installatie essentieel.

⚠ WAARSCHUWING: Gevaar voor elektrocutie!
Sluit het apparaat tijdens de installatie niet aan op het elektriciteitsnet. Sluit het apparaat pas aan als alle installatiestappen volledig zijn voltooid.

⚠ LET OP:
De waterinlaat, waterafvoer en stroomaansluiting moeten voldoen aan de technische eisen om een veilige werking te garanderen.

Vereisten voor de opstellingsplaats

- Plaats het apparaat zodat alle bedieningsknoppen eenvoudig bereikbaar zijn en de deur van het apparaat probleemloos kan worden geopend.
- Zorg dat het apparaat stevig en horizontaal staat.
- Het snoeren en de waterslangen mogen niet worden geknikt of verpletterd.
- **Vermijd het plaatsen van het apparaat:**
  - naast radiatoren, een fornuis, in direct zonlicht of andere warmtebronnen;
  - op plaatsen met hoge vochtigheid (bijv. buiten), omdat metalen onderdelen in dergelijke omstandigheden gevoelig zijn voor roest;
  - op plaatsen waar de temperatuur onder het vriespunt kan dalen. Stel het apparaat niet bloot aan weersinvloeden;
  - in de buurt van vluchtige en ontvlambare materialen (bijv. gas, benzine, alcohol, lakken, enz.).

Wateraansluiting

⚠ LET OP:
- De aansluiting op de watervoorziening moet voldoen aan de lokale wet- en regelgeving.
- Het apparaat is **niet geschikt voor aansluiting op warm water**.
- Gebruik de nieuwe, bijgeleverde slangenset om het apparaat op de watervoorziening aan te sluiten. Gebruik geen oude of gebruikte aansluitsets opnieuw.
- Als de waterleiding nieuw is of lange tijd niet is gebruikt, zorg er dan voor dat het water helder en vrij van verontreinigingen is voordat u aansluit.
- Bij aansluiting op drinkwater moet het apparaat zijn uitgerust met een beveiliging tegen terugstroming en verontreiniging van het water, volgens DIN EN 1717.

Opmerkingen over het veiligheidssysteem van de aanvoerslang (afhankelijk van het model inbegrepen)

Het veiligheidssysteem bestaat uit een dubbele aanvoerslang. Het zorgt ervoor dat de watertoevoer wordt afgesloten bij een lek in de binnenste slang. De uitschakeling van de watertoevoer gebeurt via een elektronische schakelaar.

U kunt een veiligheidssysteem voor de aanvoerslang bestellen bij uw dealer of in onze online accessoirewinkel: https://www.profi-electro.de/produkte/ersatzteile-zubehorshop.html.
Gebruik daarbij het referentienummer dat u vindt onder *„Technische gegevens“*.

Waterafvoer aansluiten – Fig. B

- Bevestig de afvoerslang (met voorgedraaide bocht) aan de grotere van de twee afvoeraansluitingen met de bijgeleverde slangklem aan de achterkant van het apparaat.
- Plaats het uiteinde van de slang veilig in een gootsteen of emmer en zorg dat het stevig vastzit, zodat de slang niet kan verschuiven.

Watertoevoer aansluiten – Fig. C

Het apparaat kan op twee manieren van water worden voorzien:

❶ Permanente aansluiting via de kraan

ℹ OPMERKING:
De waterdruk moet tussen 0,04 MPa en 1,0 MPa liggen. Bij hogere drukken is een overdrukventiel vereist.

- Sluit de aanvoerslang aan op een waterkraan met **¾"-inch schroefdraad**. Draai de slang in de richting van de schroefdraad stevig vast en zorg dat deze goed bevestigd is.
- Schroef de dop van het inlaatventiel aan de achterkant van het apparaat los en sluit vervolgens

het andere uiteinde van de toevoerslang aan. Zorg ervoor dat deze stevig vastzit.

❷ Handmatig vullen van het waterreservoir van 5 liter

- Verwijder de deksel van de watertankopening indien deze al is geplaatst.
- Vul ongeveer 5 liter water in de tank.

Hieraan kunt u zien of er voldoende water in de tank zit:

- **Vullen in stand-bymodus:**
  Wanneer de tank bijna vol is, klinkt een waarschuwingssignaal. Vul water bij tot het niveau aan het bovenste filterscherm is.
- **Vullen in ingeschakelde modus:**
  Als er niet voldoende water is, geeft het display het symbool weer.

  Zodra er voldoende water in de tank zit, dooft het symbool en klinken er weer enkele pieptonen.

Elektrische aansluiting

⚠ **WAARSCHUWING:**

- De aansluiting op het elektriciteitsnet moet voldoen aan de lokale wet- en regelgeving.
- Onjuiste aansluiting kan leiden tot elektrocutie en ernstig letsel.
- Gebruik geen stekkerdozen of verlengsnoeren.
- Verander nooit de stekker van het apparaat! Als het stopcontact niet geschikt is voor de stekker, laat dit dan door een erkende elektricien correct vervangen.
- Het stopcontact moet te allen tijde vrij toegankelijk zijn, zodat het apparaat in geval van nood snel van het elektriciteitsnet kan worden losgekoppeld.

Voor aansluiting:

- Zorg ervoor dat de voedingsspanning overeenkomt met de gegevens op het typeplaatje van het apparaat (achterzijde).
- Gebruik uitsluitend een correct geïnstalleerd geaard stopcontact.
- Als de stekker na installatie niet bereikbaar is, moet een geschikte scheidingsinrichting (bijv. een polige schakelaar met minimaal 3 mm contactopening) worden geïnstalleerd om aan de veiligheidsvoorschriften te voldoen.

Het eerste gebruik

⚠ **WAARSCHUWING:**

Houd het zout en vaatwasmiddel altijd buiten het bereik van kinderen.

⚠ **LET OP:**

- Gebruik alleen speciaal zout en afwasmiddelen die geschikt zijn voor vaatwassers. Andere producten kunnen het apparaat beschadigen.
- Leef altijd de dosis- en opslaginstructies die op de verpakking zijn vermeld na.

Het zoutreservoir met zout (waterverzachter) vullen

Waterontharder

De hardheid van water kan per regio sterk verschillen. Als er hard water in de vaatwasser wordt gebruikt, kan er kalkaanslag ontstaan op het serviesgoed en het keukengerei.

Het apparaat is uitgerust met een geïntegreerde waterontharder. Deze maakt gebruik van een zoutreservoir om kalk en mineralen uit het leidingwater te verwijderen, waardoor zowel het serviesgoed als het apparaat beschermd worden tegen aanslag.

Informatie over de waterhardheid in uw regio kunt u krijgen bij uw plaatselijke waterleverancier.

Het zoutverbruik aanpassen

Het zoutverbruik kan perfect worden afgesteld naargelang de waterhardheid in uw gemeente.

- Schakel het apparaat in.
- Houd in de stand-by modus de **start/pauze**- toets ongeveer 5 seconden ingedrukt om de instelmodus voor de waterhardheid te activeren.

- Druk op de **start/pauze**- toets totdat de gewenste hardheidsgraad (zie tabel) wordt weergegeven:

  ↪H3→H4→H5→H6→H1→H2↩

De instelling wordt na enkele seconden automatisch opgeslagen. Het apparaat keert daarna terug naar de stand-bymodus.

Waterhardheid		Instelling display	Regeneratie naar X programma sequenties 3)	Zoutverbruik / cyclus
°dH 1)	mmol/l 2)			
0 – 5	0 – 0,94	H1	geen regeneratie	0 g
6 – 11	1,0 – 2,0	H2	10	≈ 4 g
12 – 17	2,1 – 3,0	H3 (fabrieksinstelling)	5	≈ 8 g
18 – 22	3,1 – 4,0	H4	3	≈ 13 g
23 – 34	4,1 – 6,0	H5	2	≈ 20 g
35 – 55	6,1 – 9,8	H6	1	≈ 40 g

1) Duitse hardheidsgraad (°dH), meeteenheid voor waterhardheid in Duitsland
2) Millimol (mmol/l), internationale meeteenheid voor waterhardheid
3) Elke cyclus met regeneratiemodus verbruikt 0,2 liter water extra, het energieverbruik neemt toe met ongeveer ≤ 0,001 kWh en de programmaduur wordt verlengd met ongeveer 4 minuten.

Met zout vullen

⚠ LET OP:

- Vul alleen het zoutreservoir wanneer het zoutcontrolelampje brandt.
- Tijdens het vullen van het zoutreservoir kan er zout en water uitstromen. Start na het vullen van het reservoir onmiddellijk een programma om corrosie te vermijden.

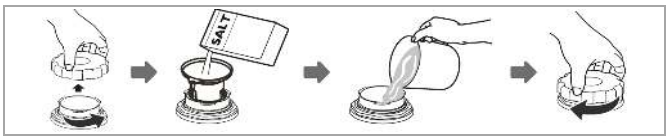

- Verwijder de serviesmand om bij het zoutreservoir te komen.
- Schroef het deksel van het zoutreservoir linksom los.
- Voeg circa 500 g zout toe met behulp van de meegeleverde trechter.
- Vul vervolgens het zoutreservoir volledig met water (net voor het eerste gebruik).
- Na het vullen van het reservoir, draai het deksel stevig dicht.
- Afhankelijk van de oplossingsgraad van het zout, dooft het controlelampje over het algemeen onmiddellijk na het vullen.

Met vaatwasmiddel vullen

Functie van het vaatwasmiddel

Vaatwasmiddel met zijn chemische ingrediënten is nodig om vuil te verwijderen, vuil te vernietigen en deze uit de vaatwasser af te voeren. De meeste hoogwaardige reinigingsmiddelen die in de winkel te koop zijn, zijn voor dit doeleinde geschikt.

Opmerkingen over reinigingsmiddelen

- Nieuwe reinigingsmiddelen in poedervorm zijn over het algemeen fosfaatvrij. Fosfaatvrij betekent echter dat het waterverzachtende effect van fosfaten ontbreekt. Het wordt daarom aanbevolen om zout te blijven toevoegen aan het zoutreser-voir, zelfs als de waterhardheid slechts 6°dH is.
- Bij gebruik van fosfaatvrije wasmiddelen kunnen er witte vlekken ontstaan op serviesgoed en glazen in hard water. In dit geval moet je de hoeveelheid wasmiddel verhogen om betere wasresultaten te krijgen.
- Chloorvrije wasmiddelen hebben slechts een licht blekend effect. Sterke en gekleurde vlekken worden niet volledig verwijderd. Gebruik in zulke ge-

vallen een wasprogramma met een hogere temperatuur.

Reinigingstabletten (tabs)

Vaatwastabletten van verschillende fabrikanten lossen met verschillende snelheden op. In programma's met een korte draaitijd en een lage watertemperatuur is het mogelijk dat de tabs niet volledig oplossen en daardoor niet hun volledige reinigingskracht ontwikkelen.

Om resten van reinigingsmiddelen volledig te verwijderen, raden wij een spoelprogramma met een langere looptijd en hogere watertemperatuur aan.

Houd daarbij altijd de aanwijzingen van de fabrikant op de verpakking van de reinigingstabletten in acht.

Met vaatwasmiddel vullen

ℹ OPMERKING:

De aanbevolen hoeveelheid reinigingsmiddel voor elk programma staat vermeld in de *"Programmatabel"*. Dit kan variëren afhankelijk van de mate van vervuiling en de waterhardheid.

- **Voeg het reinigingsmiddel pas direct voor het starten van het spoelprogramma toe**. Als het te vroeg wordt toegevoegd, kan het vochtig worden en later niet volledig oplossen.
- Dosering van het reinigingsmiddel dient voor elke wasbeurt volgens de aanwijzingen te gebeuren en in het daarvoor bestemde reinigingsbakje te worden geplaatst.
- Dit apparaat heeft minder reinigingsmiddel nodig dan conventionele modellen. Voor een normaal vervuilde belading volstaat doorgaans één eetlepel reinigingsmiddel.

De vaatwasser vullen

⚠ LET OP:

Doe alle vaatwerk en bestek in de vaatwasser die uitdrukkelijk met het tekens "vaatwasserbestendig" zijn gemarkeerd.

ℹ OPMERKING:

- Verwijder grote etensresten en week aangebrande resten eerst. Voorspoelen onder stromend water is niet nodig!
- Overlaad het apparaat niet, aangezien dit kan leiden tot onvoldoende reinigingsresultaten en een hoger energieverbruik. **Het maximale laadgewicht is ongeveer 7,5 kg.**
- Zeer kleine artikelen mogen niet in de vaatwasser worden gewassen omdat ze gemakkelijk uit de korf kunnen vallen.

Niet geschikt voor de vaatwasser:

- Bestek met handvatten van hout of porselein
- Kunststof onderdelen die niet hittebestendig zijn
- Ouder bestek met gelijmde onderdelen die niet bestand tegen temperaturen zijn
- Gelijmd bestek of gelijmde borden
- Tinnen of koperen artikelen
- Kristalglas
- Stalen artikelen die onderhevig zijn aan roest
- Houten borden
- Artikelen gemaakt van synthetische vezels

Slechts voorwaardelijk geschikt voor de vaatwasser:

- sommige soorten glas kunnen dof worden na een groot aantal wasbeurten
- zilver en aluminium onderdelen hebben de neiging om tijdens het wassen te verkleuren
- Geglazuurde dessins kunnen vervagen als ze vaak in de machine worden gewassen

Aanbevelingen voor het vullen van het apparaat

- Laad het serviesrek in overeenkomst met de grootte van de serviesstukken, van buiten naar binnen, dus aan beide zijden naar het midden toe. Zo wordt een gelijkmatige verdeling en optimale reiniging gegarandeerd.
- Plaats het servies zodanig dat alle onderdelen stevig staan en niet kunnen omvallen.
- Zorg ervoor dat de sproeiarmen vrij kunnen draaien.
- Plaats vaatwerk altijd met de opening naar beneden, zodat er geen water kan ophopen.
- Stel onderdelen met holtes of bollingen licht schuin, zodat het water beter kan wegstromen.
- Zorg dat glazen elkaar niet raken om breuk of krassen te voorkomen.
- Stapel of overlap servies en bestek niet, zodat alles gelijkmatig wordt gereinigd.
- Sorteer het bestek, afhankelijk van het model, naar grootte en vorm, in het bestekmandje, de besteklade of de legplanken.
- Bewaar lange of scherpe bestekdelen horizontaal in het serviesrek om verwondingen en blokkades te voorkomen.

Bestekmand, lade en legplanken

De bestekmand, lade en legplanken kunnen optioneel worden gebruikt of verwijderd om ruimte te creeren voor grote serviesstukken in het serviesrek.

⚠ **WAARSCHUWING: Gevaar voor letsel!**

- Bestek mag niet boven de bodem van de mand uitsteken.
- Plaats messen en scherpe voorwerpen voorzichtig, met het lemmet naar beneden, om snijwonden te voorkomen.

Bestekmand

De mand is voorzien van roosterinzetstukken. Bestek wordt gelijkmatig verdeeld met het handvat naar beneden geplaatst.

Bestek- / kopjesplanken

Het aantal planken hangt af van het model.

Besteklade

De besteklade is geschikt voor plat bestek en kleine keukenhulpmiddelen. Plaats het bestek gelijkmatig verdeeld en plat liggend, zodat water goed kan weglopen.

Belading van standaardservies – Fig. D

Een correct ingeladen vaatwasser is belangrijk voor optimale prestaties. Overbelast het apparaat niet en plaats servies en bestek zodanig dat ze tijdens het spoelen stevig staan en niet kunnen verschuiven.

Voorbeeld van belading

Pos.	Voorwerp	Stk.	Pos.	Voorwerp	Stk.	Pos.	Voorwerp	Stk.
1	Kopje	1	7	Sauslepel	1	13	Dessertlepel	3
2	Beker	1	8	Soepbord	1	14	Dessertschaal	2
3	Soeplepel	3	9	Melamineschaal	1	15	Theelepel	3
4	Vork	3	10	Melaminetaler (dessert)	1	16	Mes	3
5	Opscheplepel	1	11	Dessertbord	5	17	Opschepvork	1
6	Glas	3	12	Onderbord	1			

De besteklade is optioneel. Als deze wordt gebruikt, is er minder ruimte in het serviesrek voor servies.

Pos.	Voorwerp	Pos.	Voorwerp	Pos.	Voorwerp	Pos.	Voorwerp
1	Vork	3	Dessertlepel	5	Soßenlöffel	7	Soeplepel
2	Serviepvork	4	Theelepel	6	Messer		

Ingebruikname / Werking

Bedieningsoverzicht – Fig. E

Instellingen en functies kunnen variëren afhankelijk van het geselecteerde wasprogramma.

Functietoetsen en beschrijving		
1	**Aan/uit-toets:** Schakelt de stroomvoorziening in en uit. Houd gedurende ca. 3 seconden ingedrukt om het apparaat tijdens werking uit te schakelen.	
2	**Start/pauze-toets:** Start of onderbreekt het geselecteerde of lopende programma.	
3	**Startvertraging-toets:** Hiermee kunt u de startvertraging instellen van 1 tot 24 uur. Stel eerst de bedrijfsomstandigheden in en start het programma na het invoeren van de gewenste vertraging. Het apparaat start automatisch zodra de ingestelde tijd is verlopen.	
4	Deze toets **activeert de frisse-luchtfunctie voor** het eerder ingestelde hoofdwasprogramma. De functie moet worden ingeschakeld voordat het wasprogramma wordt gestart.	
		Antibacteriële reiniging: Deze functie voert gedurende ca. 85 uur regelmatig frisse lucht in het apparaat om geuren, vocht en schimmel te verminderen. Na het hoofdwasprogramma droogt en bewaart het de vaat automatisch, waarbij koude- en hete-luchtcycli met koelpauzes worden gecombineerd en afgesloten met een vershoudfase.
5	**Toetsen voor het selecteren van een wasprogramma.** De details van de programma’s kunt u vinden in de programmatabel.	
6	Via het **display** kunnen het zoutverbruik (waterhardheid) en de startvertraging worden ingesteld. Bij geactiveerde startvertraging toont het display de resterende tijd tot de start van het programma. Tijdens het programma wordt de resterende programmatijd weergegeven, evenals eventuele foutcodes.	
		Symbool voor zouttekort: gaat branden wanneer er vaatwassenzout moet worden bijgevuld.
		Symbool voor watertoevoer: gaat branden wanneer de watertoevoer is onderbroken of de watertank niet voldoende is gevuld.

Programmatabel

De vermelde waarden voor andere programma's dan het »Eco« programma zijn richtlijnen en aanbevelingen voor normale omstandigheden en zijn daarom niet bindend. De werkelijke looptijd van het programma kan variëren afhankelijk van de waterhardheid, de waterdruk, de watertemperatuur, de belasting en de geselecteerde extra functies.

- Kies het wasprogramma dat past bij het type servies en de mate van vervuiling.
- Als er geen vaatwastablet met glansspoelmiddel wordt gebruikt, kan dit (ongeveer 5 ml) handmatig worden toegevoegd op de aangegeven momenten voor een optimaal wasresultaat.

Programma	Korte beschrijving / verloop	Reinigingsmiddel (g)	Duur (h:m)	Energie (kWh)	Water (L)	Glansspoel-middel (h:m)
Intensief	Voor sterk vervuild servies, met opgedroogde etensresten					
	hoofdspoelen (55°C) spoelen + spoelen (75°C) drogen	10 (of tablet)	2:49	0,495	4,5	0:10
Normaal	Geschikt voor servies zonder opgedroogde resten, plakkerige vervuiling of slechts kort opgeslagen servies.					
	hoofdspoelen (55°C) spoelen + spoelen (72°C) drogen	10 (of tablet)	2:00	0,443	4,5	0:10
Eco	Geschikt voor normaal vervuild servies. Biedt een optimale balans tussen energie- en waterverbruik – ideaal voor dagelijks gebruik met oog voor het milieu.					
	hoofdspoelen (45°C) spoelen + spoelen (55°C) drogen	10 (of tablet)	3:25	0,315	4,5	1:48
Snell	Korte wascyclus voor licht tot normaal vervuild servies.					
	hoofdspoelen (45°C) spoelen + spoelen (72°C)	10	0:35	0,425	4,5	0:10
Spoelen	Koude spoelcyclus voor licht vervuild servies of voor voorspoelen/naspelen.					
	hoofdspoelen spoelen + spoelen	10	0:25	0,100	4,5	---
Drogen	Droogt het servies gedurende 4 uur met circulerende koude en warme lucht in 24 gelijkmatige cycli.					
	drogen	---	4:00	0,200	---	---

Opmerkingen over het programma »Eco«

Het programma »Eco« is geschikt voor het reinigen van normaal vervuild serviesgoed en is het zuinigste programma wat betreft gecombineerd energie- en waterverbruik. Het programma wordt gebruikt om te testen of het voldoet aan de EU-voorschriften voor ecologisch ontwerp.

Bij dit programma moet na ongeveer 1 uur en 48 minuten de apparaatdeur handmatig worden geopend en 5 ml glansspoelmiddel worden toegevoegd.

Algemene tips voor energiebesparing

- Afwassen in een huishoudelijke vaatwasser verbruikt over het algemeen minder energie en water dan afwassen met de hand, op voorwaarde dat de vaatwasser wordt gebruikt volgens de instructies.
- Het laden van de huishoudelijke afwasmachine tot de aangegeven capaciteit (volledig geladen) helpt energie en water te besparen.
- Gebruik het meest geschikte wasprogramma voor de lading in kwestie.
- Voer geen voorspoelprogramma uit (afhankelijk van het model) tenzij dit absoluut noodzakelijk is.
- Handmatig voorspoelen van het serviesgoed leidt tot een hoger water- en energieverbruik! Spoel het serviesgoed niet voor onder stromend water.

Binnenverlichting

De binnenverlichting wordt automatisch ingeschakeld:

- tijdens het openen van de deur in de inschakelings- of stand-bymodus,
- tijdens het drukken op een knop tijdens de spoelcyclus

Het lampje gaat automatisch uit ongeveer 5 minuten nadat de deur van het apparaat is geopend of nadat de laatste knop is ingedrukt.

Een programma starten

Zodra de vaatwasser is geladen, gaat u als volgt te werk:

- Zorg ervoor dat het apparaat correct op de stroomvoorziening is aangesloten.
- Open de watertoevoer op maximale druk **OF** vul de watertank.
- Voeg reinigingsmiddel toe.
- Schakel het apparaat in.
- Stel het gewenste programma in.
- Start het wasprogramma.

Het programma wijzigen

⚠ **LET OP:**
Een programmawijziging mag alleen worden uitgevoerd na een korte werking van het gestarte programma. Anders kan het vaatwasmiddel opgelost zijn of het spoelwater afgevoerd zijn.

- Onderbreek eerst het wasprogramma met de **start/pauze**-toets.
- Houd de toets vervolgens ongeveer 3 seconden ingedrukt; het apparaat gaat in de stand-by modus.
- Selecteer het gewenste nieuwe programma.
- Start het wasprogramma opnieuw.

Laad de vaat later

⚠ **WAARSCHUWING:**
Open de toesteldeur alleen met uiterste voorzichtigheid als het programma loopt. Er bestaat verbrandingsgevaar door hete waterdamp.

Vergeten serviesgoed kan worden geladen zolang het afwasmiddel nog niet is opgelost en het spoelwater nog niet is weggepompt.

- Onderbreek eerst het wasprogramma.
- Wacht totdat de sproeiarm volledig tot stilstand is gekomen en open daarna de apparaatdeur volledig.
- Plaats de vergeten serviesstukken in de vaatwasser.
- Sluit de apparaatdeur en hervat het wasprogramma.

Aan het einde van een programma

⚠ LET OP:
Open de toesteldeur pas na een korte afkoeltijd om te voorkomen dat er hete stoom ontsnapt.

Aan het einde van de spoelcyclus:
- klinken er meerdere pieptonen,
- het apparaat schakelt over naar de stand-by modus.

Uitschakelen

- Schakel het apparaat uit.
- Indien nodig, sluit de watertoevoer.
- Verwijder het vaatwerk wanneer voldoende afgekoeld (zie *"De vaatwasser legen"*).
- Laat de deur lichtjes open tot aan de volgende spoelcyclus om geuren te vermijden.
- Haal de stekker uit het stopcontact als u het apparaat gedurende een lange periode niet zult gebruiken.

De vaatwasser legen

⚠ LET OP:
Laat het servies ongeveer 15 minuten afkoelen voordat je het verwijdert. Heet serviesgoed is gevoelig voor stoten en kan beschadigd raken als het verkeerd wordt gehanteerd.

ℹ OPMERKING:
Aan het einde van het programma kunnen er druppels restwater in het apparaat achterblijven.
Dit is normaal en duidt niet op een storing.

- Open de toesteldeur voorzichtig.
- Trek de serviesmand helemaal naar buiten.
- Verwijder het serviesgoed voorzichtig, zo droog en gekoeld mogelijk.

Waterreservoir legen

Het is raadzaam om het waterreservoir te legen voor lange pauzes of als er kans is op vorst:

- Houd in de stand-by modus de knoppen voor de programma's (Drogen) en (Frisse lucht) tegelijkertijd ongeveer 3 seconden ingedrukt. Het resterende water in het reservoir wordt weggepompt.
- Wacht tot dit proces is voltooid voordat u de stekker uit het stopcontact haalt.

Reiniging en onderhoud

⚠ WAARSCHUWING:
- Schakel het apparaat altijd uit en koppel het los van de stroomvoorziening voordat u reinigings- of onderhoudswerkzaamheden uitvoert.
- Laat het apparaat voldoende afkoelen voordat u het reinigt. Er is **gevaar voor verbrandingen**!
- Reinig het apparaat nooit met stoomreinigers. Vocht kan in elektrische componenten komen. **Gevaar voor elektrische schokken**! Heet stoom kan ook kunststof onderdelen beschadigen.
- Het apparaat moet droog zijn voordat u het opnieuw in gebruik neemt.

⚠ LET OP:
- Gebruik geen staalborstel of andere scherpe, schurende voorwerpen.
- Gebruik geen agressieve of schurende reinigingsmiddelen.

ℹ OPMERKING:
Vuile of verstopte filters kunnen het reinigingsresultaat aanzienlijk beïnvloeden. Controleer en reinig de filters daarom regelmatig voor een optimaal wasresultaat.

Filtersysteem

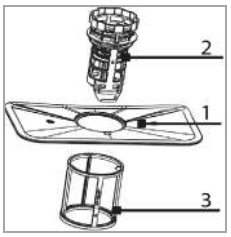

Het driedelige filtersysteem voorkomt dat grote hoeveelheden etensresten of vreemde voorwerpen in het spoelsysteem terechtkomen.

1 **Hoofdfilter:** Opgevangen voedsel- en vuildeeltjes worden door een speciale straal van de sproeiarm vermalen en via de waterafvoer weggespoeld.

2 **Grof filter:** Filtert grotere voorwerpen zoals botstukjes of glasscherven die de afvoer kunnen blokkeren.

3 **Fijnfilter:** Verwijdert vuil- en etensresten in het opvanggedeelte en voorkomt dat deze zich tijdens het programma opnieuw op het servies afzetten.

Het filtersysteem reinigen

⚠ LET OP:

- De vaatwasser mag nooit zonder de filter gebruikt worden.
- Een verkeerde plaatsing van de filter kan leiden tot lagere prestaties en het apparaat beschadigen.
- Oefen geen druk op de filter uit om deze te verwijderen om mogelijke vervorming te vermijden.

ℹ OPMERKING:

Controleer na elke spoelbeurt de filter op etensresten.

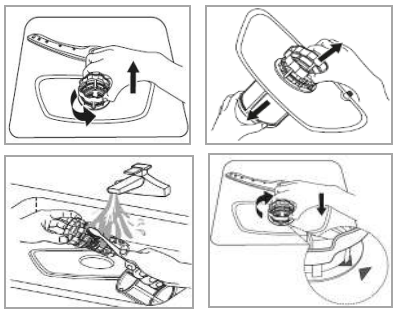

- Draai het groffe filter tegen de klok in en haal het volledige filtersysteem omhoog uit het apparaat.
- Haal het grof- en fijnfilter uit het hoofdfilter.
- Verwijder etensresten en spoel de filters af onder stromend water. Gebruik indien nodig een zachte borstel.
- Zet het filtersysteem in omgekeerde volgorde weer in elkaar. Bevestig het volledige systeem door de filtereenheid met de klok mee vast te draaien.

De sproeiarm reinigen

Kalk en onzuiverheden uit het spoelwater kunnen de mondstukken en de lagers van de sproeiarm verstoppen. Controleer de mondstukken van de sproeiarm regelmatig op verstopping.

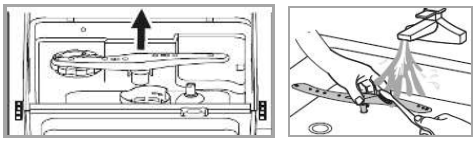

- Trek de sproeiarm omhoog.
- Spoel de sproeiarm af onder stromend water. Gebruik indien nodig een zachte borstel om de sproeiers grondig te reinigen.
- Druk de sproeiarm terug op de houder tot je hoort dat hij vastklikt.

De vaatwasser onderhouden

⚠ OPGELET:

Gebruik nooit een reinigingsspray om het deurpaneel te reinigen omdat het deurslot en de elektrische onderdelen beschadigd kunnen worden.

- Reinig de buitenkant van het apparaat en de rubbersluiting van de deur zorgvuldig met een zachte, vochtige doek. Gebruik uitsluitend een mild reinigingsmiddel om schade aan de oppervlakken te voorkomen.
- Verwijder vlekken aan de binnenkant van het apparaat met een doek bevochtigd met een beetje witte azijn of een reinigingsmiddel speciaal voor vaatwassers. Indien nodig, vul met vaatwasmiddel en start het apparaat zonder vaatwerk op het programma met de hoogste spoeltemperatuur.

- Veeg de buitenkant grondig droog voordat het apparaat opnieuw wordt gebruikt.

Vorstbeveiliging

Als het apparaat buiten gebruik is en wordt blootgesteld aan temperaturen onder nul, in tegenstelling tot wat wij aanbevelen, neem dan de volgende maatregelen:

- Haal de stekker uit het stopcontact.
- Draai de watertoevoer dicht en verwijder de inlaatslang van de waterklep.
- Voer het water uit de inlaatslang en de waterklep af.
- Leeg indien nodig ook het waterreservoir, zie *"Waterreservoir legen"*.
- Verwijder het deksel van het zoutreservoir en haal het filtersysteem af. Verwijder het resterend water in de afvoerzone met een absorberende spons.

Oplossen van storingen

Voordat u contact opneemt met een geautoriseerde specialist

Voordat u contact opneemt met de vakhandel, moet u controleren of u alle stappen voor het oplossen van problemen hebt uitgevoerd die in de handleiding worden vermeld - bijvoorbeeld voeding, reiniging of instellingen.

Bij sommige storingen toont het display een foutcode om u op het probleem te wijzen:

Storing	Code	Mogelijke oorzaak / maatregel
Watertoevoer	E5	De waterkraan is niet geopend, de watertoevoer is geblokkeerd of de waterdruk is te laag. De aanvoerslang is geblokkeerd, geknikt of geplet.
Waterpomp	E6	Controleer de watertank. Start het apparaat indien nodig opnieuw.
Overloop / waterlekkage	E7	De afvoerslang is geblokkeerd, geknikt, geplet of niet correct aangesloten. Kantel het apparaat indien nodig ongeveer 45° naar achteren gedurende 30 seconden om overtollig water af te voeren.
Verwarmingselement	E3	Onderbreek kort de stroomtoevoer. Als de fout na het opnieuw inschakelen blijft bestaan, haal het apparaat van de stroomvoorziening, sluit de watertoevoer af en neem contact op met de vakhandel.
Aansluitkabel	Ed	
Bedieningspaneel	E9	

Apparaat start niet	Controleer de stroom- en watervoorziening. Is de apparaatdeur gesloten, is het apparaat ingeschakeld en is er een programma geselecteerd?
Ongebruikelijke geluiden	Serviesstukken niet correct geplaatst, sproeiarmen geblokkeerd. Plaats het servies correct en zorg dat de sproeiarmen vrij kunnen draaien.
Schuimvorming	Verkeerd reinigingsmiddel, uitsluitend vaatwasmiddel gebruiken. Schuim afvoeren, koud water toevoegen en programma starten.
Borden, plat servies niet schoon	Te zwak programma of geblokkeerde sproeiarmen. Kies een sterker programma en plaats grote onderdelen correct.
Vlekken / film op servies	Hard water, overbelasting, verkeerd / vochtig reinigingsmiddel. Controleer de waterontharder, dosering correct toepassen en servies juist laden.

Vlekken op glas-werk	Te veel reinigingsmiddel bij zacht water, ongeschikt programma. Gebruik minder reinigingsmiddel en kies een zacht / kort wasprogramma.
Zwarte of grijze vlekken	Contact met aluminium. Verwijderen met mild schuurmiddel.
Verkleuring van de binnenkuip	Reinigingsmiddel met kleurstoffen. Alleen kleurloos reinigingsmiddel gebruiken.
Witte aanslag in het apparaat	Aanslag door hard water. Reinig met een vochtige spons en vaatwasmiddel, draag rubberhandschoenen.
Slecht droogresul-taat	Verkeerde belading, servies te vroeg verwijderd, ongeschikt programma, slecht gecoat bestek. Plaats het servies correct, wacht tot het programma is afgelopen en kies het juiste programma.

ℹ OPMERKING:
Als een foutcode herhaaldelijk optreedt, schakel het apparaat dan uit, trek de stekker uit het stopcontact en neem contact op met de vakhandel.

⚠ LET OP: Waterlekkage of lekkage

- Sluit, voordat u contact opneemt met de vakhandel, de hoofdkraan om verdere schade te voorkomen.
- Als zich water heeft verzameld in het onderste gedeelte van de behuizing door overvulling of lekkage, moet dit volledig worden verwijderd voordat het apparaat opnieuw wordt opgestart.

Technische gegevens

Hieronder vindt u technische gegevens en specificaties van uw apparaat die mogelijk relevant zijn voor installatie, gebruik en onderhoud.

Wateraansluiting

De aansluiting geschiedt op de **koudwaterleiding** met een **druk van 0,04 tot 1,0 MPa** (0,4–10 bar) voor een correcte werking.

Elektrische aansluiting

- Aansluitspanning: **220–240 V~ / 50 Hz**
- Vermogen: **970 W**
- Nominale stroom: **4,2 A**

Afmetingen (H × B × D) / Gewicht

- Afmetingen apparaat: **46,0 × 43,0 × 44,0 cm**
- Nettogewicht: **ca. 14,0 kg**

Beschikbaar accessoire

- Veiligheidssysteem toevoerslang
  Artikelnummer 8900 410

Voor meer informatie over het product, scan de QR-code op het bijgesloten energielabel en/of bezoek de officiële website van de productdatabase:

https://eprel.ec.europa.eu

Wij behouden ons het recht voor om in de loop van onze voortdurende productontwikkeling technische en ontwerpwjzigingen aan te brengen.

Dit apparaat is getest volgens alle relevante huidige CE-richtlijnen, zoals elektromagnetische compatibiliteit en laagspanningsrichtlijnen en is volgens de meest recente veiligheidsvoorschriften gebouwd.

Afvoeren

Betekenis van het “Vuilnisbak” symbool

Dit symbool geeft aan dat dit product niet weggegooid mag worden met het huishoudelijk afval in overeenstemming met de richtlijn over afgedankte elektrische en elektronische apparatuur (2012/19/EU) en de nationale wetgeving.

Onjuiste verwerking van afgedankte elektrische en elektronische apparatuur kan negatieve gevolgen hebben voor het milieu en de volksgezondheid vanwege potentieel gevaarlijke stoffen die vaak in afgedankte elektrische en elektronische apparatuur zitten.

Consumenten zijn wettelijk verplicht om elektrische en elektronische apparaten aan het einde van hun levensduur gescheiden van ongesorteerd huishoudelijk afval weg te gooien. Door dit product op de juiste manier weg te gooien, draagt u ook bij aan het effectieve gebruik van natuurlijke hulpbronnen.

Informatie over inzamelpunten voor oude apparaten kunt u krijgen bij uw gemeente, de openbare afvalverwijderingsinstantie, een geautoriseerde instantie voor de verwijdering van oude elektrische en elektronische apparaten of uw afvalinzamelingsdienst.

Dit product moet worden ingeleverd bij een aangewezen inzamelpunt. Dit kan bijvoorbeeld door het in te leveren bij aankoop van een vergelijkbaar product of door het in te leveren bij een erkend inzamelpunt voor recycling van oude elektrische en elektronische apparatuur. Het inleveren van oude apparaten is gratis. Uw dealer en contractpartner is ook verplicht om het oude apparaat gratis terug te nemen.

Voordat u het product weggooit, moet u alle batterijen en oplaadbare batterijen verwijderen, evenals alle lampen die kunnen worden verwijderd zonder ze te vernietigen.

Houd er rekening mee dat u verantwoordelijk bent voor het verwijderen van persoonlijke gegevens uit het weg te gooien product.

⚠ WAARSCHUWING:

Verwijder eventuele deursloten of maak deze onklaar, als u het apparaat buiten gebruik stelt of afvoert.

Introduction

Thank you for choosing our product. We hope you will enjoy using the appliance.

Symbols in these instructions for use

Important information for your safety is specially marked. It is essential to comply with these instructions to avoid accidents and prevent damage:

⚠ WARNING:
This warns you of dangers to your health and indicates possible injury risks.

⚠ CAUTION:
This refers to possible hazards to the machine or other objects.

ℹ NOTE: This highlights tips and information.

General notes

Read the operating instructions very carefully before putting the appliance into operation and keep the instructions including the warranty and the receipt. If you give this appliance to other people, also pass on the operating instructions.

ℹ NOTE:

- Due to constant product modifications, your appliance may differ slightly from these operating instructions; functions and methods of use remain unchanged.
- The illustrations in these operating instructions are for illustrative purposes only and may differ from the original appliance.

- The appliance is designed exclusively for **private use and for the envisaged purpose**. This appliance is not fit for commercial use.
- The appliance is only to be used as described in the user manual. Do not use the appliance for any other purpose. Any other use is not intended and can result in damage or personal injuries.
- Do not use it outdoors. Keep it away from sources of heat, direct sunlight and humidity.
- Do not operate the appliance **without supervision**.
- When not in use, for cleaning, user maintenance works or with disruption, switch off the appliance and disconnect the plug (pull the plug itself, not the lead) or turn off the fuse.
- The appliance and if possible, the mains lead must be checked regularly for signs of damage. If damage is found the appliance must not be used.
- For safety reasons, alterations or modifications of the appliance are prohibited.
- To ensure your children's safety, please keep all packaging (plastic bags, boxes, polystyrene etc.) out of their reach.

⚠ WARNING:
Do not allow small children to play with foil.
There is a **danger of suffocation!**

Special safety information for this unit

WARNING:

- Make sure that ventilation openings at the bottom of the housing (model-dependent) are not obstructed or blocked, for example by carpets. Always ensure free air circulation.
- Knives and other sharp objects must be placed in the cutlery basket (model-dependent) with the tips pointing downward or laid horizontally in the dish rack.

- This appliance is intended **exclusively for household use** and for its designated purpose.
- The maximum number of place **settings to be washed is 3**.
- **Use only the new hose set supplied** with the appliance for the water connection. Old or used hoses must not be reused.
- The **water inlet pressure** must be **between 0.04 MPa** (minimum) and **1.0 MPa** (maximum).
- Do not connect the appliance to a hot water supply, and fill the water tank only with cold water or water with a max. temperature of 50°C.
- Ensure that the appliance is loaded correctly. Instructions can be found in the chapter *"Loading the dishwasher"*.
- Do not leave the appliance door open, as it may pose a tripping hazard.
- The appliance **can be used by children aged 8 years** and above and people with reduced physical, sensory or mental capabilities **if** they have been given supervision or instruction concerning use of the appliance in a safe manner and understand the hazards involved.
- **Children under 8 years of age** must be kept away from the appliance.

- **Children must not play with the appliance.**
- Cleaning and user maintenance may only be carried out **by children aged 8 years** and older under supervision.
- **Repairs may only be carried out by authorized service personnel**.
  - If the power cord is defective, have it replaced exclusively by the manufacturer, customer service, or a qualified technician with an equivalent replacement cord.
  - Do not use the appliance if the power cord or plug is damaged.

Transport and packaging

Transport the appliance

- Transport the appliance as upright as possible. There is a risk of residual water escaping when transporting the appliance in a horizontal position!
- Secure the appliance adequately and protect it from the weather during transportation.

Unpacking the appliance

- Remove the appliance from its packaging.
- Remove all packaging material, such as foil, filling material and cardboard packaging.
- Dispose of packaging materials that are no longer required in accordance with local regulations.
- Check the appliance for any transport damage to avoid hazards.
- In the event of damage, do not operate the appliance. Contact your distributor.

ℹ NOTE:
There may still be dust or production residues on the appliance. We recommend cleaning the appliance in accordance with the instructions under *"Cleaning and maintenance"* before using.

Appliance equipment

Appliance overview – Fig. A

1	Water tank opening	6	Detergent hollow
2	Spray nozzles	7	Dish basket
3	Spray arm	8	Cutlery basket
4	Salt container	9	Cutlery / cup racks
5	Filter system	10	Cutlery drawer

Delivery scope

1x dish basket, 1x cutlery drawer, 1x cutlery basket
3x cup rack, 1x water bottle, 1x inlet hose
1x drainage hose (incl. fixing), 1x water tank lid
(with spare part: 1x door latch)

Installation

To ensure your appliance operates safely and reliably, correct and professional installation is essential.

⚠ WARNING: Risk of electric shock!
During installation, the appliance must not be connected to the power supply. Connect the appliance to the mains only after all installation steps have been fully completed.

⚠ CAUTION:
The water inlet, water drain, and power connection must comply with the technical requirements to ensure safe operation.

Conditions for the installation location

- Place the appliance so that all controls are easily accessible and the appliance door can be opened fully.
- Ensure that the appliance is positioned firmly and at a level.
- The power cord and water hoses must not be kinked or crushed.
- **Avoid the installation:**
  - near heaters, next to a stove, direct sunlight or any other heat sources;
  - at locations with high humidity (e.g. outdoors), as metal parts would be susceptible to corrosion under such circumstances;
  - in rooms where the temperature could drop below freezing. Do not expose the appliance to any weather.
  - near volatile or flammable materials (e.g. gas, fuel, alcohol, paint, etc.).

Water connection

⚠ CAUTION:
- The Installation of the water supply must conform to the local laws and regulations.
- The appliance is **not suitable for hot water supply**.
- Use the new supplied hose set to connect the appliance to the water supply. Do not reuse old or previously used connection sets.
- If the water pipe is new or has not been used for a long time, make sure the water is clear and free from impurities before connecting the appliance.
- When connected to the drinking water supply, the appliance must be equipped with a safety device to prevent backflow and water contamination in accordance with DIN EN 1717.

Notes on inlet hose safety system (delivery scope depending on model)

The safety system consists of a double-walled inlet hose. It guarantees to cut off the water supply when leakage of the inner hose. The water supply is controlled by electronic contact.

You can order an inlet hose safety system from your dealer or in our online accessories shop, https://www.profi-electro.de/produkte/ersatzteile-zubehorshop.html. Use the reference number found under *"Technical data"*.

Setting up water drain – Fig. B

- Attach the drain hose (with pre-formed bend) to the larger of the two water outlet connections at the back of the appliance using the supplied hose clamp.
- Guide the end of the hose securely into a sink or a bucket and fasten it so that the hose cannot slip out of place.

Setting up water supply – Fig. C

You can fill the appliance with water in two ways:

❶ Permanent connection via the tap

ℹ NOTE:
The water pressure must be between 0.04 MPa and 1.0 MPa. If the water pressure is higher, a pressure reducing valve must be installed.

- Attach the inlet hose to a water valve with a **¾" thread**. Screw the hose in the direction of the thread and ensure it is firmly tightened.
- Unscrew the cap on the inlet valve at the back of the device, then connect the other end of the inlet hose. Make sure it is securely attached.

❷ Manual filling of the 5-liter water tank

- Remove the cap from the water tank opening, if it is attached.
- Pour approximately 5 liters of water into the tank.

How to check if there is enough water in the tank:

- **Filling in standby mode:**
  When the tank is nearly full, warning beeps will sound. Add water until it reaches the top filter screen.
- **Filling in switched-on mode:**
  If there is not enough water, the display will show the symbol .

  Once enough water has been added, the symbol will disappear and several warning beeps will sound again.

Electrical connection

⚠ WARNING:

- The installation to the mains supply must conform to the local standards and regulations.
- Incorrect installation can cause electric shock and severe injury.
- Do not use multiple sockets or extension cords.
- It is not allowed to modify the plug provided with the appliance! If the plug does not fit properly to the outlet, let a proper outlet install by an authorized specialist.
- The accessibility of the power plug must always be ensured to disconnect the device from the power supply in case of an emergency.

- Before connecting, make sure that the voltage supply matches the specifications on the rating label (appliance back).
- Connect the mains cable to a properly installed and earthed wall outlet.
- If the mains plug is not accessible after installation, a suitable isolating device (such as a double-pole switch with a minimum 3 mm contact gap) must be fitted to meet safety requirements.

Using for the first time

⚠ WARNING:

Keep salt and cleaning agents out of the reach of children!

⚠ CAUTION:

- Use only special salt and dishwasher-safe detergents. Other products may damage the appliance.
- Always follow the dosage and storage instructions on the packaging of the respective product.

Filling salt into the salt container (water softener)

Water softener

Water hardness can vary greatly from region to region. If hard water is used in the dishwasher, limescale deposits may form on the dishes and kitchen utensils.

The appliance is equipped with an integrated water softener. This removes limescale and minerals from the tap water using a salt container, thus protecting both the dishes and the appliance from deposits.

Information on the water hardness in your region can be obtained from your local water supplier.

Adjusting salt consumption

The salt consumption can be adjusted according to your water hardness and thus be regulated optimally.

- Switch the appliance on.
- In standby mode keep pressing the **start/pause** button for about 5 seconds to enter the water hardness setting mode.
- Press the **start/pause** button repeatedly until the desired hardness level is displayed (see table):

  ↪H3→H4→H5→H6→H1→H2↩

  The setting will be saved automatically after a few seconds. The device will then return to standby mode.

Water hardness		Setting	Regeneration occurs every X program sequence 3)	Salt consumption / cycle
°dH 1)	mmol/l 2)			
0 – 5	0 – 0.94	H1	no regeneration	0 g
6 – 11	1.0 – 2.0	H2	10	≈ 4 g
12 – 17	2.1 – 3.0	H3 (factory setting)	5	≈ 8 g
18 – 22	3.1 – 4.0	H4	3	≈ 13 g
23 – 34	4.1 – 6.0	H5	2	≈ 20 g
35 – 55	6.1 – 9.8	H6	1	≈ 40 g

1) German degree of hardness (°dH), unit of measurement for water hardness in Germany
2) Millimol (mmol/l), international unit for indicating water hardness
3) Each cycle with regeneration mode consumes an additional 0.2 liters of water, the energy consumption increases by approx. ≤ 0.001 kWh and the program duration is extended by approx. 4 minutes.

Filling the salt

⚠ CAUTION:

- Refill the salt container only when the salt warning light is on.
- Water mixed with salt may spill during refilling. Start a rinse program immediately after refilling to prevent corrosion damage to the appliance.

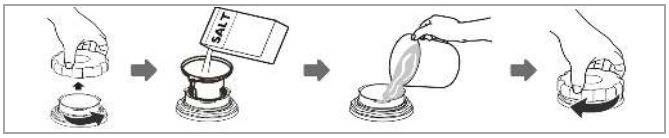

- Remove the dish rack to access the salt container.
- Unscrew the salt container lid by turning it counterclockwise.
- Fill the container with approx. 500 g of salt.
- Before first use, also fill the container with water.
- Screw the lid back on tightly after refilling.
- The salt warning light usually turns off shortly after refilling, depending on how quickly the salt dissolves.

Filling the detergent

Function of detergent

Detergents with chemical ingredients are necessary to remove dirt, crush dirt and transport it out of the dishwasher. The most commercially, high-quality cleaning agents are suitable for this purpose.

Notes on cleaning agents

- New, powdered cleaning agents are generally phosphate-free. However, phosphate-free means that the water-softening effect of phosphates is missing. Therefore, it is recommended that you continue to add salt to the salt container even if the water hardness is only 6°dH.
- When using phosphate-free detergents, white stains may appear on dishes and glasses in hard water. Then you should increase the amount of detergent to achieve better washing results.
- Chlorine-free detergents only have a slight bleaching effect. Strong and colored stains will not be completely removed. In such cases, use a rinse program with a higher temperature.

Cleaning tablets (tabs)

Dishwasher tabs from different manufacturers dissolve at different speeds. In programs with a short running time and low water temperature, it is possible that the tabs do not dissolve completely and therefore do not develop their full cleaning power.

To completely remove detergent residues, it is recommended to use washing programs with a longer running time and higher water temperature.

Always follow the manufacturer's instructions on the packaging of the cleaning tablets.

Filling the detergent

ℹ NOTE:

The recommended amount of detergent for each program is listed in the *"Program table"*.
It may vary depending on the degree of soiling and the water hardness.

- **Only add the detergent immediately before starting the rinse program**. If added too early, it may become damp and fail to dissolve completely.
- Measure the detergent for each wash according to the instructions and place it in the designated compartment.
- This appliance requires less detergent than conventional models. For a normally soiled load, one tablespoon of detergent is usually sufficient.

Loading the dishwasher

⚠ CAUTION:

Only rinse such dishes and cutlery in the dishwasher, which is expressly marked as "dishwasher resistant".

ℹ NOTE:

- Remove gross scraps of food and soak with burnt leftovers. Pre-rinse under running water is not necessary.
- Do not overload the appliance, as this can lead to inadequate cleaning results and increased energy consumption**. The maximum load weight is approx. 7.5 kg.**
- Very small items should not be rinsed in the appliance, as they could easily fall out of the baskets.

Not suitable for the dishwasher:

- cutlery with hand pieces of wood, porcelain mother of pearl
- plastic items that are not heat resistant
- older cutlery with glued parts that are not temperature resistant
- bonded cutlery items or dishes
- pewter or cooper items
- crystal glass
- steel items subject to rusting
- wooden platters
- items made from synthetic fibres

Only limited suitable for the dishwasher:

- some types of glasses can become dull after many washes
- silver and aluminum parts tend to discolor during washing
- glazed patterns may fade if machine washed frequently

Loading recommendations

- Load the dish basket according to the size of the items, from the outside toward the center on both sides. This ensures even distribution and optimal cleaning.
- Arrange dishes so that all items stand securely and do not tip over.
- Ensure that the spray arms can rotate freely.
- Place containers with the opening facing down to prevent water from collecting inside.
- Tilt items with recesses or curves slightly to improve water drainage.
- Ensure glasses do not touch each other to avoid breakage or scratches.
- Do not stack or overlap dishes and cutlery to allow for even cleaning.
- Depending on the model, sort cutlery by size and shape in the cutlery basket, cutlery drawer, or racks.
- Store long or sharp cutlery horizontally in the dish basket to prevent injuries and blockages.

Cutlery basket, drawer and racks

The cutlery basket, drawer, and racks can be used optionally or removed to create space for large items in the dish basket.

⚠ **WARNING: Risk of injury!**

- Cutlery must not extend above the basket floor.
- Handle knives and sharp objects with care; place blades facing down to avoid cuts.

Cutlery basket

The basket is equipped with grid inserts. Cutlery should be evenly distributed with the handles facing down.

Cutlery / cup racks

The number of racks depends on the model.

Cutlery drawer

The cutlery drawer is suitable for flat cutlery and small kitchen utensils. Place cutlery evenly and flat to ensure proper water drainage.

Loading standard dishware – Fig. D

A properly loaded dishwasher is important for optimal performance. Do not overfill it, and place dishes and cutlery so they remain secure and do not move during the wash cycle.

Loading example

Pos.	Item	Qty	Pos.	Item	Qty	Pos.	Item	Qty
1	Cup	1	7	Gravy ladle	1	13	Dessert spoon	3
2	Mog	1	8	Soup plate	1	14	Dessert bowl	2
3	Soup spoon	3	9	Melamine bowl	1	15	Teaspoon	3
4	Fork	3	10	Melamine dessert plate	1	16	Knife	3
5	Serving spoon	1	11	Dessert plate	5	17	Serving fork	1
6	Glass	3	12	Saucer	1			

The cutlery drawer is optional. If used, there will be less space for dishes in the dish basket.

Pos.	Item	Pos.	Item	Pos.	Item	Pos.	Item
1	Fork	3	Serving spoon	5	Gravy ladle	7	Soup spoon
2	Serving fork	4	Teaspoon	6	Knife		

Startup / Operation

Control overview – Fig. E

Please note that settings and functions may vary depending on the selected washing program.

Function buttons and description	
1	Press to switch the appliance **on or off**. To switch off during operation, keep pressing for approx. 3 seconds.
2	Press to **start or pause** the selected or running rinse program.
3	**Select a start delay** of 1–24 hours. First, set the operating conditions, then enter the desired delay time and start the program. The appliance will start automatically once the preset time has elapsed.

4	**Activates the fresh air function** for the previously selected main rinse program. This function must be switched on before starting a wash program.	
		Antibacterial cleaning: This function regularly circulates fresh air through the appliance for approximately 85 hours to reduce odors, moisture, and mold. After the main rinse program, it automatically dries and stores the dishes, combining cold and hot air cycles with cooling pauses, and ends with a freshness phase.
5	Use these buttons to **choose a rinse program**. Details are listed in the program table.	
6	The **display** is used to set the salt consumption (water hardness) and the start delay. When the start delay is activated, the display shows the remaining time until the program begins, and during operation it shows the remaining program time as well as any error codes.	
		The **salt shortage** symbol lights up when dishwasher salt needs to be refilled.
		The **water supply** symbol lights up when the water supply is interrupted or the water tank is not sufficiently filled.

Program table

The values listed for programs other than the »Eco« program are guided values and recommendations for normal conditions and are therefore not binding. The actual program run time may vary depending on the water hardness, water pressure, water temperature, load and additional functions selected.

- Select the program according to the type of dishes and the degree of soiling.
- If a detergent tablet without rinse aid is used, rinse aid (about 5 ml) can be added manually at the specified times for optimal washing results.

Program	Brief description / sequence	Detergent (g)	Time (h:m)	Energy (kWh)	Water (L)	Rinse aid (h:m)
 Intensive	For heavily soiled dishes with dried-on food residue that has been left for a long time.					
	main wash (55°C) rinse + rinse (75°C) drying	10 (or tab)	2:49	0.495	4.5	0:10
 Normal	Suitable for dishes without dried-on residue, sticky stains, or dishes that have only been stored for a short time.					
	main wash (55°C) rinse + rinse (72°C) drying	10 (or tab)	2:00	0.443	4.5	0:10
 Eco	Suitable for normally soiled dishes. Offers an optimal balance between energy and water consumption – ideal for environmentally conscious everyday use.					
	main wash (45°C) rinse + rinse (55°C) drying	10 (or tab)	3:25	0.315	4.5	1:48

Program	Brief description / sequence	Detergent (g)	Time (h:m)	Energy (kWh)	Water (L)	Rinse aid (h:m)
Rapid	Short rinse cycle for lightly to normally soiled dishes.					
	main wash (45°C) rinse + rinse (72°C)	10	0:35	0.425	4.5	0:10
Rinse	Cold rinse cycle for lightly soiled dishes or for pre-rinsing.					
	main wash rinse + rinse	10	0:25	0.100	4.5	---
Dry	Dries the dishes over 4 hours using circulating cold and hot air in 24 even cycles.					
	drying	---	4:00	0.200	---	---

Notes on the »Eco« program

The »Eco« program is suitable for cleaning normally soiled dishes, which is the most efficient program in terms of combined energy and water consumption. The program is used to check compliance with EU-eco-design regulations.

This program requires manually opening the appliance door after approximately 1 hour and 48 minutes to add 5 ml of rinse aid.

General energy-saving tips

- Cleaning dishes in a household dishwasher generally uses less energy and water than washing by hand, provided the dishwasher is used in accordance with the instructions.
- Loading the household dishwasher up to the specified capacity (fully loaded) helps to save energy and water.
- Use the most suitable rinse program for the load in question.
- Do not carry out a pre-rinse (depending on the model) unless necessary.
- Manual pre-rinsing of the dishes leads to higher water and energy consumption! Do not pre-rinse the dishes under running water.

Interior lighting

The interior lighting switches on automatically:

- When the appliance door is opened while the unit is on or in standby mode.
- When a button is pressed during a rinse cycle.

The lighting switches off automatically about 5 minutes after the door is closed or after the last button is pressed.

Starting a program

Once the dishwasher is loaded, proceed as follows:

- Make sure the appliance is properly connected to the power supply.
- Turn on the water supply to maximum pressure **OR** fill the water tank.
- Add detergent.
- Switch on the appliance.
- Select the desired program.
- Start the rinse cycle.

Changing the program

⚠ CAUTION:
A program change should only be made a short time after the program has started. Otherwise, detergent may already have been released and rinsing water may already have been drained.

- First, pause the rinse cycle by pressing the **start/pause** button.
- Then keep pressing the button for approx. 3 seconds; the appliance will switch to standby mode.
- Select the desired new program.
- Start the rinse cycle again.

Loading dishes later

⚠ WARNING:
Open the appliance door with extreme caution during the program run. There is a risk of scalding from hot steam.

Forgotten dishes can be added as long as the detergent has not yet dissolved and the rinse water has not been drained.

- First, pause the rinse cycle.
- Wait until the spray arm has completely stopped, then fully open the appliance door.
- Load the forgotten dishes.
- Close the appliance door and resume the rinse cycle.

End of program

⚠ CAUTION:
Wait a short time before opening the appliance door to avoid the release of hot steam.

At the end of the rinse cycle:

- Several signal tones will sound.
- The appliance switches to standby mode.

Switching off

- Switch off the appliance.
- Close the water supply, if applicable.
- Remove the dishes after they have cooled (see chapter *"Unloading the dishwasher"*).
- Leave the appliance door slightly open until the next rinse cycle to prevent odors.
- If the appliance is not used for an extended period, disconnect it from the power supply.

Unloading the dishwasher

⚠ CAUTION:
Allow the dishes to cool for about 15 minutes before removing them. Hot dishes are sensitive to knocks and can be damaged if handled incorrectly.

ℹ NOTE:
At the end of the program, there may be drops of residual water inside the appliance. This is normal and does not indicate a fault.

- Open the appliance door carefully.
- Pull out the dish basket completely.
- Remove the dishes carefully, as dry and cooled as possible.

Emptying the water tank

It is advisable to empty the water tank before long breaks in operation or if there is a risk of frost:

- In standby mode, keep pressing the buttons for the programs (Dry) and (Fresh Air) simultaneously for approx. 3 seconds. The remaining water in the tank is pumped out.
- Wait until the process is complete before disconnecting the appliance from the power supply.

Cleaning and maintenance

⚠ WARNING:

- Always switch off the appliance and disconnect it from the power supply before cleaning and user maintenance.
- Allow the appliance to cool down sufficiently before cleaning. **Risk of scalding!**
- Do not use steam cleaners for cleaning the appliance; moisture could enter electrical components. **Risk of electric shock!** Hot steam could damage the plastic parts.
- The appliance must be dry before restarting operation.

⚠ CAUTION:

- Do not use wire brushes, sharp tools, or abrasive objects.
- Do not use aggressive or abrasive cleaning agents, as they may damage surfaces.

ℹ NOTE:

Dirty or clogged filters can significantly impair the cleaning result. Therefore, check and clean the filters regularly to ensure optimum washing results.

Filter system

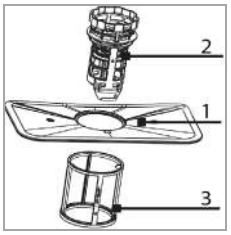

The three-part filter system prevents large amounts of food residues or foreign objects from entering the wash system.

1 **Main filter:** Catches food and dirt particles, which are pulverized by a special spray from the spray arm and flushed out through the drain.

2 **Coarse filter:** Filters larger items such as bones or broken glass that could block the drain.

3 **Fine filter:** Removes dirt and food residues from the sump area and prevents them from redepositing on the dishes during the wash cycle.

Cleaning the filter system

⚠ CAUTION:

- The dishwasher must never be used without the filter.
- Improper replacement of the filter can reduce performance and damage the appliance.
- Do not knock out the filter for cleaning to avoid possible deformations of the filters.

ℹ NOTE:

Check after each rinsing the filter for residues.

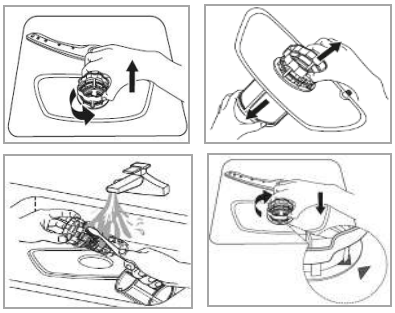

- Turn the coarse filter counterclockwise and lift the entire filter system out.
- Detach the coarse and fine filters from the main filter.
- Remove food residues and rinse the filters under running water. Use a soft brush if necessary.
- Reassemble the filter system in the reverse order. Secure the entire system by turning the filter unit clockwise.

Cleaning the spray arm

Limescale deposits and dirt from the rinsing water can clog the nozzles and bearings of the spray arm. Therefore, check the nozzles regularly for dirt.

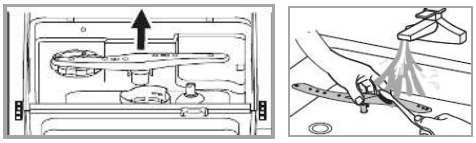

- Pull the spray arm upwards.
- Rinse the spray arm under running water. If necessary, use a soft brush to clean the nozzles thoroughly.

- Press the spray arm back onto the holder until you hear it click into place.

Caring for the dishwasher

⚠ CAUTION:
Do not use spray cleaners to clean the door panel, as they may damage the door latch and electrical components.

- Carefully clean the exterior surfaces of the appliance as well as the rubber door seal using a soft, damp cloth. Use only a mild cleaning agent to avoid damaging the surfaces.
- To remove stains inside the appliance, you can dampen a cloth with a little vinegar or use specialized dishwasher cleaning products. If necessary, add the cleaning agent according to the manufacturer's instructions and run the appliance empty on the program with the highest wash temperature to ensure thorough cleaning.
- Thoroughly dry the exterior surfaces of the appliance before putting it back into operation.

Antifreeze protection

If the appliance is out of service and exposed to temperatures below zero, contrary to our recommendation, observe the following measures:

- Disconnect the appliance from the power supply.
- Close the water supply and remove the inlet hose from the water valve.
- Drain the water from the inlet hose and the water valve.
- If necessary, also empty the water tank, see *"Emptying the water tank"*.
- Remove the salt container lid and take out the filter system. Remove the remaining water in the sump with an absorbent sponge.

Troubleshooting

Before contacting authorized specialist personnel

Before contacting a specialist, check that you have carried out all the troubleshooting steps listed in the manual - e.g. power supply, cleaning or settings.

For some malfunctions, the display shows an error code to indicate the issue.

Problem	Code	Possible cause / measures
Water inlet	E5	The faucet is not open, the water supply is blocked, or the water pressure is too low. The inlet hose may be blocked, kinked, or pinched.
Water pump	E6	Check the water tank. If necessary, restart the appliance.
Overflow / water leakage	E7	The drain hose may be blocked, kinked, pinched, or not properly connected. Tilt the appliance about 45° backward for around 30 seconds if necessary to drain any overflowing water.
Heating element	E3	Temporarily interrupts the power supply. If the error persists after switching it on again, disconnect the appliance from the power supply, close the water supply, and call a qualified service technician.
Connect wire	Ed	
Control panel	E9	
Appliance does not start		Check the power and water supply. Is the appliance door closed, the appliance switched on, and a program selected?

Unusual noises	Dishware parts are not positioned correctly, or spray arms are blocked. Secure the dishware properly and ensure the spray arms can rotate freely.
Foaming	Incorrect detergent used; only use dishwasher detergent. Drain the foam, fill it with cold water, and start the program.
Plates and flatware not clean	Program too weak or spray arm blocked. Select a stronger program and place large items correctly.
Stains or film on dishes	Hard water, overloading, or incorrect/damp detergent. Check the water softener, use the correct dosage, and load dishes properly.
Stains on glassware	Too much detergent for soft water, or unsuitable program. Use less detergent and select a gentle/short wash program.
Black or gray marks	Contact with aluminum. Remove with a mild abrasive cleaner.
Discoloration of the tub	Detergent contains dyes. Use only dye-free detergents.
White residue inside the appliance	Residue from hard water. Clean with a damp sponge and dishwasher detergent, wearing rubber gloves.
Poor drying results	Incorrect loading, dishes removed too early, unsuitable program, poorly coated cutlery. Load dishes correctly, wait until the program ends, and choose an appropriate program.

ℹ NOTE:

If a problem persists after following the steps above, contact your distributor or an authorized technician.

⚠ CAUTION: Water escaping or leaking

- Before contacting authorized technician, close the main tap to prevent further damage.
- If water has been collected in the lower part of the housing due to overfilling or leakage, it must be completely removed before the appliance is restarted.

Technical data

Below you will find the technical data and specifications of your appliance, which may be relevant for installation, operation, and maintenance.

Water connection

Connect the appliance to the **cold-water supply** with a **pressure of 0.04 to 1.0 MPa** (0.4–10 bar) to ensure proper operation.

Electrical connection

- Supply voltage: **220–240 V~ / 50 Hz**
- Power consumption: **970 W**
- Rated current: **4.2 A**

Dimensions (H × W × D) / Weight

- Appliance size: **46.0 × 43.0 × 44.0 cm**
- Net weight: **approx. 14.0 kg**

Available accessories

- Inlet hose safety system: **Article no. 8900 410**

For more information about the product, scan the QR code on the supplied energy label and/or visit the official website of the product data bank:

https://eprel.ec.europa.eu

The right to make technical and design modifications during continuous product development remains reserved.

This appliance has been tested according to all relevant current CE guidelines, such as electromagnetic compatibility and low voltage directives, and has been constructed in accordance with the latest safety regulations.

Disposal

Meaning of the “Dustbin” symbol

This symbol indicates that this product must not be disposed of with household waste in accordance with the Waste Electrical and Electronic Equipment Directive (2012/19/EU) and national legislation. Improper handling of waste electrical and electronic equipment can have negative effects on the environment and human health due to potentially hazardous substances that are often contained in waste electrical and electronic equipment.

Consumers are legally obliged to dispose of electrical and electronic appliances separately from unsorted municipal waste at the end of their service life. By disposing of this product properly, you are also contributing to the effective utilization of natural resources. Information on collection points for old appliances can be obtained from your local authority, the public waste disposal authority, an authorized body for the disposal of old electrical and electronic appliances or your waste collection service.

This product must be returned to a designated collection point. This can be done, for example, by returning it when purchasing a similar product or by handing it in at an authorized collection point for the recycling of old electrical and electronic equipment. The return of old appliances is free of charge. Your dealer or contractual partner is also obliged to take back the old appliance free of charge.

Before disposing of the product, remove all batteries and rechargeable batteries as well as all lamps that can be removed without destroying them.

Please note that you are responsible for deleting personal data from the product to be disposed of.

⚠ WARNING:
Remove or destroy any existing latches and bolt locks when you take the appliance out of operation or dispose of it.

Wstęp

Dziękujemy, że zdecydowali się Państwo na zakup naszego urządzenia, życzymy Państwu zadowolenia z dokonanego zakupu.

Symbole użyte w instrukcji

Ważne informacje dotyczące bezpieczeństwa są oznakowane w szczególny sposób. Należy koniecznie przestrzegać tych wskazówek aby zapobiec wypadkom i szkodom:

⚠ OSTRZEŻENIE:
Ostrzega przed niebezpieczeństwem dla zdrowia i wskazuje na możliwe ryzyko zranienia.

⚠ UWAGA:
Wskazuje na zagrożenia dla urządzenia i innych przedmiotów.

ℹ WSKAZÓWKA:
Wyróżnia rady i ważne dla Państwa informacje.

Uwagi ogólne

Przed uruchomieniem urządzenia proszę bardzo dokładnie przeczytać instrukcję obsługi i zachować ją wraz z kartą gwarancyjną i paragonem. Jeśli przekażesz to urządzenie innym osobom, proszę przekazać im również instrukcję użytkowania.

ℹ WSKAZÓWKA:

- Z uwagi na ciągłe zmiany i doskonalenie produktu, Państwa urządzenie może się nieznacznie różnić od chłodziarki opisanej w niniejszej instrukcji obsługi; funkcje i sposób użycia pozostają jednak bez zmian.
- Ilustracje w niniejszej instrukcji obsługi służą wyłącznie celom poglądowym i mogą różnić się od oryginalnego urządzenia.

- **Urządzenie jest przeznaczone wyłącznie do użytku prywatnego i do przewidzianego celu.** Urządzenie nie nadaje się do użytku komercyjnego.
- Urządzenie może być używane wyłącznie w sposób opisany w instrukcji obsługi. Nie wolno używać urządzenia do innych celów. Każde inne zastosowanie jest niezgodne z przeznaczeniem i może spowodować uszkodzenia lub obrażenia ciała.
- Nie używaj urządzenia na zewnątrz. Urządzenie należy przechowywać z dala od źródeł ciepła, bezpośredniego światła słonecznego i wilgoci.
- **Nie obsługiwać urządzenia bez nadzoru.**
- Gdy urządzenie nie jest używane, w celu czyszczenia, konserwacji przez użytkownika lub w przypadku zakłóceń, należy je wyłączyć i odłączyć wtyczkę (wyciągnąć samą wtyczkę, a nie przewód) lub wyłączyć bezpiecznik.
- Urządzenie i, jeśli to możliwe, przewód zasilający muszą być regularnie sprawdzane pod kątem uszkodzeń. W przypadku stwierdzenia uszkodzeń urządzenie nie może być używane.
- Ze względów bezpieczeństwa zmiany lub modyfikacje urządzenia są zabronione.
- Aby zapewnić bezpieczeństwo dzieci, należy przechowywać wszystkie opakowania (plastikowe torby, pudełka, styropian itp.) poza ich zasięgiem.

⚠ OSTRZEŻENIE:
Nie pozwalać dzieciom bawić się folią. **Niebezpieczeństwo uduszenia!**

Ważne wskazówki dotyczące bezpieczeństwa

⚠ OSTRZEŻENIE:

- Upewnij się, że otwory wentylacyjne w podstawie obudowy nie są zablokowane (np. dywanem). Upewnij się, że powietrze może swobodnie krążyć.
- Noże i inne ostre przedmioty należy umieszczać w koszyku na sztućce (w zależności od modelu) ostrzem skierowanym w dół lub poziomo w koszu na naczynia.

- Urządzenie to jest przeznaczone wyłącznie do **użytku domowego** i zgodnie z jego przeznaczeniem.
- Maksymalna liczba kompletów naczyń przeznaczonych do **mycia wynosi 3**.
- Do podłączenia wody należy używać wyłącznie nowego zestawu węży dołączonego do urządzenia. Starych ani używanych węży nie wolno ponownie wykorzystywać.
- Ciśnienie wody na wlocie musi **wynosić od 0,04 MPa (minimum) do 1,0 MPa (maksimum).**
- Nie podłączaj urządzenia do instalacji ciepłej wody; zbiornik na wodę napełniaj wyłącznie zimną wodą lub wodą o temperaturze maksymalnie 50°C.
- Zwracaj uwagę na właściwe ładowanie urządzenia. Postępuj zgodnie z instrukcjami z rozdziału *"Ładowanie zmywarki".*
- Nie pozostawiaj drzwi urządzenia otwartych, ponieważ mogą one stanowić zagrożenie potknięcia się.
- Urządzenie może być używane **przez dzieci od 8**. roku życia oraz przez osoby o ograniczonych zdolnościach fizycznych, sensorycznych

lub umysłowych, **pod** warunkiem że zostały odpowiednio poinstruowane i rozumieją związane z tym zagrożenia.

- **Dzieci poniżej 8.** roku życia należy trzymać z dala od urządzenia.
- **Dzieci nie mogą bawić się urządzeniem.**
- Czyszczenie i konserwacja mogą być wykonywane wyłącznie przez **dzieci od 8. roku życia i tylko pod nadzorem**.
- **Naprawy mogą być wykonywane wyłącznie przez autoryzowany personel fachowy.**
  - W przypadku uszkodzonego przewodu zasilającego należy zlecić jego wymianę wyłącznie producentowi, serwisowi lub wykwalifikowanemu technikowi, stosując przewód zastępczy o takich samych parametrach.
  - Nie używaj urządzenia, jeśli przewód zasilający lub wtyczka są uszkodzone.

Transport i opakowanie

Transport urządzenia

- Urządzenie należy transportować w pozycji jak najbardziej pionowej. Podczas transportu urządzenia w pozycji poziomej istnieje ryzyko wycieku pozostałej wody!
- Urządzenie należy odpowiednio zabezpieczyć i chronić przed warunkami atmosferycznymi podczas transportu.

Rozpakowywanie urządzenia

- Wyjąć urządzenie z opakowania.
- Usunąć wszystkie elementy opakowania: folię, materiał wypełniający i kartonowe opakowanie.
- Materiały opakowaniowe, które nie są już potrzebne, należy utylizować zgodnie z obowiązującymi lokalnie przepisami.
- Sprawdzić urządzenie pod kątem szkód powstałych podczas transportu, aby uniknąć zagrożeń.
- Jeżeli urządzenie jest uszkodzone, nie należy go uruchamiać ale natychmiast skontaktować się ze sprzedawcą.

ℹ WSKAZÓWKA:
W urządzeniu mogą znajdować się pozostałości popro-dukcyjne i kurz. Zalecamy wyczyszczenie urządzenia tak jak opisano we fragmencie *„Czyszczenie i konserwacja“*.

Opis urządzenia

Wyposażenie – rys. A

1 Otwór zbiornika na wodę
2 Dysze spryskujące
3 Ramię spryskujące
4 Pojemnik na sól
5 System filtrów
6 Komora na detergent
6 Kosz na naczynia
7 Koszyk na sztućce
8 Półki na filiżanki / sztućce
9 Szuflada na sztućce

Dostawa

1× kosz na naczynia, 1× szuflada na sztućce
1× koszyk na sztućce, 3× półka, 1× kubek do napełniania, 1× wąż doprowadzający wodę, 1× wąż odpływowy (wraz z elementem mocującym), 1× pokrywa zbiornika na wodę, (część zamienna: 1× zatrzask drzwi)

Instalacja

Aby zapewnić bezpieczne i niezawodne działanie urządzenia, niezbędny jest prawidłowy i profesjonalny montaż.

⚠ **OSTRZEŻENIE: Ryzyko porażenia prądem elektrycznym!**
Podczas montażu urządzenie nie może być podłączone do zasilania. Urządzenie należy podłączyć do sieci elektrycznej dopiero po zakończeniu wszystkich czynności montażowych.

⚠ **UWAGA:**
Przyłącze wody, odpływ wody i przyłącze zasilania muszą spełniać wymagania techniczne, aby zapewnić bezpieczną pracę urządzenia.

Lokalizacja instalacji

- Umieść urządzenie tak, by wszystkie elementy kontroli były łatwo dostępne, zaś drzwiczki otwierały się bez przeszkód.
- Dbaj o trwałą i poziomą pozycję urządzenia.
- Przewód zasilający i węże wodne nie mogą być zagięte ani zgniecione.
- **Unikaj instalacji:**
  - w pobliżu grzejników, obok kuchenek, padającego światła słonecznego lub innych źródeł ciepła;
  - w miejscach o wysokiej wilgotności (np. na wolnym powietrzu), gdyż części metalowe są w takich okolicznościach podatne na korozję;
  - w pomieszczeniach, gdzie temperatura może spadać poniżej temperatury zamarzania wody. Nie wystawiaj urządzenia na działanie czynników atmosferycznych.
  - w pobliżu materiałów lotnych lub palnych (np. gaz, paliwo, alkohol, farby itd.).

Podłączenie wody

⚠ **UWAGA:**
- Instalacja wodociągowa musi być zgodna z lokalnymi przepisami i regulacjami.
- **Urządzenie nie nadaje się do podłączenia do instalacji ciepłej wody.**
- Do podłączenia urządzenia do instalacji wodociągowej należy użyć nowego zestawu węży dostarczonego wraz z urządzeniem. Nie należy ponownie używać starych lub używanych wcześniej zestawów przyłączeniowych.
- Jeśli rura wodociągowa jest nowa lub nie była używana przez dłuższy czas, przed podłączeniem urządzenia należy upewnić się, że woda jest czysta i wolna od zanieczyszczeń.
- W przypadku podłączenia do instalacji wody pitnej urządzenie musi być wyposażone w urządzenie zabezpieczające przed cofnięciem się wody i zanieczyszczeniem wody zgodnie z normą DIN EN 1717.

Uwagi dotyczące systemu bezpieczeństwa węża wlotowego (zakres dostawy zależy od modelu)

System bezpieczeństwa składa się z dwuściennego węża dopływowego. Gwarantuje on odcięcie dopływu wody w przypadku wycieku z węża wewnętrznego. Dopływ wody jest kontrolowany przez styk elektroniczny.

W razie potrzeby system bezpieczeństwa węża dopływowego można zamówić u sprzedawcy lub w naszym sklepie internetowym z akcesoriami, https://www.profi-electro.de/produkte/ersatzteile-zubehorshop.html. Aby złożyć zamówienie, należy użyć numeru referencyjnego znajdującego się w sekcji *„Dane techniczne”*.

Podłączanie odpływu wody – rys. B

- Zamocuj wąż odpływowy (z fabrycznie uformowanym zagięciem) do większego z dwóch przyłączy odpływu wody z tyłu urządzenia, używając dołączonej opaski zaciskowej.
- Wprowadź bezpiecznie koniec węża do zlewu lub wiadra i unieruchom go tak, aby wąż nie mógł się zsunąć ani przemieścić.

Podłączanie dopływu wody – rys. C

Urządzenie można napełniać wodą na dwa sposoby:

❶ Stałe połączenie poprzez kurek

ℹ UWAGA:

Ciśnienie wody musi wynosić między 0,04 i 1,0 MPa. W razie wyższego ciśnienia: zastosuj reduktor.

- Podłącz wąż doprowadzający wodę do zaworu wodnego z gwintem **¾ cala**. Przykręć złącze zgodnie z ruchem wskazówek zegara i upewnij się, że jest dobrze zamocowane.
- Odkręć zaślepkę zaworu dopływowego z tyłu urządzenia, a następnie podłącz drugi koniec węża dopływowego. Upewnij się, że jest pewnie zamocowany

❷ Napełnianie ręczne 5-litrowego zbiornika wody

- Usuń pokrywę otworu zbiornika na wodę, jeśli została już założona.
- Wlej do zbiornika około 5 litrów wody.

Jak sprawdzić, czy w zbiorniku jest wystarczająca ilość wody:

- **Napełnianie w trybie czuwania:**
  Gdy zbiornik jest prawie pełny, słychać sygnały ostrzegawcze. Uzupełnij wodę do poziomu górnego sitka filtra.
- **Napełnianie w trybie włączonym:**
  Jeśli w zbiorniku nie ma wystarczającej ilości wody, na wyświetlaczu pojawi się symbol .

  Gdy zbiornik zostanie napełniony wystarczającą ilością wody, symbol zgaśnie i ponownie rozlegnie się kilka sygnałów dźwiękowych.

Przyłączenie do prądu

⚠ OSTRZEŻENIE:

- Instalacja do sieci zasilającej musi być zgodna z lokalnymi normami i przepisami.
- Nieprawidłowe podłączenie może spowodować porażenie prądem!
- Nie używaj wielu gniazd lub przedłużaczy.
- Nie wolno modyfikować wtyczki dostarczonej wraz z urządzeniem! Jeśli wtyczka nie pasuje do gniazdka, należy zlecić montaż odpowiedniego gniazdka przez uprawnionego specjalistę.
- Dostęp do wtyczki zasilania musi być zawsze zapewniony w celu odłączenia urządzenia od zasilania w nagłych wypadkach.

Przed podłączeniem:

- Upewnij się, że napięcie zasilania jest zgodne z danymi podanymi na tabliczce znamionowej urządzenia (z tyłu urządzenia).
- Podłącz kabel zasilający do prawidłowo zainstalowanego i uziemionego gniazdka ściennego.

- Jeśli po instalacji wtyczka zasilająca nie jest dostępna, należy zamontować odpowiednie urządzenie izolujące (np. przełącznik dwubiegunowy z minimalną przerwą stykową 3 mm), aby spełnić wymogi bezpieczeństwa.

Użycie po raz pierwszy

⚠ OSTRZEŻENIE:
Sól i detergent przechowuj w miejscu niedostępnym dla dzieci.

⚠ UWAGA:
- Stosuj tylko sól i detergent do zmywarek. Inne produkty mogą uszkodzić urządzenie.
- Zawsze uwzględniaj zalecenia dotyczące dozowanie i przechowywanie podane na opakowaniu.

Napełnianie pojemnika solą (zmiękczacz wody)

Zmiękczacz wody

Twardość wody może się znacznie różnić w zależności od regionu. Jeśli w zmywarce używana jest twarda woda, na naczyniach i przyborach kuchennych mogą tworzyć się osady kamienia.

Urządzenie jest wyposażone w zintegrowany zmiękczacz wody. Usuwa on kamień i minerały z wody z kranu za pomocą pojemnika na sól, chroniąc w ten sposób zarówno naczynia, jak i urządzenie przed osadami.

Informacje na temat twardości wody w Twoim regionie można uzyskać od lokalnego dostawcy wody.

Regulacja zużycia soli

Zużycie soli można regulować według twardości wody, a więc optymalnie.

- Włącz urządzenie (on).
- W trybie gotowości przytrzymaj przycisk Start/Pauza przez około 5 sekund, aby aktywować tryb ustawiania twardości wody.
- Naciskaj przycisk Start/Pauza tyle razy, aż zostanie wyświetlony żądany stopień twardości (zob. tabela):

  ↪H3→H4→H5→H6→H1→H2↩

  Ustawienie zostanie automatycznie zapisane po kilku sekundach. Następnie urządzenie powróci do trybu gotowości.

Twardość wody		Ustawienie	Regeneracja ma miejsce co X sekwencji programu 3)	Stężenie soli / cykl
°dH 1)	mmol/l 2)			
0 – 5	0 – 0,94	H1	Brak regeneracji	0 g
6 – 11	1,0 – 2,0	H2	10	≈ 4 g
12 – 17	2,1 – 3,0	H3 (ustawienie fabryczne)	5	≈ 8 g
18 – 22	3,1 – 4,0	H4	3	≈ 13 g
23 – 34	4,1 – 6,0	H5	2	≈ 20 g
35 – 55	6,1 – 9,8	H6	1	≈ 40 g

1) Niemiecka skala twardości (°dH), jednostka miary twardości wody w Niemczech
2) Milimol (mmol/l), międzynarodowa jednostka miary twardości wody
3) Każdy cykl z trybem regeneracji zużywa dodatkowo 0,2 litra wody, zużycie energii wzrasta o około ≤ 0,001 kWh, a czas trwania programu wydłuża się o około 4 minuty.

Uzupełnianie soli

⚠ UWAGA:

- Sól w pojemniku uzupełniaj tyko wtedy, gdy świeci się lampka ostrzegawcza.
- W czasie napełniania pojemnika może uchodzić sól i woda. Dla uniknięcia korozji uruchom program niezwłocznie napełniwszy pojemnik.

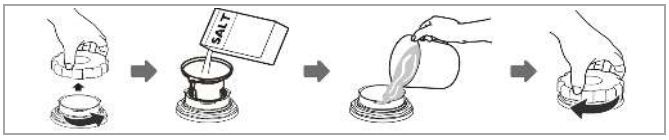

- Wyjmij kosz na naczynia, aby uzyskać dostęp do pojemnika na sól.
- Odkręć pokrywkę pojemnika na sól, obracając ją w kierunku przeciwnym do ruchu wskazówek zegara.
- Dodaj około 130 g soli za pomocą dołączonej rurki lejkowej.
- Napełnij pojemnik na sól wodą (tuż przed pierwszym użyciem).
- Po napełnieniu pojemnika ponownie mocno zakręć pokrywkę.
- W zależności od rozpuszczalności soli lampka ostrzegawcza zwykle gaśnie natychmiast po napełnieniu pojemnika.

Napełnianie detergentem

Funkcja detergentu

Detergenty wraz ze swymi składnikami chemicznymi są niezbędne do usuwania brudu, jego kruszenia i usuwania ze zmywarki. Do tego celu są odpowiednie najpowszechniejsze środki czyszczące o wysokiej jakości, dostępne w handlu.

Uwagi dotyczące środków czyszczących

- Nowe środki czyszczące w proszku są zazwyczaj wolne od fosforanów. Jednak brak fosforanów oznacza brak działania zmiękczającego wodę. Dlatego zaleca się dodawanie soli do pojemnika na sól nawet wtedy, gdy twardość wody wynosi tylko 6°dH.
- W przypadku stosowania detergentów bezfosforanowych na naczyniach i szklankach w twardej wodzie mogą pojawić się białe plamy. Wówczas należy zwiększyć ilość detergentu, aby uzyskać lepsze wyniki zmywania.
- Detergenty bezchlorowe mają jedynie niewielkie działanie wybielające. Silne i kolorowe plamy nie zostaną całkowicie usunięte. W takich przypadkach należy użyć programu płukania w wyższej temperaturze

Tabletki czyszczące (kostki)

Tabletki do zmywarek różnych producentów rozpuszczają się w różnym tempie. W programach o krótkim czasie działania i niskiej temperaturze wody może się zdarzyć, że tabletki nie rozpuszczą się całkowicie i nie osiągną pełnej mocy czyszczącej.

Aby całkowicie usunąć resztki detergentu, zalecamy uruchomienie programu mycia o dłuższym czasie trwania i wyższej temperaturze wody.

Zawsze przestrzegaj przy tym wskazówek producenta podanych na opakowaniu tabletek czyszczących.

Napełnianie detergentu

ℹ UWAGA:

Zalecana ilość detergentu dla każdego programu jest podana w *„Tabela programów”*. Może się ona różnić w zależności od stopnia zabrudzenia naczyń i twardości wody.

- Detergent należy dodać **bezpośrednio przed rozpoczęciem programu mycia**. Jeśli zostanie wsypany zbyt wcześnie, może zawilgotnieć i nie rozpuści się całkowicie później.
- Przed każdym myciem dozuj detergent zgodnie z instrukcją i umieść go w przeznaczonej do tego komorze.
- To urządzenie wymaga mniejszej ilości detergentu niż tradycyjne modele. Dla normalnie zabrudzonych naczyń zwykle wystarczy jedna łyżka stołowa detergentu.

Ładowanie zmywarki

⚠ UWAGA:
Myj w zmywarce tylko takie naczynia i sztućce, które są wyraźnie oznakowane jako "odporne na zmywarki".

ℹ UWAGA:
- Usuń grubsze zabrudzenia i namocz przypaleniznę. Wstępne mycie pod bieżącą wodą nie jest konieczne.
- Nie należy przeładowywać urządzenia, ponieważ może to spowodować nieodpowiednie wyniki czyszczenia i zwiększone zużycie energii. **Maksymalna waga ładunku wynosi około 7,5 kg.**
- Bardzo małe elementy nie powinny być myte w urządzeniu, ponieważ mogą one łatwo wypaść z kosza.

Nie nadaje się do mycia w zmywarce:

- Sztućce z drewnianymi uchwytami, porcelana z masą perłową
- Przedmioty z tworzyw sztucznych, które nie są odporne na wysoką temperaturę
- Starsze sztućce z klejonymi elementami, które nie są odporne na wysoką temperaturę
- Sztućce lub naczynia łączone
- Przedmioty z cyny lub miedzi
- Szkło kryształowe
- Przedmioty stalowe podatne na rdzewienie
- Drewniane półmiski
- Przedmioty wykonane z włókien syntetycznych

Nadaje się do mycia w zmywarce tylko w ograniczonym zakresie:

- niektóre rodzaje szklanek mogą stracić połysk po wielu cyklach mycia
- elementy srebrne i aluminiowe mają tendencję do odbarwiania się podczas mycia
- wzory szkliwione mogą blaknąć w przypadku częstego mycia w zmywarce

Zalecenia do ładowania

- Umieszczaj naczynia w koszu na naczynia od największych do najmniejszych, od zewnątrz do środka, tak aby równomiernie rozłożyć ładunek i zapewnić optymalne mycie.
- Układaj naczynia tak, aby wszystkie elementy stały stabilnie i nie przewracały się.
- Upewnij się, że ramiona spryskujące mogą obracać się bez przeszkód.
- Pojemniki zawsze ustawiaj otworem do dołu, aby woda się w nich nie gromadziła.
- Elementy z wgłębieniami lub wypukłościami ustaw lekko skośnie, aby poprawić odpływ wody.
- Upewnij się, że szklanki się nie stykają, aby uniknąć pęknięć lub zarysowań.
- Naczynia i sztućce nie powinny być układane jeden w drugim ani nachodzić na siebie, co pozwala na równomierne mycie.
- W zależności od modelu, sortuj sztućce według wielkości i kształtu – w koszyku na sztućce, w szufladzie na sztućce lub na półkach.
- Długie lub ostre sztućce układaj poziomo w koszu na naczynia, aby uniknąć skaleczeń i zablokowania ramion spryskujących.

Koszyk na sztućce, szuflada i półki

Koszyk na sztućce, szuflada i półki mogą być używane opcjonalnie lub usunięte z kosza na naczynia, aby zrobić miejsce na duże elementy naczyń.

⚠ **OSTRZEŻENIE: Ryzyko skaleczenia!**
- Sztućce nie mogą wystawać poza dno koszyka.
- Noże i ostre przedmioty układaj ostrożnie, ostrze skierowane w dół, aby uniknąć skaleczeń.

Koszyk na sztućce

Koszyk wyposażony jest w wkładki z kratką. Sztućce należy rozłożyć równomiernie, rączką do dołu.

Półki na sztućce / filiżanki

Liczba półek zależy od modelu.

Szuflada na sztućce

Szuflada nadaje się do płaskich sztućców i małych przyborów kuchennych. Sztućce należy rozłożyć równomiernie i położyć płasko, aby woda mogła swobodnie odpływać.

Układanie standardowych naczyń – rys. D

Prawidłowe rozmieszczenie naczyń w zmywarce jest ważne dla uzyskania optymalnej wydajności. Nie przepełniaj urządzenia i ustawiaj naczynia oraz sztućce tak, aby podczas cyklu mycia stały stabilnie i się nie przesuwały.

Przykład układania naczyń

Pos	Przedmiot	Szt	Pos	Przedmiot	Szt	Pos	Przedmiot	Szt
1	Filiżanka	1	7	Łyżka do sosu	1	13	Łyżka deserowa	3
2	Kubek	1	8	Talerz do zupy	1	14	Miseczka deserowa	2
3	Łyżka do zupy	3	9	Miseczka melaminowa	1	15	Łyżeczka do herbaty	3
4	Widelec	3	10	Talerz melaminowy (deserowy)	1	16	Nóż	3
5	Łyżka do serwowania	1	11	Talerz deserowy	5	17	Widelec do serwowania	1
6	Szklanka	3	12	Podstawka pod filiżankę	1			

Szuflada na sztućce jest opcjonalna. Jeśli jest używana, w koszu na naczynia jest mniej miejsca na pozostałe naczynia.

Pos	Przedmiot	Pos	Przedmiot	Pos	Przedmiot	Pos	Przedmiot
1	Widelec	3	Łyżka deserowa	5	Łyżka do sosu	7	Łyżka do zupy
2	Widelec do serwowania	4	Łyżeczka do herbaty	6	Nóż		

Uruchamianie / Działanie przed

Przegląd elementów sterujących – rys. E

Należy pamiętać, że ustawienia i funkcje mogą się różnić w zależności od wybranego programu prania.

Przyciski funkcyjne i opis	
1	**Przycisk włączania i wyłączania zasilania.** Aby wyłączyć urządzenie podczas pracy, przytrzymaj około 3 sekundy.
2	**Start / wstrzymanie**, przycisk do uruchamiania i wstrzymywania wybranego lub trwającego programu mycia.
3	**Przycisk wyboru opóźnienia startu od 1 do 24 godzin**. Najpierw ustaw warunki pracy, a po wprowadzeniu czasu opóźnienia uruchom program. Urządzenie automatycznie rozpocznie pracę po upływie ustawionego czasu.

4	**Przycisk aktywacji funkcji świeżego powietrza** dla wcześniej ustawionego programu głównego. Funkcję należy włączyć przed rozpoczęciem programu mycia.	
		Czyszczenie antybakteryjne – funkcja wprowadza świeże powietrze do wnętrza urządzenia przez około 85 godzin, aby zmniejszyć nieprzyjemne zapachy, wilgoć i rozwój pleśni. Po zakończeniu głównego programu mycia naczynia są automatycznie suszone i przechowywane, przy użyciu kombinacji cykli zimnego i gorącego powietrza z przerwami chłodzącymi, kończąc fazą utrzymania świeżości.
5	**Przyciski do wyboru programu mycia**, szczegóły znajdują się w tabeli programów.	
6	Na **wyświetlaczu** można ustawić zużycie soli (twardość wody) oraz opóźnienie startu. Po aktywowaniu opóźnienia startu wyświetlacz pokazuje pozostały czas do rozpoczęcia programu, a podczas pracy – pozostały czas programu oraz ewentualne kody błędów.	
		Symbol niedoboru soli świeci się, gdy należy uzupełnić sól do zmywarki.
		Symbol dopływu wody świeci się, gdy dopływ wody jest przerwany lub zbiornik na wodę nie jest wystarczająco napełniony.

Tabela programów

Wartości podane dla programów innych niż program »Eko« są wartościami orientacyjnymi i zaleceniami dla normalnych warunków, dlatego nie są wiążące. Rzeczywisty czas trwania programu może się różnić w zależności od twardości wody, ciśnienia wody, temperatury wody, obciążenia i wybranych funkcji dodatkowych.

- Wybierz program mycia odpowiedni do rodzaju naczyń i stopnia ich zabrudzenia.
- Jeśli nie używasz tabletki łączącej detergent i nabłyszczacz, możesz dodać nabłyszczacz ręcznie (ok. 5 ml) w podanych momentach, aby uzyskać optymalny efekt mycia.

Program	Krótki opis / przebieg	Detergent (g)	Czas trwania (h:m)	Energia (kWh)	Woda (L)	Nabłyszczacz (h:m)
Intensywny	Do mocno zabrudzonych naczyń, na których przywarły zaschnięte resztki jedzenia.					
	Mycie główne (55°C) Płukanie + Płukanie (75°C) Suszenie	10 (lub tab)	2:49	0,495	4,5	0:10
Normalny	Nadaje się do naczyń bez zaschniętych resztek, przyklejonych zabrudzeń lub naczyń przechowywanych tylko krótko.					
	Mycie główne (55°C) Płukanie + Płukanie (72°C) Suszenie	10 (lub tab)	2:00	0,443	4,5	0:10
Eko	Nadaje się do normalnie zabrudzonych naczyń. Zapewnia optymalny stosunek zużycia energii i wody – idealny do codziennego, ekologicznego użytkowania.					
	Mycie główne (45°C) Płukanie + Płukanie (55°C) Suszenie	10 (lub tab)	3:25	0,315	4,5	1:48

Program	Krótki opis / przebieg	Detergent (g)	Czas trwania (h:m)	Energia (kWh)	Woda (L)	Nabłyszczacz (h:m)
Szybki	Krótki program mycia do lekko lub normalnie zabrudzonych naczyń.					
	Mycie główne (45°C) Płukanie + Płukanie (45°C)	10	0:35	0,425	4,5	0:10
Mycie	Program zimnego płukania do lekko zabrudzonych naczyń lub do wstępnego/końcowego płukania.					
	Mycie główne Płukanie + Płukanie	10	0:25	0,100	4,5	---
Suszenie	Suszy naczynia przez 4 godziny, wykorzystując cyrkulację zimnego i gorącego powietrza w 24 równomiernych cyklach.					
	Suszenie	---	4:00	0,200	---	---

Uwagi dotyczące programu »Eko«

Program »Eko« nadaje się do mycia naczyń o normalnym stopniu zabrudzenia i jest najbardziej wydajnym programem pod względem łącznego zużycia energii i wody. Program służy do sprawdzania zgodności z przepisami UE dotyczącymi ekoprojektu.

Ten program wymaga ręcznego otwarcia drzwi urządzenia po około 1 godzinie i 48 minutach oraz dodania 5 ml nabłyszczacza.

Ogólne wskazówki dotyczące oszczędzania energii

- Mycie naczyń w zmywarce domowej zużywa zazwyczaj mniej energii i wody niż mycie ręczne, pod warunkiem, że zmywarka jest używana zgodnie z instrukcją.
- Załadowanie zmywarki domowej do określonej pojemności (pełne załadowanie) pomaga oszczędzać energię i wodę.
- Należy używać programu płukania najbardziej odpowiedniego dla danego załadunku.
- Nie należy przeprowadzać płukania wstępnego (w zależności od modelu), chyba że jest to konieczne.
- Ręczne płukanie wstępne naczyń prowadzi do większego zużycia wody i energii! Nie należy płukać naczyń pod bieżącą wodą.

Oświetlenie wewnętrzne

Oświetlenie wewnętrzne włącza się automatycznie:

- przez otwarcie drzwiczek w trybie włączonego zasilania lub gotowości,
- przez wciśnięcie przycisku w czasie cyklu zmywania

Po około 5 minutach przy drzwiczkach otwartych lub po ostatnim wciśnięciu przycisku oświetlenie wewnętrzne wyłącza się.

Uruchamianie programu

Gdy zmywarka jest załadowana, postępuj w następujący sposób:

- Upewnij się, że urządzenie jest prawidłowo podłączone do zasilania.
- Otwórz dopływ wody na maksymalne ciśnienie **LUB** napełnij zbiornik na wodę.
- Dodaj detergent.
- Włącz urządzenie.

- Wybierz żądany program mycia.
- Uruchom program mycia.

Zmiana programu

⚠ UWAGA:
Zmiana programu powinna być dokonywana tylko w krótkim czasie po jego uruchomieniu. W przeciwnym razie detergent mógł zostać rozpuszczony i spłynął z wodą.

- Najpierw przerwij cykl mycia przyciskiem **start/pauza**.
- Następnie przytrzymaj przycisk przez około 3 sekundy – urządzenie przejdzie w tryb gotowości.
- Wybierz nowy, żądany program.
- Ponownie uruchom cykl mycia.

Wkładanie naczyń w późniejszym czasie

⚠ OSTRZEŻENIE:
Podczas pracy programu należy otwierać drzwiczki urządzenia z najwyższą ostrożnością. Istnieje ryzyko poparzenia gorącą parą.

Zapomniane naczynia można włożyć, jeśli detergent nie zdążył się jeszcze rozpuścić, a woda do płukania nie została jeszcze wypompowana.

- Najpierw przerwij cykl mycia.
- Poczekaj, aż ramię spryskujące całkowicie się zatrzyma, a następnie całkowicie otwórz drzwi urządzenia.
- Włóż zapomniane naczynia.
- Zamknij drzwi urządzenia i kontynuuj cykl mycia.

Koniec programu

⚠ UWAGA:
Drzwi urządzenia należy otworzyć dopiero po krótkim czasie schładzania, aby zapobiec wydostawaniu się gorącej pary.

Pod koniec cyklu prania:

- rozlega się kilka sygnałów dźwiękowych,
- Urządzenie przechodzi w tryb gotowości.

Wyłączanie

- Wyłącz urządzenie.
- Zamknij dopływ wody, o ile to konieczne!
- Wyjmij naczynia po ostygnięciu (patrz *"Wyładowanie zmywarki"*).
- Pozostaw drzwiczki urządzenia lekko uchylone do następnego razu, aby uniknąć zapachów.
- Jeżeli urządzenie nie jest w użyciu przez dłuższy czas, odłącz je od zasilania elektrycznego!

Wyładowanie zmywarki

⚠ UWAGA:
Pozostaw naczynia do ostygnięcia przez około 15 minut przed ich wyjęciem. Gorące naczynia są wrażliwe na uderzenia i mogą ulec uszkodzeniu w przypadku niewłaściwego obchodzenia się z nimi.

ℹ UWAGA:
Po zakończeniu programu w urządzeniu mogą pozostać krople wody. Jest to normalne zjawisko i nie oznacza usterki.

- Ostrożnie otwórz drzwiczki urządzenia.
- Wyjmij całkowicie kosz na naczynia.
- Ostrożnie wyjmij naczynia, które powinny być jak najbardziej suche i schłodzone.

Opróżnianie zbiornika na wodę

Przed dłuższą przerwą w eksploatacji lub w przypadku ryzyka wystąpienia mrozu zaleca się opróżnienie zbiornika na wodę:

- W trybie gotowości przytrzymaj jednocześnie przyciski programów (Suszenie) i (Świeże powietrze) przez około 3 sekundy. Pozostała woda w zbiorniku zostanie wypompowana.
- Przed odłączeniem urządzenia od zasilania należy poczekać na zakończenie procesu.

Czyszczenie i konserwacja

⚠ OSTRZEŻENIE:

- Przed przystąpieniem do czyszczenia i konserwacji należy zawsze wyłączyć urządzenie i odłączyć je od zasilania.
- Przed czyszczeniem należy poczekać, aż urządzenie wystarczająco ostygnie. **Istnieje ryzyko poparzenia!**
- Nie należy używać do czyszczenia urządzenia myjek parowych, ponieważ wilgoć może dostać się do elementów elektrycznych. **Istnieje ryzyko porażenia prądem!** Gorąca para może uszkodzić elementy plastikowe.
- Przed ponownym uruchomieniem urządzenie musi być suche.

⚠ UWAGA:

- Nie używaj szczotek drucianych ani innych ostrych, ściernych przedmiotów.
- Nie używaj agresywnych lub ściernych środków czyszczących, ponieważ mogą one uszkodzić powierzchnie.

ℹ UWAGA:

Zabrudzone filtry i zatkane dysze spryskujące pogarszają efekt zmywania. Regularnie sprawdzaj filtr i ramiona spryskujące i czyść w razie potrzeby.

Układ filtrowania

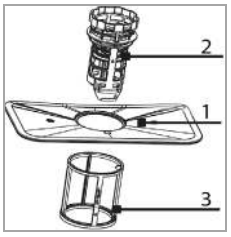

Trójczęściowy system filtrów zapobiega przedostawaniu się do systemu mycia większych ilości resztek jedzenia lub ciał obcych.

1 **Filtr główny:** Złapane cząstki jedzenia i zabrudzenia są rozdrabniane przez specjalny strumień w ramieniu spryskującym i spłukiwane odpływem wody.

2 **Filtr gruby:** Zatrzymuje większe przedmioty, takie jak kawałki kości czy szkła, które mogłyby zablokować odpływ.

3 **Filtr drobny:** Usuwa zabrudzenia i resztki jedzenia z obszaru osadnika oraz zapobiega ponownemu osadzaniu się ich na naczyniach podczas cyklu mycia.

Czyszczenie systemu filtracyjnego

⚠ UWAGA:

- Zmywarki nie wolno używać bez filtra.
- Nieprawidłowe założenie filtra może zmniejszyć wydajność i uszkodzić urządzenie.
- Nie opukuj filtra w celu czyszczenia, aby uniknąć ewentualnych deformacji.

ℹ UWAGA:

Po każdym zmywaniu sprawdzaj filtr pod względem resztek.

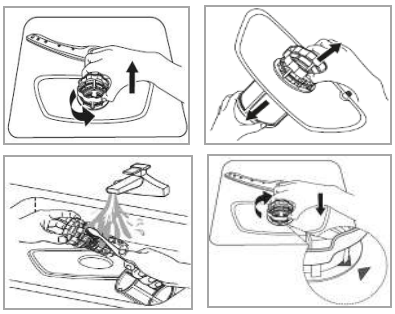

- Obróć filtr gruby przeciwnie do ruchu wskazówek zegara i wyjmij całe trójczęściowe filtry do góry.
- Oddziel filtr gruby i drobny od filtra głównego.
- Usuń resztki jedzenia i spłucz filtry pod bieżącą wodą. W razie potrzeby użyj miękkiej szczoteczki.
- Złóż system filtrów w odwrotnej kolejności. Zabezpiecz całość, obracając jednostkę filtrów zgodnie z ruchem wskazówek zegara.

Czyszczenie dolnego ramienia spryskiwacza

Kamień i zanieczyszczenia z wody zmywającej mogą blokować dysze i łożyska ramienia spryskiwacza. Regularnie sprawdzaj dysze wylotowe ramienia spryskiwacza pod względem zatorów.

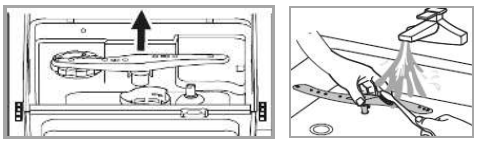

- Dolne ramię spryskiwacza wyjmuj do góry.
- Myj ramię pod bieżącą wodą; w razie potrzeby posłuż się miękką szczotką do dyszy.
- Załóż ramię na powrót, aż kliknie na miejscu.

Konserwacja zmywarki

⚠ UWAGA:
Nigdy nie używaj środków czyszczących w sprayu do mycia panelu drzwiowego, to może uszkodzić zamek i elementy elektryczne.

- Czyść dokładnie zewnętrzne powierzchnie urządzenia oraz uszczelkę drzwi miękką, wilgotną szmatką. Używaj wyłącznie łagodnego detergentu, aby nie uszkodzić powierzchni.
- Plamy wewnątrz urządzenia usuń ściereczką zwilżoną niewielką ilością octu lub specjalnym środkiem czyszczącym do zmywarek. W razie potrzeby dodaj detergent, uruchom urządzenie bez naczyń w programie o najwyższej temperaturze.
- Przed ponownym uruchomieniem urządzenia dokładnie osusz jego zewnętrzne powierzchnie.

Zabezpieczenie przed zamarzaniem

Jeśli urządzenie jest nieczynne i narażone na temperatury poniżej zera, wbrew naszym zaleceniom, należy przestrzegać następujących środków:

- Odłączyć wtyczkę sieciową.
- Zamknij dopływ wody, zdejmij wąż dopływowy z zaworu wodnego.
- Spuść wodę z węża dopływowego i zaworu wodnego.
- W razie potrzeby opróżnij również zbiornik na wodę, patrz *„Opróżnianie zbiornika na wodę”*.
- Odkręć pokrywkę pojemnika na sól i wyjmij układ filtracyjny. Usuń wodę pozostającą w studzience za pomocą gąbki.

Rozwiązywanie problemów

Przed skontaktowaniem się z autoryzowanym personelem specjalistycznym

Przed skontaktowaniem się ze specjalistą należy sprawdzić, czy wykonano wszystkie czynności związane z usuwaniem usterek wymienione w instrukcji obsługi – np. zasilanie, czyszczenie lub ustawienia.

W przypadku niektórych awarii wyświetlacz pokazuje kod błędu, aby poinformować o usterce.

Błąd	Kod	Możliwa przyczyna / działanie
Dopływ wody	E5	Kran nie jest otwarty, dopływ wody jest zablokowany lub ciśnienie wody jest zbyt niskie. Wąż doprowadzający wodę jest zablokowany, zagięty lub przyciśnięty.
Pompa wody	E6	Sprawdź zbiornik na wodę. W razie potrzeby uruchom ponownie urządzenie.
Przelew / wyciek wody	E7	Wąż odpływowy jest zablokowany, zagięty, przyciśnięty lub nieprawidłowo podłączony. W razie potrzeby przechyl urządzenie o około 45° do tyłu na około 30 sekund, aby wypłynęła nadmiarowa woda.
Grzałka	E3	Na krótko odłącz zasilanie. Jeśli błąd nadal występuje po ponownym włączeniu, odłącz urządzenie od prądu i dopływu wody i skontaktuj się z serwisem lub autoryzowanym sprzedawcą.
Przewód zasilający	Ed	
Panel sterowania	E9	

Urządzenie się nie uruchamia	Sprawdź zasilanie prądem i dopływ wody. Czy drzwi urządzenia są zamknięte, urządzenie włączone i czy wybrano program?
Nietypowe hałasy	Naczynia nie są prawidłowo ustawione, ramiona spryskujące zablokowane. Prawidłowo zabezpiecz naczynia, umożliwiając swobodne obracanie się ramion spryskujących.
Powstawanie piany	Nieprawidłowy detergent, używaj wyłącznie środka do zmywarek. Opróżnij pianę, wlej zimną wodę, uruchom program.
Talerze, płaskie naczynia nie są czyste	Zbyt łagodny program lub zablokowane ramiona spryskujące. Wybierz mocniejszy program, prawidłowo ustaw duże naczynia.
Plamy / osad na naczyniach	Twarda woda, przeładowanie, nieprawidłowy/wilgotny detergent. Sprawdź zmiękczacz, prawidłowo odmierz detergent, poprawnie załaduj naczynia.
Plamy na szkle	Zbyt dużo detergentu przy miękkiej wodzie, nieodpowiedni program. Użyj mniej detergentu, wybierz łagodny/krótki program mycia.
Czarne lub szare plamy	Kontakt z aluminium. Usuń łagodnym środkiem ściernym.
Zmiana koloru wnętrza urządzenia	Detergent zawiera barwniki. Używaj wyłącznie detergentów bez barwników.
Biały osad wewnątrz urządzenia	Osad z twardej wody. Wyczyść wilgotną gąbką i środkiem do zmywarek, używając rękawic ochronnych.
Słaby efekt suszenia	Nieprawidłowe ustawienie naczyń, naczynia wyjęte zbyt wcześnie, nieodpowiedni program, słabo powlekane sztućce. Prawidłowo ustaw naczynia, poczekaj na zakończenie programu, wybierz odpowiedni program.

ℹ UWAGA:

Jeśli twoje urządzenie nadal nie działa prawidłowo mimo powyższych działań, skontaktuj się ze swoim autoryzowanym sprzedawcą.

⚠ UWAGA: Wyciek lub przeciek wody

- Przed kontaktem ze specjalistą zamknij główny zawór wody, aby uniknąć dalszych uszkodzeń.
- Jeśli woda zebrała się na dnie urządzenia (np. wskutek przepełnienia lub nieszczelności), należy ją całkowicie usunąć przed ponownym uruchomieniem urządzenia.

Dane techniczne

Poniżej znajdziesz dane techniczne oraz specyfikacje urządzenia, które mogą być istotne podczas instalacji, obsługi i konserwacji.

Podłączenie wody

Podłącz urządzenie do **zimnego dopływu wody** o ciśnieniu **od 0,04 do 1,0 MPa (0,4–10 bar)**, aby zapewnić prawidłowe działanie.

Podłączenie elektryczne

- Napięcie zasilania: **220–240 V~ / 50 Hz**
- Moc pobierana: **970 W**
- Prąd znamionowy: **4,2 A**

Wymiary (W × S × G) / Waga

- Wymiary urządzenia: **46,0 × 43,0 × 44,0 cm**
- Waga netto: **ok. 14,0 kg**

Dostępne akcesoria

- System bezpieczeństwa węża dopływowego:
  Nr katalogowy 8900 410

Aby uzyskać więcej informacji o produkcie, zeskanuj kod QR na dostarczonej etykiecie energetycznej i/lub odwiedź oficjalną stronę banku danych produktu:

https://eprel.ec.europa.eu

Zastrzegamy sobie prawo wprowadzania zmian technicznych I projektowych w trakcie ciągłego rozwoju produktu.

Niniejsze urządzenie odpowiada wymaganiom normy bezpieczeństwa użytkowania oraz spełnia wymagania dyrektywy niskonapięciowej i kompatybilności elektromagnetycznej.

Warunki gwarancji

Producent / Dystrybutor udziela 24 miesięcy gwarancji na zakupione urządzenie. Okres gwarancji liczony jest od daty zakupu urządzenia.

W tym okresie uszkodzone urządzenie będzie bezpłatnie wymienione na wolne od wad. W przypadku, gdy wymiana będzie niemożliwa do zrealizowania, Nabywca otrzyma zwrot ceny zakupu urządzenia.

Za uszkodzone urządzenie uważa się takie, które nie spełnia funkcji określonych w instrukcji obsługi, a przyczyną takiego stanu jest wewnętrzna wada fabryczna lub materiałowa.

Gwarancją nie są objęte uszkodzenia mechaniczne, chemiczne, termiczne, powstałe w wyniku działania sił zewnętrznych (np. przepięcie w sieci energetycznej czy wyładowania atmosferyczne), jak również wady powstałe w wyniku obsługi niezgodnej z instrukcją obsługi urządzenia.

Nabywcy przysługuje prawo do wymiany urządzenia na wolne od wad lub, jeśli wymiana jest niemożliwa, zwrotu gotówki tylko po dostarczeniu do punktu zakupu kompletnego urządzenia z oryginalnymi akcesoriami, instrukcją obsługi i w oryginalnym opakowaniu wraz z dowodem zakupu i prawidłowo wypełnioną kartą gwarancyjną (pieczątka sklepu, data sprzedaży urządzenia).

Gwarancja oraz zawarte w niej warunki obowiązują na terenie Rzeczpospolitej Polskiej.

Niniejsza gwarancja nie wyłącza, nie ogranicza ani nie zawiesza uprawnień Nabywcy wynikających z przepisów Ustawy z dnia 27 lipca 2002 r. o szczególnych warunkach sprzedaży konsumenckiej oraz o zmianie kodeksu cywilnego (Dz. U. z 2002 r. Nr 141, poz. 1176).

Dystrybutor:
CTC Clatronic Sp. Zo.o.
Ul. Brzeska 1
45-960 Opole
Wyprodukowano w Chinach

Usuwanie

Znaczenie symbolu „Pojemnik na śmieci”

Ten symbol oznacza, że tego produktu nie wolno wyrzucać wraz z odpadami domowymi zgodnie z dyrektywą w sprawie zużytego sprzętu elektrycznego i elektronicznego (2012/19/UE) oraz przepisami krajowymi.

Niewłaściwe postępowanie ze zużytym sprzętem elektrycznym i elektronicznym może mieć negatywny wpływ na środowisko i zdrowie ludzi ze względu na potencjalnie niebezpieczne substancje, które często znajdują się w zużytym sprzęcie elektrycznym i elektronicznym.

Informacje na temat punktów zbiórki zużytych urządzeń można uzyskać od władz lokalnych, publicznego urzędu utylizacji odpadów, autoryzowanego podmiotu zajmującego się utylizacją zużytych urządzeń

elektrycznych i elektronicznych lub firmy zajmującej się zbiórką odpadów.

Ten produkt należy zwrócić do wyznaczonego punktu zbiórki. Można to zrobić, na przykład, zwracając go przy zakupie podobnego produktu lub oddając go w autoryzowanym punkcie zbiórki w celu recyklingu starego sprzętu elektrycznego i elektronicznego. Zwrot starych urządzeń jest bezpłatny. Sprzedawca lub partner umowny jest również zobowiązany do bezpłatnego odbioru starego urządzenia.
Przed utylizacją produktu należy wyjąć wszystkie baterie i akumulatory, a także wszystkie lampy, które można wyjąć bez ich zniszczenia.

Należy pamiętać, że użytkownik jest odpowiedzialny za usunięcie danych osobowych z produktu przeznaczonego do utylizacji.

⚠ OSTRZEŻENIE:
Zdejmij lub utylizuj wszystkie istniejące zatrzaski lub blokady sworzni, jeśli wyłączasz urządzenie z eksploatacji lub utylizujesz je.

BOMANN®

C. Bomann GmbH

www.bomann-germany.de

Made in P.R.C.

Stand 01/2026