SIGMA

J E D F N Es I S Dk Cs Ct K R P A

750200601

100-400mm F5-6.3 DG DN OS

C Contemporary **020**

使用説明書
INSTRUCTIONS
BEDIENUNGSANLEITUNG
MODE D'EMPLOI
GEBRUIKSAANWIJZING
INSTRUCCIONES
ISTRUZIONI PER L'USO
BRUKSANVISNING

製品のお問い合わせは…
シグマ カスタマーサポート部 フリーコール：**0120-9977-88**
（携帯電話・PHS をご利用の方は 044-989-7436 にご連絡ください）
サポート・インターネットページアドレス：
https://www.sigma-photo.co.jp/support/contact/
サポート・メールアドレス：**info@sigma-photo.co.jp**

株式会社シグマ
本　社
〒215-8530 神奈川県川崎市麻生区栗木 2 丁目 4 番 16 号
☎(044) 989 - 7430 (代)　FAX: (044) 989 - 7451
インターネットホームページアドレス　**http://www.sigma-photo.co.jp**

SIGMA CORPORATION
2-4-16 Kurigi, Asao-ku, Kawasaki-shi, Kanagawa 215-8530 Japan
Phone : 044-989-7430　Fax : 044-989-7451

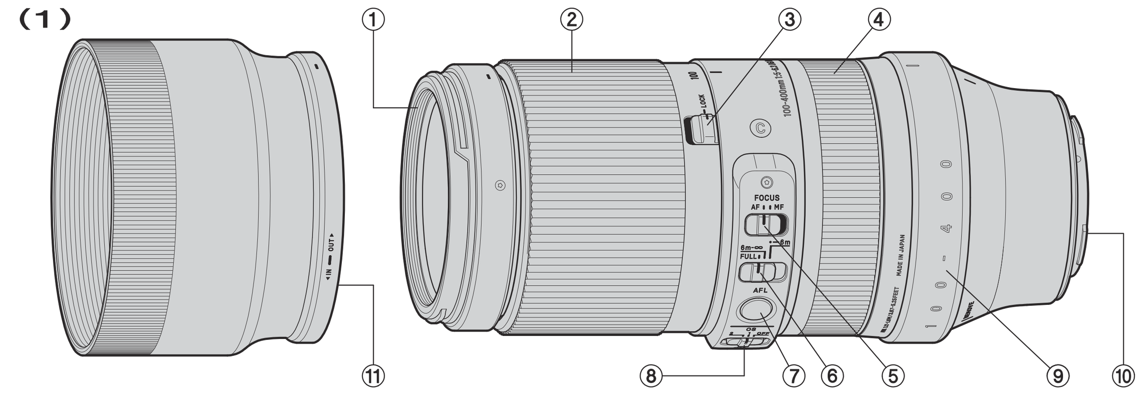
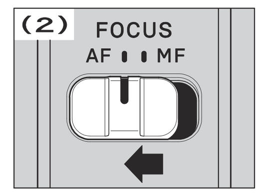

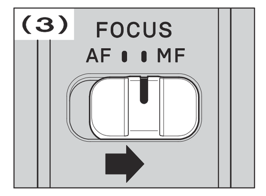

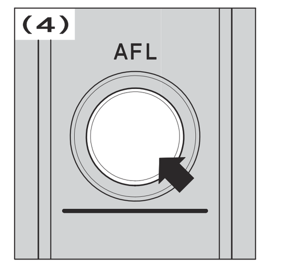

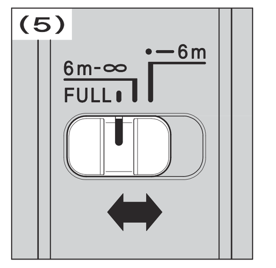

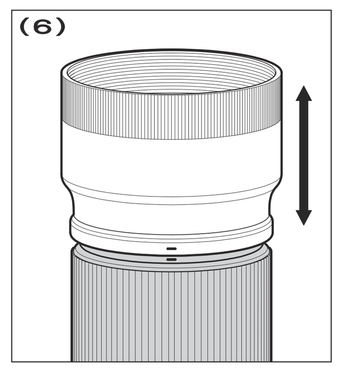
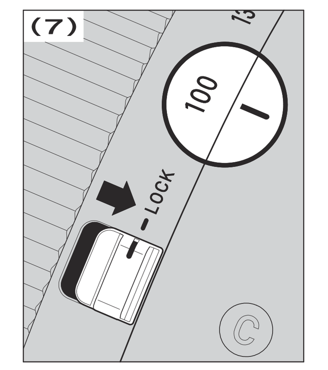

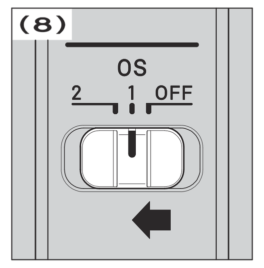

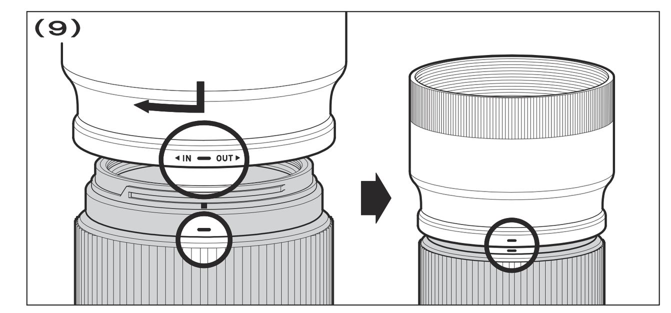

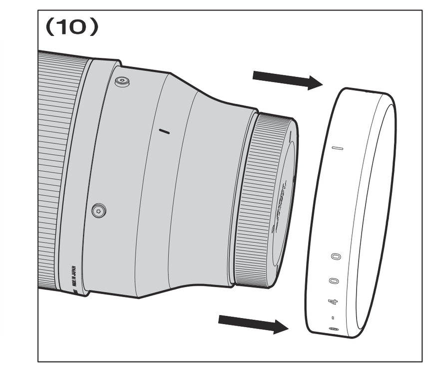

日本語

このたびは、シグマレンズをお買い求めいただきありがとうございます。本説明書をご精読の上、レンズの機能、操作、取り扱い上の注意点を正しく理解して、写真撮影をお楽しみください。なお本説明書は、各カメラ用共用となっておりますので、項目によりご使用カメラの該当箇所をお読みになり、ご使用カメラの説明書もあわせてご覧ください。お読みになったあとは、大切に保管してください。

⚠ **警告**　取り扱いを誤ると、使用者が重傷を負う可能性があります。

■ レンズで太陽を見ないでください。失明や視力障害の原因となります。

⚠ **注意**　取り扱いを誤ると、使用者が障害を負うか、物的損害が発生する可能性があります。

■ レンズ、またはレンズを付けたカメラに、レンズキャップを付けないまま放置しないでください。太陽の光が集光現象を起こし、火災の原因となる場合があります。

■ マウント部は複雑な形状をしておりますので、手荒に扱うと怪我の原因となります。

■ 三脚は十分に強度のあるものをご使用ください。弱いものをご使用になりますと、転倒する恐れがあります。

各部の名称（図 1）

①フィルターねじ
②ズームリング
③ズームロックスイッチ
④フォーカスリング
⑤フォーカスモード切換えスイッチ
⑥フォーカスリミッター
⑦AFL ボタン
⑧OS スイッチ
⑨プロテクティブカバー
⑩マウント
⑪レンズフード

レンズの着脱方法

カメラへの着脱方法は、お手持ちのカメラの説明書に従ってください。

◆マウント面には電気接点があります。キズや汚れがつくと誤作動や故障の原因となりますのでご注意ください。

ピント合わせ

オートフォーカス（AF）で撮影する場合は、フォーカスモード切り換えスイッチを **AF** にセットします（図 2）。マニュアルフォーカス（MF）で撮影する場合は、フォーカスモード切り換えスイッチを **MF**（図 3）にセットし、フォーカスリングを回してピント調整してください。

◆カメラのフォーカスモードの切り換えは、ご使用のカメラの説明書に従ってください。

AFL ボタン

AF 作動中に AFL ボタン（図 4）を押すと、AF をストップさせることができます（AF ロック / AF ストップ機能）。

◆カメラによっては、AFL ボタンが対応していない場合があります。

◆カメラ側で AFL ボタンの機能をカスタマイズできる場合があります。詳しくはカメラの説明書をご参照ください。

フォーカスリミッターについて

このレンズは、オートフォーカスの作動範囲を制限できるフォーカスリミッターを備えています（図 5）。以下の三段階に切換え可能です。

●**FULL**（1.12-1.6m ～ ∞）　●6m ～ ∞　●1.12-1.6m ～ 6m

ズーミング

ズームリングを回して、最適な構図になるように、焦点距離を変化させます。

◆レンズフード装着時はレンズフードを掴んで前後させ、ズーミングすることも可能です（図 6）。

ズームロックスイッチ

このレンズは、携帯時に自重でレンズが伸びてしまう現象を防ぐことができる、ズームロックスイッチを備えています。ズームリングの目盛を **100** に合わせ、ズームロックスイッチを **LOCK** 側にスライドしてください（図 7）。

◆撮影時は、ズームロックスイッチを前側（**LOCK** と反対側）にスライドしてください。

手ぶれ補正機能について

このレンズは、手持ち撮影時の手ブレを軽減する、手ぶれ補正機能 OS (Optical Stabilizer)を搭載しています。

OS（手ぶれ補正機能）スイッチを **1** にします（図 8）。シャッターボタンを半押しし、ファインダーで像が安定しているのを確認してから撮影してください。（半押ししてから像が安定するまで、約 1 秒かかります。）流し撮りをする時は OS スイッチを **2** にします。

◆以下の条件では、手ぶれ補正機能は使用しないでください。

・三脚等でカメラを固定しての撮影　・バルブ（長時間露光）撮影

レンズフード

レンズフードは、画質に悪影響を与えるフレアやゴーストの低減に有効です。レンズ先端にレンズフードをはめ込み、時計方向に止まるまで回して確実に取り付けてください（図 9）。

◆レンズを使用しない時は、レンズフードを逆さに取り付けることができます。

プロテクティブカバー

三脚座取付部の保護や、ホールディング時の感触を向上させるプロテクティブカバーを装着しています。

◆取り外す際は、まっすぐに引き抜いてください（図 10）。

◆プロテクティブカバー部を持っての移動は、レンズが外れ、落下する恐れがあるのでおやめください。

三脚座

このレンズは別売りの三脚座「TS-111」を取り付けることができます。

テレコンバーターについて

このレンズは、別売りのテレコンバーターTC-1411 との組合せで 1.4 倍（140-560mm F7-9）、テレコンバーターTC-2011 との組合せで 2 倍（200-800mm F10-12.6）のズームレンズとして活用できます。

◆上記以外のコンバーターはご使用になれません。

保管、取扱上の注意

◆湿気はカビや錆の原因となります。長期間使用しない場合は、乾燥剤と一緒に密閉性の良い容器に入れて保管してください。ナフタリン等、防虫剤のある場所には保管しないでください。

◆レンズ面には直接指で触れないでください。ゴミや汚れが付いたときには、ブロアーかレンズブラシで取り除いてください。指の跡などは、市販のレンズクリーナー液とレンズクリーニングペーパーで軽く拭いてください。ベンジン、シンナー等の有機溶剤は絶対に使わないでください。

◆このレンズは防水構造ではありません。雨天や水辺での使用では、濡らさないように注意してください。水がレンズ内部に入り込むと、大きな故障の原因となり、修理不能になる場合があります。

◆急激な温度変化により、レンズ内部に水滴が生じることがあります。寒い屋外から暖かい室内に入るときなどは、ケースやビニール袋に入れ、周囲の温度になじませてからご使用ください。

品質保証とアフターサービスについて

品質保証とアフターサービスに関しては、別紙の《保証規定》をご参照ください。

主な仕様

レンズ構成（群-枚）	16 - 22	最大撮影倍率（T）	1:4.1
画角	24.4 – 6.2°	フィルターサイズ	67mm
最小絞り（W-T）	22 - 29	最大径 X 長さ	86 x 197.2mm
最短撮影距離（W-T）	1.12 – 1.6m	重量	1180g

◆大きさ重さは、L マウントのものです。

◆このレンズは、鉛やひ素を含まない 環境対策ガラスを使用しています。

ENGLISH

Thank you very much for purchasing a Sigma Lens. In order to get the maximum performance and enjoyment out of your Sigma lens, please read this instruction booklet thoroughly before you start to use the lens.

⚠WARNING!! : SAFETY PRECAUTIONS

◆Do not look directly at the sun, through the lens. Doing so can cause damage to the eye or loss of eyesight.

◆Do not leave the lens in direct sunlight without the lens cap attached, whether the lens is attached to the camera or not. This will prevent the lens from concentrating the sun's rays, which may cause a fire.

◆The shape of the mount is very complex. Please be careful when handling it so as not to cause injury.

DESCRIPTION OF THE PARTS (fig.1)

① Filter Attachment Thread
② Zoom Ring
③ Zoom Lock Switch
④ Focus Ring
⑤ Focus Mode Switch
⑥ Focus Limiter Switch
⑦ AFL button
⑧ OS Switch
⑨ Protective Cover
⑩ Mount
⑪ Lens Hood

ATTACHING TO THE CAMERA BODY

Please refer to the camera's instruction manual for details on how to attach it to or detach it from the camera body.

◆On the lens mount surface, there are electrical contacts. Please be careful with their handling as scratches or dirt on them could cause malfunctions or damage.

FOCUSING

For autofocus operation, set the focus mode switch on the lens to the "**AF**" position (fig.2). If you wish to focus manually, set the focus mode switch on the lens to the "**MF**" position (fig.3). You can adjust the focus by turning the focus ring.

◆Please refer to camera's instruction manual for details on changing the camera's focusing mode.

AFL BUTTON

It is possible to cancel autofocus by pressing the AFL button while the AF is operating (AF lock / AF stop function) (fig.4).

◆With some cameras, the AFL button does not work.

◆Some camera bodies can customize the function of the AFL button, so please check the details of the camera's instruction manual.

FOCUS LIMITER SWITCH

This lens is equipped with the focus limiter switch, which enables a limit of the AF range (fig.5). It is possible to switch to the following three modes.

●**FULL** (1.12-1.6m ~ ∞) (3.67-5.25ft ~ ∞)　●6m~∞ (19.7ft~∞)
●1.12-1.6m ~ 6m (3.67-5.25ft ~ 19.7ft)

ZOOMING

Rotate the Rubber grip on the zoom ring to the desired position.

◆It is possible to operate the push/pull zoom by holding the lens hood when it is attached (fig.6).

ZOOM LOCK SWITCH

This lens is also equipped with Zoom Lock Switch to eliminate the zoom creep when the lens is tilted down. Please set zooming ring to 100mm and set the zoom lock switch to the "**LOCK**" position. (fig.7)

ABOUT OS (OPTICAL STABILIZER) FEATURES

This OS (Optical Stabilizer) lens effectively compensates for image blurring caused by camera shake. Set the OS (Optical Stabilizer) switch to Mode **1** (fig.8). Press the shutter button halfway down, confirm the image in the viewfinder is stable then take the picture. (It takes approximately 1 second to produce a stable image, after pressing the shutter button halfway). Set to Mode **2** for panning shots.

◆Please do not use Optical Stabilizer in the following situations.
●When the lens is mounted on a tripod.　●Bulb (long time exposure).

LENS HOOD

A bayonet type detachable `hood is provided with the lens. This lens hood helps to prevent flare and ghosted images caused by extraneous light. Attach the hood and turn clockwise until it stops rotating. (fig.9)

◆When not in use, the lens hood can be attached upside-down.

PROTECTIVE COVER

As an accessory, [Protective Cover] comes with this lens for the purpose of protecting the attaching portion for tripod socket, and improving the touch when the lens is held by hand.

◆In order to remove the cover off the lens, pull it straight. (fig.10)

◆Please do not carry the lens holding the Protective Cover part while the cover is attached. It might cause a drop of the lens.

TRIPOD SOCKET

This lens is compatible with the optional Tripod Socket [TS-111].

ABOUT TELE CONVERTERS

This lens can be used as a 1.4x (140-560mm F7-9) or a 2x (200-800mm F10-12.6) hyper-telephoto zoom lens by attaching SIGMA TELE CONVERTER TC-1411 or SIGMA TELE CONVERTER TC-2011 respectively.

◆Do not use other manufacturers' teleconverter's, only those listed above are compatible.

BASIC CARE AND STORAGE

◆Avoid any shocks or exposure to extreme high or low temperatures or to humidity.

◆For extended storage, choose a cool and dry place, preferably with good ventilation. To avoid damage to the lens coating, keep away from mothballs or naphthalene gas.

◆Do not use thinner, benzine or other organic cleaning agents to remove dirt or finger prints from the lens elements. Clean by using a soft, moistened lens cloth or lens tissue.

◆This lens is not waterproof. When using the lens in the rain or near water, prevent it from getting wet. It is often impractical to repair the internal mechanism, lens elements and electric components damaged by water.

◆Sudden temperature changes may cause condensation or fog to appear on the surface of the lens. When entering a warm room from the cold outdoors, it is advisable to keep the lens in the case until the temperature of the lens approaches room temperature.

TECHNICAL SPECIFICATIONS

Lens construction	16 - 22	Magnification (T)	1:4.1
Angle of View	24.4 - 6.2°	Filter Size	67mm
Minimum Aperture (W - T)	22 - 29	Dimensions Dia. x Length	86 x 197.2mm (3.39 x 7.76 in)
Minimum Focusing Distance (W - T)	1.12 - 1.6m (3.67 - 5.25ft)	Weight	1180g (41.62oz)

◆Dimensions and weight include the L-Mount.

◆The glass materials used in the lens do not contain environmentally hazardous lead and arsenic.

DEUTSCH

Wir danken Ihnen für das Vertrauen, das Sie uns mit dem Kauf dieses SIGMA Produktes erwiesen haben. Bitte lesen Sie sich diese Anleitung vor der ersten Benutzung des Gerätes aufmerksam durch.

⚠ ACHTUNG!!: VORSICHTSMAßNAHMEN

◆Schauen Sie nie direkt durch das Objektiv in die Sonne, da dies zu Verletzungen am Auge oder gar zum Verlust des Sehvermögens führen kann.

◆Unabhängig davon, ob das Objektiv an der Kamera angebracht ist oder nicht, setzen Sie es bitte keinesfalls ohne Frontdeckel der direkten Sonneneinstrahlung aus. Dies gilt, um einen Brand zu vermeiden, der durch das Objektiv einfallende und gebündelte Strahlen ausgelöst werden könnte.

◆Der Objektivanschluss ist sehr komplex. Bitte seien Sie vorsichtig im Umgang, um Beschädigungen vorzubeugen.

BESCHREIBURUNG DER TEILE (Abb.1)

① Filtergewinde
② Brennweitenring
③ Zoom Lock-Schieber
④ Entfernungsring
⑤ Fokussierschalter
⑥ Fokussierbereichsbegrenzer
⑦ AFL-Taste
⑧ OS Schalter
⑨ Gummiabdeckung
⑩ Anschluß
⑪ Gegenlichtblende

ANSETZEN AN DAS KAMERAGEHÄUSE

Einzelheiten zum Ansetzen an das Kameragehäuse und auch zum Abnehmen vom Kameragehäuse finden Sie in der Bedienungsanleitungder Kamera.

◆Am Objektivanschluss befinden sich elektrische Kontakte. Behandeln Sie diese bitte vorsichtig und halten Sie sie sauber, da Kratzer oder Schmutz zu Fehlfunktionen oder Schäden führen können.

FOKUSSIEREN

Um die Autofokus-Funktion zu nutzen, stellen Sie den Fokusschalter am Objektiv auf die **AF**-Position (Abb.2). Wenn Sie manuell fokussieren möchten, stellen Sie den Fokusschalter am Objektiv auf die **MF**-Position (Abb.3). Sie können die Schärfe nun durch Drehen am Fokusring einstellen.

◆Einzelheiten zum Ändern der Fokussierbetriebsart der Kamera entnehmen Sie bitte der Bedienungsanleitung der Kamera.

AFL-TASTE

Der Autofokus kann während des AF-Betriebs durch Drücken der AFL-Taste abgeschaltet werden (AF-Lock/AF-Stop-Funktion) (Abb.4).

◆In Kombination mit manchen Kameras funktioniert die AFL-Taste nicht.

◆An diversen Kamergehäusen kann die Funktion der AFL-Taste individualisiert werden. Die Details dazu entnehmen Sie bitte der Bedienungsanleitung der Kamera.

FOKUSSIERBEREICHSBEGRENZER

Das Objektiv ist mit einem Bereichsbegrenzer ausgestattet, der den zu durchlaufenden AF-Bereich limitiert (Abb.5). Folgende 3 Bereiche stehen zur Auswahl.

●**FULL** (1.12-1.6m ~ ∞)　●6m ~ ∞　●1.12-1.6m ~ 6m

BRENNWEITENEINSTELLUNG

Durch Drehen des Zoomringes wird die Brennweite eingestellt.

◆Wenn Sie das Objektive an der angesetzten Gegenlichtblende vor- und zurückziehen, können Sie es als Schiebe-Zoom nutzen (Abb.6).

ZOOM LOCK-SCHIEBER

Das Objektiv ist mit einem Zoom Lock-Schieber ausgestattet, um das „Kriechen", die selbständige Bewegung des Zoomrings bei nach unten gehaltenem Objektiv, zu verhindern. Stellen Sie den Zoomring auf 100mm und bringen Sie den Zoom Lock-Schieber in die Position „**LOCK**" (Abb.7).

ÜBER OS (OPTICAL STABILIZER) MERKMALE

Dieses OS (Optical Stabilizer) Objektiv kompensiert erfolgreich die Unschärfe in Ihren Bildern, die durch Verwacklung der Kamera während der Aufnahme entsteht. Stellen Sie den OS (Optical Stabilizer) Schalter auf Modus **1** (Abb.8). Drücken Sie den Auslöser halb durch, vergewissern Sie sich, daß das Bild im Sucher stabil steht und drücken den Auslöser zur Anfertigung der Aufnahme ganz durch. (Es dauert ca. 1 Sekunde, um nach dem Andrücken des Auslösers ein stabiles Bild zu erzeugen). Stellen Sie den Modus **2** für Schwenks ein.

◆Bitte benutzen Sie in den folgenden Situationen den Optical Stabilizer nicht:
● wenn das Objektiv auf einem Stativ montiert ist
● bei Bulb-Aufnahmen (Langzeitbelichtung).

GEGENLICHTBLENDE

Das Objektiv wird mit einer abnehmbaren Bajonett-Gegenlichtblende geliefert. Diese hilft, Streulicht und Reflexe zu vermeiden, wie sie durch starkes, seitlich einfallendes Licht entstehen können. Orientieren Sie sich beim Anbringen der Gegenlichtblende an den aufgedruckten Markierungen und achten Sie darauf, daß die Blende korrekt einrastet. (Abb.9)

◆Während des Nichtgebrauchs kann die Gegenlichtblende in übergestülpter Form angesetzt werden.

GUMMIABDECKUNG

Für dieses Objektiv gibt es ein Zubehörteil [Gummiabdeckung], um die nach dem Abnehmen der Stativschelle erscheinende Nut abzudecken und das Objektiv dadurch komfortabler für die Freihandfotografie zu gestalten.

◆Um die Abdeckung vom Objektiv zu entfernen, ziehen Sie die Abdeckung gerade heraus. (Abb.10)

◆Bitte transportieren Sie das Objektiv nicht, indem Sie es lediglich an der Gummiabdeckung tragen, da sich die Abdeckung dadurch lösen und das Objektiv herunterfallen könnte.

STATIVSCHELLE

Dieses Objektiv ist mit der optionalen Stativschelle [TS-111] kompatibel.

ÜBER TELEKONVERTER

In Kombination mit dem SIGMA TELE CONVERTER TC-1411 erhält man ein 140-560mm F7-9 Super-Tele-Zoom-Objektiv, in Kombination mit dem TELE KONVERTER TC-2011 ein 200-800mm F10-12,6.

◆Verwenden Sie keine anderen Objektive als die Oben aufgelisteten.

PFLEGE UND AUFBEWAHRUNG

◆Setzen Sie das Objektiv nicht harten Stößen, extrem hohen bzw. niedrigen Temperaturen oder hoher Luftfeuchtigkeit aus.

◆Wählen Sie für längere Lagerung einen kühlen, trockenen und möglichst gut belüfteten Ort. Vermeiden Sie die Lagerung in der Nähe von Chemikalien, deren Dämpfe die Vergütung angreifen könnten.

◆Verwenden Sie zur Entfernung von Schmutz oder Fingerabdrücken auf Glasflächen keinesfalls Verdünner, Benzin oder andere organische Reinigungsmittel, sondern ein sauberes, feuchtes Optik-Reinigungstuch oder Optik-Reinigungspapier.

◆Das Objektiv ist nicht wassergeschützt. Sorgen Sie deshalb bei Aufnahmen im Regen oder in der Nähe von Wasser für ausreichenden Schutz. Die Reparatur eines Objektives mit Wasserschaden ist häufig nicht möglich!

◆Temperaturschocks können zum Beschlagen des Objektives und seiner Glasflächen führen. Beim Wechsel aus der Kälte in ein geheiztes Zimmer empfiehlt es sich, das Objektiv solange im Köcher oder der Fototasche zu belassen, bis es die Zimmertemperatur angenommen hat.

TECHNISCHE DATEN

Glieder - Linsen	16 - 22	Größter Abbildungsmaßstab (T)	1:4.1
Diagonaler Bildwinkel	24.4 - 6.2°	Filterdurchmesser	67mm
Kleinste Blende (W-T)	22 - 29	Abmessungen Ø x Baulänge	86x 197.2mm
Naheinstellgrenze (W-T)	1.12 - 1.6m	Gewicht	1180g

◆Abmessungen und Gewicht beziehen sich auf das Objektiv mit L-Mount.

◆Das Glas, das für das Objektiv verwendet wird, enthält kein umweltschädliches Blei und Arsen.

FRANÇAIS

Nous vous remercions d'avoir choisi un objectif SIGMA. Pour en tirer le meilleur profit et le plus grand plaisir, nous vous conseillons de lire attentivement le mode d'emploi avant toute utilisation.

⚠ AVERTISSEMENT ! : PRECAUTIONS D'UTILISATION

◆Ne regardez jamais le soleil à travers l'objectif. Ceci pourrait entraîner une cécité définitive.

◆Ne pointez pas l'objectif seul ou monté sur le boîtier vers le soleil sans son bouchon de protection avant. La concentration des rayons du soleil pourrait provoquer un incendie.

◆La forme de la monture est très complexe. Soyez prudent lors de la manipulation afin d'éviter toute blessure.

DESCRIPTION DES ELEMENTS (fig.1)

① Filetage pour filatre
② Bague de zoom
③ Curseur de vérouillage du zoom
④ Bague des distances
⑤ Sélecteur de mise au point
⑥ Limiteur de recherche
⑦ AFL button
⑧ Curseur OS
⑨ Collier de Protection
⑩ Baïonnette
⑪ Pare-Soleil

FIXATION SUR L'APPAREIL

Veuillez consulter le mode d'emploi de l'appareil pour plus d'informations sur la façon d'attacher ou de retirer l'objectif de l'appareil photo.

◆La monture de l'objectif est pourvue de contacts électriques. Veuillez manipuler l'objectif avec toutes les précautions nécessaires, des rayures ou poussières sur les contacts électriques pouvant provoquer des dommages ou dysfonctionnements.

MISE AU POINT

Pour une mise au point automatique, placez le sélecteur de mise au point en position "**AF**" (fig.2). Pour une mise au point manuelle, placez le sélecteur en position "**MF**" position (fig.3), et ajustez le point en tournant la bague de mise au point.

◆Veuillez vous référer au mode d'emploi du boîtier pour changer le mode de mise au point de l'appareil.

BOUTON AFL

Il est possible de désactiver l'autofocus en appuyant sur le bouton AFL lorsque l'AF est en fonction (verrouillage AF / fonction d'arrêt AF) (fig.4).

◆Le bouton AFL ne fonctionne pas avec certains boîtiers.

◆Certains boîtiers permettent la personnalisation du bouton AFL. Veuillez vous référer au mode l de l'appareil pour plus de détails.

LIMITEUR DE RECHERCHE

Cet objectif dispose d'un limiteur de recherche de mise au point capable de réduire la plage de distance de mise au point (fig.5). Il est possible de sélectionner 3 plages de distances.

●**FULL** (1.12-1.6m ~ ∞)　●6m ~ ∞　●1.12-1.6m ~ 6m

ZOOMING

Tournez la bague de zoom sur la position voulue.

◆Lorsque le pare-soleil est positionné sur l'optique, il est possible de zoomer en le tenant et en le déplaçant d'avant en arrière (fig.6).

CURSEUR DE VÉROUILLAGE DU ZOOM

Cet objectif est équipé d'un curseur de vérouillage du zoom en position 100mm pour éviter que le bloc avant ne se déplace lorsque le zoom est orienté vers le bas. Placez la bague de zoom sur 100mm et placez alors le curseur de vérouillage en position « **LOCK** » (fig.7).

FONCTIONNEMENT DU STABILISATEUR OPTIQUE OS (OPTICAL STABILIZER)

Cet objectif dispose du système de stabilisation optique Sigma OS (Optical Stabilizer) qui évite les risques de flou liés aux mouvements du boîtier lors de la prise de vue. Placez le curseur OS sur le Mode **1** (fig.8). Appuyez à mi-course sur le déclencheur, vérifiez la stabilité de l'image dans le viseur et prenez la photo. (la stabilisation de l'image est obtenue environ 1 seconde après que le déclencheur a été activé). Réglez sur le Mode **2** lorsque vous photographiez un sujet en mouvement.

◆Le stabilisateur optique OS ne doit pas être employé dans les cas suivants :
● si l'objectif est monté sur un trépied
● en pose B (longue durée d'exposition)

PARE-SOLEIL

Un pare-soleil démontable avec fixation à baïonnette est livré avec objectif. Ce pare-soleil protège l'objectif des rayons parasites et de lumière incidente. Assurez-vous qu'il se fixe convenablement jusqu'à la position de blocage (fig.9).

◆Lorsqu'il n'est pas utilisé, le pare-soleil peut être attaché à l'envers.

COLLIER DE PROTECTION

Cet accessoire, [collier de protection] est livré avec l'objectif dans le but de couvrir l'emplacement du collier de pied lorsque celui-ci est retiré et également améliorer la prise en main.

◆Pour retirer le collier de protection de l'objectif, tirez-le tout droit (fig.10).

◆Ne tenez pas l'objectif par le collier de protection lors du transport, car il pourrait se désolidariser, entraînant la chute de l'objectif.

EMBASE DE COLLIER DE PIED

Cet objectif est compatible avec la embase de collier de pied en option [TS-111].

A PROPOS DES TELECONVERTISSEURS

L'objectif se transforme en 140-560mm F7-9 (x1,4) ou en 200-800mm F10-12,6 (x2) en ajoutant respectivement le téléconvertisseur SIGMA TC-1411 ou le téléconvertisseur SIGMA TC-2011.

◆Il est recommandé de ne pas utiliser un autre téléconvertisseur que ceux mentionnés ci-dessus.

PRECAUTIONS ELEMENTAIRES ET RANGEMENT

◆Ne pas exposer l'objectif aux chocs, ni à des températures extrêmes, ou à l'humidité.

◆Si l'objectif n'est pas utilisé pendant longtemps, choisir un endroit frais, sec et bien ventilé. Ne pas placer l'objectif près de la naphtaline ou des produits anti-mites afin de ne pas détériorer le revêtement multicouche des lentilles.

◆Ne pas utiliser de dissolvant, d'essence ou autre matière organique pour le nettoyage de saletés ou d'empreintes de doigts sur les éléments optiques.

◆Cet objectif n'est pas étanche. Si vous l'utilisez par temps de pluie ou près de l'eau, veuillez à ne pas le mouiller. Les réparations du mécanisme interne, des éléments optiques et/ou des éléments électriques ne sont pas toujours possibles en cas de dommages.

◆Des écarts soudains de température peuvent causer de la condensation ou de la buée peut apparaître sur la lentille frontale. Lorsque vous pénétrez dans un local chauffé en venant d'un extérieur froid, il est recommandé de placer l'objectif dans un étui jusqu'à ce que sa température avoisine celle du local.

CARACTERISTIQUES

Construction de l' objectif	16 - 22	Rapport de reproduction (T)	1:4.1
Angle de champ	24.4 - 6.2°	Diamétre de filtre	67mm
Ouverture minimale (L-T)	22 - 29	Dimension: diamentre x longueur	86x197.2mm
Distance minimale de mise au point (L-T)	1.12 - 1.6m	Poids	1180g

◆Dimensions et poids indiqués pour la monture L.

◆Les verres utilisés dans cet objectif ne contiennent aucune matière nuisibles à l'environnement telles que le plomb et l'arsenic.

NEDERLANDS

Wij stellen het op prijs dat u een Sigma objectief heeft aangeschaft. Teneinde maximaal profijt en plezier van uw Sigma objectief te hebben, adviseren wij u deze gebruiksaanwijzing geheel door te lezen alvorens u het objectief gaat gebruiken.

⚠ WAARSCHUWING!! : VEILIGHEIDS VOORZORGSMAATREGELEN

◆Kijk niet door het objectief direct in de zon. Dit kan oogbeschadiging veroorzaken of gezichtsverlies.

◆Laat het objectief nooit zonder lensdop achter in de zon, of het nu wel of niet is bevestigd op de camera. Hierdoor voorkomt u dat zonnestralen zich in het objectief kunnen bundelen waardoor brand zou kunnen ontstaan.

◆De vorm van de lensvatting is zeer complex. Wij adviseren u voorzichtig te zijn om verwondingen en beschadigingen te voorkomen.

BESCHRIJVINS VAN DE ONDERDELEN (fig.1)

① Filterschroefdraad
② Zoomring
③ Zoomblokke schakelaar
④ Scherpstelring
⑤ Scherpstelkeuze schakelaar
⑥ Focus Limiter schakelaar
⑦ AFL knop
⑧ OS Schakelaar
⑨ Protective Cover
⑩ Vatting
⑪ Zonnekap

BEVESTIGING OP DE CAMERABODY

Raadpleeg de instructiehandleiding van uw camerabody voor meer informatie betreffende het bevestigen en verwijderen van het objectief.

◆Er bevinden zich diverse elektronische contacten op de vatting van het objectief, spring hier zorgvuldig mee om. Krassen of vuil kunnen storingen of beschadigingen veroorzaken.

SCHERPSTELLEN

Om de autofocus functie te activeren dient u het schuifje op het objectief op de **AF** postitie te zetten (fig.2). Wilt u handmatig scherpstellen zet dan het schuifje op het objectief op de **MF** positie (fig.3). Vervolgens kunt u scherpstellen door aan de focusring te draaien.

◆Raadpleeg a.u.b. de gebruiksaanwijzing van uw camera om bovengenoemde instellingen op uw camera te wijzigen.

AFL KNOP

Door tijdens de autofocus op de AFL knop te drukken, kan het autofocus-proces worden onderbroken (AF Lock / AF stop functie) (fig.4).

◆Bij bepaalde camera's zal de AFL knop niet werken.

◆Sommige camera's bieden de mogelijkheid om een andere functie aan de AFL knop toe te kennen, raad hiervoor de handleiding van de camera.

FOCUS LIMITER SCHAKELAAR

Dit objectief is voorzien van een Focus Limiter om het AF bereik te beperken indien gewenst (fig.5). De Focus Limiter is in 3 stappen instelbaar.

●**FULL** (1.12-1.6m ~ ∞)　●6m ~ ∞　●1.12-1.6m ~ 6m

ZOOMEN

Verdraai de zoomring naar de gewenste positie.

◆Het push/pull zoommechanisme kan worden bediend met behulp van de zonnekap (fig.6).

ZOOMBLOKKE SCHAKELAAR

Dit objectief is ook uitgevoerd met een zoomblokke schakelaar om te voorkomen dat de zoom verschuift als het objectief wordt gekanteld. Om de zoom in de "**LOCK**" positie te plaatsen dient u de zoomring in de 100mm stand te zetten, (fig.7).

DE MOGELIJKHEDEN VAN HET OS (OPTICAL STABILIZER) SYSTEEM

Dit OS (Optical Stabilizer) objectief is zeer effectief om bewegingsonscherpte te voorkomen. Zet de OS schakelaar op **1** (fig.8). Druk de ontspanknop half in en controleer de opname / compositie in de zoeker en controleer tevens of het onderwerp zonder beweging wordt weergegeven. Het kan na het half indrukken van de ontspanknop tot ongeveer 1 seconde duren voor dat het OS systeem het beeld heeft gestabiliseerd. Zet de OS schakelaar op **2** om een bewegend onderwerp vast te leggen.

◆U dient het OS systeem uit te schakelen (OFF) als u de camera met een statief gebruikt of indien u lange tijdopnamen (bulb) maakt.

ZONNEKAP

De zonnekap draagt bij tot het voorkomen van lichtvlekken en nevenbeelden, die worden veroorzaakt door sterk tegenlicht dat vanachter het onderwerp direct in het objectief valt. Let erop dat bij het monteren van de zonnekap deze volledig in de geblokkeerde positie wordt gedraaid. (fig.9)

◆Als de zonnekap niet in gebruik is kan deze ondersteboven worden geplaatst.

PROTECTIVE COVER

De SIGMA 100-400mm F5-6.3 DG DN OS Contemporary wordt geleverd met een Protective Cover. Deze dient ter bescherming van de lege statiefhouder en verbetert de handling van het objectief als u uit de hand fotografeert.

◆Trek de Protective Cover naar u toe om deze los te maken. (fig.10)

◆De Protective Cover is niet geschikt om uw objectief mee vast te houden, aangezien dit kan leiden tot de valschade aan uw objectief!

STATIEFRING

Deze lens is compatibel met de optionele statiefring [TS-111].

TELE CONVERTERS

Dit objectief kan worden gebruikt als een 1.4x (140-560mm F7-9) of een 2x (200-800mm F10-12.6) hyper-telephoto zoomobjectief door respectievelijk een SIGMA TELE CONVERTER TC-1411 of SIGMA TELE CONVERTER TC-2011 te gebruiken.

◆Gebruik geen andere converters als boven vermeld.

ONDERHOUD EN OPSLAG

◆Vermijd vallen of stoten en stel het objectief niet bloot aan extreem hoge of lage temperaturen of hoge vochtigheid.

◆Indien het objectief voor langere tijd wordt opgeborgen, kies dan voor een koele, droge en bij voorkeur goed geventileerde plaats. Houd het objectief, om beschadiging van de lenscoating te voorkomen, weg van mottenballen of naftalinegas.

◆Gebruik geen thinner, benzine of andere organische schoonmaakmiddelen om vuil of vingerafdrukken van de lenselementen te verwijderen. Gebruik daarvoor een speciaal lensdoekje of lenstissues.

◆Dit objectief is niet waterbestendig. Zorg er bij regen of in de buurt van water voor dat het niet nat wordt. Lenselementen, interne mechanische delen en electrische componenten die door water zijn aangetast, zijn in de meeste gevallen niet tegen redelijke kosten te herstellen.

◆Plotselinge temperatuur verandering kan condensatie veroorzaken op het oppervlak van de lens. Bij het betreden van een warme kamer vanuit de koude buitenlucht, is het raadzaam het objectief in de tas te houden totdat de temperatuur van het objectief ongeveer gelijk is aan die van de kamertemperatuur.

TECHNISCHE GEGEVENS

Lensconstructie (groepen - elementen)	16 - 22	Maximale vergrotings maatstaf (T)	1:4.1
Beeldhoek	24.4 - 6.2°	Filtermaat	67mm
Kleinste diafragma (B-T)	22 - 29	Afmetingen (diam. x lengte)	86x197.2mm
Kortste instelafstand (B - T)	1.12 - 1.6m	Gewicht	1180g

◆Afmetingen en het gewicht bevatten de L-vattin.

◆De glassoort die in dit objectief gebruikt werd bevat geen milieu belastend lood of a rsenicum.

ESPAÑOL

Le agradecemos la compra de este objetivo Sigma. Para conseguir los mejores resultados de su objetivo lea atentamente este manual de instrucciones antes de utilizarlo.

⚠ ¡¡ADVERTENCIA!! : MEDIDAS DE SEGURIDAD

◆No mire directamente al sol, a través del objetivo. Hacerlo puede dañarle el ojo o provocarle la pérdida de visión.

◆Tanto si está conectado a la cámara o no, no deje el objetivo al sol sin la tapa puesta. Es para evitar que se concentren los rayos del sol en el objetivo, lo que podría provocar un incendio.

◆La forma de la montura es muy compleja. Por favor, manipulela cuidadosamente para no dañarse.

DESCRIPCION DE LOS COMPONENTES (fig.1)

① Rrosca para filatros
② Aro del Zoom
③ Interruptor de bloqueo del zoom
④ Aro de enfoque
⑤ Selector de enfoque
⑥ Limitador de enfoque
⑦ Botón AFL
⑧ OS botón
⑨ Tapa protectora
⑩ Montura
⑪ Parasol

CONEXION AL CUERPO DE CAMERA

Por favor, mire el manual de instrucciones de la cámara para más detalles sobre cómo acoplar o desacoplarlo del cuerpo de la cámara.

◆Los contactos eléctricos se encuentran en la superficie de la montura del objetivo. Por favor, sea cuidadoso al manejarlo ya que la suciedad o cualquier arañazo puede causar daños o errores.

ENFOQUE

Para utilizar el autofoco, ponga el selector en la posición "**AF**" (fig.2). Si quiere enfocar manualmente ponga el selector en la posición "**MF**" (fig.3). Ajuste el foco moviendo el aro de enfoque.

◆Para cambiar el modo de enfoque de la cámara, mírelo en el manual de instrucciones de la cámara.

BOTÓN DE AFL

Es posible detener el enfoque automático presionando el botón AFL mientras el AF está en funcionamiento (función de bloqueo / parada de AF) (fig.4).

◆Con algunas cámaras, el botón AFL no funciona.

◆Algunos cuerpos de la cámara pueden personalizar la función del botón AFL, así que verifique los detalles del manual de instrucciones de la cámara.

INTERRUPTOR LÍMITE DE ENFOQUE

Este objetivo viene equipado con un interruptor de enfoque que permite limitar el rango AF (fig.5). El interruptor tiene los tres modos siguientes.

●**FULL** (LLENO) (1.12-1.6m ~ ∞)　●6m ~ ∞　●1.12-1.6m ~ 6m

OPERACION ZOOM

Gire el aro del Zoom hasta la posición deseada.

◆Se puede operar el zoom (extensión directa) sujetando el parasol cuando está colocado (fig.6).

INTERRUPTOR DE BLOQUEO DEL ZOOM

Este objetivo está equipado con un interruptor de bloqueo del zoom que elimina el desplazamiento del zoom cuando el objetivo mira hacia abajo. Coloque el aro de zoom en la posición de 100mm y ajuste el bloqueo del zoom a la posición "**LOCK**" (fig.7).

ACERCA DEL OS (EL ESTABILIZADOR ÓPTICO) CARACTERÍSTICAS

Ésta lente OS (con estabilizador óptico) compensa el desenfoque provocado por el movimiento o temblor. Fijar OS (Estabilizador Óptico) cambiar a modo **1** (fig.8). Presionar el disparador a medio camino, confirmar que la imagen en el visor aparece estable y entonces tomar la fotografía. (Tarda aproximadamente 1 segundo en producir una imagen estable tras haber presionado el disparador. El modo **2** se establece al fotografiar un sujeto en movimiento.

◆No debe usarse el Estabilizador de Imagen en las siguientes situaciones.
●Cuando el objetivo/cámara esté montado sobre un trípode
●Modo de exposición B –(Bulb) (tiempo de exposición largo)

PARASOL

Se incorpora con el objetivo un parasol extraíble de tipo bayoneta. Este parasol ayuda a prevenir los destellos y reflejos producidos por la iluminación ambiental. Al conectarlo compruebe que quede completamente sujeto (fig.9).

◆Cuando no lo utilice coloque el parasol en posición invertida.

TAPA PROTECTORA

Como accesorio la tapa protectora viene con ese objetivo con el fin de proteger la sección de soporte para el trípode y además mejorar el manejo cuando se utiliza a mano.

◆Para de retirar la tapa del objetivo, tire directamente hacia usted (fig.10).

◆Por favor, no transporte el objetivo sujetándolo por la tapa protectora ya que puede desprenderse causando la caída del objetivo.

TRÍPODE SOCKET

Esta lente es compatible con el trípode soket opcional [TS-111].

TELE CONVERTIDORES

Este objetivo se puede usar como un Teleobjetivo zoom 1.4x (140-560mm F7-9) o un 2x (200-800mm F10-12.6) uniendo el TELECONVERTIDOR SIGMA TC-1411 o TELECONVERTIDOR SIGMA TC-2011, respectivamente.

◆No utilice ningún otro teleconvertidor aparte de los nombrados anteriormente.

CUIDADOS BASICOS Y ALMACENAJE

◆Evite los golpes o la exposición a temperaturas extremas, altas o bajas, y/o humedad.

◆En caso de almacenaje por un tiempo prolongado, elija un lugar fresco y seco, preferiblemente con buena ventilación. Para evitar daños en el tratamiento de los objetivos, aléjelos de las bolas o gas de naftalina.

◆No utilice diluyente, gasolina u otros limpiadores orgánicos para limpiar la suciedad de los objetivos. Para limpiarlos utilice un paño de tela suave o limpia objetivos.

◆Estos objetivos no son impermeables. Cuando los utilice en la lluvia o cerca del agua, asegúrese de mantenerlo seco. Es prácticamente imposible reparar los mecanismos internos, elementos de cristal y componentes eléctricos dañados por el agua.

◆Si hay cambios súbitos de temperatura puede haber condensación o velo en la superficie del objetivo. Cuando entre en una habitación cálida, viniendo de un lugar frío, es recomendable mantener el objetivo en su caja hasta que su temperatura se asemeje a la de la habitación.

CARACTERISTCAS

Construcción del objetivo	16 - 22	Ampliación (T)	1:4.1
Ángulo de visión	24.4 - 6.2°	Diámetro filtro	67mm
Apertura mínima (G - T)	22 - 29	Dimensiones (diám x long)	86x197.2mm
Distancia mínima enfoque (G - T)	1.12 - 1.6m	Peso	1180g

◆Las dimensiones y el peso incluyen la Montura-L.

◆Los materiales empleados en el objetivo no contienen productos nocivos para la salud ni el medio ambiente.

ITALIANO

Vi ringraziamo della preferenza accordataci con l'acquisto del vostro nuovo obiettivo Sigma. Vi raccomandiamo di leggere attentamente le presenti istruzioni prima di cominciare a usarlo. Conoscendolo meglio, vi sarà facile ottenerne le migliori prestazioni e soddisfazioni.

⚠ ATTENZIONE!! : PRECAUZIONI PER LA SICUREZZA

◆Non guardare il sole attraverso l'obiettivo. Si corre il rischio di gravi danni all'occhio o una diminuzione della vista.

◆Che si trovi o meno attaccato alla fotocamera, non lasciate l'obiettivo al sole senza il coperchietto frontale. Ciò per evitare il pericolo d'incendio, causato dai raggi del sole concentrati dalle lenti dell'obiettivo.

◆La costruzione dell'innesto è molto complessa. Attenti a non danneggiarla mentre maneggiate l'obiettivo.

ELEMENTI CONSTITUTIVI (fig.1)

① Portafiltri frontale a vite
② Ghiera di variazione della focale (zoom)
③ Comando di LOCK sullo zoom
④ Ghiera di messa a fuoco
⑤ Selettore di fuoco
⑥ Limitatore della messa a fuoco
⑦ Pulsante AFL
⑧ Interruttore OS
⑨ Fascia di protezione
⑩ Innesto
⑪ Paraluce

APPLICAZIONE SUL CORPO MACCHINA

Leggere il manuale d'istruzioni della fotocamera per maggiori informazioni su come inserire l'obiettivo nel corpo macchina.

◆Sull'innesto dell'obiettivo troviamo dei contatti elettrici. Nel maneggiarlo, fate attenzione a non sporcarli o graffiarli. Ciò potrebbe causare malfunzionamenti.

MESSA A FUOCO

Per attivare l'Autofocus, impostare la messa a fuoco scegliendo, sull'obiettivo, la posizione "**AF**" (fig.2). Quando si desidera mettere a fuoco manualmente, scegliere, sull'obiettivo, la posizione "**MF**" (fig.3). In questo caso si mette a fuoco ruotando la ghiera di messa a fuoco.

◆Consultare il libretto d'istruzioni della fotocamera per variare la modalità di messa a fuoco.

PULSANTE AFL

E' possibile escludere l'autofocus premendo il pulsante AFL con AF attivo (funzione AFlock/AF stop) (fig.4).

◆Con alcune fotocamere il pulsante AFL è inattivo

◆Alcuni corpi macchina permettono di personalizzare la funzione del pulsante AFL, consultare i relativi libretti d'istruzione.

LIMITATORE DI MESSA A FUOCO

L'obiettivo è dotato di limitatore che accorcia la distanza AF di messa a fuoco automatica (fig.5). Si possono impostare le seguenti tre distanze.

●**FULL** (1.12-1.6m ~ ∞)　●6m ~ ∞　●1.12-1.6m ~ 6m

MANOVRA DELLO ZOOM

Fate ruotare la presina di gomma sulla ghiera dello zoom sino a raggiungere la posizione desiderata.

◆E' possibile azionare lo zoom a pompa anche con il paraluce inserito (fig.6).

COMANDO DI LOCK SULLO ZOOM

Anche questo zoom è dotato di un comando di blocco [**LOCK**] della focale variabile per evitarne il rilascio proprio nel momento in cui l'obiettivo è abbassato. Vi preghiamo pertanto di regolare la focale sul minimo di 100 mm e di aspettare che il comando di blocco [**LOCK**] dello zoom non assuma la posizione LOCK (fig.7).

INFORMAZIONI SULLE PRESTAZIONI OS (STABILIZZATORE OTTICO)

Quest'obiettivo OS (Otticamente Stabilizzato) elimina il mosso causato dal tremolio impresso accidentalmente alla macchina fotografica. Impostare lo Stabilizzatore Ottico spostando il cursore sulla Modalità **1** (fig.8). Premere il pusante di scatto a metà corsa, accertarsi che l'immagine nel mirino sia ferma e, quindi, scattare la foto. (Bisogna attendere circa un secondo prima che l'immagine, visibile nel mirino, si stabilizzi dopo aver premuto il pulsante a metà corsa). La modalità **2** è utile per riprendere soggetti in movimento.

◆Non usare lo Stabilizzatore Ottico nelle seguenti riprese:
・Quando la fotocamera è montata su treppiede.
・Quando si usa la posa B (tempo lungo)

PARALUCE

Il vostro obiettivo è corredato da un paraluce staccabile con attacco a baionetta. Il paraluce previene efficacemente i riflessi interni e le immagini fantasma che possono prodursi con un'illuminazione controluce. Dopo aver applicato il paraluce, sinceratevi che sia perfettamente bloccato.(fig.9)

◆Quando non è in uso, il paraluce può essere fissato capovolto.

FASCIA DI PROTEZIONE

L'accessorio [Fascia di protezione] è fornito con questo obiettivo per proteggere la parte del barilotto quando non è coperta dalla slitta per l'attacco al treppiede e per migliorarne la trasportabilità.

◆Per rimuovere la Fascia di protezione, tirarla in avanti (fig.10).

◆Attenzione: Non impugnare l'obiettivo prendendolo per la Fascia di protezione, questa potrebbe staccarsi e far cadere l'obiettivo.

STAFFA PER TREPPIEDE

Questo obiettivo è compatibile con il staffa per treppiede opzionale [TS-111].

CIRCA I TELE CONVERTER

Inserendo, rispettivamente, il SIGMA TELE CONVERTER TC-1411 o il SIGMA TELE CONVERTER TC-2011, l'obiettivo si trasformerà in un super tele zoom da (140-560mm F7-9) con il 1.4x e da (200-800mm F10-12.6) con il 2x.

◆Non usare altri teleconverter che non siano quelli indicati.

CURA E CONSERVAZIONE

◆Proteggete l'obiettivo da cadute e colpi, ed evitate di esporlo ad alte temperature o umidità eccessiva.

◆In previsione di un prolungato periodo di inutilizzo, conservate l'obiettivo in un posto fresco, asciutto e, possibilmente, ben aerato. Evitate di esporlo a vapori di canfora o naftalina, che potrebbero deteriorame i delicati rivestimenti antiriflessi.

◆Non usate solventi, benzina o altri detergenti organici quando si tratta di eliminare dagli elementi ottici tracce di sporco o impronte digitali, Ripuliteli invece con un panno morbido inumidito o con una cartina per lenti.

◆L'obiettivo non è impermeabile. Fate che non si bagni quando lo usate sotto la pioggia o vicino all'acqua. Spesso i meccanismi interni, gli elementi ottici e i componenti elettrici vengono danneggiati irrimediabilmente dall'acqua, tanto da renderne impossibile qualsiasi riparazione.

◆Improvvisi sbalzi di temperatura possono favorire la formazione di condensa o provocare la velatura della lente frontale. Quando entrate in un vano riscaldato mentre fuori fa molto freddo, vi consigliamo di tenere l'obiettivo nella relativa custodia finché la sua temperatura non si sarà adattata alla temperatura ambiente.

CARATTERISTICHE TECNICHE

Costituzione ottica (Gruppi-El.)	16 - 22	Rapporto d'ingrandim. (T)	1:4.1
Angoli di campo	24.4 - 6.2°	Diamentro filtri	67mm
Apertura minima (G-T)	22 - 29	Dimensioni (diametroxlunghezza)	86x197.2mm
Distanza min. messa fuoco (G-T)	1.12 - 1.6m	Peso	1180g

◆Dimensioni e peso compreso l'Innesto L-Mount.

◆Le materie vitree usate per la realizzazione dell'obiettivo non contengono piombo né arsenico, sostanze potenzialmente pericolose sotto il profilo ecologico.

SVENSKA

Tack för att du valde Sigma. För att få ut största möjliga nytta och nöje av ditt Sigma objektiv, rekommenderar vi att du läser igenom denna bruksanvisning innan du börjar använda objektivet.

⚠ VARNING!! : SÄKERHETSANVISNINGAR

◆Titta INTE mot solen genom objektivet, detta skada din syn allvarligt.

◆Oavsett om objektivet sitter på kameran eller inte, bör det inte lämnas i direkt solljus utan objektivlocket på. Detta med anledning av brandrisken, då objektivet i princip fungerar som ett förstoringsglas!

◆Objektivets konstruktion är väldigt avancerad. Var försiktig vid användning för att undvika personskador.

DELARNAS NAMN (fig.1)

① Filtergänga
② Zoom ring
③ Omkopplare för zoomlås
④ Fokusring
⑤ Omkopplare fokusfunktion
⑥ Fokusområdesbegränsare
⑦ AFL Knapp
⑧ OS-knapp
⑨ Skydd för stativfäste
⑩ Fattning
⑪ Motljusskydd

MONTERA PÅ KAMERAHUSET

Vänligen se kamerans bruksanvisning för detaljer om hur du sätter på och lossar objektivet från kamerahuset.

◆På objektivfattningen finns det elektriska kontakter. Var försiktig med hanteringen, eftersom repor eller smuts på dessa kan orsaka funktionsfel eller skador.

AVSTÅNDSINSTÄLLNING

För autofokusdrift, ställ in fokusmetod-omkopplaren på objektivet till "**AF**"-läget (fig.2). Om du vill fokusera manuellt, ställ in fokusmetod-omkopplaren på objektivet till "**MF**"-läget (fig.3). Du kan då justera fokus genom att vrida på fokuseringsringen.

◆Se kamerans bruksanvisning för detaljer om hur du ändrar kamerans fokuseringsmetod.

AFL KNAPP

Det är möjligt attt avbryta autofokus genom att trycka ner AFL-knappen medan AF arbetar (AF-lås/AF-stopp) (fig.4).

◆Med visa kameror fungerar inte AFL-knappen.

◆På vissa kamerahus går det att anpassa AFL-knappens funktion, vänligen se kamerans manual.

AVSTÅNDSBEGRÄNSARE

Objektivet är utrustat med en avståndsbegränsare som möjliggör begränsning av avståndsområdet som objektivet söker inom för snabbare fokusteknik (fig.5). Det finns tre alternativ att välja på:

●**FULL** (1.12-1.6m ~ ∞)　●6m ~ ∞　●1.12-1.6m ~ 6m

ZOOMING

Vrid zoomringen för att ställa in önskad brännvidd.

◆Objektivet går även att använda som "skjutzoom" genom att hålla I motljusskyddet (fig.6).

OMKOPPLARE FÖR ZOOMLÅS

Objektivet är utrustat med ett zoomlås, vilket förhindrar att objektivet skjuts ut när det riktas nedåt. Ställ in zoomringen på 100 mm och sätt zoomlås spaken i läge lås ¨**LOCK**¨ (fig.7).

OM OS (OPTISK STABILISERING) FUNKTIONEN

Detta OS objektiv kompenserar bra för suddiga bilder orsakade av kamerans oavsiktliga rörelser. Ställ in OS knappen på Mode **1** (fig.8) Tryck ner avtryckaren halvvägs, kontrollera att bilden är skarp i sökaren, tryck sedan ner avtryckaren helt för att ta din bild. (det tar ca 1 sek att åstadkomma en skarp bild, efter det att du tryckt ner avtryckaren halvvägs). Mode **2**, alltså effektiv mot föremål i rörelse.

◆Använd inte OS när objektivet är monterat på stativ eller vid tagning på tid, B.

MOTLJUSSKYDD

Ett motljusskydd av bajonettyp medföljer Sigma objektiv. Motljusskyddet skyddar mot att oönskat ljus påverkar dina bilder. Det skydder också i viss mån linsytan mot slag, repor och regn (fig.9).

◆När det inte används kan motljusskyddet monteras upp och ner.

SKYDD FÖR STATIVFÄSTE

Skyddet till stativfästets yta medföljer objektivet för att skydda ytan samt för att förbättra greppet då objektivet handhålls.

◆För att ta bort skyddet från objektivet dra det rakt ut (fig.10).

◆Skyddet är INTE avsett för att bära objektivet I, detta kan göra att du tappar objektivet.

STATIVFÄSTE

Detta objektiv är kompatibelt med stativfäste [TS-111] som tillval.

OM TELE CONVERTERS

Objektivet kan användas med 1,4x konverter SIGMA TC-1411 (140-560mm f/7-9) eller 2x konverter SIGMA TC-2011 (200-800mm f/10-12,6).

◆Använd inte andra Tele-converters än de ovan listade.

VÅRDA DITT OBJEKTIV

◆Undvik extrema temperaturer och skydda objektivet mot stötar och slag.

◆Vid längre tids förvaring väij en kall och torr plats. Undvik naftalin som kan skada objektivets antireflexbehandling.

◆Använd aldrig tinner, bensin eller andra organiska vätskor. Vid rengöring, använd en mjuk linsputstrasa som du kan köpa i din fotoaffär.

◆Objektivet är inte vattensäkert. Skydda det mot regn, snö eller vattenstänk.

◆Plötsliga temperaturväxlingar kan orsaka kondens på objektivet. Vänta tills objektivet (och kameran) fått samma temperatur som omgivningen innan du använder den igen.

TEKNISKA DATA

Uppbyggnad	16 - 22	Förstoringsgrad (T)	1:4.1
Bildvinkel	24.4 - 6.2°	Filter	67mm
Minsta bländare (V-T)	22 - 29	Mått (diam. x längd)	86x197.2mm
Närgräns (V-T)	1.12 - 1.6m	Vikt	1180g

◆Dimensioner samt vikt inkluderar L-Mount.

◆Det glasmaterial som ingår i detta objektiv innehåller inget miljöfarligt bly eller arsenik.

SIGMA

J E D F N Es I S Dk Cs Ct K R P A
750200601

100-400mm F5-6.3 DG DN OS

Ⓒ Contemporary　020

BRUGSANVISNING　РУКОВОДСТВО ПО ЭКСПЛУАТАЦИИ
用户手册　MANUAL DE INSTRUÇÕES
用戶手冊　التعليمات
사용자 설명서

(1)
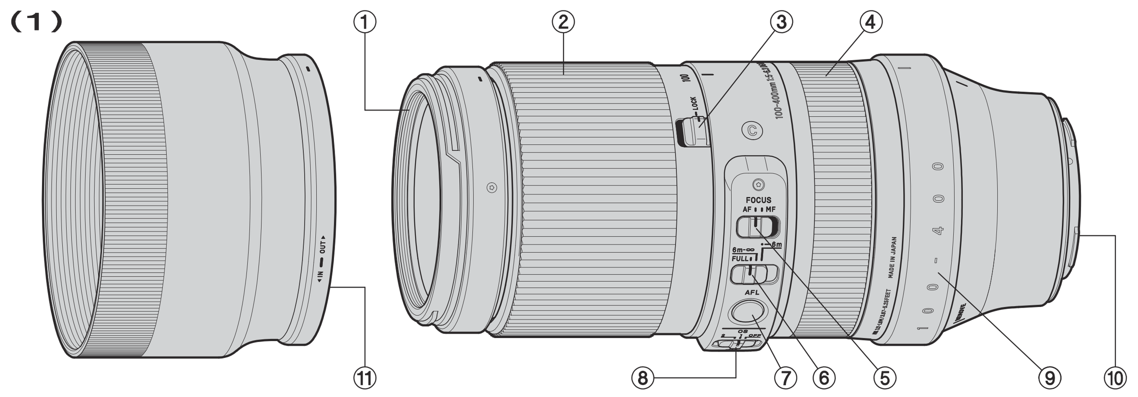

(2)
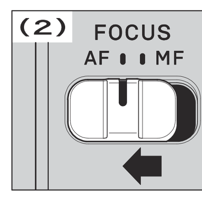

(3)
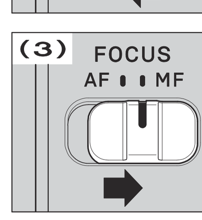

(4)
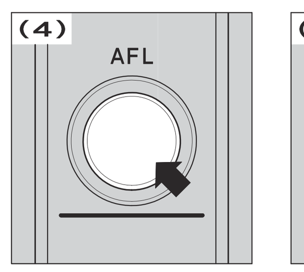

(5)
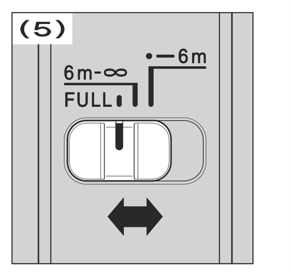

(6)
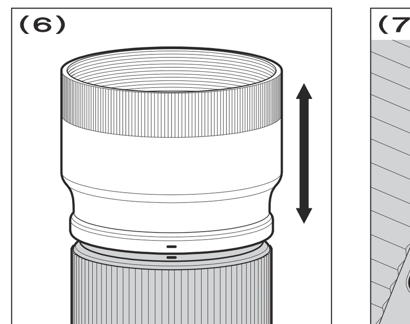

(7)
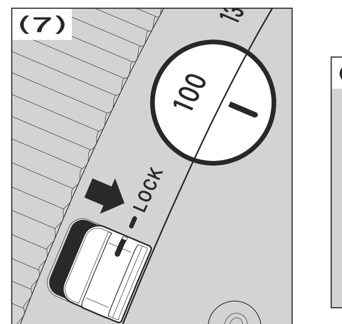

(8)
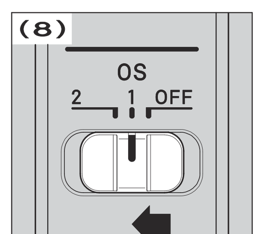

(9)
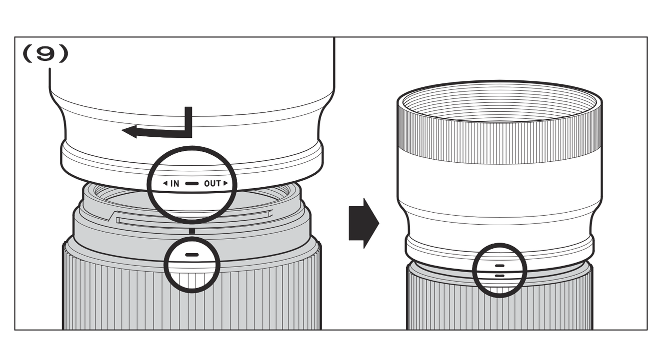

(10)
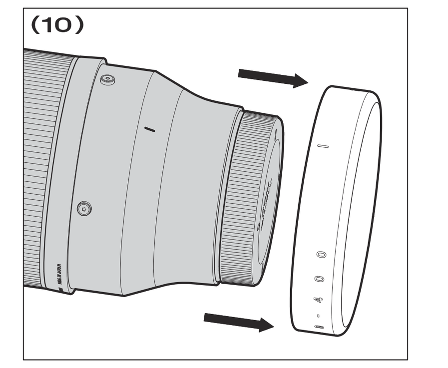

DANSK

Tak fordi De har købt et Sigma objektiv. For at få den maksimale ydeevne og glæde af Deres Sigma objektiv, anbefaler vi, at De læser denne brugsvejledning grundigt inden objektivet bruges.

⚠ ADVARSEL!! : SIKKERHEDS FORANSTALTNING

◆ Kig aldrig direkte mod solen, gennem objektivet. Gør man det er der stor fare for øjenskader, der kan føre til, at man mister synet.
◆ Uanset om objektivet er monteret på kameraet eller ikke, bør det aldrig efterlades i sollys uden at objektivdækslet er monteret. Hvis dækslet ikke er monteret, kan lyset fra solstråler der passerer objektivet, samles på samme måde som i et brændglas og derved forårsage brandfare.
◆ Objektivbajonettens form er meget kompleks. Vær forsigtig når du håndtere den så du ikke forårsager skader.

BESKRIVELSE AF DELENE (fig.1)

① Filterindskruningsgeveind　⑦ AFL knap
② Zoomring　⑧ OS omskifteren
③ Zoom-lås　⑨ Beskyttelses Ring
④ Fokuseringsring　⑩ Bajonetfatning
⑤ Fokuseringsmetodeomskifter　⑪ Modlysblænde
⑥ Fokusbegrænser

MONTERING PÅ KAMERAHUSET

Referer venligst til kameraets instruktionsmanual for information om hvordan objektivet på – og afmonteres kamerhuset.

◆ På overfladen af objektivfatningen, sidder der nogle elektriske kontakter. Vær ekstra forsigtig med håndteringen, da ridser eller smuds på disse kan afstedkomme fejlfunktion eller skade.

FOKUSERING

For autofokusfunktion stilles fokusvælgeren på objektivet (fig.2) på "**AF**" indstilling. Hvis du ønsker at fokusere manuelt, stilles fokusvælgeren på "**MF**" indstilling (fig.3). Du kan justere fokuseringen ved at dreje fokuseringsringen.

◆ Se venligst I kameraets brugsanvisning hvordan kameraets fokus-funktion vælges.

AFL KNAP

Det er muligt at afbryde autofokus ved at trykke på AFL knappen mens AF arbejder (AF lås/AF stop funktion) (fig.4).

◆ Med nogle kameramodeller, fungerer AFL knappen ikke.
◆ Nogle kamerahuse kan brugertilpasse AFL knappens funktioner, se derfor venligst mere detaljeret information i kameraets instruktionsbog.

FOKUSBEGRÆNSER KNAP

Dette objektiv er forsynet med en fokusbegrænser der gør det muligt at begrænse AF området (fig.5). Der kan vælges mellem følgende tre indstillinger.

●**FULL** (1.12-1.6m ~ ∞)　●6m ~ ∞　●1.12-1.6m ~ 6m

ZOOMING

Vrid zoomringen för att ställa in önskad brännvidd.

◆ Det er muligt at betjene zoomfunktionen ved at skubbe eller trække I grebet på modlysblænden, når den er monteret (fig.6).

ZOOM-LÅS

Objektivet er forsynet med en zoom-lås for at forhindre brændvidden i at ændre sig, når objektivet vippes nedad. Indstil zoomringen på 100mm og sæt zoom-låsen på "**LOCK**" (fig.7).

OM OS (OPTICAL STABILIZER) FUNKTION

Dette OS (Optical Stabilizer) objektiv reducerer uskarphed forårsaget af kamerarystelser. Sæt OS (Optical Stabilizer) omskifteren på **1** (fig.8). Tryk udløserknappen halvt ned, kontroller at billedet i søgeren er skarpt og tag billedet. (Det tager ca. 1 sekund fra udløserknappen trykkes halvt ned, til billedet er stabiliseret). Indstilling **2**, er effektiv til bevægelse af motiver.

◆ Anvend ikke Optical Stabilizer'en i følgende situationer.
•Når objektivet er monteret på et stativ.
•Ved optagelser på Bulb (langtids-eksponering).

MODLYSBLÆNDE

Til objektivet medfølger en modlysblænde med bajonetfatning. Modlysblænden modvirker generende reflekser, "spøgelsesbilleder", og andre uønskede forstyrrelser ved optagelser i modlys. Ved monteringen, vær da sikker på at modlysblænden er drejet så den sidder helt fast (fig.9).

◆ Cuando no lo utilice coloque el parasol en posición invertida.

BESKYTTELSES RING

Som tilbehør leveres der en [Beskyttelses ring] med dette objektiv, den har til formål at beskytte stativ fæste sektionen når stativfæstet ikke er monteret, samt at forbedre håndteringen og komforten når objektivet anvendes håndholdt.

◆ For at afmontere beskyttelses ringen fra linsen skal du trække lige frem (fig.10).
◆ Objektivet må aldrig bæres i beskyttelses ringen, da den kan gå løs, hvilket kan resultere i at objektivet bliver tabt.

STATIV FOD

Dette objektiv er kompatibelt med den valgfri stativfod [TS-111].

VEDR. TELECONVERTERE

Dette objektiv kan bruges som en 1.4x (140-560mm F7-9) eller 2x (200-800mm F10-12.6) hyper-telefoto zoom lens ved at påmontere SIGMA TELE CONVERTER TC-1411 or SIGMA TELE CONVERTER TC-2011.

◆ Anvend ikke andre typer teleconvertere end de ovenfor nævnte.

GRUNDLÆGGENDE VEDLIGEHOLDELSE OG OPBEVARING

◆ Undgå hårde stød, samt at udsætte ohjektivet for meget høje eller lave temperaturer.
◆ Hvis De skal opbevare objektivet uden at bruge det i længere tid, vælg da et køligt og tørt sted. For at undgå at ødelægge antirefleksbehandlingen på linseoverfladerne, bør det holdes borte fra mølkugler og anden kemisk påvirkning.
◆ Benyt ALDRIG fortynder, benzin eller andre organiske opløsningsmidler, til at fjerne fingeraftryk eller snavs fra linseoverfladen. Rengør kun ved at bruge en blød objektivklud eller linsepapir.
◆ Dette objektiv er ikke vandtæt. Ved brug i regnvejr, ved vandet og lignende, sørg da for at holde det tørt. Det vil ofte være umuligt at reparere linseelementer og elektroniske komponenter der har været i forbindelse med vand.
◆ Pludselige temperaturudsving kan forårsage, at kondens eller dug vil opstå på objektivets overflade. Når det er koldt udendørs, og man træder ind i et varmt rum anbefales det at beholde objektivet i tasken, indtil objektivets og rummets temperatur nærmer sig hinanden.

TEKNISKE SPECIFIKATIONER

Antal linseelementer	16 - 22	Forstørrelsesgrad (T)	1:4.1
Synsvinkel	24.4 - 6.2°	Filtergevind	67mm
Mindste blændeåbning (V - T)	22 - 29	Dimensioner (Diam. x Længde)	86x197.2mm
Nærgrænse (V - T)	1.12 - 1.6m	Vægt	1180g

◆ Dimensioner og vægt indbefatter L-Mount.
◆ Glasset anvendt i dette objektiv indeholder ikke miljøskadelig bly og arsen.

简体中文

非常感谢您选用适马镜头。为了充分发挥适马镜头的优质性能，让您尽享摄影的乐趣，使用前请先仔细阅读此使用说明书，阅读完毕后，请妥善保存说明书，以备日后参考。此使用说明书为各品牌相机通用版本，与特定品牌相机有关联的功能说明，请同时参阅该相机的使用说明书。

⚠ 警告!! 安全防护措施

◆请勿通过镜头直视太阳或强光。否则，会对眼睛或视力造成损害。
◆单独放置镜头或镜头与相机组合放置时，请盖上镜头前盖。否则存在聚光，导致火灾的可能性。
◆由于卡口部分形状比较复杂，请在安装和取下镜头的时候注意使用正确的方法。粗暴地方法容易导致镜头或机身损坏。

部件说明(图 1)

① 滤镜螺纹　⑤ 对焦模式选择钮　⑨ 保护环
② 变焦环　⑥ 焦点限幅按钮　⑩ 卡口
③ 变焦锁定控制钮　⑦ AFL(自动对焦锁定)键　⑪ 遮光罩
④ 对焦环　⑧ OS(光学防抖)系统开/关按钮

安装镜头

镜头的装卸方法，请参考您所使用相机的使用说明书。

◆卡口 (图 1 中的⑩) 有电子触点。如果划伤或污垢，请小心，否则可能会导致故障或故障。

对焦

若要选用自动对焦，请将对焦模式选择钮拨至"**AF**"位置（图 2）。选用手动对焦，可将对焦模式选择钮拨至"**MF**"位置（图 3），您即可通过旋转对焦环手动对焦。

◆相机机身的对焦模式的更改和设定，请参照相机使用说明书。

AFL (自动对焦锁定)键

当 AF（自动对焦)工作时，按下 AFL 钮可以停止自动对焦。(AF 锁定/AF 停止功能) (图 4)。

◆部分相机不支持该功能键。
◆部分相机可以自定义 AFL 键，具体请参见相机的使用说明。

焦点限幅按钮

此镜头可使用焦点限幅功能限定 AF 自动对焦点范围（图 5)。此功能有以下 3 个范围选项:

●**FULL** (全范围) (1.12-1.6m ~ ∞)　●6m ~ ∞　●1.12-1.6m ~ 6m

变焦

转动变焦环，可以选择最合适的焦点距离进行构图。

◆遮光罩已安装状态，也可通过推拉遮光罩部位进行变焦（图 6)。

变焦锁定控制钮

为了避免您在携带时，出现变焦筒自动伸出，该镜头特设了"变焦锁定控制钮"。使用变焦锁定时，请将变焦位置设定在 100，控制钮推至"**LOCK**"(锁定)位置(图 7)。正常拍摄时，将控制钮推至反方向，即可正常变焦。

关于 OS (光学防抖功能)

为了减轻手持拍摄时的手抖现象，该镜头搭载有 OS(Optical Stabilizer)光学防抖功能。开启 OS 功能，将 OS 开关设置为"**1**"(图 8)。半按快门，待取景器内画面稳定后，再全按快门释放进行拍摄（半按快门时，镜头内部 OS 系统需要约 1 秒左右稳定时间)。追踪拍摄时，可将 OS 开关设置到 **2** 位置。

◆请不要在下列情况使用 OS 防抖功能:
●用三脚架等固定拍摄。　●使用 B 快门(长时间曝光快门)进行拍摄。

镜头遮光罩

随镜附送的遮光罩，可以有效遮挡影响画面的有害光线。使用时，请确保遮光罩以顺时针方向正确安装并锁紧（图 9)。

◆当您不使用时，遮光罩可以反向安装，便于收纳。

保护环

随镜附送的附件-［保护环］，用以保护拆除脚架连接座后所露出的部位，同时可加强手持镜头的操控。

◆请向您的方向笔直拉出，便可从镜头上移除[保护环] (图 10)。
◆携带镜头时，请勿手持保护环位置，因为这样操作容易使保护环直接脱离镜头，导致镜头坠地。

三腳架連接座

该镜头与另购的三腳架連接座[TS-111]兼容。

关于远摄增距镜

此镜头可搭配 1.4 倍(140-560mm F7-9)的适马远摄增距镜 TC-1411 或 2 倍(200-800mm F10-12.6)的适马远摄增距镜 TC-2011 一起使用。

◆请勿搭配使用适用列表以外的，其他品牌的增倍镜。

保存、使用中的注意点

◆由于潮湿的关系可能导致发霉或生锈。长期不用的时候，请与干燥剂一起放置在密闭性好的容器内保管。请勿放置在有樟脑丸、防虫剂等的地方。
◆请勿直接触摸镜片表面。灰尘或污垢可以用吹灰球或镜头刷轻轻除去。指纹等，可以使用市面上销售的镜头清洁液和拭镜纸轻轻擦拭。汽油、稀释液（香蕉水）等有机溶剂切勿使用。
◆该镜头非防水结构。雨天或近水源的地方使用时，请勿弄湿。若镜头内部进水，存在引起较大故障，导致无法维修的可能性。
◆环境温度突变时，镜头内部可能产生水蒸汽结露现象。从寒冷室外进入温暖屋内时，请放置在镜头包或者封口塑料袋中，直至镜头温度与环境温度相近时再取出。

规 格

镜头结构	16 - 22	放大倍率(长焦端)	1:4.1
视 角	24.4 - 6.2°	滤镜口径	67mm
最细光圈 (广角端-长焦端)	22 - 29	体积直径 x 长度	86 x 197.2mm
最近对焦距离 (广角端-长焦端)	1.12 - 1.6m	重 量	1180g

◆尺寸和重量包含 L 卡口。
◆镜头所使用之玻璃材料，绝无有害环境之铅及砷等物。

制造商：株式会社适马 / SIGMA CORPORATION
日本神奈川县川崎市麻生区栗木 2-4-16 号

进口商：适马贸易（上海）有限公司
上海市长宁区宋园路 65 号 1 号楼 3 楼 1301-1302 单元
售后服务:400-852-8080　代表: 021-6233-1086　FAX: 021-6233-1167
2020 年 6 月印刷

繁體中文

多謝您選用適馬鏡頭。為了充分發揮適馬鏡頭的優質性能，讓您盡享攝影之樂，使用前請先仔細閱讀本使用說明書。

⚠ 警告!!：安全防範措施

◆不可用鏡頭直接觀看太陽，否則，眼睛將受傷害，或有損視力。
◆鏡頭不管連接在機身上或分開置放，在陽光下必須蓋上鏡頭蓋，此乃防範鏡頭轉變為聚光鏡功能，使陽光聚焦而產生火警危險。
◆接環形狀複雜，請小心使用，以免做成損傷。

部件說明（圖 1）

① 濾鏡螺絲紋　⑦ AFL 鍵
② 變焦環　⑧ 防震開關鈕
③ 變焦鎖定制　⑨ 保護環
④ 對焦環　⑩ 接環
⑤ 對焦模式選擇按鈕　⑪ 鏡頭遮光罩
⑥ 對焦限定

安裝鏡頭

有關如何安裝到相機或從相機上拆下的詳細資料，請參閱相機使用說明書。

◆請小心處理鏡頭接環表面上的電子觸點，划痕或污垢可能會造成故障或損壞。

對焦

自動對焦操作，將鏡身上對焦鈕設定為 **AF** 位置(圖 2)；若閣下欲手動調較焦距，這可將鏡身上對焦鈕設定為 **MF** 位置(圖 3)，繼而轉動對焦環作焦距調較。

◆對焦模式的更改和設定，請參閱相機操作手冊。

AFL 鍵

在操作自動對焦時按 AFL 鍵，可以取消自動對焦（自動對焦鎖定/自動對焦停止功能) (圖 4)。

◆在某些相機上使用時，AFL 鍵不能操作。
◆某些相機可以自設 AFL 鍵的功能，詳情請查閱相機的使用說明書。

對焦限定鈕

本鏡頭使用對焦限定功能以限制 AF 自動對焦範圍 (圖 5)。此功能有以下 3 個選項。

●全範圍 (**FULL**) (1.12-1.6m ~ ∞)　●6m ~ ∞　●1.12-1.6m ~ 6m

變焦

將變焦環轉動至合適的焦距。

◆接上遮光罩後，便可把持遮光罩來操作推拉式變焦(圖 6)。

變焦鎖定制

本鏡頭特設「變焦鎖定制」，避免鏡頭向前向後傾斜時的滑動影響。使用變焦鎖定裝置時，請先將變焦環設於 100mm，再將「變焦鎖定制」設於「**LOCK**」鎖定位置 (圖 7)。

有關 OS(防震系統)之特點

此鏡頭的 OS 防震系統能減低或消除相機在拍攝中因輕微震動而導致圖像質量模糊。設定 OS 鈕至模式 **1** (圖 8)，按下快門釋放鈕一半取焦，在影像清晰後，便可全按快門釋放鈕拍照(當按下快門釋放鈕一半取焦時，鏡體內置 OS 系統約以 1 秒時間作探測)。進行平移拍攝時設置為模式 **2**。

◆請別要在以下情況使用 OS 防震系統。
▪當鏡頭裝置在腳架上　▪B 快門(長時間曝光)

鏡頭遮光罩

鏡頭附送一個插放式遮光罩，作用是防止主體背後光源產生的耀光鬼影。使用時，必須確保遮光罩已經完全鎖緊 (圖 9)。

◆不需要使用時，遮光罩可以反方向，以倒置方式安裝在鏡頭上。

保護環

隨鏡附送的附件 –［保護環］，用以保護拆除三腳架連接座後所露出的部位，同時可加強手持鏡頭的操控。

◆請從您的筆直中拉出，便可從鏡頭上移去［保護環］(圖 10)。
◆攜帶鏡頭時，請勿把持保護環位置，因這可把保護環脫離，導致鏡頭墜地。

三腳架連接座

◆該鏡頭與另購的三腳架連接座[TS-111]兼容。

遠攝增距鏡

此鏡頭可配合 1.4 倍(140-560mm F7-9)的適馬 TC-1411 遠攝增距鏡，或 2 倍(200-800mm F10-12.6)的適馬 TC-2011 遠攝增距鏡一起使用，成為高倍超遠攝變焦鏡頭。

◆表列上的鏡頭，不可配用其他品牌的增距鏡。

保養及存放

◆應避免撞擊或直接置放在酷熱、極冷或潮濕的環境下。
◆如果要長期存放，宜選擇陰涼乾爽及通風良好的地方。為了保護鏡頭的加膜層，宜遠離防蟲丸或防蟲丸發出氣體的地方。
◆鏡片上的污垢或指紋可用柔軟微濕的鏡頭布或鏡頭紙清潔，惟切勿用溶劑、苯或其他有機清潔劑。
◆本鏡頭並不防水，下雨或接近水源時使用特別小心，切勿弄濕。倘若內部機件、鏡片及電子零件因受濕弄損，大都無法修理。
◆溫度突變可能會令鏡頭表面凝結霧氣或水點，因此在天氣寒冷時進入暖和的室內環境，最好將鏡頭放在鏡頭袋內，直至鏡頭溫度接近室溫為止。

規 格

鏡頭結構	16 - 22	放大倍率 (長焦端)	1:4.1
視角	24.4 - 6.2°	濾鏡口徑	67mm
最細光圈 (廣角端 - 長焦端)	22 - 29	體積直徑 x 長度	86 x 197.2mm
最近對焦距離 (廣角端 - 長焦端)	1.12 - 1.6m	重量	1180g

◆尺寸和重量包括 L 接環。
◆鏡頭所使用之玻璃材料，絕無有害環境之鉛及砷等物。

사용 설명서

시그마 렌즈를 구입해주셔서 대단히 감사합니다. 본 설명서를 읽으신 후, 렌즈의 기능, 조작 취급상의 주의점을 정확하게 이해하여 사용해 주시길 바랍니다. 또한 본 설명서는 각 카메라 마운트별 공용설명서로 되어 있으며 렌즈항목마다 사용하시는 해당 카메라의 취급설명서와 함께 참고하시길 바랍니다.

!경고 취급 부주의로 사용자가 피해를 입을 수도 있습니다.

■ 렌즈를 장착한 카메라로 태양 및 강한 광선을 육안으로 직접 볼 때 시력장해를 초래할 수 있습니다. 특히, 렌즈만으로 태양을 직접 볼 경우 실명의 원인이 됩니다.

!주의 취급 부주의로 사용자가 피해를 입거나 물질적 손해가 발생할 수 있습니다.

■ 앞뒤 캡을 렌즈로부터 분리한 채 방치하면 태양광에 의하여 집광현상이 발생, 화재의 원인이 됩니다.
■ 카메라와 직접 맞닿는 마운트 부분은 정밀한 부품으로 구성되어있으므로 취급에 주의하여 주십시오.
■ 삼각대를 사용하는 경우, 지지하중을 반드시 확인 후 사용하여 주십시오. 지지하중이 부족한 삼각대를 사용할 경우, 삼각대가 쓰러져 렌즈가 파손될 수 있습니다. (고객 부주의로 파손된 렌즈는 보증에서 제외됩니다.).

각부의 명칭(그림 1)

① 필터소켓　⑤ 포커스 모드 전환스위치　⑨ 보호 커버
② 줌 링　⑥ 포커스 제한 장치　⑩ 마운트
③ 줌 고정 스위치　⑦ AFL 버튼　⑪ 렌즈 후드
④ 포커스 링　⑧ OS 스위치

렌즈 장착방법

카메라에 탈 부착하는 방법은 사용 설명서를 확인하시기 바랍니다.

◆ 렌즈마운트 표면에 전기 접점이 있습니다. 스크래치 또는 먼지가 묻을 경우, 오작동 또는 제품 손상의 원인이 될 수 있사오니 사용시 유의하시기 바랍니다.

초점

오토 포커스 작동을 위해서는 렌즈의 포커스 모드 스위치를 "**AF**" 모드로 설정하시기 바랍니다 (그림 2). 포커스를 수동으로 설정하시기를 원하실 경우, 렌즈의 포커스 모드 스위치를 "**MF**" 모드로 설정하시면 포커스 링을 돌려 초점 조정이 가능합니다 (그림 3).

◆ 카메라의 포커싱 모드를 변경하기 위해서는 카메라 사용 설명서를 참조하시기 바랍니다.

AFL 버튼

AF 가 작동 중일 때 (AF 잠금 / AF 정지기능), 오토포커스를 AFL 버튼을 눌러 취소할 수 있습니다 (그림 4).

◆ 일부 카메라에서는 AFL 버튼이 작동되지 않을 수 있습니다.
◆ 일부 카메라 본체에서 AFL 버튼을 커스터마이징 할 수 있습니다. 카메라 사용매뉴얼을 확인하시기 바랍니다.

초점 제한 스위치

이 렌즈는 AF 범위를 제한할 수 있는 초점 제한 스위치가 있습니다 (그림.5). 아래의 세가지 모드를 선택할 수 있습니다.

●**FULL** (1.12-1.6m ~ ∞)　●6m ~ ∞　●1.12-1.6m ~ 6m

줌 사용

줌링을 돌려 적절한 구도로 초점거리를 변화시킵니다.

◆ 렌즈 후드를 장착했을 경우, 렌즈 후드를 잡고 전후시켜 줌을 할 수 있습니다 (그림.6).

줌 고정 스위치

이 렌즈는 휴대시 자동으로 렌즈의 흘러내림을 방지하기 위하여 줌 고정 스위치를 탑재하고 있습니다. 줌 영역을 100mm 로 하여 줌 고정스위치를 **LOCK** 으로 고정하여 주십시오.(그림.7)

OS (Optical Stabilizer) 특징

OS (Optical Stabilizer) 렌즈는 카메라의 흔들림에 의해 나타나는 이미지 흐림 현상을 효과적으로 보정해 줍니다. OS (Optical Stabilizer) 스위치를 Mode **1** (그림.8) 에 놓습니다. 반 셔터를 누르고 뷰 파인더의 이미지가 안정적인지 확인을 한 후 촬영을 합니다. (반 셔터를 누른 후, 안정적인 이미지를 연출하는 데에는 약 1 초가 소요됩니다.) 패닝 촬영을하려면 Mode **2** 로 설정합니다.

◆ 다음의 상황에서는 OS 를 사용하지 마십시오.
▪ 렌즈를 트라이포드에 장착해 사용할 때.
▪ 벌브 촬영 시 (노출시간이 길 때).

렌즈 후드

렌즈 후드는 화질에 영향을 미치는 유해광선의 차단효과가 있습니다. 장착방법은 렌즈 선단에 렌즈후드를 시계방향으로 돌려 고정될 때 까지 확실하게 장착합니다. (그림.9).

◆ 후드를 사용하지 않으실 때는, 후드를 돌려서 장착하여 보관해 주시기 바랍니다.

보호 커버

렌즈의 액세서리로써 [보호 커버]는 삼각대 소켓이 비어있을 경우 그 자리를 보호하기 위한 목적으로 제작되었으며 손으로 들고 촬영할 경우 렌즈를 더욱 다루기 쉽게 합니다.

◆ 렌즈에서 [보호 커버]를 분리하기 위해서는, 똑바로당기십시오 (그림.10).
◆ 렌즈를 잡을 경우 보호 커버를 잡고 있으면 렌즈와 보호커버가 분리되어 렌즈를 떨어뜨릴 수 있습니다.

삼각대 소켓

이 렌즈는 옵션 삼각대 소켓 [TS-111]과 호환됩니다.

텔레 컨버터에 대하여

이 렌즈는 SIGMA 텔레 컨버터 TC-1411 또는 SIGMA 텔레 컨버터 TC-2011 을 사용함으로써 각각 1.4 배(140-560mm F7-9) 또는 2 배 (200-800mm F10-12.6)의 고배율 망원 줌 렌즈로 사용이 가능합니다.

◆ 위에 언급된 텔레 컨버터 이외의 것은 사용하지 마십시오.

관리, 취급상의 주의

◆ 습기는 곰팡이 및 산화의 원인이 됩니다. 장기간 사용하지 않을 경우 건조제와 함께 밀봉가능한 용기에 넣어 보관하여 주십시오. 나프탈렌 등 방충제가 있는 곳에서 함께 보관하지 말아 주십시오.
◆ 렌즈 면을 직접 손으로 만지지 말아 주십시오. 먼지 및 오염시에는 에어블로어 및 렌즈블러시로 청소하여 주십시오. 지문 등은 시판하고 있는 렌즈클리너 액과 렌즈클리닝 페이퍼로 가볍게 닦아 주십시오. 다른 유기용제로는 절대 렌즈청소를 금합니다.
◆ 이 렌즈는 방수구조가 아니므로 우천 및 물가 주위에서 사용 시 물기에 젖지 않도록 주의 바랍니다.
◆ 급격한 온도 변화에 의해 렌즈 내부에 물방울이 발생하므로 차가운 외부에서 따뜻한 실내로 이동 시에는 케이스 및 비닐봉투에 넣어 주위온도에 맞추어 사용하시기 바랍니다.

주요 사양

렌즈구성 (군-매)	16 - 22	최대촬영 배율 (T)	1:4.1
화각	24.4 - 6.2°	필터사이즈	67mm
최소조리개 (W - T)	22 - 29	최대경 x 길이	86x197.2mm
최단촬영거리 (W - T)	1.12 - 1.6m	무 게	1180g

◆ L 마운트 포함 제품 사이즈 및 무게.
◆ 이 렌즈에 사용된 원자재는 환경적으로 유독한 납 이나 비소를 함유하고 있지 않습니다.

РУССКИЙ

Благодарим вас за выбор продукции фирмы Sigma. Чтобы получить максимум от вашего объектива Sigma, пожалуйста, прочитайте инструкцию перед началом работы.

⚠ ВНИМАНИЕ!!: МЕРЫ ПРЕДОСТОРОЖНОСТИ

◆ Не смотрите на солнце через объектив. Это может повредить глаза или лишить зрения.
◆ Независимо от того, установлен объектив на камере или нет, не оставляйте его на солнце со снятыми крышками. Это может привести к концентрации линзами объектива солнечных лучей и возникновению пожара.
◆ Байонет объектива имеет очень сложную форму. Обращайтесь с объективом так, чтобы это не привело к повреждениям или травмам.

ОПИСАНИЕ ЧАСТЕЙ ОБЪЕКТИВА (РИС.1)

① Резьба под фильтр　⑦ Кнопка управления автофокусом
② Кольцо изменения фокусного расстояния (зума)　⑧ Переключатель режима стабилизации (OS)
③ Блокиратор зумирования　⑨ Защитная крышка
④ Фокусировочное кольцо　⑩ Байонет
⑤ Переключатель режимов фокусировки　⑪ Защитная бленда объектива
⑥ Ограничитель дистанции фокусировки

КРЕПЛЕНИЕ К КАМЕРЕ

Внимательно изучите в инструкции порядок установки объектива на камеру.

◆ Будьте внимательны и осторожны при установке или снятии объектива с камеры, не повредите электрические контакты, расположенные на байонете камеры.

ФОКУСИРОВКА

Чтобы работать в режиме автофокусировки, установите переключатель режимов фокусировки в положение **AF** (рис.2). Для фокусировки в ручном режиме – передвиньте переключатель режимов фокусировки в положение **MF** (рис.3). Теперь вы можете фокусироваться, вращая фокусировочное кольцо.

◆ За более полной информацией обратитесь к инструкции к вашей камере.

КНОПКА УПРАВЛЕНИЯ АВТОФОКУСОМ

Нажатием кнопки сбрасывается текущая фокусировка в режиме AF (AF lock / AF stop) (рис.4).

◆ С некоторыми камерами кнопка не работает.
◆ Некоторые камеры позволяют перепрограммировать кнопку AFL. Пожалуйста, обратитесь к инструкции камеры.

ОГРАНИЧИТЕЛЬ ДИСТАНЦИИ ФОКУСИРОВКИ

Объектив снабжён ограничителем дистанции фокусировки, который позволяет лимитировать диапазон фокусировки в автофокусном режиме (рис.5). Возможен выбор трёх режимов.

●Полный (**FULL**) (1.12-1.6м ~ ∞)　●6м ~ ∞　●1.12-1.6 ~ 6м

ИЗМЕНЕНИЕ ФОКУСНОГО РАССТОЯНИЯ (ЗУМИРОВАНИЕ)

Вращайте кольцо изменения фокусного расстояния до тех пор, пока не достигните нужных границ кадра.

◆ Можно изменять фокусное расстояние, держась рукой за бленду и сдвигая переднюю часть объектива вперед или назад. (рис.6).

БЛОКИРАТОР ЗУМИРОВАНИЯ

Для предотвращения нежелательного выдвижения объектива эта модель снабжёна блокиратором зумирования. Поверните кольцо зуммирования в положение 100мм и установите блокиратор в положение «**LOCK**» (рис.7).

ВОЗМОЖНОСТИ ОПТИЧЕСКОГО СТАБИЛИЗАТОРА (OS)

Объектив снабжён Оптическим Стабилизатором (OS) для эффективного устранения смазывания изображения, возникающего вследствие сотрясений камеры. Установите переключатель режима стабилизации (OS) в положение "Mode **1**" (рис.8). Нажмите кнопку спуска затвора наполовину и убедитесь в том, что изображение стабилизировалось, затем нажмите кнопку спуска затвора. (Окончательная стабилизация изображения занимает приблизительно 1 секунду после нажатия кнопки спуска затвора наполовину). В режиме стабилизации "Mode **2**", идеально подходит для съемки движущихся объектов.

◆ Не используйте оптическую стабилизацию в следующих случаях.
▪ Если объектив закреплён на штативе.　▪ При длинных выдержках.

ЗАЩИТНАЯ БЛЕНДА ОБЪЕКТИВА

Бленда байонетного типа поставляется вместе с объективом. Бленда помогает предотвратить засветку или блики на снимке, вызванные ярким освещением за пределами поля фокусировки. При установке бленды следует убедиться, что она до конца закреплена на объективе (рис.9).

◆ Держите бленду надетой на объектив обратной стороной во время переноски и хранения.

ЗАЩИТНАЯ КРЫШКА

Защитная крышка поставляется в комплекте с объективом и предназначена для защиты зоны крепления штативного гнезда.

◆ Чтобы снять защитную крышку с объектива, потяните защитную крышку прямо (рис.10).
◆ Воизбежание падения объектива не переносите его, держась за защитную крышку.

ШТАТИВНОЕ ГНЕЗДО

Этот объектив совместим с дополнительным штативное гнездо [TS-111].

ФОТОГРАФИРОВАНИЕ С КОНВЕРТЕРАМИ

При установке и использовании телеконвертеров SIGMA TELE CONVERTER TC-1411 or SIGMA TELE CONVERTER TC-2011 фокусное расстояние объектива увеличивается в 1.4x раза (140-560мм F7-9) или в 2x раза (200-800мм F10-12.6) соответственно.

◆ Не используйте телеконвертеры сторонних производителей, данный объектив совместим только с оригинальными телеконвертерами Sigma.

УХОД И ХРАНЕНИЕ.

◆ Не подвергайте объектив резким встряскам, резкому перепаду температур и воздействию повышенной влажности.
◆ Для стационарного хранения используйте прохладное сухое место, предпочтительно с хорошей вентиляцией. Во избежание повреждения просветления линз объектива храните его вдали от нафталина и др. антимолей.
◆ Не используйте растворитель, бензин и другие органические чистящие вещества, чтобы очистить линзовые элементы. Используйте мягкую влажную ткань для оптики.
◆ Объектив не водонепроницаем. При использовании объектива вблизи воды или во время дождя защитите его от намокания. Обычно повреждения связанные с проникновением воды в механизмы, между линз объектива и окисления ремонту не подлежат.
◆ Резкие перепады температур могут вызвать образование туманной пелены на передней линзе объектива. Поэтому, входя в тёплое помещение с холодной улицы, сразу не доставайте объектив из чехла, пока он не достигнет температуры помещения.

ТЕХНИЧЕСКИЕ ХАРАКТЕРИСТИКИ

Конструкция (элементов/групп)	16 - 22	Масштаб съёмки (T)	1:4.1
Угол поля зрения	24.4 - 6.2°	Резьба под фильтр	67мм
Минимальная диафрагма (Ш - T)	22 - 29	Габариты (диаметр x длинна)	86x197.2мм
Минимальная дистанция фокусировки (Ш - T)	1.12 - 1.6м	Вес	1180г

◆ Размеры и вес в том числе для байонета L.

PORTUGUÊS

Antes de mais, queremos agradecer-lhe a aquisição desta objectiva Sigma. Sugerimos-lhe, entretanto, uma leitura atenta deste manual, antes de a utilizar, a fim de conseguir obter os melhores resultados.

⚠ AVISO!! PRECAUSÕES DE SEGURANÇA

◆ Não olhe directamente para o sol através da objectiva. Pode causar dados graves á sua visão ou até cegeira.
◆ Em nenhuma circunstancia, deve deixar a sua objectiva exposta aos raios solares sem ter a tampa frontal colocada. Desta forma evitar-se-á que os raios solares ao passarem através dos elementos ópticos de forma concentrada, possam causar um incêndio".
◆ A forma do anel de encaixe é complexa. Maneje com cuidado para evitar ferimentos.

DESCRIÇÃO DOS COMPONENTES (fig.1)

① Anel de encaixe de filtro　⑦ Botão AFL
② Anel de Zoom　⑧ Selector OS
③ Interruptor de bloqueio do zoom　⑨ Capa de Proteção
④ Anel de Focagem　⑩ Baioneta
⑤ Selector do modo de focagem　⑪ Parasol
⑥ Limitador de Focagem

COMO PRENDER A OBJECTIVA AO CORPO DA CÂMARA

Por favor verifique o manual de instruções da câmara para detalhes sobre como acoplar ou retirar do corpo da câmara.

◆ Na superfície da montagem da objectiva, existem contactos eléctricos. Por favor tenha cuidado com o manuseamento, uma vez que arranhões ou sujidade poderão causar avarias ou danos.

FOCAGEM

Para utilizar a focagem automática, seleccione o modo de focagem "**AF**" na objectiva. (fig.2) Se desejar usar a focagem manual, coloque o selector do modo de focagem da sua objectiva na posição "**MF**"(fig.3). Pode ajustar a focagem, rodando o anel de focagem.

◆ Consulte o manual de instruções da sua câmara para mais informações acerca da selecção do modo de focagem.

BOTÃO AFL

É possível cancelar a focagem automática pressionando o botão AFL enquanto a focagem automática estiver em operação (bloqueio AF / função de paragem do AF) (fig.4).

◆ Com algumas câmaras, o botão AFL não funciona.
◆ Alguns corpos de câmaras podem personalizar a função do botão de AFL, por favor verifique os detalhes no manual de instruções da câmara.

LIMITADOR DE FOCAGEM

Esta objective está equipada com um limitador de focagem, que permite limitar as distancias em AF (focagem automática) (fig.5). É possível seleccionar uma das seguintes três posições:

●**FULL** (1.12-1.6m ~ ∞)　●Entre: 6m ~ ∞　●Entre: 1.12-1.6m ~ 6m

PARA "FAZER UM ZOOM"

Rode o anel de focagem de borracha do zoom para a posição desejada.

◆ É possível usar o movimento do zoom segurando no para sol, se ele estiver acoplado (fig.6).

BLOQUEIO DO ZOOM (INTERRUPTOR)

Esta objectiva está equipada com um interruptor de bloqueio do zoom para evitar que o zoom se desloque quando a objectiva é inclinada para baixo. Ponha o anel do zoom "em 100mm" e o interruptor de bloqueio na posição "**LOCK**". (fig.7)

SOBRE AS VANTAGENS DE UTILIZAÇÃO DA FUNÇÃO OS (ESTABILIZAÇÃO OPTICA)

Esta objectiva OS (com Estabilização Óptica) compensa efectivamente a falta de nitidez na imagem causada pela vibração involuntária do conjunto máquina / objectiva. Para utilizar esta função, ponha o interruptor OS no modo **1** (fig.8). Prima o botão de disparo até meio, verifique no visor se a imagem está estável e tire a fotografia. (A apresentação da imagem estável demora cerca de 1 segundo, depois de premir o botão de disparo até meio). O modo **2**, eficaz para fotografar assuntos em movimento.

◆ Não deve utilizar o Estabilizador Óptico nas seguintes situações:
▪Quando a objectiva está montada num tripé
▪Na fotografia de pose (grande tempo de exposição)

PARASOL

Junto com esta objectiva, vem também um pára-sol destacável tipo baioneta. Este ajuda a prevenir o flare e o efeito fantasma nas fotografias, que são causados pela luz excessiva e proveniente de fora da área da fotografia. (fig.9)

◆ Quando não está a ser utilizada(o), o parasol pode ser encaixado de forma invertida.

CAPA DE PROTEÇÃO

A Capa de Proteção é um acessório, que vem com esta objetiva e serve para proteger o encaixe vasio do tripé quando é mesma é utilizada para fotografar á mão, o que também melhora o seu manuseamento nesta situação.

◆ Para remover a Capa de Proteção, puxe-a em linha reta. (fig.10)
◆ Não segure na objetiva apenas pela Capa, pois a mesma pode sair fazendo com que a objetiva caia das mãos.

SUPORTE PARA TRIPÉ

Esta lente é compatível com o suporte para tripé opcional [TS-111].

SOBRE OS TELECONVERSORES

Esta lente pode ser usada com uma zoom Tele de grande distancia focal a 1.4x (140-560mm F7-9) ou a 2x (200-800mm F10-12.6), acoplando o SIGMA TELE CONVERTER TC-1411 ou o SIGMA TELE CONVERTER TC-2011 respetivamente.

◆ Não use teleconversores de outros fabricantes, porque só são compatíveis os acima mencionados.

CUIDADOS BÁSICOS E ARMAZENAMENTO

◆ Evite quaisquer choques ou a exposição a temperaturas excessivas ou à humidade.
◆ Para armazenamento por um longo período de tempo, escolha um local fresco e seco, de preferência bem ventilado. Para evitar danificar a cobertura da objectiva, mantenha-a fora do alcance da naftalina ou de produtos similares.
◆ Não utilize diluentes, benzina ou outros produtos de limpeza orgânicos para remover a sujidade ou as dedadas dos componentes da objectiva. Limpe com um pano macio e humedecido ou com um tecido próprio para limpeza de lentes.
◆ Esta objectiva não é à prova de água. Quando a usar à chuva ou perto de água, impeça que ela se molhe. É quase sempre impossível reparar mecanismos internos, elementos da objectiva e componentes eléctricos, danificados pela água.
◆ As mudanças bruscas de temperatura podem causar condensação ou embaciar a superfície da objectiva. Quando entrar num quarto aquecido vindo dum exterior frio, é aconselhável conservar a objectiva no estojo até que a sua temperatura se aproxime da temperatura ambiente.

ESPECIFICAÇÕES TÉCNICAS

Construção da Objectiva (grupos/elementos)	16 - 22	Relação (Rácio) de Reprodução (T)	1:4.1
Ângulo de cobertura	24.4 - 6.2°	Tamanho do Filtro	67mm
Abertura Mínima (L - T)	22 - 29	Dimensões (Diâmetro x Comprimento)	86x 197.2mm
Distância Mínima de Focagem (L - T)	1.12 - 1.6m	Peso	1180g

◆ As dimensões e o peso incluem a L-Mount.

باللغة العربية

نشكركم جزيل الشكر على شراء عدسة سيغما، من أجل الحصول على أقصى قدر من الأداء والتمتع بعدسة سيغما الخاص بكم، يرجى قراءة كتيب التعليمات هذا قبل البدء في استخدام العدسة.

⚠ تحذير - السلامة و الاحتياطات

◆ لا تنظر مباشرة إلى الشمس من خلال العدسة .قد يؤدي القيام بذلك إلى إتلاف العين أو فقدان البصر.
◆ لا تترك العدسة في ضوء الشمس المباشر دون ربط غطاء العدسة ، سواء كانت العدسة مثبتة بالكاميرا أم لا .سيمنع ذلك العدسة من تركيز أشعة الشمس ، مما قد يتسبب في نشوب حريق.
◆ شكل الحامل معقد للغاية. يرجى توخي الحذر عند التعامل معه حتى لا يسبب لك الإصابة.

وصف الأجزاء (شكل1)

① مرشح مرفق سن اللولب　⑤ مفتاح مؤشر التركيز　⑨ غطاء واقي
② حلقة العدسة　⑥ مفتاح محدد التركيز　⑩ الحامل
③ زر قفل التكبير (الزوم)　⑦ زر أيه اف ل (AFL)　⑪ غطاء العدسة
④ حلقة التركيز　⑧ مفتاح الزر

الربط بجسم الكاميرا

يرجى الرجوع إلى دليل تعليمات الكاميرا للحصول على تفاصيل حول كيفية توصيلها أو فصلها عن جسم الكاميرا.

◆ على سطح حامل العدسة ، هناك إتصالات كهربائية .يُرجى توخي الحذر عند التعامل معها نظرًا لأن الخدوش أو القذارة قد تسبب تلفا أو أضرارًا.

التركيز

للتشغيل التلقائي للتركيز، اضبط وضع زر تشغيل الكاميرا في العدسات إلى وضع "**AF**" (الشكل 2) و إذا كنت ترغب في التركيز يدويا، اضبط زر التشغيل الكاميرا في العدسة إلى ,وضعية "**MF**" (الشكل 3)، و يمكنك ضبط التركيز عن طريق تحويل حلقة التركيز .

◆ يرجى الرجوع إلى دليل تعليمات الكاميرا للحصول على تفاصيل حول تغييرطريقة التركيز الكاميرا.

زر أيه اف ل

من الممكن إلغاء التركيز التلقائي عن طريق الضغط على زر ايه بف ل أثناء تشغيل AF (قفل / إيقاف AF / وظيفة إيقاف AF) (الشكل 4).

◆ في بعض الكاميرات ، لا يعمل زر AFL .
◆ يمكن لبعض هياكل الكاميرا التكيف مع وظيفة زر AFL ، لذا يرجى التحقق من تفاصيل دليل تعليمات الكاميرا.

مفتاح التركيز المحدد

تم تجهيز هذه العدسة بمفتاح محدد التركيز الذي يمكن من تحديد نطاق AF (الشكل 5) ، ومن الممكن التبديل إلى الأوضاع التالية.

● كامل (∞ - 1.12-1.6m)　● 6m - ∞　● 1.12-1.6m - 10m

التكبير

أدر قبضة المطاط على حلقة التكبير إلى الموضع المطلوب.

◆ عند تركيب غطاء العدسة ، يمكنك تشغيل التكبير باستخدام غطاء العدسة (الشكل 6).

زر قفل التكبير (الزوم)

تم تجهيز هذه العدسات أيضًا بزر قفل التكبير (الزوم) لإستبعاد تغيير الزوم عند إمالة العدسة إلى الأسفل ، يرجى ضبط حلقة الزوم على 100 مم وضبط زر قفل الزوم على وضع (الشكل 7).

حول مميزات نظام التشغيل (المثبتات الصوتية)

وتعوض عدسة نظام تشغيل(المثبات الصوتية) هذه بشكل فعال عدم وضوح الصورة الناتج عن اهتزاز الكاميرا. قم بتحويل مفتاح نظام تشغيل (المثبت البصري) إلى الوضع1 (الشكل 8) اضغط على زر المصراع جزئيًا لأسفل ، تأكد من ثبات الصورة في عدسة الكاميرا ثم التقط الصورة (يستغرق الأمر حوالي ثانية واحدة لإنتاج صورة ثابتة ، بعد الضغط على زر الغلق في المنتصف). (الوضع 2) فعالة لتصوير الأهداف المتحركة.

◆ يرجى عدم استخدام المثبت البصري في الحالات التالية.
● عندما يتم تركيب العدسة على حامل ثلاثي القوائم.　● التعرض لفترة طويلة.

غطاء العدسة

تم توفير نوع الحربة مع العدسة، وهذا غطاء العدسة يساعد على منع اشتعال و بيان خيال الصور التي تتسببها طريق الإضاءة الساطعة من الخارج قم بتوصيل غطاء وتحويل الوحدة في اتجاه عقارب الساعة حتى يتوقف الدوران (الشكل 9).

◆ عند عدم إستخدامه ، يمكن ربط غطاء العدسة رأسا على عقب.

الغطاء الواقي

(الغطاء الواقي) متصل لحماية الجزء المتصاعد من حامل ثلاثي القوائم وتحسين القابلية للثبات.

◆ لإزالة (الغطاء الواقي) ، اسحب بشكل مستقيم للخارج (الشكل 10).
◆ يرجى عدم حمل العدسة التي تحمل جزء (الغطاء الواقي) بمعزل أثناء تعليق الغطاء ، فقد يؤدي ذلك إلى انخفاض العدسة .

مأخذ ترايبود

هذه العدسة متوافق مع مقبس ترايبود اختياري [TS-111].

حول محولات تيلي

يمكن استخدام هذه العدسة كعدسة زووم بزاوية x1.4 (140-560mm F7-9) أو x2 (200-600mm F10-12.6) عن طريق ربط جهاز SIGMA TELE CONVERTER TC-1411 أو SIGMA TELE CONVERTER TC-2011 على التوالي.

◆ تجنب استخدام أجهزة التحكم عن بعد الخاصة بالشركات الصانعة الأخرى ، تكون تلك المذكورة أعلاه هي المتوافقة فقط.

الرعاية الأساسية والتخزين

◆ تجنب أي هزة أو صدمة أو التعريض إلى درجة حرارة عالية أو منخفضة للغاية أو إلى الرطوبة.
◆ للتخزين الطويل الأمد، اختيار مكان بارد وجاف، ويفضل أن يكون مكان فيه تهوية جيدة، لتجنب الأضرار التي قد تلحق بطلاء العدسة، الابتعاد من مبيدات العتة أو غاز النفثالين .
◆ لا تستخدم مواد التنظيف العضوية أو البنزين أو غيرها من مواد التنظيف العضوية لإزالة بصمات الأصابع أو الأصابع من عناصر العدسة وتنظيفها باستخدام قطعة قماش ناعمة أو رطبة أو نسيج عدسة .
◆ هذه العدسة ليست ضد الماء، عند إستخدامك العدسة في المطر أو بالقرب من المياه، أحفظها من البلل، فإنه غالبا ما يكون غير عملي لإصلاح الألية الخارجية أن، عناصر العدسة والمكونات الكهربائية قد تصبح تألفة بسبب الماء.
◆ قد تتسبب الحرارة المفاجئة في تكثيف المياه أو الضباب في الظهور على سطح العدسة، عند دخول غرفة دافئة قادما من البرد في الهواء الطلق، فمن المستحسن الحفاظ على العدسة في حالة درجة حرارة قريبة لحرارة الغرفة.

المواصفات الفنية

بناء العدسة	16 - 22	التكبير	1;4.1
زاوية الرؤية	24.4 - 6.2"	حجم الفلتر	67mm
الحد الأدنى للفتحة	22 - 29	الإبعاد القطر x الطول	86 x 197.2mm
الحد الأدنى مسافة للتركيز	1.12 - 1.6m	الوزن	1180 غرام

◆ و يشمل الأبعاد والوزن تركيب L.
◆ لا تحتوي المواد الزجاجية المستخدمة في العدسة على الرصاص والزرنيخ الخطيرين بيئياً .

CE
ENGLISH The CE Mark is a Directive conformity mark of the European Community (EC).
DEUTSCH Die CE-Kennzeichnung ist eine Konformitätserklärung des Herstellers, die dokumentiert, daß das betreffende Produkt die Anforderungen von EG- Richtlinien einhält.
FRANÇAIS Le label CE garantit la conformité aux normes établies par la Communauté Européenne.
NEDERLANDS Het CE teken is een aanduiding voor de Europese Gemeenschap (EC).
ESPAÑOL El logotipo CE es una directiva de conformidad con la Comunidad Europea (CE).
ITALIANO Questo è il marchio di conformità alle direttive della comunità Europea (CE).
SVENSKA CE-märket betyder att varan blivit godkänd av EU:s gemensamma kvalitetsnorm.
DANSK CE-mærket er i overensstemmelse med de gældende regler i EU.
PORTUGUÊS A marca CE garante a conformidade com as normas estabelecidas pela Comunidade Europeia.

SIGMA (Deutschland) GmbH
Carl Zeiss Str. 10/2, D 63322 Rödermark, F.R.GERMANY
Sales: 06074 / 865 16 0 Service: 06074 / 865 16 65 Support: 06074 / 865 16 88
E-Mail: info@sigma-foto.de

FC
This device complies with Part 15 of the FCC Rules. Operation is subject to the following two conditions: (1) this device may not cause harmful interference, and (2) this device must accept any interference received, including interference that may cause undesired operation.

N73

ENGLISH　Disposal of Electric and Electronic Equipment in Private Households
Disposal of used Electrical & Electronic Equipment (Applicable in the European Union and other European countries with separate collection systems)
This symbol indicates that this product shall not be treated as household waste. Instead it shall be collected separately for the recycling of electrical and electronic equipment. If the new products are purchased, this product might be handed over to the distributor or the collection system of waste electrical and electronic equipment eventually. By ensuring this product is disposed of correctly, you will help prevent potential negative consequences for the environment and human health, which could otherwise be caused by inappropriate waste handling of this product or components of this product. If this product is disposed illegally, it might cause a possibility of penalties. For more detailed information about recycling of this product, please contact your local city office, your household waste disposal service or the shop where you have purchased the product.

DEUTSCH　Entsorgung von Elektro- und Elektronikgeräten aus privaten Haushalten
Entsorgung von Elektro- und Elektronikgeräten (Anzuwenden in der Europäischen Union und anderen europäischen Ländern mit entsprechend geregeltem Abfall- Sammelsystem)
SIGMA unterstützt den Umweltschutz. Diese Produkt und die enthaltenen Zubehörteile erfüllen die Anforderungen der WEEE-Richtlinie. Bitte bewahren Sie diese Information auf. Dieses Symbol weist auf die getrennte Rücknahme elektrischer und elektronischer Geräte in EU-Ländern hin. Bitte werfen Sie das Gerät nicht in den Hausmüll. Informieren Sie sich über das in Ihrem Land gültige Rücknahmesystem und nutzen Sie dieses zur Entsorgung. Batterien und Akkus sollten separat entsorgt werden.

FRANÇAIS　Elimination des Déchets d'Equipements Electriques et Electroniques ménagers
(Applicable dans l'Union Européenne selon les dispositions particulières de chaque Etat membre)
Ce symbole inscrit sur le produit ou sur l'emballage, le mode d'emploi et la carte de garantie indique que le produit ne doit pas être éliminé avec les autres déchets ménagers. Il doit être remis à un point de collecte agréé des Déchets d'Equipements Electrique et Electroniques en fin de vie. En cas d'achat d'un produit neuf de remplacement, il peut être laissé au point de vente ou remis à un point de collecte agréé. En vous assurant que ce produit sera éliminé correctement, vous aiderez à lutter contre l'impact négatif pour l'environnement et la santé humaine qui résulterait d'un mode d'élimination inapproprié. Le non respect de ces dispositions peut entraîner une amende.

NEDERLANDS　Inzamelen van electronische apparatuur voor huishoudelijk gebruik
Inzamelen van electronische apparatuur (van de toepassing in de EU en andere Europese landen met een gescheiden afval systeem).
Dit symbool geeft aan dat dit product niet als huishoudelijk afval mag worden behandeld. Inplaats hier van zal het apart worden verzameld voor hergebruik van electrische- en electronische apparatuur. De producten die aan het einde van hun levensduur zijn dient u in te leveren bij de leverancier of bij het afval inzamelstation voor elektrische apparatuur. Indien u dit product op de juiste- / voorgeschreven wijze weggooit help u hiermee het milieu te sparen en voorkomt u dat schadelijke stoffen van dit product, of van de gebruikte onderdelen, de gezondheid van mens en dier kunnen schaden. Wanneer dit product illegaal wordt gedumpt kunnen boetes worden gegeven. Voor meer informatie voor hergebruiken van dit product kunt u contact opnemen met uw locale afval scheidingsstation of bij de winkel waar u het apparaat gekocht heeft.

ESPAÑOL　Disposición de equipamiento eléctrico y electrónico en casa privadas.
Disposición de uso de equipamiento ecléctico y electrónico (Aplicable en la Unión Europea y otros países con sistemas de recolección separados)
Este símbolo indica que este producto no debe ser tratado como otros residuos de uso general. Los equipos eléctricos y electrónicos deben reciclarse por separado y de manera correcta. Puede existir la posibilidad de devolver sus productos a su distribuidor habitual cuando adquiera un nuevo producto que sea de tipo equivalente o realice las mismas funciones, o depositarlos en los puntos de recogida municipales. Depositando este producto correctamente, UD ayuda al tratamiento adecuado de los productos reciclables y previene los efectos potencialmente negativos para el medioambiente y la salud, que podrían verse afectada por un incorrecto reciclado del producto. Si este producto es depositado de forma ilegal puede ser causa de penalización. Para más información sobre reciclar este producto, por favor contacte con el ayuntamiento de su ciudad, el servicio de basuras o la tienda donde compro su producto.

ITALIANO　Smaltimento domestico dei rifiuti elettrici ed elettronici
Smaltimento dei rifiuti elettrici ed elettronici (Per gli Stati UE e dell'Europa con raccolta differenziata dei rifiuti)
Il simbolo indica che questo prodotto non deve essere considerato un normale rifiuto domestico. Perciò deve essere raccolto separatamente ,in modo da permettere il riciclo dei suoi componenti elettrici ed elettronici. Quando si sostituisce con un nuovo prodotto, deve essere consegnato al distributore o al centro di raccolta per lo smaltimento dei rifiuti elettrici ed elettronici. Assicuratevi che il prodotto sia smaltito correttamente, aiuterete a prevenire negative conseguenze per l'ambiente e per la salute umana, che potrebbero essere causate dal suo inappropriato smaltimento. Se questo prodotto è smaltito contrariamente a quanto prescrive la legge, si può andare incontro a sanzioni.

SVENSKA　Hantering av elektriskt och elektroniskt hushållsavfall
Hantering av förbrukad elektrisk och elektronisk utrustning, gällande EU och övriga europeiska länder med separata uppsamlingssystem.
Denna symbol betyder att denna produkt ej skall hanteras som vanligt hushållsavfall. Istället skall den lämna till närmaste återvinningsstation. Genom att lämna in denna produkt på korrekt sätt, hjälper du till att förhindra skador på människa och miljö, som annars kunnat uppstå vid normal sophantering. Om din utrustning har lätt urtagbara batterier eller accumulatorer, var vänlig lämna in dem enligt lokala föreskrifter. Återvinning hjälper till att spara våra naturtillgångar. För mer detaljerad information om återvinning av denna produkt, vänd Dig till ortens miljökontor eller till din handlare.

DANSK　Bortskaffelse af elektrisk/elektronisk udstyr i private husholdninger
Bortskaffelse af kasseret elektrisk & elektronisk udstyr (Gældende for lande indenfor EU og andre europæiske lande med separat indsamlingsordning).
Dette symbol betyder, at udstyret ikke bør behandles som almindeligt husholdningsaffald. I stedet skal det afleveres på et godkendt indsamlingssted for behandling og genanvendelse af elektronisk udstyr. Ved at bortskaffe dette produkt på korrekt måde, sikrer du at affaldet behandles korrekt og genbruges i størst muligt omfang. Herved forhindres en evt. negativ miljømæssig og sundhedsmæssig effekt der kunne opstå ved forkert behandling af affaldet. Hvis udstyret indeholder batterier eller akkumulatorer der nemt kan tages ud, bør disse behandles separat i henhold til de lokale regler. Genbrug af materialer hjælper med at bevare de naturlige ressourcer. Hvis du ønsker mere detaljerede oplysninger om genbrug af dette produkt, kan du kontakte de lokale myndigheder, den lokale renovationsvirksomhed eller den forretning hvor du har købt produktet.

PORTUGUÊS　Eliminação doméstica dos equipamentos eléctricos e electrónicos
Eliminação de equipamento eléctrico e electrónico usado (aplicável na União Europeia e noutros países da Europa com sistemas de recolha de lixo separados)
O símbolo acima indica que o produto não deve ser tratado como lixo doméstico. Em vez disso, deve ser separado para reciclagem de equipamento eléctrico e electrónico. Se adquirir novos produtos, esta câmara deve ser entregue ao distribuidor ou a um sistema especializado de recolha de lixo. Assegurando a correcta eliminação destes equipamentos, ajudará a prevenir consequências negativas para o ambiente e para a saúde humana causadas por uma inapropriada manipulação dos componentes deste produto. Se a eliminação for feita de forma ilegal, poderá dar lugar a eventuais penalizações. Para informação mais detalhada acerca da reciclagem deste produto, contacte os serviços camarários ou a loja onde adquiriu o mesmo.

µT-Kernel (µT-License)
日本語　本製品は、トロンフォーラム(www.tron.org)の µT-License に基づき µT-Kernel ソースコードを利用しています。
ENGLISH　This Product uses the Source Code of µT-Kernel under µT-License granted by the TRON Forum (www.tron.org).
DEUTSCH　Dieses Produkt verwendet den Quellcode von µT-Kernel unter µT-License, der vom TRON-Forum (www.tron.org) gewährt wurde.
FRANÇAIS　Ce produit utilise le code source de µT-Kernel sous licence de µT-License accordé par le TRON Forum (www.tron.org).
NEDERLANDS　Dit product gebruikt de broncode van µT-Kernel van µT-License verleend door het TRON forum (www.tron.org).
ESPAÑOL　Este producto utiliza el código fuente de µT-Kernel bajo µT-License otorgado por el Forum TRON (www.tron.org).
ITALIANO　Questo prodotto utilizza il Codice Sorgente di µT-Kernel sotto µT-License concesso da TRON Forum (www.tron.org).
SVENSKA　Denna produkt använder källkoden µT-Kernel under µT-Licens som garanteras av TRON Forum (www.tron.org).
DANSK　Dette produkt anvender kildekoden fra µT-Kernel med µT-License udstedt af TRON Forum (www.tron.org).
简体中文　该商品使用 TRON Forum (www.tron.org) 授权的 µT-License 下 µT-Kernel 的源代码。
繁體中文　本產品使用 TRON Forum (www.tron.org) 授予的 µT-License下的 µT-Kernel原始碼。
한국어　이 제품은 트론 포럼 (www.tron.org)에서 부여한 µT-License 에 있는 µT-Kernel 소스 코드를 사용합니다.
РУССКИЙ　Данный продукт использует исходный код µT-Kernel по лицензии µT-License, предоставленной TRON Forum (www.tron.org).
PORTUGUÊS　Este produto utiliza o código-fonte µT-Kernel sob a licença µT-License, concedida pelo TRON Forum (www.tron.org).
باللغة العربية　يستخدم هذا المنتج مصدر µT-kernel بموجب µT-License الرخصة التجارية الممنوحة من قبل منتدى ترون (www.tron.org)

只适用于中国　产品中有害物质的名称及含量　镜头

	部件名称	有害物质					
		铅 (Pb)	汞 (Hg)	镉 (Cd)	六价铬 (Cr(VI))	多溴联苯 (PBB)	多溴二苯醚 (PBDE)
⑩	外壳(金属部件)	×	○	○	○	○	○
	外壳(树脂部件)	○	○	○	○	○	○
	基板部件	×	○	○	○	○	○
	光学部件	○	○	○	○	○	○
	机械部件	○	○	○	○	○	○

备注	本表格依据 SJ/T 11364 的规定编制。 ○: 表示该有害物质在该部件所有均质材料中的含量均在 GB/T 26572 规定的限量要求以下。 ×: 表示该有害物质至少在该部件的某一均质材料中的含量超出 GB/T 26572 规定的限量要求。
⑩ ⑤	10 或 5 图形含义：此标识是适用于在中国境内销售的电子讯息产品的环保使用期限。此产品使用者只要遵守安全和使用上的注意事项，从生产之日起的十年或五年期间不会对环境污染，也不会对人身和财产造成重大影响。