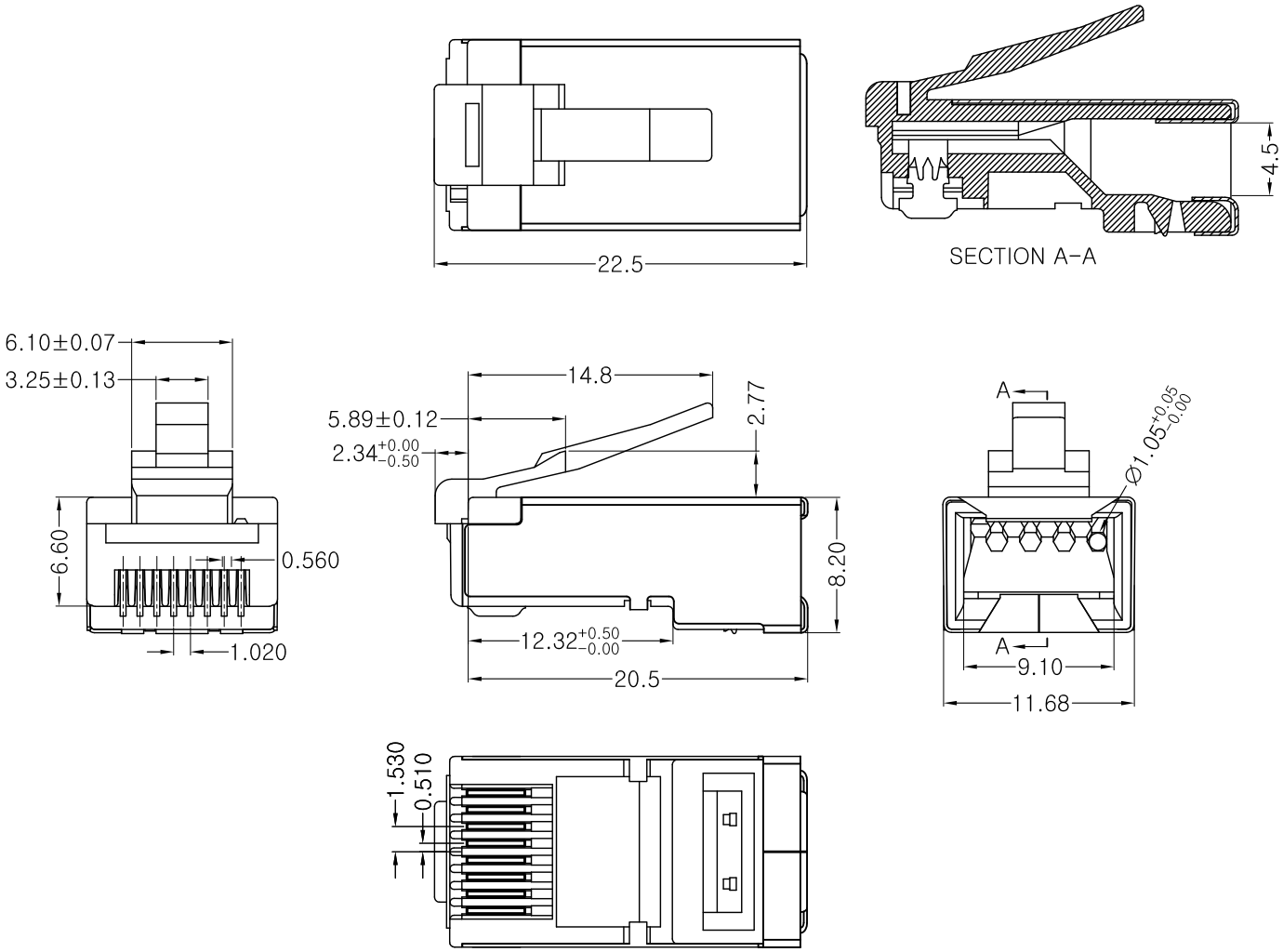

RJ45 Stecker, CAT 6 STP geschirmt

- für Rundkabel
- für flexible Litzen- und starre Massiv-Innenleiter

Anschluss:	RJ45-Stecker (8P8C)
Kontaktierung:	4+4 Pin
Kontaktmaterial:	vergoldet 15µ
Schirmungsklasse:	STP
Spezifikation:	CAT 6
AWG:	26-23
Material Gehäuse:	PC
Isolationswiderstand:	1000 MΩ min.
Dauerhaftigkeit Steckverbindung:	750x min.
Stehspannung:	1000 V ∼/Minute
Gewicht:	3,8 g

RJ45 jack, CAT 6 STP shielded

- for round cables
- for flexible stranded inner conductors and solid inner conductors

Connector:	*RJ45 jack (8P8C)*
Contacting:	*4+4 pin*
Contact material:	*gold-plated 15µ*
Shielding class:	*STP*
Spezification:	*CAT 6*
AWG:	*26-23*
Housing material:	*PC*
Insulation resistance:	*1000 MΩ min.*
Mating durability:	*750x min.*
Withstand voltage:	*1000 V ∼/minute*
Weight:	*3.8 g*

Änderungen			Datum	Name
Datum	Name	gez.:	20.05.2021	aw
		gepr.:	20.05.2021	aw
		Norm:		
		Änderungen vorbehalten / *Subject to change*		

Bezeichnung: NET RJ45 PLUG CAT 6 STP

goobay®

Blatt: **1/1**

Zeichnungs-Nr.: 93829

von