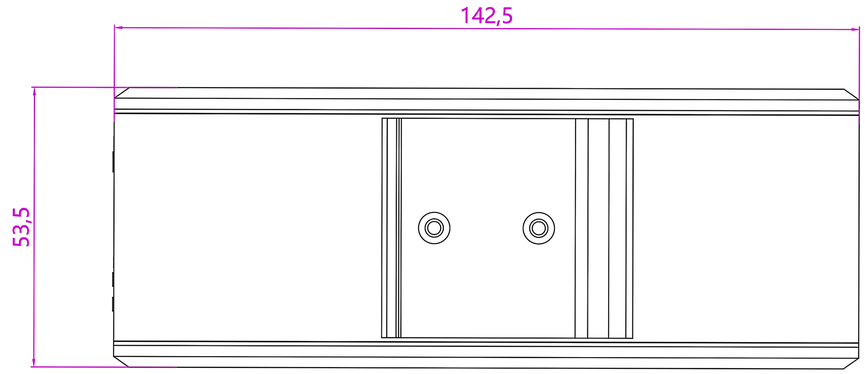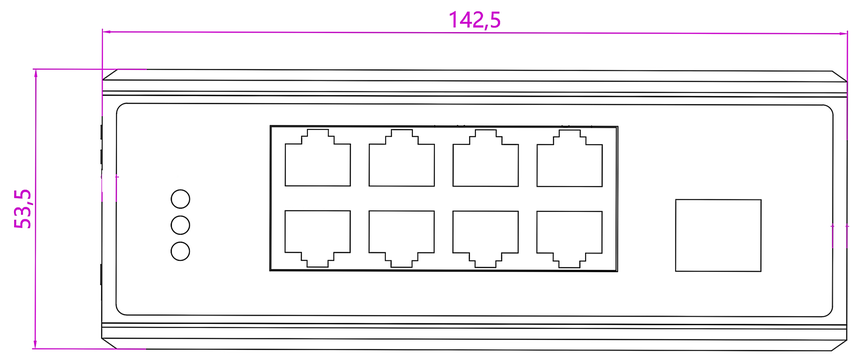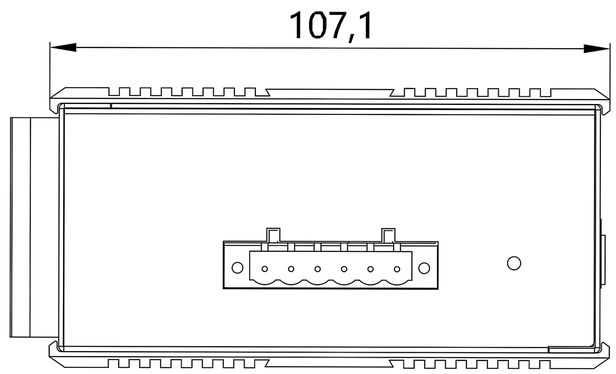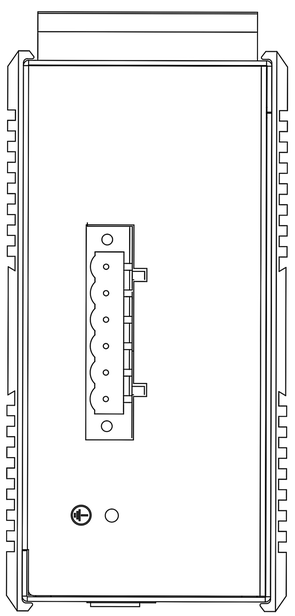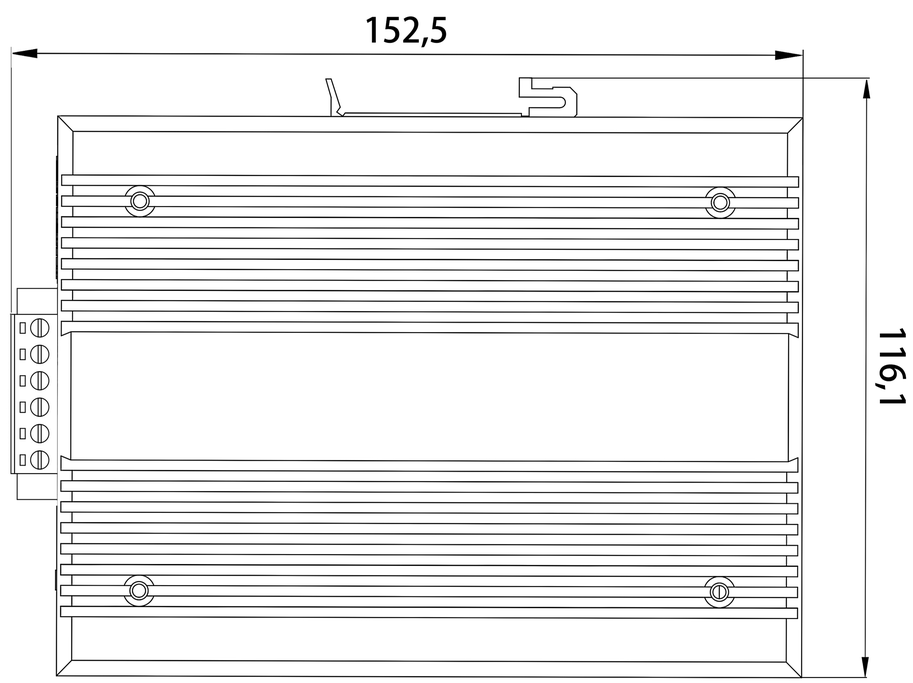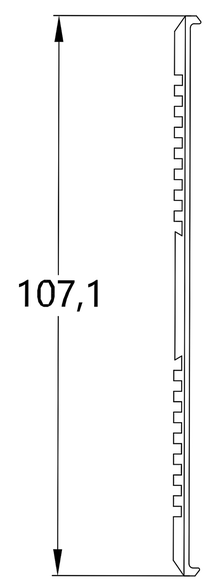Model: DN-651132 / DN-651133 / DN-651136 / DN-651137